II

DICȚIONAR PEDAGOGIC

DICȚIONAR PEDAGOGIC

EDITURA
DIDACTICĂ ȘI PEDAGOGICĂ
1 9 6 4

Scanned with OKEN Scanner

ACADEMIA DE ŞTIINŢE PEDAGOGICE
A R. S. F. S. R.

SUB REDACŢIA

I.A. Kairov (redactor principal), N. K. Goncearov (redactor principal adjunct), N. D. Kazmin, F. F. Korolev, A. I. Markuşevici, A. A. Smirnov

REDACTORI ŞTIINŢIFICI PE SPECIALITĂŢI

A.M. Arseniev, N.I. Boldîrev, Ş.I. Ganelin, A.M. Ghelmont, A.I. Diacikov, N.I. Jinkin, M.I. Kondakov, F.F. Korolev, A. A. Markosian, E. I. Monoszon, A. I. Piskunov, V. Z. Smirnov, A. P. Usova, I. V. Ciuvaşev, S.M. Şabalov, V.N. Şaţkaia, I.K. Ekgolm, V. G. Iakovlev

REDACTOR ŞEF COORDONATOR
I. M. Kantor

Traducerea a fost făcută de un colectiv coordonat de tovarăşii V. Harea şi N. Guma

ПЕДАГОГИЧЕСКИЙ СЛОВАРЬ
В двух томах
Второй том
Издательство Академии Педагогических Наук РСФСР
Москва — 1960

L

LABIOLECTURĂ (Cititul de pe buze, de pe față) — perceperea vizuală a vorbirii după mișcările vizibile ale organelor de vorbire. O astfel de percepere completează pe cea auditivă, în special atunci cînd ultimul mod de percepere este întrucîtva stînjenit (zgomot, sonoritate insuficientă, pronunțare nedeslușită). Pentru surzi și hipoacuzici, cititul de pe buze și de pe față înlocuiește într-o anumită măsură percepерea auditivă a vorbirii, în cazul imposibilității sau al unei posibilități limitate de percepere.

Deprinderile de citire în acest mod se pot forma la copiii surzi și la cei hipoacuzici numai în legătură cu învățarea vorbirii. În afară de aceasta, pentru perfecționarea acestor deprinderi se folosesc exerciții speciale. Ele sînt necesare în special atunci cînd surzirea sau auzul slab intervin în momentul în care vorbirea este deja formată.

Predarea cititului de pe buze și de pe față este una din părțile importante ale muncii de dezv. a vorbirii în creșele speciale, grădinițele speciale de copii (v. *Educația preșcolară a surdomuților*) și în școlile pentru copiii surdomuți și hipoacuzici. Persoanele care și-au pierdut auzul mai tîrziu — elevi și adulți — au posibilitatea de a urma un curs de învățare a cititului de pe buze, de pe față — labiolectura — în cabinetele surdologopedice sau în cabinetele logopedice ale policlinicilor de copii (v. *Logopedia*).

LABORATOARE ȘCOLARE (lat. *laborare* — a lucra) — săli auxiliare special amenajate pentru desfășurarea activităților practice, dotate cu utilaj, aparatură și materiale speciale în vederea efectuării de demonstrații, experiențe și lucrări independente de către elevi.

În școlile medii, laboratoarele sînt folosite la pred. fizicii, chimiei, biologiei și se găsesc pe lîngă cabinetele respective. În institutele de înv. superior se află pe lîngă catedre și sînt folosite nu numai în scopuri didactice, ci și pentru activ. științifică experimentală.

LADÎGHINA-KOTS, Nadejda Nikolaevna (n. 1889) — psiholog sovietic, dr. în șt. biologice, a făcut cercetări cu privire la comportamentul animalelor superioare.

A stabilit și a descris specificul diferitelor forme de activ. a maimuțelor; a studiat deosebirile calitative dintre gîndirea omului și a animalelor, a cercetat comparativ psih. puiului de maimuță (cimpanzeu) și a copilului. A elaborat o nouă metodică de cercetare a comportamentului animalelor.

Opere: Studii asupra posibilității de cunoaștere a cimpanzeului, M.-P., 1923; Deprinderile motorii de adaptare ale macacului în condițiile experimentului, M., 1928; Copilul și puiul de cimpanzeu, M., 1935.

Scanned with OKEN Scanner

LAGOVSKI, Nikolai Mihailovici (1862—1933) — pedagog, specialist în domeniul surdopedagogiei, metodist, prof. la Inst. pedag. orăşenesc din Moscova, autor al unor importante lucrări în domeniul istoriei şi teoriei surdopedagogiei, precum şi al unor

materiale ajutătoare pentru surdomuţi. În lucrările sale a analizat pe baza unei practici îndelungate problemele înv. pentru surdomuţi.

Opere: Învăţarea vorbirii de către surdomuţi, Aleksandrovsk, 1911; Şcoala pentru surdomuţi din Sankt Petersburg (1810—1910), S.Pb., 1910; Bazele surdopedagogiei, M., 1931.

LAKANAL, Joseph (1762—1845) — iluminist din perioada revoluţiei burgheze franceze din sec. XVIII. Între anii 1778 şi 1891 a predat în colegiile uneia dintre congregaţii, în 1792 a devenit membru al Convenţiunii naţionale (aparţinea aşa-zisei „plaine"), în anul 1793 a lucrat în Comitetul pentru înv. public. Împreună cu Sieyès şi Daunou a elaborat în vara anului 1793 un proiect de decret pentru organizarea înv. naţional, în care erau prevăzute numai şcoli primare, ceea ce a dus la respingerea lui. După 9 termidor a avut un rol conducător în Comitetul pentru înv. public, a conceput decretele de înfiinţare a şcolilor normale (v. *Şcoala normală superioară*), a şcolii primare şi a *şcolilor centrale*.

LANGHE, Nikolai Nikolaevici (1858—1921) — psiholog rus, organizatorul laboratorului de psih. de pe lîngă Univ. Novorosiisk (Odesa), unul dintre primele din Rusia. A abordat cele mai importante probleme ale psihologiei de pe poziţii dualiste. Într-o serie de probleme concrete ale cercetării psihologice însă, el s-a situat pe poziţii progresiste. Langhe a stabilit caracterul fazic al procesului percepţiei şi contribuţia la acest proces a elementelor motorii, a atenţiei, a memoriei şi a gîndirii. A fundamentat experimental teza potrivit căreia la baza atenţiei se află anumite fenomene motorii. A fost primul care a studiat oscilaţiile memoriei.

Opere: Sufletul copilului în primii ani de viaţă, S.Pb., 1892; Cercetări psihologice. Legea percepţiei. Teoria atenţiei voluntare, Odesa, 1893; Psihologia. Probleme şi principii de bază, M., 1914.

LAOS — stat în partea centrală a Peninsulei Indochina, monarhie constituţională. Pînă în anul 1949 a fost un protectorat al Franţei. Teritoriul — 231 000 km², populaţia — 1 655 000 locuitori (1957).

Stăpînirea de mai bine de jumătate de veac a colonialiştilor francezi a influenţat asupra dezvoltării economiei şi culturii Laosului. Potrivit datelor U.N.E.S.C.O., analfabetismul cu-

prinde 80—85% din populaţie. Ca urmare a situaţiei materiale grele a maselor muncitoare, a unui buget sărac al înv., a lipsei de localuri pentru şcoli şi de cadre didactice, înv. obligatoriu, proclamat în anul 1951, n-a putut fi realizat. Majoritatea copiilor nu frecventează şc. Înv. în şcolile de stat este gratuit. Şc. elem. se compune din 2 cicluri (3+3). Cls. a III-a a ciclului II se face în 2 ani. Pînă nu de mult, în ciclul II, lecţiile se făceau în lb. fr., ceea ce ducea la părăsirea şcolii de către elevi şi la îngroşarea rîndurilor analfabeţilor. Şc. medie completă cuprinde 2 cicluri (4+3); în ultima cls. se face bifurcarea. În unele cls. din ciclul inferior, înv. se face în lb. maternă. În anul 1957 existau 1 108 şc. elem. de ciclul I, cu 45 205 elevi, 85 şcoli de ciclul II, cu 24 576 elevi, 26 şcoli elem. particulare, cu 2 461 elevi. Circa 27% din numărul elevilor din şcolile elem. sînt fete.

În acelaşi an existau 6 şcoli medii (din care numai una avea ambele cicluri) cu 1 490 elevi; o şc. normală de 4 ani (pe baza şcolii elem.), cu 199 elevi. Şcoli superioare nu există.

LARICEV, Pavel Afanasievici (n. 1892) — prof. emerit din R.S.F.S.R., membru corespondent al Acad. de şt. pedag., autorul unor lucrări de metodica predării matematicii şi al unei culegeri de probleme de algebră pentru şcolile medii, distinsă cu premiul Acad. de şt. pedag.

LAVOISIER, Antoine Laurent (1743—1794) — celebru savant francez, chimist. În anul 1793 a elaborat un proiect cu privire la reforma înv. După părerea lui Lavoisier, baza înv. trebuie să devină reprezentările vii ale copiilor despre fenomenele naturii, acumulate din cea mai fragedă vîrstă („copilul trebuie să facă un adevărat curs de cunoaştere a lumii fenomenelor fizice cu ajutorul organelor sale de simţ"). El propunea ca în şcolile de gradul I să se studieze şt. nat., îndeosebi bot. (pe calea observaţiilor directe), fiz. experimentală, geom. practică, bazele agriculturii şi procedeele principale de prelucrare a lemnului şi metalelor (cunoaşterea celor mai simple unelte). Pe vremea aceea, aceasta însemna un lucru cu totul nou.

Totodată a enunţat ideea că alături de şcoli de cultură generală de gradul II, să se organizeze şcoli profes. de meserii mecanice, de chimie şi mixte. Pregătirea teoretică şi practică specială a elevilor trebuia să fie concepută pe baza studiului prealabil al bazelor generale ale meşteşugurilor din domeniul mecanicii sau chimiei. Planul lui Lavoisier ocupă un loc de seamă în ist. ideilor înv. real.

LAVROV, Aleksandr Nikolaevici (n. 1891) — biolog sovietic, prof. emerit al R.S.F.S.R., membru corespondent al Acad. de şt. pedag. Studiază probleme ale organizării şi ale metodicii activităţilor pe terenul experimental şcolar. A publicat mai multe lucrări, în care a generalizat experienţa dobîndită timp de mai mulţi ani în pred. biologiei.

LAY, Wilhelm August (1862—1926) — pedagog german, unul dintre reprezentanţii de frunte ai pedagogiei experimentale.

Opunea înv. verbalist, dominant în sec. XIX, „pedagogia acţiunii", la baza căreia stătea reprezentarea mecanicistă că toate organismele, indiferent de nivelul lor de

dezv., sînt caracterizate prin aceeaşi succesiune a tuturor proceselor vitale, compusă din 3 trepte fundamentale: percepţia, prelucrarea, exprimarea sau acţiunea.

Cea din urmă, după părerea lui Lay, este cea mai importantă. De aici, şi denumirea de „pedagogia acţiunii". Biologizînd procesul educaţiei, Lay reducea rolul acesteia la elaborarea la copii a unor reacţii, mai ales motorii. Plecînd de la aceste premise teoretice, în şcolile lui Lay, denumite „şcolile acţiunii", se punea accentul pe îndeletniciri ca modelajul, dramatizarea, desenul, mulajul, îngrijirea plantelor, animalelor ş.a.m.d.

Ca urmare a preponderenţei acestor feluri de activ. asupra îndeletnicirilor teoretice, volumul cunoştinţelor era mai redus şi se încălca principiul caracterului sistematic al cunoştinţelor căpătate de elevi. Şcolile de acest tip au început a fi denumite „şcoli ilustrative". Lay era adeptul educării la copii a „spiritului german" şi a religiozităţii, care trebuiau formate nu la orele de religie, ci în procesul predării ştiinţelor naturii. „Pedagogia acţiunii" a jucat un anumit rol în lupta împotriva verbalismului în instr., cu toate că, în general, datorită metodologiei ei, este vicioasă.

Operele cele mai importante ale lui Lay sînt: „Didactica experimentală" (1903); „Şcoala acţiunii" (1911); „Pedagogia experimentală" (1908).

LAZĂR, Gheorghe (1779—1823) — pedagog şi iluminist romîn. Fondatorul şcolii publice romîneşti.

În anul 1818 a creat prima instituţie de înv. superior cu pred. în lb. maternă, Şc. academică de şt. filozofice şi matematice, al cărei director a fost timp de cîţiva ani. Iubindu-şi cu căldură patria, Lazăr a educat în spiritul patriotismului pe

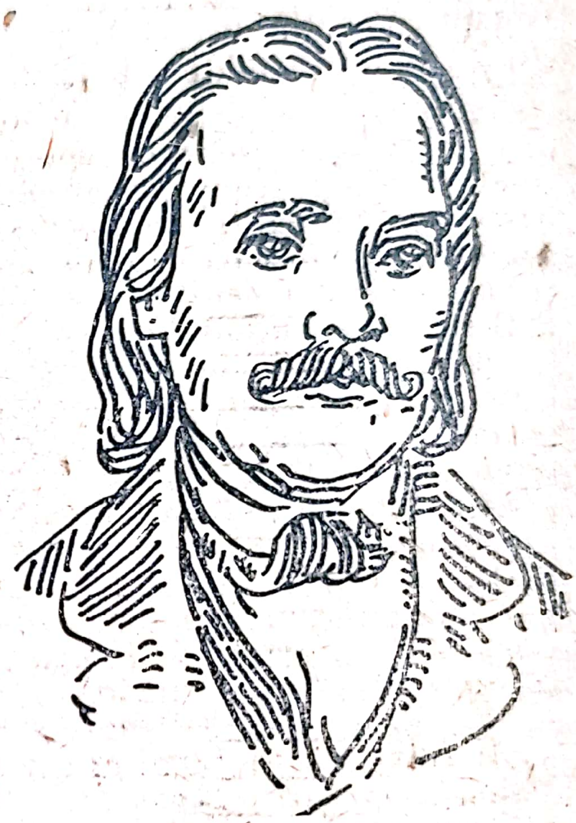

elevii săi, care, împreună cu el, au luat parte la răscoala din anul 1821, condusă de Tudor Vladimirescu.

LAZURSKI, Aleksandr Fiodorovici (1874—1917) — psiholog rus. A elaborat *metoda experimentului natural*. Lucrările fundamentale ale lui Lazurski sînt consacrate problemelor psihologiei personalităţii, în rezolvarea cărora s-a situat pe poziţii greşite. Printre altele, plecînd de la premisa falsă a caracterului înnăscut al particularităţilor psihice, el a formulat concluzii neştiinţifice cu privire la condiţionarea inegalităţii sociale a oamenilor de către inegalitatea biologică. Materialul său des-

criptiv referitor la tipologia caracterelor are totuşi o anumită valoare.

Opere: Studiu asupra ştiinţei despre caractere, P., 1917; Caracterizări şcolare, S.Pb., 1913; Psihologia generală şi experimentală, L., 1925; Clasificarea personalităţilor, L., 1924.

LEBEDEV, Piotr Petrovici (1875—1947) — chimist, metodist, prof., adept al sistemului „metodic" al pedagogului german Arendt. Între anii 1923—1931, s-a ocupat în cadrul Comisariatului Poporului pentru Înv. din R.S.F.S.R. de problemele legate de pred. chimiei în şc. medie. Este autorul mai multor programe analitice şi al unor manuale din perioada 1925—1932.

LEBEDINŢEV, Konstantin Feofanovici (1878—1925) — matematician, metodist. A propagat ideea folosirii metodei coordonatelor grafice în cursul şcolar de algebră. A luat parte activă la activ. secţiei de reformă a şcolii din cadrul Comisariatului Poporului pentru Înv.

Este autorul lucrărilor „Curs de algebră pentru şcolile medii", partea I—II (1909—1910); „Îndrumător de algebră", partea I—II (1918—1919); „Matematica în şcoala elementară" (1918); „Calculul şi măsura", partea I—II (1919—1923); „Introducere în metodica modernă a matematicii" (1925).

LEBLANC, René (1847—1917) — pedagog francez, succesor al lui *Salisis* în problemele de îndrumare a lucrului manual în şc. de cultură generală din Franţa. A elaborat un curs original de lucru manual, în care acorda o mare atenţie legăturii dintre lucrul manual şi obiectele ce se predau în şc., în primul rînd geom. Este autorul cărţilor „Exerciţiile de lucru manual în şcolile franceze inferioare" (1897) şi „Bazele agriculturii în cincizeci de experienţe. Îndrumător ştiinţific elementar pentru profesorii din şcolile primare şi pentru ţărani" (1895).

LECTORAT PENTRU ELEVI — formă de activ. în afara clasei şi în afara şcolii, care constă în organizarea pedag. a propagării publice a cunoştinţelor. Sînt create în cadrul şcolilor, palatelor de pionieri (caselor de pionieri), bibliotecilor pentru copii ş.a.m.d. În cadrul lectoratelor se ţin cicluri de conferinţe, care au în vedere aceeaşi componenţă a auditoriului, şi conferinţe pe diferite teme de cultură generală, pe tema evenimentelor politice curente, a datelor memorabile. Dintre cele mai răspîndite cicluri sînt: „Din istoria patriei noastre", „Viaţa comuniştilor de frunte", „Creatorii ştiinţei şi tehnicii ruse", „Cele mai noi realizări ale ştiinţei şi tehnicii", „Trăsăturile morale ale tînărului sovietic", „Pionierilor despre comsomol", „În faţa hărţii lumii", „Muzica rusă clasică şi sovietică", „Creaţia popoarelor din U.R.S.S.", „Opere remarcabile din literatura mondială" ş.a. La alegerea temelor se ţine seamă de preocupările, cerinţele şi nivelul de cunoştinţe al grupelor de elevi de diferite vîrste.

La ţinerea conferinţelor sînt atraşi conferenţiari ai Societăţii pentru răspîndirea cunoştinţelor ştiinţifice şi politice, profesori, părinţi, specialişti din întreprinderile tutelare şi din alte organizaţii şi instituţii din oraş (sau raion), iar în unele cazuri şi elevii bine pregătiţi din cls. mari.

LECTURA COPIILOR — citirea orientată din p.d.v. pedag. de către copii a operelor

literare, important mijloc de educ. şi dezv. multilaterală. Este prevăzută de programa cursului de lit. şi se află sub controlul direct al profesorului. Dar şi atunci cînd se desfăşoară în afara programei de înv., tînărul cititor se află în atenţia profesorilor, educatorilor, bibliotecarilor, care îi ajută în alegerea cărţilor şi în înţelegerea justă a conţinutului lor. În şcoli şi biblioteci se desfăşoară serate literare, întîlniri ale cititorilor, întîlniri cu scriitorii, apar reviste literare. Acestea constituie forme de masă de discutare a cărţilor, de clarificare a atitudinii cititorilor faţă de eroii literari, de educare a independenţei în aprecierea celor citite, de formare a unor sănătoase interese pentru lectură. Convorbirile purtate asupra cărţii citite sînt de un mare ajutor pentru tînărul cititor; de asemenea, recomandarea unei cărţi trebuie să fie făcută argumentat şi cu tact.

LECTURA ÎN AFARA ORELOR DE CLASĂ — citirea organizată pedag. de opere ale clasicilor ruşi, ai popoarelor U.R.S.S., ai literaturii universale şi ale folclorului, opere ce nu sînt cuprinse în manualele şcolii elem., nici în programa claselor V—VIII şi IX—XI din şc. medie. Lectura în afara orelor de clasă lărgeşte orizontul elevilor, dragostea pentru citit, dezvoltă gustul literar, lărgeşte şi adînceşte cunoaşterea scriitorilor, formează obişnuinţa de a citi singur. Împreună cu lecturile din orele de clasă, acestea dau elevilor din şc. medie posibilitatea să cunoască pe larg lit. Pentru elevii claselor mici, în programul lecturii din afara orelor de clasă sînt recomandate mai ales opere ale scriitorilor sovietici: povestirile lui Gaidar, Serafimovici, Jitkov, Bianki, Voronkova, Nosov, Kassil, basmele lui Bajov, poeziile lui Maiakovski, Marşak, Mihalkov ş.a. Lit. prerevoluţionară este reprezentată prin povestirile pentru copii scrise de L. Tolstoi, Uşinski, Mamin-Sibiriak, fabulele lui Krîlov, basmele lui Jukov, poeziile lui Puşkin şi Nekrasov şi opere ale literaturii universale: basmele fraţilor Grimm, ale lui Perrault, Andersen, povestirile lui De Föe, Twain, Hugo şi altele. Un loc important ocupă basmele populare ruse şi ale popoarelor sovietice, bîlinele [1] prelucrate într-o formă accesibilă pentru copii.

Pentru lectura în afara orelor de clasă a elevilor de vîrstă şcolară mijlocie se recomandă îndeosebi opere din lit. sovietică în care se oglindeşte construcţia socialismului în U.R.S.S., viaţa şi activ. şcolarilor sovietici, viaţa oamenilor de seamă, eroismul revoluţiei, al războiului civil şi al Marelui Război pentru Apărarea Patriei, eroismul în muncă, viaţa copiilor din ţările capitaliste, despre războaiele de eliberare naţională.

Dacă la orele de lectură literară şcolarii cunosc mai ales lirica revoluţionară a lui Puşkin, Lermontov, Nekrasov, Şevcenko, sfera lecturii în afara orelor de clasă cuprinde poezii mai variate şi mai vaste ale aceloraşi autori, precum şi culegeri de versuri ale altor poeţi din sec. XIX şi fabulele lui Krîlov. La lecţii şi la orele de lectură literară, elevii studiază fragmente din proza celor mai mari scriitori ruşi: Puşkin, Lermontov, Turghe-

[1] bîline — cîntece populare ruseşti. Nota trad.

niev, Cehov, fragmente din opera lui Gogol și L. Tolstoi, operele lui M. Gorki. Sfera lecturilor în afara orelor de clasă cuprinde un număr mai mare de opere ale acelorași scriitori, precum și schițe și nuvele ale lui Mamin-Sibiriak, Korolenko, Staniukovici și alți scriitori progresiști. Din cls. a VI-a se introduce lectura literaturii popoarelor U.R.S.S.

Cei mai mari scriitori ai literaturii universale devin din ce în ce mai cunoscuți. În afară de nuvelele lui Beecher-Stowe, Kipling, Twain, Mickiewicz, Voynich ș.a., elevii citesc marile lucrări ale lui Meyne Reid, Jules Verne, London, Sienkiewicz și în sfîrșit Cervantes, Hugo, Dickens.

În a doua etapă a înv. mediu, lectura în afara orelor de clasă își lărgește mult sfera de cunoaștere a celor mai de seamă scriitori din perioada prerevoluționară și sovietică, a diferitelor curente și genuri. Elevii cunosc deja creația unor scriitori, în timp ce opera altora o cunosc acum pentru prima oară (Radișcev, Goncearov, Saltîkov-Șcedrin, Cernîșevski, Dostoevski, Șolohov, A. Tolstoi etc.). În programa lecturilor în afară de clasă pentru elevii din cls. IX—XI sînt cuprinse pe larg operele dramatice ale scriitorilor ruși: Fonvizin, Griboedov, Pușkin, Ostrovski, Cehov, Gorki și ale corifeilor dramaturgiei universale Molière, Schiller, Beaumarchais, Goethe, Shakespeare.

Cunoașterea literaturii universale se îmbogățește mult prin includerea în programa lecturilor în afara orelor de clasă a operelor lui Byron, Balzac, Maupassant, Stendhal, Heine, Rolland, Barbusse, Nexö, Aragon, Neruda etc. și prin mărirea numărului de opere ale scriitorilor din țările de democrație populară, pentru elevii din ultimele cls. : Lu Sin, Seghers, Vazov ș.a.

Elevii citesc articole critice cu privire la lit., scrise de Lenin, Belinski, Cernîșevski, Dobroliubov.

Operele creației populare se completează în programa lecturilor în afara clasei pentru a doua etapă a înv. mediu, cu cîntecele ruse și epopeile carelofine, cu bîlinele ruse vechi.

În șc. de 8 ani se rezervă ore speciale pentru lecturile în afara orelor de clasă. În șc. elem., la aceste ore, elevii sînt familiarizați cu diferite tipuri de cărți, reviste, ziare, se face lectură cu voce tare, se povestesc cele citite, se fac conversații despre scriitorii preferați, se fac recenzii despre cărțile citite, se face bilanțul lecturilor în afara orelor de clasă. În cls. V—VIII, în cadrul acestor ore se discută două sau mai multe cărți reunite într-o temă comună, de ex: „Viața copiilor din U.R.S.S. și de peste hotare", „Eroii noștri preferați", „Tinerii apărători ai patriei sovietice", „Viața și munca elevului sovietic", „Scriitorii sovietici în luptă pentru pace". În cls. IX—XI, pe baza materialului lecturilor dinafara orelor de clasă se organizează lecții de sinteză, se susțin referate ale elevilor în cadrul cercurilor literare, se organizează întîlniri ale tinerilor cititori.

În afara orelor de clasă prof. asigură îndrumarea lecturii particulare a elevilor și în alte forme: în șc. elem. prin organizarea bibliotecii pe clase, a unor cicluri de recenzii ale elevilor și a unor expoziții de cărți; din cls. a V-a poate începe editarea unui buletin literar cu recenzii, se organizează

cercuri literare și întîlniri ale cititorilor, se pregătesc serbări și șezători literare etc.

În munca pentru lectura în afara orelor de clasă, prof. are legături strînse cu biblioteca: el urmărește completarea continuă a fondului de cărți, ajută bibliotecarul în munca sa cu cititorii.

În legătură cu pred. tuturor disciplinelor școlare, începînd din cls. a IV-a se face lectura în afara orelor de clasă a literaturii de popularizare a științei.

Bibl.: *M. D. Pușkareva*, Lectura literară în afara orelor de clasă în clasa a V-a, M., 1956; *de același autor*, Lectura literară în afara orelor de clasă în clasele VI—VII, M., 1957; *de același autor*, Lectura literară în afara orelor de clasă în clasele V—VII, M., 1952; Lectura în afara orelor de clasă în școală, Culegere de articole, sub red. lui A.A. Iakovlev, M., 1953.

LECTURA ÎN GRĂDINIȚA DE COPII — cunoașterea de către preșcolari a literaturii pentru copii corespunzătoare particularităților lor de vîrstă, important mijloc de educ. intelectuală, morală și estetică. În sfera lecturii pentru preșcolari intră opere literare de diferite genuri: poezii, versuri legate de viața copiilor mici, povești, basme, povestiri științifice etc. Versurile legate de viața copiilor (este bine dacă educatoarele le recită) contribuie la dezv. vorbirii preșcolarilor și a interesului pentru lb. maternă. Citirea expresivă de către educatoare a poeziilor lirice, ca și muzica, le dezvoltă percepțiile estetice și simțul ritmului. Citirea poeziilor, basmelor, povestirilor scurte antrenează memoria copiilor, contribuie la dezv. vorbirii expresive și le stimulează emoțiile pozitive.

LECTURA LITERARĂ — sistem de pred. a literaturii în șc. medie incompletă (cls. V—VII), bazat pe citirea și analiza operelor literare, treaptă de tranziție către cursul de ist. literaturii. Elevii se familiarizează cu cele mai bune și mai accesibile opere din folclorul și lit. rusă clasică și din lit. popoarelor U.R.S.S. Operele studiate sînt grupate în cls. a V-a după criterii ideologice și tematice, iar ulterior, după criteriul cronologic, ceea ce ajută la formarea unei perspective asupra istoriei literaturii.

Procesul de studiere a operelor în cursul lecturilor literare e format din: partea introductivă, citirea și analiza textului și una de concluzii. Povestirea vie și emoționantă a profesorului face cunoscută elevilor viața și opera scriitorului. Sub conducerea profesorului se desfășoară citirea textului, în timpul căreia atenția elevilor este concentrată asupra bogăției de idei și a valorii artistice a operei. Analiza literară se desfășoară cu participarea activă a elevilor. Se analizează subiectul și personajele operei, structura și lb. sa. În limitele accesibilității este apreciată măiestria artistică a scriitorului. Concluziile generale despre scriitor și operă, ca și explicarea modului cum trebuie să fie însușit și înțeles materialul respectiv, fac parte din etapa finală. Paralel cu studiul operelor literare, elevii își însușesc și cunoștințele fundamentale de teorie literară.

O sarcină importantă a lecturii literare este dezv. vorbirii orale și scrise a elevilor.

La lecție, elevii ascultă citirea model a operelor literare de către maeștri ai cuvîntului artistic, cu ajutorul înregistrărilor pe discuri sau al radioului, ascultă citirea textelor de către prof., învață pe de rost versuri, de-

scrieri poetice şi se perfecţionează în redarea lor. Toate acestea constituie o importantă şcoală a citirii expresive.

Lectura literară are o mare valoare educativă, este un preţios mijloc de educ. ideologică şi estetică.

Bibl.: *M.A. Ribnikova*, Studii de metodică a lecturii literare, M., 1945; *V.V. Golubkov*, Metodica predării literaturii, M., 1945; *S.A. Smirnov*, Metodica lecturii literare, M., 1950; *A.A. Lipaev*, Metodica lecturii literare, M., 1956; Studii de metodica lecturii literare în clasele V—VII ale şcolii medii, M.-L., 1951; *V.I. Sorokin*, Analiza operei literare în şcoala medie, M., 1955.

„LECTURI PEDAGOGICE" — conferinţe şi comunicări ţinute de cadrele didactice şi de alţi lucrători din înv., care expun într-o formă generalizată experienţa pedag. înaintată. „Lecturile pedagogice" se organizează periodic, după un program tematic dinainte hotărît, la nivelul şcolii, raionului, oraşului, regiunii sau republicii unionale („lecturi pedagogice" centrale). Între diferitele trepte ale „lecturilor pedagogice" există o continuitate în ceea ce priveşte alegerea temelor pentru referate, în funcţie de importanţa şi de valabilitatea generală a experienţei relatate.

În oct. 1944, prezidiul Acad. de şt. pedag. a aprobat Regulamentul de organizare a „lecturilor pedagogice", care precizează conţinutul, formele de organizare şi metodica pregătirii şi desfăşurării lor. Primele „lecturi pedagogice" centrale s-au ţinut în oct. 1945.

Din iniţiativa Acad. de şt. pedag. şi cu sprijinul ei activ s-au organizat „lecturi pedagogice" în toate republicile unionale. Şi ţările de democraţie populară au o experienţă bogată în acest domeniu.

Acad. de şt. ped. elaborează planuri tematice model, menite să orienteze pe organizatorii „lecturilor pedagogice" locale asupra problemelor de actualitate ale învăţămîntului. În ultima vreme, în tematica acestora, un loc important îl ocupă problemele educaţiei prin muncă, ale îmbinării instrucţiei cu munca în producţie, ale apropierii şcolii de viaţă, de practica construirii comunismului. Cele mai valoroase materiale din „lecturile pedagogice" se publică în culegeri speciale.

„Lecturile pedagogice" sînt o manifestare de masă a iniţiativei creatoare a cadrelor didactice, un procedeu valoros pentru a le atrage în activitatea de studiere, generalizare şi răspîndire a experienţei pedagogice înaintate şi de studiere, pe această bază, a problemelor actuale ale pedagogiei.

LECTURI POPULARE — lecturi publice pentru neştiutorii de carte. Se ţineau de către învăţători şi alţi reprezentanţi ai intelectualităţii şi de activişti de zemstvă. S-au extins în Rusia la sfîrşitul deceniului 7 şi începutul deceniului 8 al sec. XIX. Lecturile se făceau în sălile de lectură ale bibliotecilor zemstvelor, în şcoli şi case populare. Materialul se alegea din lit., ist., geogr., şt. nat., lucrări de popularizare din agron., cooperaţie, med., igienă, religie şi morală.

În scurt timp, guvernul ţarist a instituit o strictă supraveghere a lecturilor populare. Acestea trebuiau ţinute după un text dinainte compus şi aprobat de autorităţi; discuţii şi conversaţii nu se admiteau. Această regulă, după părerea guvernului, trebuia să împiedice folosirea lecturilor populare în scopurile

propagandei revoluţionare. În 1872 şi-a început lucrările Comisia permanentă pentru organizarea lecturilor populare. De mare popularitate s-au bucurat aceste lecturi la sfîrşitul sec. XIX şi începutul sec. XX.

LECŢIE — formă de organizare a muncii instructive în şc., folosită de prof. pentru a preda în limita timpului fixat, unui număr constant de elevi, în cls., după un orar precis, aplicînd diferite metode pentru a realiza sarcinile didactice determinate de cerinţele programei şcolare. Potrivit esenţei procesului de înv., lecţia conţine; pe de o parte, elementele activităţii profesorului care predă, iar pe de altă parte, activ. elevilor exprimată în învăţare. Fiecare lecţie este strîns legată de lecţia precedentă şi de lecţia următoare şi constituie o parte integrantă a sistemului de lecţii legate de o temă sau de obiectul respectiv în totalitatea lui.

Sistemul de învăţămînt pe clase şi lecţii îşi are originea în şcolile orăşeneşti din evul mediu, îndeosebi în *şcolile frăţeşti*, din sud-vestul Rusiei. În sec. XVII, acest sistem a fost fundamentat teoretic în lucrările lui J. A. Komensky şi de atunci a luat o largă răspîndire. K.D. Uşinski a adus o mare contribuţie la elaborarea teoriei generale a lecţiei şi a metodelor de organizare a muncii active, de cunoaştere, a copiilor. În deceniul 2, în lit. pedag. sovietică se manifesta o atitudine de dispreţ faţă de lecţie, fiindcă reprezenta, chipurile, „un atribut al şcolii vechi". Dar practic, lecţia a ocupat întotdeauna un loc preponderent în munca instructivă, fiind forma de bază a predării în şc. sovietică, după cum se arăta în Hotărîrea C.C. al P.C. (b) „Despre programele şcolare şi regimul în şcoala elementară şi cea medie" (25 aug. 1932). Însă o anumită unilateralitate în munca şcolii şi ruperea ei într-o oarecare măsură de viaţă duceau la aprecierea unilaterală a importanţei lecţiei şi la pred. şablon a lecţiei. Prof. îşi concentra atenţia mai ales asupra expunerii cunoştinţelor şi a interogării elevilor; rămînea puţin timp pentru activ. de cunoaştere independentă a elevilor. Munca instructivă devenea monotonă, iar cunoştinţele erau slab legate de practică.

Reorganizarea şcolii pe baza Legii cu privire la întărirea legăturii dintre şcoală şi viaţă şi la dezvoltarea continuă a sistemului învăţămîntului public în U.R.S.S. a cerut introducerea unor schimbări în conţinutul şi în procesul de pred.

Lecţia nu mai este unica formă de organizare a activităţii instructive; găsesc o largă aplicare în înv. diverse forme ale practicii în prod. atît în gospodăria şcolii cît şi în afara ei (în întreprinderi, în colhozuri, în sovhozuri etc.), excursiile (între care şi cele în prod.), activităţile în cercurile de cultură generală (practice şi teoretice), lucrările practice la obiectele ciclului industrial etc.

Se folosesc diferite tipuri de lecţie, în funcţie de conţinutul obiectului de studiu, de diversitatea problemelor şcolare şi de aplicarea în înv. a diferitelor metode, ţinîndu-se seama de particularităţile de vîrstă ale elevilor. Datorită acestui fapt, lecţiile capătă o structură variată, se elimină şablonul în alcătuirea lor.

La lecţie se foloseşte pe larg munca independentă a elevilor sub aspectul teoretic şi practic.

Elevii își însușesc metode și procedee de observație, lucrări practice, diverse exerciții intelectuale și fizice, de alcătuire și rezolvare a problemelor, de efectuare a lucrărilor scrise și grafice, de folosire a manualului și a altor cărți. Aceasta oferă posibilitatea de a aplica procedee raționale în efectuarea lucrărilor date pentru acasă, totodată reduce numărul orelor de muncă și evită, în felul acesta, supraîncărcarea elevilor cu lucrări pentru acasă.

Cu toate că tipurile de lecții sînt foarte variate, orice lecție trebuie să îndeplinească anumite condiții generale, care decurg din înseși principiile de bază ale înv.: conținutul lecției trebuie să fie clar, potrivit cu scopul ei și cu particularitățile de vîrstă ale elevilor; să existe o legătură între lecția respectivă, lecțiile precedente și lecțiile următoare; să existe o unitate între problemele educative și instructive; să stimuleze și să organizeze manifestarea activă a elevilor; să întrețină atenția vie și disciplina în tot timpul predării; să folosească timpul la maximum, să fie asigurată cu materialul necesar; să fie închegată și să dea un rezultat pozitiv (eficiența lecțiilor).

În vederea pregătirii elevilor pentru muncă trebuie să se acorde o deosebită atenție structurii lecțiilor care se țin pe terenul experimental școlar și în atelierele școlii. Lecțiile care se țin pe terenul experimental școlar au următoarea structură: 1) convorbirea (în timpul convorbirii se determină limpede scopul muncii, principiile de bază ale biologiei și științelor agricole, a căror cunoaștere asigură efectuarea rațională a muncii respective); 2) demonstrarea unor procedee eficiente; 3) o probă de executare a lucrării, făcută de un elev sau de doi elevi; 4) organizarea locurilor de muncă; 5) activitatea directă a elevilor; 6) generalizarea rezultatelor muncii și aprecierea calității ei.

Lecțiile care se țin în atelierele școlii se alcătuiesc, de obicei, după următorul plan: 1) explicație introductivă, instrucțiuni date elevilor cu privire la conținutul lecției, lămuriri cu privire la lucrare; 2) efectuarea lucrării de către elevi; 3) instrucțiuni curente date elevilor de către prof. în timpul muncii; 4) ultimele explicații și indicații, cu care se încheie lecția. Urmează apoi așezarea corespunzătoare a instrumentelor și a lucrărilor neterminate și curățirea locurilor de muncă.

Structura lecției își schimbă forma în funcție de sarcinile instructive ale lecției respective și de caracterul muncii prevăzute. Aici, ca și la lecțiile de la alte obiecte, nu poate fi vorba de șablon. La unele lecții se dă elevilor posibilitatea de a-și elabora un plan propriu de efectuare a lucrărilor; se introduce în muncă un element creator și se stimulează inițiativa elevilor.

Lecția care se ține pe terenul experimental școlar sau în atelierul școlii se alcătuiește potrivit sarcinii didactice date, în așa fel încît să lucreze fie întreaga clasă, fie pe echipe. În anumite cazuri, elevii primesc lucrări individuale. În toate cazurile, lecția practică cuprinde și explicații și lucrări practice; pentru acestea din urmă se rezervă, pe cît e cu putință, maximum de timp.

Prof. planifică lecțiile obiectului său, își distribuie timpul (pe ore, teme și capitole),

specifică termenele de efectuare a diferitelor lucrări. La fiecare temă se planifică sistemul de lecții, în care se prevede studierea noului material, formarea priceperilor și a deprinderilor și lecțiile de recapitulare și sinteză.

Dacă tema o cere, în planul de muncă pe teme se includ și excursii și alte forme necesare instrucției prin muncă. În planul fiecărei lecții se prevede: scopul general, sarcinile instructive pentru fiecare parte a lecției, materialul didactic care va fi folosit la lecție, precum și metodele și procedeele de muncă ale profesorului și ale elevilor. Precizînd ce muncă vor desfășura elevii, prof. prevede temele, mijloacele de verificare și de constatare a calității cunoștințelor, priceperilor și deprinderilor. În planul său, prof. specifică ce părți din lecție se vor parcurge cu toată clasa, cînd va lucra independent fiecare elev, ce lucrare va fi făcută de doi elevi, sau de grupe mici de elevi (în timpul lucrărilor de laborator). De asemenea, în plan se prevede (cu aproximație) timpul pentru fiecare parte a lecției. Pentru fiecare lecție se rezervă timpul necesar, de obicei 45 min. Există propuneri întemeiate să se prevadă, pentru o lecție în cls. I, 35 min.

Prin lecție se înțelege în mod obișnuit o oră de pred. Dar în cls. mijlocii și în cls. mari, la efectuarea lucrărilor de laborator și a lucrărilor practice, a lecțiilor de lucru manual, precum și a lecțiilor complexe de lb. și lit., a lucrărilor de creație, practica arată că e bine să se folosească lecțiile consecutive (cu o scurtă pauză după prima oră de pred.). Lecțiile de lucru manual se fac de obicei cu o grupă, în care sînt cuprinși jumătate din elevii clasei. Astfel se organizează în unele școli și lecțiile de limbi străine.

Bibl.: S.V. *Ivanov*, Tipul și structura lecțiilor, M., 1952; *I.N. Kazanțev*, Lecția în școala sovietică, M., 1956; *E.I. Golant*, Organizarea muncii instructive în școala sovietică, L., 1957; *R.G. Lemberg*, Problemele metodicii lecției, Alma-Ata, 1957; *M.A. Danilov* și *B.P. Esipov*, Didactica, cap. IX, M., 1957; *B.P. Esipov*, Despre schimbările în procesul de învățămînt în legătură cu reorganizarea școlii, în „Sovetskaia pedagoghika", 1959, nr. 3.

LECȚIE DE PROBĂ — lecție ținută în șc., în cadrul practicii pedag., de elevul unei școli pedag. sau de stud. unui inst. pedag. Se pregătește sub îndrumarea metodiștilor și se ține în prezența conducătorului practicii pedag., a învățătorului clasei respective sau a profesorului de specialitate și a celorlalți stud. sau elevi practicanți. După terminarea orei, este discutată de cei prezenți. Pregătindu-și lecția, stud. se consultă cu metodistul și cu prof. respectiv, reflectează asupra scopului lecției, a legăturilor ei cu lecțiile anterioare și următoare pe aceeași temă, alege materialul intuitiv, se informează în prealabil asupra nivelului cunoștințelor elevilor și particularităților clasei.

La aprecierea lecției de probă se iau în considerare: *a)* calitatea planului și a conspectului lecției; *b)* gradul în care se manifestă inițiativa creatoare și personalitatea studentului; *c)* măsura în care a fost atins scopul lecției.

LECȚIE DESCHISĂ — lecție ținută de un prof. cu experiență în prezența altor profesori, în scopul de a le împărtăși metodele sale de muncă; este un important mijloc pentru schimbul de experiență pedag. și de per-

fecționare a cadrelor didactice. După terminarea orei, lecția este discutată de toți participanții.

LECȚIE DE SINTEZĂ — lecție al cărei scop este să sistematizeze și să fixeze cunoștințele elevilor în legătură cu o temă studiată sau cu un capitol dintr-o disciplină. Lecția de sinteză este deosebit de importantă în perioada recapitulării finale și a pregătirii pentru examene.

Bunăoară, temele lecției de sinteză la ist. pot fi: „Sclavia în antichitate“ (cls. a VI-a, „Trei generații de revoluționari ruși“ (cls. a IX-a) etc. La lit. rusă, lecția de sinteză poate fi consacrată unei opere literare importante (de ex., romanelor „Evgheni Oneghin“ de A.S. Pușkin, „Război și pace“ de L.N. Tolstoi), creației unui scriitor, caracterizării comparative a creației mai multor scriitori etc. La lecțiile de sinteză, elevii, sub îndrumarea profesorului, repetă și fixează conținutul operei, particularitățile stilului și formei artistice sau principalele etape ale creației unui scriitor și locul lui în ist. literaturii etc. La limbile străine, lecțiile de sinteză au ca temă un capitol din gram. (de ex., timpurile și formele verbelor, folosirea articolelor etc.). La fiz., matem., chimie se examinează probleme ale istoriei științei respective, ale aplicațiilor unui grup de fenomene în tehn. etc.

Lecția de sinteză are de obicei următorul plan: o scurtă introducere a profesorului despre tema și obiectivele lecției, recapitularea generală a materialului parcurs, concluzia profesorului. Este indicat ca problemele principale ce urmează a fi abordate în cadrul lecției să fie comunicate din timp elevilor. Lecția de sinteză se ține de obicei sub forma unei conversații. Alte forme sînt: analiza unor documente, vizionarea și discutarea unui film didactic sau a unor diapozitive, întocmirea de tabele sinoptice, lucrări de laborator. În unele cazuri (în perioada recapitulării finale în vederea examenului de maturitate), ea poate să aibă forma unei expuneri de sinteză făcută de prof. De regulă, lecția de sinteză se axează pe cunoștințele însușite pînă atunci de elevi, iar pregătirea în vederea acestei lecții nu trebuie să-i oblige la repetarea specială a unui material mai vast.

LECȚIE MODEL — 1) Lecție ce se ținea la terminarea cursurilor pedag. de un an organizate de districtul de înv. Moscova și de alte districte din Rusia (înainte de 1917). În mod oficial se mai numea și lecție „de examen“ și încheia ciclul lecțiilor de probă. Lecția model constituia criteriul de apreciere definitivă a practicii pedag. a studentului. 2) Lecție deschisă ținută de profesori cu experiență în prezența altor profesori, pentru a le demonstra metodele lor de muncă. 3) Lecție ținută de metodist în prezența studenților sau de inspector în prezența profesorilor, în scopul de a le demonstra concret procedeele și metodele înaintate în munca instructiv-educativă.

LEGĂTURĂ TEMPORARĂ — legătura care se formează în scoarța cerebrală între excitațiile care apar simultan și urmele lor. Este mecanismul central al *reflexului condiționat* și al *asociațiilor*. Formarea și interacțiunea legăturilor temporare constituie mecanismul *activității nervoase superioare* a animalelor și a omului.

LEGEA BIOGENETICĂ ÎN PEDAGOGIE — studierea din p.d.v. biologic a formării psihicului la copii. Potrivit acestei legi, dezv. individuală (ontogenetică) este repetarea în mic a dezvoltării speciei (filogenetică). E. Haeckel a fost primul care a formulat această lege şi a aplicat-o la dezv. embrionară. Mai tîrziu a fost extinsă la perioada vieţii extrauterine a copilului şi declarată de oamenii de ştiinţă burghezi ca lege generală. Bazaţi pe această lege, pedagogii şi pedologii reacţionari *Hall*, *Baldwin* ş.a. neagă condiţionarea socială a dezvoltării copilului şi rolul conducător al educaţiei în formarea personalităţii lui. După ei, copilul, repetînd în dezv. sa ist. dezvoltării omenirii, trebuie să treacă prin toate etapele ei şi deci educ. şi înv. nu pot avea un rol activ.

„LEGEA CU PRIVIRE LA ÎNTĂRIREA LEGĂTURII DINTRE ŞCOALĂ ŞI VIAŢĂ ŞI LA DEZVOLTAREA CONTINUĂ A SISTEMULUI ÎNVĂŢĂMÎNTULUI PUBLIC ÎN U.R.S.S.“ — lege privitoare la reorganizarea şcolii medii, a şcolilor profes. şi a instituţiilor de înv. superior din Uniunea Sovietică. A fost adoptată de Sovietul Suprem al U.R.S.S., la 24 dec. 1958, iar ulterior, legi similare au fost adoptate de sovietele supreme ale republicilor unionale. Adoptarea legii unionale şi a legilor republicane a fost precedată de discutarea unor importante documente de partid şi de stat: a Scrisorii adresate de N.S. Hruşciov Prezidiului C.C. al P.C.U.S. — Cu privire la întărirea legăturii dintre şcoală şi viaţă şi la dezvoltarea continuă a sistemului învăţămîntului public în U.R.S.S. (sept. 1958) şi a tezelor cu acelaşi titlu ale C.C. al P.C.U.S. şi Consiliului de Miniştri al U.R.S.S. (nov. 1958).

Traducînd în viaţă învăţătura leninistă despre revoluţia culturală, poporul sovietic a obţinut, sub conducerea partidului comunist, mari succese în opera de dezv. a înv. public, de instruire şi educare a tinerelor generaţii, în pregătirea de cadre calificate pentru toate ramurile economiei naţionale şi în domeniul culturii. Totuşi, în activ. şcolii medii şi a instituţiilor de înv. superior existau şi lipsuri serioase: instr. era oarecum ruptă de viaţă, iar instr. şi educ. prin muncă nu erau destul de bine organizate. În cuvîntarea rostită la Congresul al XIII-lea al comsomolului (apr. 1958), N.S. Hruşciov a arătat că şc. trebuie să aibă ca scop principal pregătirea tinerelor generaţii pentru viaţă şi pentru munca productivă, educarea tineretului în spiritul respectului profund pentru principiile societăţii socialiste. „Trăind în societatea comunistă, a spus N.S. Hruşciov, fiecare om trebuie să contribuie prin munca sa la construirea şi dezvoltarea acestei societăţi“. O asemenea atitudine activă faţă de construirea comunismului poate fi formată numai pe calea îndrumării copiilor spre muncă pe măsura puterilor lor.

„Şcoala sovietică are menirea să pregătească oameni cu o cultură multilaterală, care să cunoască temeinic bazele ştiinţelor şi totodată să fie capabili să desfăşoare o muncă sistematică, să cultive la tineret năzuinţa de a fi util societăţii, de a participa activ la producţia bunurilor necesare societăţii“. În condiţiile construirii desfăşurate a comunismului în U.R.S.S., sarcina

principală a școlilor medii și superioare constă în întărirea legăturilor școlii cu viața și cu practica construcției comuniste, în îmbinarea instrucției cu munca productivă.

În scrisoarea adresată Prezidiului C.C. al P.C.U.S., N.S. Hrușciov a dezvoltat ideile enunțate la Congresul al XIII-lea al comsomolului și a formulat tezele de bază ale reorganizării înv. mediu și superior. Pentru a se lichida ruperea școlii de viață este necesar ca în timpul instruirii în șc. toți tinerii și toate tinerele să se pregătească pentru o muncă fizică în fabrici, uzine, colhozuri și sovhozuri, pentru orice muncă folositoare societății.

Este indicat ca înv. mediu să fie împărțit în 2 etape. În prima etapă — șc. de 8 ani — trebuie să-și îndrepte toată atenția asupra studiului bazelor științelor, a înv. politehnic, a educației intelectuale, morale, fizice, estetice și prin muncă. În această etapă trebuie evitată supraîncărcarea programei, pentru a nu dăuna sănătății elevilor.

Etapa a doua a învățămîntului mediu ar putea avea cîteva variante. Una dintre ele ar fi instruirea în școlile de pe lîngă fabrici și uzine și în școlile agricole, unde continuarea instrucției de cultură generală se va face în strînsă legătură cu pregătirea profes. În felul acesta, a subliniat N.S. Hrușciov în scrisoarea sa, la terminarea școlii, tineretul va avea instr. corespunzătoare, deprinderi de prod. profes. și va păși în viață multilateral pregătit. O altă variantă ar fi următoarea: după terminarea primei etape a școlii medii prin șc. de 8 ani și însușirea unei profesiuni (cu ajutorul cursurilor de scurtă durată și a uceniciei în brigăzile din cadrul întreprinderilor sau în școlile profes. de 1 an sau 2 ani), tinerii și tinerele se încadrează în prod. și simultan urmează șc. medie, îmbinînd munca cu învățătura în școlile serale (pe schimburi) pentru tineretul muncitoresc sau în școlile medii fără frecvență. În general, orice tînăr sau tînără poate să termine șc. medie de cultură generală, îmbinînd învățătura cu munca în prod. „Acest sistem de educație — a relevat N.S. Hrușciov — va ajuta pe oameni să nu se rupă de viață, pentru ca băieții și fetele noastre să pășească în viață ca oameni pregătiți, adevărați constructori ai societății comuniste, care să participe nemijlocit, prin munca lor, la crearea bunurilor materiale necesare acestei societăți".

În scrisoarea sa, N.S. Hrușciov a formulat, de asemenea, principiile de bază ale reorganizării școlilor medii de specialitate și a celor superioare. După absolvirea școlii medii de specialitate sau a celei superioare, mulți tineri cunosc insuficient latura practică a specialității, sînt pregătiți nesatisfăcător pentru munca în prod. De aceea este necesar ca și în aceste școli instr. să fie apropiată de prod., pregătirea profes. împletindu-se cu munca productivă. În organizarea școlilor superioare și, în primul rînd, a celor tehnice, accentul principal trebuie pus pe înv. seral și fără frecvență. Ar fi util ca în majoritatea instituțiilor de înv. superior, stud. din primii 2—3 ani să învețe fără a fi scoși din prod. În institutele de agron., îmbinarea instrucției cu munca în prod. agricolă va trebui organizată după principiul sezonier.

Activ. universităţilor, a institutelor pedag., a institutelor de med. şi a altor şcoli superioare trebuie de asemenea legată mai strîns de practică.

La propunerea lui N.S. Hruşciov, problema reorganizării sistemului de înv. public a fost discutată în Plenara C.C. al P.C.U.S. (nov. 1958) şi la Sesiunea Sovietului Suprem al U.R.S.S. (dec. 1958). Plenara C.C. al P.C.U.S. a aprobat tezele C.C. al P.C.U.S. şi Consiliului de Miniştri al U.R.S.S. cu privire la şc. şi le-a supus spre discuţii publice. Poporul sovietic a aprobat cu căldură propunerile partidului comunist şi ale guvernului sovietic cu privire la întărirea legăturii dintre şc. şi viaţă şi pe baza acestora s-a elaborat legea adoptată de Sovietul Suprem al U.R.S.S. la 24 dec. 1958.

Legea a precizat sarcinile instructiv-educative ale şcolii medii, şcolilor profes. de diferite tipuri şi şcolilor superioare şi a stabilit modul de reorganizare a sistemului de înv. public în întreaga ţară. Cele mai importante prevederi ale legii sînt următoarele:

1. *Despre şcoala medie.* Sarcina principală a şcolii medii este de a-i pregăti pe elevi pentru viaţă, pentru o muncă productivă, de a contribui la continua ridicare a nivelului înv. de cultură generală şi a celui politehnic, de a pregăti oameni culţi, buni cunoscători ai bazelor ştiinţelor, de a educa tineretul în spiritul respectului profund pentru principiile societăţii socialiste, în spiritul ideilor comunismului. Principiul fundamental al instrucţiei şi educaţiei trebuie să fie strînsa legătură a înv. cu munca, cu practica construirii comunismului. În locul înv. general obligatoriu de 7 ani, în U.R.S.S. se introduce înv. general obligatoriu de 8 ani. Şc. de 8 ani reprezintă o şc. medie incompletă de cultură generală, politehnică, bazată pe muncă, menită să dea elevilor cunoştinţe temeinice de cultură generală şi politehnice, să educe la şcolari dragostea pentru muncă şi să-i antreneze larg în munca productivă pe măsura puterilor lor, să înfăptuiască educ. morală, fiz. şi estetică a copiilor. În şc. de 8 ani, activ. instructiv-educativă trebuie să îmbine studiul bazelor ştiinţelor cu instruirea politehnică şi cu educ. prin muncă, să angreneze pe elevi în diferite forme de muncă accesibile vîrstei lor.

Înv. mediu complet pentru tineret începe cu vîrsta de 15—16 ani şi se înfăptuieşte pe baza îmbinării învăţăturii cu munca productivă, în cadrul următoarelor tipuri principale de şcoli:

a) Şcoli pentru tineretul muncitoresc şi sătesc — şcoli medii de cultură generală serale (pe schimburi), în care absolvenţii şcolilor de 8 ani care lucrează într-o ramură a economiei naţionale îşi desăvîrşesc studiile medii şi îşi ridică calificarea profes. Durata studiilor în aceste şcoli este de 3 ani. Elevii merituoşi ai şcolilor medii serale (pe schimburi) vor beneficia de ziua sau de săptămîna de muncă redusă.

b) Şcoli medii de cultură generală, bazate pe muncă şi politehnice, cu instruire în prod., în care absolvenţii şcolilor de 8 ani îşi însuşesc în decurs de 3 ani instr. medie şi pregătirea profes. necesară pentru a munci într-o ramură a economiei naţionale sau pe tărîm cultural.

instr. profes. şi munca social-utilă a elevilor acestor şcoli se face în atelierele şcolare şi în cele de prod. ale celor mai apropiate întreprinderi, în brigăzile de elevi din colhozuri şi sovhozuri, în gospodăriile şcolare experimentale, în atelierele şcolare şi interşcolare.

c) Şcoli tehnice şi alte şcoli medii de specialitate, în care absolvenţii şcolii de 8 ani îşi însuşesc instr. medie de cultură generală şi de specialitate.

Pentru a întări rolul societăţii şi a da ajutor familiei în opera de educare a copiilor, se va extinde reţeaua şcolilor-internate, precum şi a şcolilor şi a grupelor şcolare cu program prelungit. Şcolile-internate vor fi organizate după modelul şcolilor de 8 ani sau al şcolilor medii cu instr. în prod.

Şcolile de toate tipurile trebuie să cultive la elevi dragostea de muncă, setea de cunoştinţe şi respectul pentru oamenii muncii, să le formeze o concepţie comunistă despre lume, să-i educe în spiritul devotamentului faţă de patrie şi popor, în spiritul internaţionalismului proletar.

2. *Despre învăţămîntul profesional şi tehnic.* Sarcina principală a acestei forme de înv. este pregătirea planificată şi organizată de muncitori calificaţi, culţi, cu o bună pregătire tehnică şi generală pentru toate ramurile economiei naţionale, educarea comunistă a elevilor, călirea lor ideologică şi formarea unei atitudini comuniste faţă de muncă. În conformitate cu această sarcină, pentru instruirea profes. şi tehnică a tineretului care, după terminarea şcolii de 8 ani, se încadrează în munca productivă, se vor organiza şcoli profes. şi tehnice orăşeneşti şi săteşti. Aceste şcoli vor fi specializate pe ramuri de prod. şi îşi vor desfăşura munca instructiv-educativă pe baza unei active şi sistematice participări a tineretului la munca productivă şi în strînsă legătură cu întreprinderi, şantiere de construcţii, sovhozuri şi colhozuri. În şcolile profes. şi tehnice de zi şi serale de la oraşe, durata studiilor va fi de 1—3 ani, iar în cele săteşti, de 1—2 ani.

3. *Despre şcolile medii de specialitate.* Prod. modernă, care se bazează pe cele mai noi realizări ale ştiinţei şi tehnicii, cere absolvenţilor şcolilor tehnice un nivel înalt de cunoştinţe teoretice şi o cunoaştere temeinică a practicii. Perfecţionarea sistemului şcolilor medii de specialitate trebuie să se înfăptuiască printr-o strînsă legătură între instr. şi munca productivă şi prin dezv. largă a înv. seral şi fără frecvenţă.

Pregătirea specialiştilor în şcolile medii de specialitate se face pe baza şcolii de 8 ani, iar pentru unele specialităţi, pe baza înv. mediu complet. Durata studiilor se stabileşte în funcţie de specialitate.

4. *Despre învăţămîntul superior.* Înv. superior este menit să pregătească oameni multilateral instruiţi, buni cunoscători în domeniul respectiv al ştiinţei şi tehnicii, constructori activi şi conştienţi ai comunismului. Scopul reorganizării înv. superior este de a asigura o mai bună pregătire practică şi teoretică a specialiştilor, de a întări educ. comunistă a tineretului prin îmbinarea instrucţiei cu munca productivă. Formele concrete ale acestei îmbinări se stabilesc în funcţie de profilul instituţiei de înv. superior, de componenţa

studenţilor şi de particularităţile naţionale şi locale.

La înscrierea în instituţiile de înv. superior se va acorda prioritate candidaţilor cu stagiu în munca practică. Este necesară extinderea şi îmbunătăţirea prin toate mijloacele a înv. seral şi fără frecvenţă, prin întărirea instituţiilor de înv. seral şi fără frecvenţă, prin dezv. sistemului de înv. seral şi fără frecvenţă, pe baza instituţiilor de înv. superior cu frecvenţă, prin organizarea de cursuri serale şi fără frecvenţă chiar în marile întreprinderi industriale şi agricole.

Legea prevede o serie de măsuri pentru întărirea bazei materiale a tuturor tipurilor de şcoli.

Reorganizarea sistemului de înv. public are o importanţă uriaşă pentru continua dezv. materială şi spirituală a societăţii sovietice, pentru construirea comunismului în U.R.S.S.

LEGEA SMITH-HEWS — legea cu privire la dezv. înv. profes. inferior şi mediu în S.U.A. (1917). Conform acestei legi, guvernul federal este obligat să aloce în fiecare an statelor sume de bani (în special pentru întreţinerea şi pregătirea profesorilor pentru înv. profes.), cu condiţia ca şi guvernele statelor, la rîndul lor, să aloce sume de bani pentru aceleaşi scopuri.

LEGEA WEBER-FECHNER — lege care stabileşte dependenţa dintre intensitatea excitantului şi senzaţia produsă de el. Potrivit acestei legi, creşterii în progresie geometrică a intensităţii excitantului îi corespunde o creştere în progresie aritmetică a mărimii senzaţiei. Legea Weber-Fechner este valabilă numai pentru excitanţii de intensitate medie şi este inaplicabilă la excitanţii foarte slabi sau foarte puternici.

LEGEA WOOD (1854)—prima lege prin care se stabileşte baza sistemului de înv. din India colonială. În conformitate cu legea Wood se instituie în fiecare provincie un departament al înv. public, condus de un director. În lege se vorbeşte de necesitatea creării unei reţele de şcoli elem. cu lb. de pred. maternă, întreţinute din impozite, se propune introducerea practicii de subvenţionare a şcolilor medii particulare şi de lărgire a reţelei lor; se instituiau 3 universităţi, la Calcutta, Bombay şi Madras; se exprima dorinţa de a se dezvolta înv. pentru femei etc. Multe dintre tezele legii Wood au avut un caracter pur declarativ. Cu toate că după promulgarea legii Wood, departamentele nou organizate ale înv. public au înfiinţat cîteva şcoli elem., mai ales în oraşe şi în localităţile rurale din apropierea oraşelor, numărul acestor şcoli n-a fost prea mare şi deschiderea lor nu a putut compensa prejudiciile provocate de dispariţia treptată a şcolilor comunale indiene, care nu aveau sprijinul guvernului. Ca urmare, la începutul sec. XX, ştiinţa de carte a populaţiei nu se ridicase la un nivel mai înalt decît la începutul sec. XIX. Şi afirmaţiile cu privire la măsurile pentru atragerea fetelor în şc. au avut un caracter pur declarativ. Chiar la începutul sec. XX, numărul de fete din şc. elem. reprezenta numai 2,5%.

LEGI CU PRIVIRE LA FOLOSIREA COPIILOR ÎN FABRICILE DIN ANGLIA — legi pentru folosirea muncii copiilor în ind. Au fost adoptate în urma luptei duse de proletariatul industrial pentru recunoaşterea drepturilor sale. Prin legile din 1802 şi 1819, ziua de muncă a copiilor se

reducea la 12 ore; se interzicea folosirea preadolescenţilor şi copiilor în munca de noapte. Dar, în realitate, aceste legi nu se aplicau. În 1833, sub presiunea luptei revendicative a clasei muncitoare, se adoptă o lege care prevedea că pînă la 13 ani, copiii nu trebuie să muncească mai mult de 9 ore pe zi, iar cei mai mari, 12 ore. Toate muncile de noapte erau interzise copiilor şi preadolescenţilor. Patronii îşi luau obligaţia de a da lucrătorilor mineri cunoştinţe elem. de scris şi citit.

Legea din 1842 interzicea folosirea copiilor pînă la 10 ani în munci subterane, iar în 1847, numărul orelor de muncă pentru copii a fost redus la 6 1/2 ore, iar pentru preadolescenţi, la 10 ore. Celelalte legi, adoptate în a doua jumătate a sec. XIX, n-au făcut altceva decît să precizeze legile adoptate anterior. Legea din 1902 a interzis angajarea în muncă a copiilor mai mici de 12 ani şi a redus ziua de muncă a preadolescenţilor la 9 ore. În prezent nu se primesc în prod. copii sub 15 ani. Legile pentru uşurarea muncii copiilor sînt o cucerire a clasei muncitoare din Anglia.

LEGILE DIN 1817—1819 REFERITOARE LA ÎNVAŢAMÎNTUL PUBLIC DIN LIFLANDA ŞI KURLANDA — documente de stat privind organizarea înv. elem. în reg. baltică a Rusiei. Potrivit acestor legi, în gubernia Kurlanda, trebuia să se înfiinţeze cîte o şc. la 1 000 locuitori de ambele sexe, în fiecare plasă, iar în gubernia Liflanda, la 500 locuitori de sex masculin, precum şi cîte o şc. parohială în fiecare parohie bisericească din gubernie cu 2 000 locuitori de sex masculin. Cheltuielile de întreţinere a şcolilor erau suportate de obştile plăşilor, care se aflau sub controlul moşierilor.

LEHOTSKÝ, Daniel (1759—1840) — pedagog slovac burghez progresist, adept al lui Komensky. În procesul educaţiei acorda o deosebită atenţie dragostei reciproce dintre învăţător şi elevi, încrederii în copil şi respectării lui, exemplului personal al învăţătorului. A propus introducerea înv. obligatoriu pentru toţi copiii de la vîrsta de 7 la 15 ani, fără deosebire de sex şi origine socială. Cerea crearea de institute pentru pregătirea învăţătorilor. Şi-a expus concepţiile pedag. în „Kniha o mudrom a krestanskom vychovávani dietok" („Carte despre educaţia înţeleaptă şi creştinească a copiilor"). Lucrarea „Šlabikár ušči" (Alfabetul mare), care trebuia să devină o mică enciclopedie practică pentru poporul simplu, a rămas needitată.

LEIBNIZ, Gottfried Wilhelm (1646—1716) — celebru filozof idealist german, matematician, jurist, istoric şi diplomat. Acorda o mare atenţie problemelor educaţiei. În lucrarea „Nova methodus docendi discendique juris" (1668) a expus planul de organizare a educaţiei copiilor de nobili. Luînd drept bază schema structurii şcolare a lui Komensky, i-a dat un nou conţinut. A repartizat cel mai mare loc în planul de înv. disciplinelor reale, necesare omului în activ. practică. Leibniz înclina către utilitarism. În domeniul didacticii susţinea ideea de a instrui pe copii prin joc, folosindu-se pe scară largă materialele intuitive. O mare înrîurire a exercitat asupra dezvoltării pedagogiei germane din sec. XVIII teza lui Leibniz potrivit căreia cultura face viaţa omului perfectă. El este iniţiatorul

creării Acad. de şt. prusace din Berlin (1700).

Opere pedag.: „Project de l'éducation d'un prince“ (1693); „Kurzes und wohlgemeyntes Bedenken vom Abgang der Studien und wie denenselben zu helfen“ (1711).

LEMBERG, Raisa Grigorievna (n. 1883) — prof. la Inst. pedag. de stat „Abai“ din Kazahstan (Alma-Ata). Lucrările Raisei Lemberg tratează mai ales probleme din domeniul didacticii. „Metodele de înv. în şcoală“ (1958), „Probleme de metodica lecţiei“ (1957), „Lecţia în şcoala elementară“ (1948), „Practica muncii învăţătorului în primul an de şcoală“ (1927). Lucrările mai vechi tratează probleme legate de înv. general şi profes.

LENIN DESPRE EDUCAŢIE ŞI ÎNVĂŢĂMÎNT — Marele Lenin, continuatorul lui K. Marx şi F. Engels, a dezvoltat în condiţiile epocii imperialismului şi a revoluţiilor proletare învăţătura marxistă despre educ. şi instr. tinerelor generaţii. În lucrările publicate pînă în anul 1917, V.I.Lenin a demascat cu fermitate politica aşa-zis iluministă antipopulară a ţarismului, esenţa reacţionară a „proiectelor“ narodnicilor, concepţiile antimarxiste ale menşevicilor, socialiştilor revoluţionari şi ale altor partide şi grupări, referitoare la rolul înv. în lupta revoluţionară a celor ce muncesc. V.I.Lenin a tratat şi a rezolvat problemele instrucţiei, educaţiei şi şcolii în legătură indisolubilă cu sarcinile revoluţionare, politice, ale proletariatului. Pentru el, aceste probleme nu constituiau un scop în sine, ci erau subordonate luptei de clasă a proletariatului în toate formele ei — economică, ideologică, politică, împotriva autocraţiei, moşierilor şi capitaliştilor. El a elaborat revendicările programatice ale proletariatului în domeniul înv. public, înarmînd prin aceasta clasa muncitoare cu un plan de acţiune concret şi clar. După Revoluţia din Octombrie, învăţătura despre educ. comunistă a căpătat o fundamentare multilaterală în operele lui Lenin. O însemnătate excepţională a avut şi continuă să aibă cuvîntarea sa rostită la al III-lea Congres al comsomolului (2 oct. 1920) care reprezintă un program de educ. comunistă a tineretului în înţelesul cel mai deplin al cuvîntului.

V.I. Lenin a creat teoria revoluţiei culturale ca parte componentă şi inseparabilă a revoluţiei proletare, după cucerirea puterii politice de către clasa muncitoare. Oportuniştilor care strigau pe toate drumurile că Rusia, datorită înapoierii ei economice şi culturale, în comparaţie cu ţările capitaliste înaintate, nu este „coaptă“ pentru socialism, Lenin le răspundea: „Dacă pentru crearea socialismului este necesar un anumit nivel de cultură (deşi nimeni n-ar putea spune care e acest anumit «nivel de cultură»...), de ce n-am putea începe mai întîi cu cucerirea, pe cale revoluţionară, a premiselor necesare acestui anumit nivel, urmînd ca *apoi*, pe baza puterii de stat muncitoreşti-ţărăneşti şi a orînduirii sovietice, să ne punem în mişcare pentru a ajunge cît mai repede celelalte popoare?“ (Lenin, Despre învăţămîntul public, E.S.D.P., 1959, p. 528). Aşa s-a şi întîmplat. Proletariatul rus, cucerind puterea, a lichidat înapoierea culturală de veacuri a ţării. Şi în această acţiune, un rol foarte mare a jucat şc. sovietică.

Încă în ultimul deceniu al sec. XIX, V.I.Lenin a relevat le-

gătura şcolii cu politica claselor dominante şi a demonstrat caracterul ei de clasă. El s-a ridicat hotărît împotriva declaraţiilor ipocrite ale burgheziei, că şc. s-ar afla în afara vieţii, în afara politicii. În realitate—scria V.I. Lenin—, „...burghezia... punea la baza învăţămîntului politica ei burgheză şi căuta să reducă învăţămîntul la rolul de a furniza burgheziei slujitori supuşi şi descurcăreţi..." (Lenin, Despre învăţămîntul public, E.S.D.P., 1959, p. 314).

Tezele ştiinţifice cu privire la caracterul de clasă al educaţiei şi instrucţiei, formulate pentru prima oară de către Marx şi Engels, au fost îmbogăţite de Lenin cu elemente noi, concrete; el a creat o învăţătură unitară despre esenţa de clasă a şcolii burgheze, arătînd că adevărata *şcoală unică* poate fi creată numai după răsturnarea puterii moşierilor şi a burgheziei.

În condiţiile dictaturii proletariatului, şc. se transformă într-o armă a reconstrucţiei socialiste a societăţii. Sarcinile ei se schimbă în mod radical. Scopul şcolii devine educarea unor generaţii capabile să construiască comunismul. După cum arăta Lenin în însemnările „Despre învăţămîntul politehnic", şc. sovietică este chemată să asigure elevilor o pregătire generală şi un orizont politehnic larg şi să educe la tînăra generaţie convingeri comuniste. Cunoştinţele de cultură generală, legate de practică, de construcţia socialistă sînt necesare atît pentru formarea unei adevărate concepţii ştiinţifice despre lume cît şi pentru dezv. tehnicii în prod. modernă. V.I.Lenin cerea ca cunoştinţele însuşite să nu rămînă moarte, ca tinerii care au studiat, de pildă, electricitatea, să ştie să aplice cunoştinţele lor în ind. şi agric.

Lenin îşi reprezenta idealul de educ. numai în îmbinarea instrucţiei cu munca productivă şi a muncii productive cu instr.

El socotea că trebuie să se treacă neîntîrziat la înv. politehnic, să se realizeze imediat ceea ce era posibil în această direcţie. Printre altele el dădea indicaţii ca elevii să viziteze întreprinderile, să execute munci practice, să cunoască bazele producţiei moderne. Şc. de gradul II trebuia să ofere elevilor şi o anumită pregătire profes. La conducerea activităţii elevilor, după părerea lui Lenin, trebuie atraşi ingineri, agronomi şi alţi specialişti. Tezele elaborate de Lenin cu privire la unitatea înv. general, politehnic şi profes. şi la căile de pregătire a elevilor pentru viaţă şi pentru activ. practică reprezintă baza dezvoltării pedagogiei sovietice şi a organizării şcolii sovietice.

V.I.Lenin ne arată totodată că întregul înv., educ. şi instr. tineretului de astăzi trebuie să fie orientate spre însuşirea moralei comuniste, în aşa fel ca tineretul să fie gata să închine munca sa, forţele sale cauzei comune. „Numai printr-o astfel de muncă, tinerii şi tinerele devin comunişti adevăraţi" (Lenin, Despre învăţămîntul public, E.S.D.P., 1959, p. 425).

Este necesar ca tînăra generaţie să fie educată în spiritul patriotismului sovietic şi al internaţionalismului proletar, al atitudinii comuniste faţă de muncă şi faţă de proprietatea obştească, al disciplinei conştiente, al spiritului tovărăşesc şi al altor calităţi necesare personalităţii omului societăţii socialiste.

Patriotismul sovietic este indisolubil legat de internaţionalismul proletar. În opoziţie cu separatismul naţional şi şovinismul propovăduite de burghezie, baza patriotismului sovietic şi a internaţionalismului proletar o constituie recunoaşterea deplinei egalităţi între naţiunile mici şi mari, între popoare, precum şi colaborarea şi ajutorarea reciprocă a oamenilor muncii din toate ţările.

V.I.Lenin spunea că munca comunistă în sensul strict al cuvîntului este o muncă în folosul societăţii, o muncă benevolă, bazată pe înţelegerea conştientă, că a devenit o muncă transformată în deprindere, iar necesitatea ei, o necesitate a unui organism sănătos. O astfel de muncă însă va fi posibilă numai în stadiul superior al societăţii comuniste. Pînă atunci, atitudinea comunistă faţă de muncă se va manifesta în abnegaţia celor ce muncesc, în tendinţa de a ridica necontenit productivitatea muncii, în apărarea proprietăţii obşteşti, în educarea unei atitudini de grijă faţă de aceasta, în lupta împotriva oamenilor care vor să dea statului cît mai puţin şi să smulgă de la el cît mai mult.

Îndeplinirea sarcinilor care stau în faţa statului sovietic impun o disciplină socialistă a muncii. Temelia acesteia o constituie caracterul conştient, intransigenţa faţă de munca de proastă calitate, colaborarea şi ajutorul reciproc. Disciplina socialistă este de fier şi, totodată, cea mai umană. Ea presupune un înalt nivel de organizare, independenţă şi iniţiativă în îndeplinirea sarcinilor trasate.

Aceasta o deosebeşte radical de disciplina muştruluielii şi a supunerii oarbe, caracteristică societăţii capitaliste.

V.I. Lenin socotea că extrem de importantă este realizarea prin educaţie a unui „eroism foarte îndelungat, foarte perseverent, foarte dificil în munca de zi cu zi a maselor“ (Lenin, Despre învăţămîntul public, E.S.D.P., 1959, p. 377).

Relevînd de nenumărate ori că ruptura dintre teorie şi practică reprezintă trăsătura cea mai respingătoare a vechii societăţi, el cerea ca instr. şi educ. să fie legate de participarea activă a tineretului la viaţa societăţii: tineretul trebuie să rezolve zilnic o anumită problemă obştească fie şi cea mai simplă, cea mai neînsemnată. „Una dintre lipsurile fundamentale ale organizării învăţămîntului şi educaţiei în societatea capitalistă a fost faptul că acestea erau rupte de sarcina principală — aceea a organizării muncii... Învăţămîntul avea un caracter scolastic, birocratic, lipsit de viaţă, infectat de influenţe popeşti...“ (Lenin, Despre învăţămîntul public, E.S.D.P., 1959, p. 401).

În educ. şi instr. tineretului, V.I. Lenin acorda o mare însemnătate muncii independente de însuşire a cunoştinţelor, dezvoltării gîndirii creatoare. „... În locul vechii buchiseli, al vechii toceli, al vechiului muştru trebuie să punem priceperea de a ne însuşi întreaga sumă a cunoştinţelor omeneşti şi să ne-o însuşim astfel încît comunismul să nu fie ceva învăţat pe de rost, ci să fie ceva gîndit de voi înşivă...“ (Lenin, Despre învăţămîntul public, E.S.D.P., 1959, p. 417). Fără priceperea de a se descurca singuri în faptele vieţii, de a le înţelege temeinic, elevii nu-şi pot forma convingeri ferme. Lenin nu admitea toceala şi sublinia necesitatea însuşirii temeinice a

faptelor fundamentale, fără de care nu este posibilă o instr. serioasă. „Noi nu avem nevoie de buchiseală, spunea el, dar trebuie să dezvoltăm și să perfecționăm, prin cunoașterea faptelor fundamentale, memoria fiecărei persoane care învață... s-o îmbogățim cu cunoașterea tuturor faptelor fără de care nu poți fi în zilele noastre un om cult“ (Lenin, Despre învățămîntul public, E.S.D.P., 1959, p. 415–416).

V.I. Lenin a arătat importanța educației și instrucției. Ridicîndu-se împotriva scolasticii vechii școli, el considera că unul din neajunsurile ei radicale era superficialitatea, dresajul, bucherismul și era indignat împotriva acelora care „sînt capabili să pălăvrăgească, dar să construiască nu“. În șc. veche se îmbîcseau capetele elevilor „cu un număr infinit de cunoștințe, dintre care 9/10 erau inutile și o zecime denaturate“ (Lenin, Despre învățămîntul public, E.S.D.P., 1959, p. 415).

Cu toate acestea, dezv. cu succes a noii culturi socialiste nu cere negarea culturii din trecut, ci o atitudine critică față de ea și folosirea în interesul clasei muncitoare a tuturor realizărilor vechii societăți; marxismul „... și-a însușit și a prelucrat tot ce a fost mai de preț în dezvoltarea de mai bine de două mii de ani a gîndirii și culturii umane“. (Lenin, Despre învățămîntul public, E.S.D.P., 1959, p. 430).

V.I. Lenin acorda o atenție deosebită profesorilor. În scrisoarea adresată elevilor școlii din Capri încă în anul 1909, el arăta că orientarea politico-ideologică a lecțiilor este lucrul cel mai important în orice șc. și că aceasta este determinată în întregime și exclusiv de către colectivul de lectori.

După Revoluția din Octombrie, în fața școlii sovietice s-au ridicat sarcini culturale gigantice. Educ. și instr. copiilor trebuiau organizate în chip nou, în spiritul ideologiei proletare. Pentru aceasta era nevoie nu numai de înfrîngerea împotrivirii capitaliștilor, ci și de reeducarea politico-ideologică a cadrelor didactice vechi, care prin ideologia lor erau departe de idealurile comuniste. De aceea, V.I. Lenin a chemat partidul, clasa muncitoare să explice cu răbdare esența transformărilor revoluționare înfăptuite, a scopurilor și sarcinilor pe care le pune puterea sovietică în fața înv. public și politica culturală dusă de bolșevici. V.I. Lenin, recomanda profesorilor să nu se limiteze la o activ. pedag. îngustă, ci să se contopească cu întreaga masă a oamenilor muncii. „Sarcina noii pedagogii — scria el — este de a lega activitatea didactică cu sarcina organizării socialiste a societății“ (Lenin, Despre învățămîntul public, E.S.D.P., 1959, p. 301). V.I. Lenin recomanda grijă și o atitudine atentă față de nevoile învățătorului, față de situația lui materială, de felul său de viață și de situația sa juridică, întrucît „învățătorul trebuie ridicat la o înălțime la care nu s-a aflat, nu se află și nici nu se poate afla în societatea burgheză“ (Lenin, Despre învățămîntul public, E.S.D.P., 1959, p. 513).

Învățătura lui Lenin despre educ. și instr. a înarmat partidul, clasa muncitoare și șc. cu o adevărată teorie științifică care a servit ca bază pentru crearea și dezv. pedagogiei sovietice.

Opere: *V. I. Lenin*, Despre învățămîntul public, Articole și cuvîntări, E.S.D.P., 1959.

„LEONARD ŞI GERTRUDA" — roman social-pedagogic în 4 părţi, scris de *Pestalozzi*. Se expun într-o formă artistică căile renaşterii satului elveţian, îndeosebi prin intermediul educaţiei. Eroina romanului, Gertruda, ţărancă din satul Bonnal, îşi învaţă copiii să conducă raţional gospodăria şi, totodată, le dă cunoştinţe elem. şi o educ. moral-religioasă. După modelul acestui sistem de educ. în familie, moşierul filantrop, Arner, organizează cu ajutorul învăţătorului Glüphi, o şc. ideală pentru copiii ţăranilor, strîns legată de interesele copiilor şi care-i pregăteşte pentru munca de mai tîrziu. Romanul „Leonard şi Gertruda", care propovăduia în mod naiv ideea că cei ce deţin puterea sînt chemaţi să se îngrijească de bunăstarea poporului şi de luminarea lui, era foarte apreciat de burghezia contemp. lui Pestalozzi. În anul 1782, Asociaţia economică din Berna a decernat autorului o medalie de aur şi un premiu în bani, iar în anul 1792, Adunarea constituantă a Franţei i-a conferit titlul de cetăţean de onoare al Franţei. Partea întîi a romanului „Leonard şi Gertruda" a apărut în anul 1781, a doua, a treia şi a patra, respectiv în 1783, 1785 şi 1787. Manuscrisul părţii a cincea s-a pierdut după moartea lui Pestalozzi. În Rusia, romanul a fost inclus în „Opere pedagogice alese" (1893). Capitole separate au apărut în „Operele pedagogice alese" editate în 1936.

LEONTIEV, Alexei Nikolaevici (n. 1903) — psiholog sovietic, prof., dr. în şt. pedag., membru activ al Acad. de şt. pedag., iar din 1960, vicepreşedintele acesteia.

Studiază probleme de psih. generală, de psih. copilului şi de psih. pedag. O parte din cercetările sale sînt consacrate problemelor dezvoltării psihicului, precum şi legilor de formare a proceselor psihice şi particularităţilor psihice ale omului. În ultima vreme se ocupă de studiul teoretic şi experimental al problemei aptitudinilor. Este decorat cu medalia „K.D. Uşinski".

Opere: Dezvoltarea memoriei, M.-L., 1931; Restabilirea mişcării, M., 1945 (în colab. cu A.V. Zaporojeţ); Studiu asupra dezvoltării psihicului, M.,1947; Bazele psihologice ale învăţării conştiente, „Izvestia A.P.N. R.S.F.S.R." 1947, seria 7; Natura şi formarea însuşirilor şi proceselor psihice ale omului, „Voprosî psihologhii", 1955, nr.1; Problemele dezvoltării psihicului, M., 1959.

LEPELETIER, Louis-Michel (1760—1793) — militant din perioada marii revoluţii burgheze din Franţa, autorul celui mai democrat plan de luminare a poporului din vremea aceea. Pînă în 1789 a fost preşedintele „Parlamentului" (tribunalul suprem) din Paris. Devenind iacobin convins, a votat pentru executarea regelui şi din această cauză a fost ucis de un monarhist. „Planul de educaţie naţională" alcătuit de Lepeletier a fost adus la cunoştinţa Convenţiunii de către Robespierre în iul. 1793. În acest document se manifesta viu tendinţa de a face şc. accesibilă într-adevăr tuturor copiilor din popor. „Bietul copil! Voi îi oferiţi învăţătură, daţi-i mai întîi pîine", scria Lepeletier. El propunea să se creeze „case de educaţie naţională" — internate, în care băieţilor de la 5 la 12 ani şi fetelor de la 5 la 11 ani „fără nici o deosebire şi fără excepţie să li se facă educaţia socială pe seama republicii". Mijloacele necesare pentru aceasta trebuiau realizate printr-un impozit special, suportat mai ales de cei bogaţi. Lepeletier spera că copiii vor primi o adevărată educ. republi-

cană și vor deveni oameni noi. „Acolo vor cunoaște egalitatea nu ca o teorie abstractă, ci ca un fapt real". Regimul de viață sănătos și simplu, disciplina severă, exercițiile de gimnastică, munca la cîmp și în atelier educă la elevi dragostea pentru muncă și deprinderea de a lucra cu energie și perseverență, le asigură o instrucție multilaterală, educ. cetățenească revoluționară, înlocuirea religiei prin pred. moralei; acestea sînt, după Lepeletier, mijloacele de formare a tinerei generații. Planul lui Lepeletier are și unele laturi utopice: pe calea educației, el nădăjduia să lichideze sărăcia și să atenueze inegalitatea socială. Potrivit acestui plan, Convențiunea a adoptat, în aug. 1793, o hotărîre de compromis prin care se creau „case" în care urmau să se înființeze secții pentru elevii externi. Mai tîrziu și această hotărîre a fost abrogată.

Opere: Plan de educație națională, în cartea „Ideile pedagogice ale marii revoluții franceze", sub red. lui A.P. Pinkevici, M., 1926.

LEPEȘINSKI, Panteleimon Nikolaevici (1868 — 1944) — unul dintre cei mai vechi militanți ai partidului comunist, membru al P.C.U.S. din anul 1898, participant activ la construcția școlii sovietice în primii ani de după revoluție, cadru conducător în Comisariatul Poporului pentru Înv. A participat la elaborarea „*Regulamentului cu privire la școala unică bazată pe muncă*". A fost inițiatorul cunoscutei școli-comună care i-a purtat numele. În postul de locțiitor al comisarului poporului pentru înv. în Republica Turkestan, în anii 1919—1920, a adus o contribuție însemnată la crearea școlii naționale. Lepeșinski a fost, de asemenea, unul dintre organizatorii muncii de cercetare și redactare a Istoriei partidului și a Ajutorului

Roșu Internațional. A condus Muzeul de ist. și Muzeul revoluției, din U.R.S.S.

LERMANTOV, Vladimir Vladimirovici (1845—1919) — metodist în domeniul fizicii, adversar al studierii formal-scolastice a științelor în șc. prerevoluționară, al ruperii școlii de viață. În dezv. gîndirii metodice ruse a jucat un rol de seamă lucrarea sa „Metodica fizicii și menținerea aparaturii în bună stare" (1907), care a devenit carte de căpătîi pentru profesori.

LESHAFT, Piotr Franțevici (1837—1909) — pedagog rus și militant pe tărîm obștesc, anatomist și medic, autorul unui sistem științific de educ. fiz. A adus o mare contribuție la dezv. înv. public din Rusia, mai ales pentru fete. În anul 1905 a organizat șc. superioară liberă, cu o secție pentru muncitori.

În domeniul anatomiei teoretice, Leshaft a elaborat teoria articulațiilor și a tipurilor de

structură a muşchilor în legătură cu funcţiunile acestora, ceea ce a dus la crearea unei ştiinţe de sine stătătoare: *anatomia funcţională*. Leshaft a ajuns la conclu-

zia că se poate exercita o influenţă asupra diferitelor organe ale organismului omenesc prin exerciţii dirijate.

Pe această bază a conceput teoria educaţiei fizice, al cărei principiu este dezv. fiz. şi intelectuală unitară, ceea ce i-a dat putinţa să interpreteze sistemul de exerciţii dirijate nu numai ca mijloc de educ. fiz., ci şi intelectuală, etică şi estetică. Aceasta deosebeşte radical sistemul său de majoritatea sistemelor de educ. fiz. din alte ţări.

După părerea lui Leshaft, educ. fiz. trebuie să dezvolte la om priceperea de a fi stăpîn pe corpul său. Baza educaţiei fizice trebuie să fie mişcările naturale, ca: alergarea, mersul, săriturile, aruncarea, executate în mod conştient şi, în legătură cu aceasta, acorda o mare însemnătate jocurilor de mişcare. Leshaft a jucat un rol important în domeniul educaţiei preşc., punînd, printre altele, bazele primelor solarii pentru copii din Rusia.

Opere: Opere pedagogice alese, vol. I—II, M., 1951—1952.

LESSING, Gotthold Ephraïm (1729—1781) — mare scriitor şi critic german. În operele sale literare şi critice s-a ridicat împotriva absolutismului feudal şi a reacţionarismului bisericii, a luptat pentru o cultură germană autohtonă, progresistă. În „Die Erziehung des Menschengeschlechts" (1780), Lessing interpretează dezv. personalităţii ca fiind o repetare a dezvoltării întregii omeniri. După părerea lui, educ. joacă rolul hotărîtor în dezv. omului şi a societăţii. Ea trebuie să fie mai presus de clasele sociale şi accesibilă tuturor.

LEVITOV, Nikolai Dmitrievici (n. 1890) — psiholog sovietic, prof., dr. în şt. pedag. Primele sale lucrări au fost consacrate psihologiei muncii, iar următoarele lucrări se referă la problemele formării caracterului şi la probleme ale psihologiei vîrstelor (l-a preocupat îndeosebi vîrsta şcolară mare). A abordat problema stărilor psihice. Este autorul unor îndrumătoare metodice de psih. copilului şi de psih. pedag.

Opere: Studii de psihologie pedagogică, M., 1946; Problema stărilor psihice, în „Voprosî psihologhii" nr. 2, 1955; Problemele psihologiei caracterului, M., 1956; Psihologia elevilor de vîrstă şcolară mare, M., 1955; Psihologia copilului şi psihologia pedagogică, Manual pentru institutele pedagogice, M., 1958.

LEWIN, Kurt (1890—1947) — psiholog german. În deceniul 4 a emigrat în S.U.A. A creat o orientare originală în psih. gestaltistă, elaborînd metode pentru

cercetarea experimentală a sferei afectiv-voliţionale a personalităţii. Lewin este şi autorul unei serii de lucrări în domeniul psihopatologiei şi psihologiei sociale.

Opere: A Dinamic Theory of Personality, N. Y.—London, 1935; Resolving Social Conflicts, N.Y., 1948; Field Theory in Social Science, London, 1952.

LIAN ŢI-CIAO (1873—1929) — militant chinez pe tărîm politic, unul dintre conducătorii mişcării liberale reformatoare din China de la sfîrşitul sec. XIX, cunoscut pedagog. A cerut modificarea *sistemului chinezesc de examene de stat*. A fost adept al înv. elem. general şi obligatoriu.

Opiniile pedag. ale lui Lian Ţi-ciao sînt cuprinse în lucrarea „Ţziao iui cijen ţe sî i" (Idei despre politica în domeniul învăţămîntului).

LIBAN — stat în Asia, pe litoralul estic al Mării Mediterane, republică. Teritoriul—10 400 km², populaţia — 1 525 000 locuitori (1957). Dominaţia capitalului străin s-a resimţit în dezv. economică şi culturală a ţării. O însemnată parte a populaţiei este analfabetă. În ţară nu există un sistem unic de şcoli. Alături de şcoli de stat există şcoli particulare, care aparţin unor libanezi sau unor străini. În ţară se resimte lipsa de şcoli şi de învăţători. Conducerea înv. public este centralizată. Grădiniţele de copii sînt, în general, particulare. Şcolile elem. sînt de 5 ani (pentru copiii de la 6 la 11 ani), cele medii, de 7 ani (pentru elevii de la 11 la 18 ani). De asemenea, există şcoli de meserii şi tehnice, şcoli pedag., care, de fapt, sînt şcoli-terminus, precum şi instituţii de înv. superior.

În anul şcolar 1955—1956 existau 699 instituţii preşc., frecventate de 93 436 copii, 1 775 şcoli elem. cu 155 297 elevi (din care 684 particulare cu 52 554 elevi şi 86 străine cu 18 792 elevi), 92 şcoli medii cu 5 136 elevi, din care 89 particulare sau străine cu 4 330 elevi, 33 şcoli tehnice cu 3 376 elevi şi un singur colegiu pedag. cu 205 elevi. La Beirut există 3 universităţi, una de stat (Univ. libaneză), iar celelalte 2 străine: Univ. americană, care este o citadelă a influenţei americane în Orientul apropiat şi mijlociu, şi Univ. iezuită „Sf. Iosif", un centru de propagare a influenţei franceze.

LIBERIA — stat în Africa apuseană, republică. Teritoriul 111 000 km², populaţia — 1 250 000 locuitori (1956). Dominaţia monopolurilor din S.U.A. a avut o influenţă dăunătoare asupra înv. Majoritatea zdrobitoare a populaţiei este analfabetă. În Liberia nu există un sistem unic de şcoli. Alături de şcolile de stat există şcoli particulare, de misionari şi de trib. Potrivit datelor U.N.E.S.C.O., numai 4‰ din populaţie este cuprinsă în diferite tipuri de şcoli. Alocaţiile pentru înv. public sînt derizorii. În anul 1958 reveneau abia 2 dolari pe cap de locuitor.

Formal, înv. elem. este de 8 ani, de la 6 la 14 ani. De fapt, elevii sînt primiţi indiferent de vîrstă, ceea ce face ca din acest p.d.v., compoziţia tuturor gradelor de înv. să fie foarte eterogenă. După absolvirea cls. a VIII-a, elevii pot intra în şc. medie de 4 ani, formal, de la 14 la 18 ani. În anul şcolar 1955—1956 existau 562 şcoli elem. şi medii, dintre care 143 pe lîngă misiunile religioase, 26 de trib şi 21 particulare. Numărul total al elevilor din şcolile elem. şi medii era de 49 772. Studii superioare se pot face la Univ. din Monrovia, în

cele 2 colegii de învățători și în colegiul teologic. În aceste instituții de înv. există un număr foarte mic de stud. (mai puțin de 1% din numărul total al celor ce învață în toate școlile din țară).

LIBERTĂȚI ACADEMICE — dreptul profesorilor din instituțiile de înv. superior, în special de la univ., de a desfășura o activ. didactică și științifică, conducîndu-se după propria lor conștiință, fără îngrădiri din partea bisericii sau a statului, precum și dreptul studenților de a se conduce și de a-și organiza studiile după cum cred de cuviință. În evul mediu, libertățile academice erau prevăzute în privilegiile acordate de biserică sau de conducătorii laici, iar mai tîrziu, în legile statului. Ele aveau un rol progresist, garantînd într-o anumită măsură independența științei față de teologie. În țările capitaliste contemp., libertățile academice nu asigură în nici un fel libertatea efectivă a răspîndirii ideilor progresiste.

LIBIA — stat în nordul Africii, monarhie constituțională care și-a cîștigat independența în dec. 1951. Teritoriul — 1 760 000 km², populația — 1 136 000 locuitori (1957). Stăpînirea capitalului străin s-a reflectat asupra dezvoltării economice și culturale a țării. Procentul de bărbați analfabeți în vîrstă de la 15 ani este de 85%, iar al femeilor este și mai ridicat. Ca urmare a situației materiale grele a oamenilor muncii, a lipsei de localuri pentru școli și de învățători, mai mult de jumătate din copiii de vîrstă școlară rămîn în afara școlii. Alocațiile pentru nevoile înv. sînt neînsemnate. Potrivit datelor U.N.E.S.C.O., în anul 1952 reprezentau 1,4 dolari pe cap de locuitor. Religia exercită o puternică înrîurire asupra școlii. Coranul se predă în șc. ca obiect obligatoriu. În sistemul școlar (adoptat în 1952) intră școli elem. de 6 ani (de la 7 la 13 ani), școli medii de 4 ani, pe baza unui examen de admitere. Înv. profes. (mai ales cel mediu) este slab dezvoltat. Învățătorii sînt pregătiți în centrele pedag., pe baza școlii elem. Din lipsă de învățători, aceștia sînt atrași din alte țări (îndeosebi din cele arabe). În 1956—1957 în Libia existau: 418 școli elem. cu 78 824 elevi, 35 școli medii de cultură generală cu 4 229 elevi; 2 centre pedag. pentru băieți (cu 659 stud.) și 2 pentru fete (cu 210 studente); 5 centre de pregătire tehnică și de pregătire de funcționari administrativi (478 stud.). În Univ. din Libia învățau 71 stud.

LICEE DE FETE — școli medii de cultură generală în Rusia prerevoluționară, înființate conform „*Statutului privitor la liceele și gimnaziile de fete*“ din 1870; se aflau sub conducerea Ministerului Instrucțiunii Publice. Pînă atunci existau numai licee de fete „mariinski“. Înv. era cu plată. Liceele erau frecventate mai cu seamă de fiicele oamenilor înstăriți și erau întreținute de obicei de organizațiile burgheze și de administrațiile autonome ale municipiilor. În liceele de fete se predau: religia, lb. și lit. rusă, ist., geogr., matem., fiz., gospodăria, caligrafia și lucrul manual, limbile franceză și germană. Programa mai includea desenul, muz., cîntul și dansul. După volumul cunoștințelor, liceele de fete erau inferioare celor de băieți (în liceele de fete nu numai că nu se studiau limbile clasice și trigon., dar materia la algebră, geom., lb. rusă și alte obiecte era redusă); numai unele licee particulare de fete se apropiau, ca programă

de studii, de nivelul liceelor de băieți. Între liceele de fete și instituțiile de înv. superior nu exista continuitate; astfel, se vădea tendința de a se limita drepturile femeilor și a le împiedica accesul în școlile superioare. Liceele de fete aveau 8 clase, dintre care 7 de cultură generală, iar a VIII-a pedag.; unele aveau și 2 clase pregătitoare. Absolventele a 7 clase primeau certificatul și titlul de învățătoare, iar absolventele a 8 clase, titlul de institutoare (v. *Institutor*).

În 1915 existau în Rusia 913 licee de fete.

LICEELE DE FETE MARIINSKI — școli medii de cultură generală pentru fete, aparținînd *Departamentului instituțiilor împărătesei Maria*. Au fost create în 1862 din fostele școli „mariinski" pentru fete și aveau 7 clase. Nu se deosebeau prea mult prin planurile și programele lor de liceele de fete din cadrul Min. Instrucțiunii Publice, însă dădeau un volum mai mic de cunoștințe. În anul 1911 existau 35 licee mariinski de fete, în care învățau peste 16 000 eleve, îndeosebi din păturile avute ale populației.

LICEE MILITARE — școli medii-internat de cultură generală pentru copiii claselor înstărite. În Rusia au fost create sub influența creșterii mișcării sociale din 1863, înlocuind liceele militare vechi (corpurile de cadeți), care stîrniseră nemulțumiri în opinia publică, datorită disciplinei prea severe și programei de înv. limitate. Liceele militare aveau 7 cls. Cea mai mare parte a elevilor erau interni, întreținuți de stat. Se predau lb. rusă și limbi străine, matem., ist., cosmografia, ist. naturală și fiz. Se acorda o atenție deosebită dezvoltării fizice și activităților în afara clasei (lectură, desen, cînt, excursii, lucru manual, jocuri etc.) Cei care absolveau liceele militare aveau precădere la admiterea în școlile militare de ofițeri. Printre profesorii liceelor militare a fost un grup numeros de adepți și continuatori ai lui Ușinski, ceea ce a influențat pozitiv asupra dezvoltării metodelor de înv. și educ. În 1882, în timpul reacțiunii, liceele militare au fost considerate instituții liberale și restructurate în licee-corpuri de cadeți. În timpul revoluției din febr. s-a luat hotărîrea de a transforma din nou corpurile de cadeți în licee militare. Această hotărîre nu a fost adusă la îndeplinire.

LICENȚIAT (lat. *licentiatus*) — inițial, în universitățile evului mediu, persoană care avea dreptul să țină lecții (licentia docendi) după ce a promovat examenele corespunzătoare, dar care nu a susținut încă disertația de doctorat. Se păstrează ca grad științific și astăzi în unele universități din Franța, Elveția și Finlanda.

LICEU (lb. rusă = *ghimnazia*; grec. γυμνάσιον — în Grecia veche șc. publică de educ. fiz., cît și loc de adunare a filozofilor și oamenilor de știință) — șc. medie care dă o cultură umanistică și pregătește pe elevi mai ales pentru intrarea în univ. Liceele pot fi clasice sau reale. În unele țări poartă denumirea de licee, în altele, de colegii.

Cel dintîi liceu clasic a fost cel înființat de Sturm la Strasburg (Germania) în 1538. În această șc., studiul formal al gramaticii limbilor clasice, învățarea pe de rost, mecanică, a textelor clasice, imitarea oarbă a lui Cicero constituiau o parodiere a adevăratei culturi umanistice. În sec. XIV-XVI se înființează în Anglia, pentru copiii aristocraților, „școli

gramaticale publice", în care obiectele principale de înv. erau limbile greacă și latină. La începutul sec. XIX, în Franța, administrațiile locale înființează licee și colegii în care se studiază lb. lat. și matem. După revoluția din 1830, administrațiile locale, în interesul dezvoltării industriale a țării, lărgesc pred. disciplinelor reale în unele colegii.

În Germania, sub influența neoumanismului și a mișcării naționale din 1816, s-a introdus un nou plan de studiu în licee, după care obiectele principale de înv. erau limbile lat., grec. și germ. și matem.

Noile cerințe, legate de dezv. industriei, dau naștere la o luptă între „clasiciști", care apărau vechea structură a liceului ca șc. a limbilor clasice, și „realiști", care stăruiau pentru includerea în planul de studii a disciplinelor reale, mai ales a științelor naturii. Potrivit regulamentului din 1858, în Germania au luat ființă licee reale de prima categorie cu o durată de 9 ani, în care se studia și lb. lat., dar care nu dădeau absolvenților dreptul de a intra la univ. La sfîrșitul sec. XIX și începutul sec. XX, în Anglia, ca și în alte țări, înv. clasic a fost restrîns întrucîtva chiar și în „*Public schools*", dar mai cu seamă în școlile particulare și în cele aparținînd administrațiilor locale. În Germania, spre sfîrșitul sec. XIX s-au creat diferite categorii de școli medii: *a)* licee cu un program ceva mai dezvoltat de limbi moderne și discipline reale, pe seama limbilor greacă și latină, cărora totuși li se rezervau, ca și înainte, majoritatea orelor de studiu; *b)* licee reale numai cu lb. lat. și un program mai dezvoltat de științe reale și limbi moderne (pregătea elevii pentru intrarea în școlile superioare speciale); *c)* școli reale superioare, fără limbile clasice. În Franța, liceul real a provocat obiecțiuni serioase din partea societății burgheze. Apărînd clasicismul, cercurile conservatoare susțineau că „misiunea învățămîntului mediu este de a forma pătura selectă, diriguitoare a societății". De la reforma lui Leygues (1902), înv. mediu a fost împărțit în 3 categorii: *a)* pentru elevii de 11—15 ani, cu 2 secții — cu și fără limbi clasice; *b)* pentru elevii de 15—17 ani, cu 4 secții; *c)* pentru cei de la 17 la 18 ani, cu secții de fil. și matem. În S.U.A. existau școli medii clasice și reale, cît și școli care îmbinau pregătirea de cultură generală cu cea profes. de diferite categorii (industrială, agricolă etc). În țările capitaliste există și acum licee. Ca și înainte, ele sînt aproape inaccesibile muncitorilor din cauza lipsei de continuitate dintre șc. elem. și cea medie și din cauza taxelor școlare ridicate.

În *țările de democrație populară*, liceul a rămas ca o verigă organică a școlii unice, organizată pe principii socialiste. Pînă la reorganizarea sistemului de înv. public, în aceste țări, înv. liceal se prezenta astfel: în R.P. Polonă exista liceul de 4 cls., care forma cursul superior al școlii unice de cultură generală de 11 ani. În R.S. Cehoslovacă exista liceul ca șc. de cultură generală de gradul III, cu o durată de 4 ani (între 15 și 19 ani). În șc. medie de cultură generală (de 11 ani), lb. lat., în ultimele 4 cls., și lb. grec., în ultimele 2 cls., erau obiecte facultative. În R.P. Bulgaria, liceele care erau totodată și școli profes., cu o durată de 4—5 ani, dădeau elevilor, în

afară de înv. de specialitate, şi o bună pregătire teoretică, suficientă pentru intrarea în şcolile superioare. Liceele în R.P. Ungară (ultimii 4 ani ai şcolii medii de cultură generală) aveau 2 secţii: secţia umanistică, cu lb. lat. şi o lb. modernă, şi secţia reală, cu limbi moderne şi un număr mărit de ore de matem. şi fiz. Bineînţeles, liceul în ţările socialiste nu mai are caracterul formalist, scolastic al liceului din ţările capitaliste.

În Rusia, pînă la începutul sec. XIX erau numai 3 licee: la Petersburg, Moscova şi Kazan. Reforma înv. de la începutul sec. a dat impuls dezvoltării liceului. Potrivit Regulamentului din 1804, liceul avea drept scop să pregătească elevii pentru univ., predîndu-le „cunoştinţele necesare unei persoane bine crescute" etc. În liceu se primeau fără examen absolvenţii şcolii elem. judeţene din orice pături sociale. Planul de studii era extrem de enciclopedic. În 1809, în ţară erau 32 licee.

În perioada reacţiunii (după 1815), din programul liceelor s-au eliminat ştiinţele „de liberă cugetare" (fil., ec. pol., dreptul), care au fost înlocuite cu religia şi greaca şi s-au introdus restricţii de clasă. Conform Regulamentului din 1828, liceul era destinat copiilor de nobili şi de funcţionari. Durata înv. era de 7 ani. În liceu s-a introdus un regim birocratic-poliţist, regulamentul militar şi o disciplină de cazarmă, se aplicau frecvent pedepse corporale, s-a întărit spionajul, cenzura etc.

Dezv. capitalismului cerea oameni cu studii de şt. nat., de aceea, în 1852 se stabilesc 3 categorii de licee: 1) licee în care se predau şt. nat. şi dreptul; 2) licee în care se preda dreptul; 3) licee în care se preda lb. greacă. Prin introducerea dreptului, guvernul îşi propunea să întărească educ. tineretului în spiritul devotamentului faţă de autocraţie. În 1863, liceele de cadeţi au fost transformate în *licee militare*, care au existat pînă în 1882. Regulamentul din 1864 fixa 3 categorii de licee cu 7 clase: liceul clasic cu limbile grec. şi lat., liceul clasic numai cu lb. lat. şi liceul real. În liceul clasic, şt. nat. ocupau un loc modest. În cel real, unde limbile clasice nu se studiau, şt. nat. se predau mai pe larg. Totuşi, certificatul de absolvire a liceului real nu dădea dreptul de a intra la univ. Din 61 de licee, numai 16 au devenit licee reale. Ministrul înv., *D. Tolstoi*, şi acoliţii săi — publicistul *Katkov* şi directorul liceului clasic, *Leontiev*, considerau slăbirea clasicismului drept una din cauzele „nihilismului", care bîntuia în rîndurile tineretului, iar studiul limbilor clasice, ca cel mai bun mijloc pentru distragerea tineretului de la problemele politice şi problemele „universului material".

În 1871 a apărut un nou regulament, prin care se stabilea un singur tip de liceu — liceul clasic, cu o durată de 8 ani, în care se predau limbile lat. şi grec. Pentru studiul limbilor clasice se consacra 41,2% din întregul timp de studii. Elevii pierdeau multe ore cu studiul gramaticii, cu exerciţiile scrise şi traducerile din lb. rusă în lb. lat. şi grec. *(extemporalia)*. Erau împovăraţi cu studierea subtilităţilor gramaticale, dar bogăţia, adîncimea conţinutului şi frumuseţea artistică a literaturii clasice le scăpa cu totul. Toate celelalte obiecte: lb. rusă, lit., ist., geogr. şi mai ales şt. nat. erau pe planul al doilea. Deşi reforma din 1871

provocase o mare nemulţumire în soc. şi era caracterizată drept un „coşmar clasic care apasă şi seacă minţile elevilor", în deceniul 9, pe timpul ministrului *Delianov*, înv. liceal devine şi mai puţin accesibil oamenilor muncii. Drept consecinţă, în 1895, numai copiii nobililor şi funcţionarilor, în afară de cei ai altor pături privilegiate, reprezentau 56,4% din numărul total de elevi.

Datorită presiunilor burgheziei, interesată în dezv. industriei, la sfîrşitul sec. XIX şi începutul sec. XX se fac încercări de reorganizare a liceului clasic. În 1901 se promulgă o lege care reduce considerabil numărul de licee clasice cu lat. şi grec., dispune începerea studiului limbii lat. în cls. a III-a în loc de cls. I şi desfiinţează *extemporalia*. Totuşi, liceul păstrează o tendinţă umanistică pronunţată. După planul şcolar din 1914, pentru obiectele umanistice se destinau 138 ore lunar, pentru matem., fiz., şt. nat. şi geogr., 62 ore, chimie nu se studia de loc. Ca şc., liceul a fost desfiinţat în R.S.F.S.R. în 1918.

LICEU (lb. rusă=*liţei*; grec. λύκειον — denumirea crîngului din jurul templului lui Apollon din Lykeia, în apropiere de Atena, unde, în antichitate, se afla unul dintre cele 3 gimnazii — lykei) — instituţie de înv. mediu de cultură generală în Franţa şi în alte ţări. În Rusia prerevoluţionară, liceul (liţei) era o instituţie de înv. privilegiată, de castă, pentru copiii nobililor, care îi pregătea ca viitori funcţionari superiori în toate departamentele şi în special pentru serviciul în cadrul Ministerului de Interne. Primul liceu în Rusia a fost *Liceul „Alexandru I" din Ţarskoe Selo* înfiinţat în anul 1811. În Odesa, din inţiativa ducelui A.E. Richelieu, a fost fondat în anul 1817 *Liceul Richelieu*, pe baza căruia s-a format ulterior *Universitatea din Odesa*. La Nejin (Ucraina), din fondurile cneazului A.A. Bezborodko a fost fondat în anul 1832 *Liceul din Nejin*, transformat ulterior în inst. de ist.-filol. Existau, de asemenea, licee la Iaroslavl, Moscova şi în alte oraşe. După victoria Revoluţiei din Octombrie, o dată cu lichidarea privilegiilor de castă, liceele au fost desfiinţate.

LICEUL ACADEMIC — primul liceu din Rusia, înfiinţat în 1726 pe lîngă Acad. de Şt., în scopul de a pregăti pe tineri pentru *Univ. academică*. Materiile principale de înv. erau: lb. lat., lb. germ., aritm., geom., geogr., desenul ş.a. După înfiinţarea liceului militar pentru fiii de nobili (1731), copiii acestora nu se mai înscriau în liceul academic şi numărul elevilor a început să se completeze cu fii de soldaţi, de mici funcţionari şi meşteşugari străini. La începutul sec. XIX a fost desfiinţat.

LICEUL „ALEKSANDRU I" DIN ŢARSKOE SELO — instituţie de înv. superior privilegiată, cu caracter închis, pentru pregătirea copiilor aristocraţiei ruse, în vederea numirii lor în funcţii înalte de stat. Liceul a fost înfiinţat la 19 oct. 1811. În 1844 a fost mutat din Ţarskoe Selo la Petersburg şi i s-a dat numele de liceul „Aleksandru I". Planul de înv. şi structura liceului au fost schimbate de cîteva ori. La început, liceul avea 4 cls., cu durata de studii de un an şi jumătate în fiecare cls. Conform regulamentului din 1848, cursul şcolar se împărţea în 2 etape: o etapă pregătitoare şi o etapă de absolvire, fiecare etapă avînd cîte 3 cls. cu durata

de studiu de 1 an (cls. VI-IV erau pregătitoare, cls. III-I erau cls. de absolvire). În 1877 au fost introduse 6 cls., cu durata de studiu de 1 an pentru fiecare cls.: cls. inferioare corespundeau claselor superioare ale liceului (şc. medie), iar cele 3 cls. superioare corespundeau univ. Elevii studiau şt. juridice, lit., ist., muz., scrima ş.a. În timp de 100 de ani au absolvit liceul 1818 elevi, între care: A.S. Puşkin, V.K. Kühelbeker, I.I. Puşcin, A.A. Delvig (prima promoţie de absolvenţi din 1817), L.A. Mei, M.E. Saltîkov-Şcedrin, filologul I.K. Grot. Cei mai remarcabili profesori din epoca lui Puşkin au fost: N.F. Koşanski, A.P. Kuniţîn, I.K. Kaidanov, mai tîrziu, I.I. Karţov. Liceul a fost desfiinţat în 1918.

LICEUL DE ŞTIINŢE JURIDICE „DEMIDOV" (din Iaroslavl) — instituţie de înv. juridic superior subordonată Univ. din Moscova. A fost înfiinţat în 1803 de P.G. Demidov, un mecena din Iaroslavl, descendent din familia vestiţilor proprietari de mine din Ural. Iniţial, liceul de şt. juridice „Demidov" a funcţionat sub denumirea de „şcoală de ştiinţe superioare" (1803 — 33), apoi, sub denumirea „liceul Demidov" (1833—70), în care se făcea o instruire juridică şi financiară. Pe atunci, ciclul ştiinţelor financiare cuprindea cunoştinţe de ec. şi administraţie. În 1846 — 48, cursul acesta a fost predat de K.D. Uşinski. Prin regulamentul provizoriu din 1868 (definitivat în 1874), acest liceu s-a transformat într-o instituţie de înv. superior juridic, cu o durată de studii de 4 ani. Programa de studii era aceeaşi cu cea a facultăţilor juridice ale universităţilor. Începînd din 1872, liceul a editat „Analele institutului juridic Demidov" (Vremennik Demidovskogo iuridiceskogo liţeia), din 1886 — „Bibliografia juridică" (Iuridiceskaia bibliografia), iar în 1908 — „Însemnări juridice" (Iuridiceskie zapiski). În 1896 a luat fiinţă, pe lîngă liceu, „Asociaţia juridică". În 1918, liceul de şt. juridice „Demidov" a fost transformat în Univ. din Iaroslavl, reorganizată ulterior în Inst. pedag. din Iaroslavl.

LICEUL DIN KREMENEŢ — aşezămînt şcolar de cultură generală, înfiinţat de către *Tadeusz Czacky*, în anul 1805, în oraşul Kremeneţ, pe baza gimaziului din Jitomir, în scopul răspîndirii culturii poloneze în rîndul populaţiei ucrainene şi pregătirii de funcţionari şi specialişti în Volînia. Liceul se afla în subordinea Min. Instrucţiunii, avea mulţi elevi (700 în anul 1812) şi după compoziţia lor socială era eterogen. Era o instituţie bine organizată, cu un program de înv. larg şi cu o orientare profes. a procesului instructiv. Pe lîngă cîteva limbi, matem., logică, ist., geogr., fiz., chimie, lit., se studia astron., agron., anat., fiziol., med. veterinară, bibl. În liceul din Kremeneţ existau numeroase cabinete, o grădină botanică, un observator astronomic, o mare bibliotecă; profesorii desfăşurau o bogată activ. de cercetare ştiinţifică, editau reviste. Fondatorul liceului, T. Czacky, deşi avea o concepţie limitată oarecum din p.d.v. naţional, a fost un militant al ped. progresiste, adept al înv. democratic realist şi a exercitat o influenţă binefăcătoare asupra activităţii liceului.

După insurecţia din anii 1830—1831, la care luase parte şleahta din Volînia şi cea poloneză, liceul a fost închis şi redeschis

abia peste 90 de ani (în 1920), sub formă de complex de instituții școlare, de la grădinița de copii pînă la inst. pentru învățători. O dată cu eliberarea regiunilor Ucrainei de apus de sub stăpînirea panilor polonezi, în 1940, pe baza liceului din Kremeneț, a fost înființat inst. de învățători, reorganizat în 1952 în inst. pedag.

LICEUL DIN NEJIN — renumită instituție de înv. din Ucraina. Înființată în anul 1820, cu fondurile puse la dispoziție de cneazul A. A. Bezborodko. Profilul liceului s-a modificat de cîteva ori: între 1820 și 1832 a fost liceu de tip superior; între 1832 și 1840, liceu de fizico-matematici; între 1840 și 1875, liceu juridic; între 1875 și 1920, inst. de ist. filol., din anul 1920, inst. pedag. Printre absolvenții liceului a fost și N. V. Gogol, al cărui nume îl poartă din anul 1939.

Studențimea înaintată și cadrele didactice progresiste ale liceului au participat la mișcarea de eliberare, la evenimentele celor trei revoluții ruse. Studentul S. V. Sivkov a fost primul președinte al Comitetului revoluționar din Nejin.

LICEUL DIN REVEL — cel mai vechi liceu din Rusia. A fost înființat de guvernul suedez în anul 1631 în orașul Tallin.

Limba de pred. era lat. În anul 1804, el a fost transformat în liceu gubernial cu pred. în lb. germ. Din anul 1887, pred. s-a făcut în lb. rusă.

În Estonia burgheză, liceul de la Revel se numea liceul „Gustav Adolf“. În prezent, în locul fostului liceu de la Revel, funcționează șc. medie nr. 1 din Tallin, unde înv. se desfășoară în lb. estonă.

LICEUL MILITAR DE MARINĂ — instituție de înv. care pregătea ofițeri și specialiști pentru flota maritimă rusă. La sfîrșitul anului 1715, clasele de navigație ale *școlii de șt. matematice și navigație de la Moscova*, transferate la Petersburg, au primit denumirea de Acad. Maritimă. Elevii Academiei studiau: aritm., geom., trigon. plană și sferică, navigația, astron., geogr., precum și șt. artileriei și arta militară. Ei făceau practică pe vasele flotei ruse din Marea Baltică și Marea Nordului, precum și peste hotare — în Anglia, Olanda, Italia, Spania, Franța. În timpul lui Petru I, cursurile Academiei au fost urmate de mulți nobili ruși. După moartea lui Petru I, importanța ei a scăzut, îndeosebi datorită organizării în anul 1731 a Liceului militar (de infanterie), care se bucura de anumite privilegii pentru nobili. Pentru a egala în drepturi aceste instituții de înv., Acad. maritimă a fost denumită Liceu militar de marină. Dintre absolvenții acestui inst. de înv. s-au ridicat cei mai de seamă oameni ai flotei ruse. Pe baza Liceului militar de marină s-a creat Șc. superioară maritimă „M.V. Frunze“, decorată cu Ordinul Steagul Roșu, Ordinul Lenin și Ordinul Ușakov.

LICEUL „RICHELIEU“ — instituție de înv. mediu, de tip închis, superior. Înființată la Odesa în anul 1817 din inițiativa fostului general guvernator al ținutului Novorossiisk, ducele A. E. Richelieu. Liceul pregătea funcționari pentru diferite ramuri de activ. Pred. se făcea în limbile fr. și rusă. Liceul Richelieu era bine înzestrat și era considerat ca una din cele mai bune instituții de înv. aristocratice din Rusia. În anul 1865, din inițiativa

lui N. I. Pirogov, epitropul districtului de înv., s-a înființat pe baza acestui liceu *Universitatea din Odesa*.

LICEUL UNIVERSITĂȚII DIN MOSCOVA — instituție de înv. mediu, creată din inițiativa lui Lomonosov pe lîngă Univ. din Moscova, în 1755. Liceul a avut la început 2 secții: una pentru nobili și alta pentru funcționărime, în care se predau limbile rusă, lat. și limbile moderne, aritm. și geom., geogr., fil. și logica. Planul de înv. al liceului era cel prevăzut de „regulamentul" lui Lomonosov. Liceul pregătea candidați pentru admiterea în univ., fără de care, scria Lomonosov, „universitatea este ca un ogor fără semințe". După incendiul din 1812, liceul n-a mai fost restaurat.

LICEU MILITAR (corp de cadeți) (lb. fr. *cadet* — mai tînăr) — instituție de înv. mediu militar, de tip închis, în Rusia prerevoluționară și într-o serie de state străine, creată în vederea pregătirii tinerilor nobili pentru cariera militară, cu obținerea gradelor de ofițer sau în vederea intrării în școlile militare. A apărut pentru prima dată în Prusia în sec. XVII. În Rusia, corpurile de cadeți au început să se înființeze după anul 1731. În 1863 au fost reorganizate în *licee militare* (reale), iar începînd din 1882 s-a revenit la vechea lor situație. În preajma anului 1917, în Rusia erau 29 corpuri de cadeți cu 9 000 elevi.

Corpurile de cadeți (liceele militare) aveau 7 cls., cu o instruire medie reală și o pregătire fiz. și militară. Pînă la reorganizarea în licee militare propriu-zise, aceste școli pregăteau gradele inferioare de ofițeri, mai tîrziu au devenit școli medii pregătitoare pentru școlile militare, păstrînd numai obiectele de cultură generală: limbile rusă, fr. și germ., matem., geogr., cosmografia, ist., religia, șt. nat. etc. Elevii corpurilor de cadeți erau interni și bursieri ai statului. Timpul în afara orelor de înv. era consacrat gimnasticii, diverselor jocuri, instrucției de front, scrimei, dansului, cîntului, muzicii, muncii manuale. Vara, cadeții trăiau în tabere.

Elevii din corpurile de cadeți erau educați în spirit monarhic și religios. Opinia publică înaintată din Rusia și-a exprimat deseori dezaprobarea în ceea ce privește caracterul limitat al programei de înv. din corpurile de cadeți și spiritul cazon, de muștruluială militară care domnea în ele.

LICHIDAREA ANALFABETISMULUI — una dintre verigile cele mai importante ale revoluției culturale din U.R.S.S. Țarismul a lăsat ca moștenire un analfabetism de masă în rîndurile populației. Potrivit recensămîntului din 1897, în țară existau numai 27% știutori de carte. Femeile știutoare de carte reprezentau 13,1%. La periferiile imperiului, în regiunile naționale, era un analfabetism total. Folosind aceste date, V. I. Lenin scria că o asemenea „... abrutizare a maselor populare, îndeosebi a țăranilor, nu este întîmplătoare, ci *inevitabilă* în condițiile asupririi de către moșieri..." (Opere, vol. 19, E.S.P.L.P., Buc., 1957, p. 123). În jurul anului 1917, situația analfabetismului era aproape aceeași.

După victoria Revoluției din Octombrie, partidul comunist și puterea sovietică au luat cele mai energice măsuri în vederea lichidării analfabetismului. De îndată

au început să se creeze școli pentru neștiutorii de carte. La 26 dec. 1919, Consiliul Comisarilor Poporului a emis un decret semnat de Lenin, în care se spunea: „În scopul de a oferi întregii populații a Republicii posibilitatea de a participa conștient la viața politică a țării, Consiliul Comisarilor Poporului hotărăște: 1) Întreaga populație a Republicii în vîrstă de la 8 pînă la 50 de ani, care nu știe să citească și să scrie, este obligată să învețe carte în limba maternă sau rusă, după dorință. Acest învățămînt se desfășoară în școlile de stat existente, cît și în cele care vor fi înființate pentru populația analfabetă, potrivit planului Comisariatului Poporului pentru Învățămînt". Guvernul sovietic a creat *Comisia unională extraordinară pentru lichidarea analfabetismului* și comisii extraordinare locale în gubernii, județe și plăși. Organizațiile de partid, sovietice, sindicale și diferite alte organizații obștești au desfășurat o intensă muncă timp de mai mulți ani în vederea realizării practice a sarcinii de lichidare a analfabetismului.

Mase de oameni ai muncii, la început în vîrstă de la 16 la 35 ani, apoi grupuri mai vîrstnice ale populației pînă la 50 ani, au fost atrase în școlile de alfabetizare. În primul an după apariția decretului leninist cu privire la înv., au fost cuprinși în școlile de alfabetizare aprox. 1 000 000 de oameni. Se desfășura o largă agitație pentru lichidarea analfabetismului. În anul 1923 s-a creat sub președinția lui M.I. Kalinin asociația *„Jos analfabetismul"*. În mai 1929, C.C. al P.C. (b) al Uniunii Sovietice a adoptat o hotărîre specială, „Despre munca de lichidare a analfabetismului", care schița organizațiilor de partid, sovietice și obștești un larg program de luptă pentru însușirea științei de carte de către toți oamenii muncii. A început *marșul cultural*, care a atras sute de mii de oameni în munca activă de lichidare a analfabetismului. În anul 1930 au fost instruiți 10 500 000 analfabeți.

Calitatea înv. se ridica necontenit. În locul „punctelor de lichidare" de 3 luni, care existau în prima etapă a activității de lichidare a analfabetismului, s-au organizat școli de alfabetizare cu un curs de 10 luni, care dădeau cunoștințele a 2 ani de șc. elem. Ulterior, absolvenții urmau școli special create pentru cei cu puțină știință de carte, în care își însușeau instrucțiunea elem. completă. În anul 1937, în aceste școli erau cuprinși 4 300 000 oameni. O uriașă însemnătate a avut-o introducerea în anul 1931 a înv. elem. general și obligatoriu în întreaga țară.

În anul 1936, Consiliul Comisarilor Poporului al U.R.S.S. și C.C. al P.C. (b) au adoptat hotărîrea cu privire la lichidarea totală a analfabetismului, în anii 1936—1937, în rîndurile tuturor oamenilor muncii sub 50 ani. Ca urmare a îndeplinirii acestei hotărîri, U.R.S.S. a devenit în mod practic prima țară în care analfabetismul a fost integral lichidat.

LI DA-CIJAO (1888—1927)—pedagog comunist chinez, unul dintre primii propagatori ai marxismului în China. A criticat cu vehemență sistemul feudal de instr., a militat pentru un înv. accesibil maselor largi populare din China și în primul rînd țărănimii. În procesul de instruire a țăranilor, arăta el, trebuie să li se explice esența imperialismului, necesita-

tea alianţei dintre muncitori şi ţărani, situaţia claselor în soc. A criticat lozinca enunţată de burghezie în scopuri demagogice, „democratism şi învăţămînt", arătînd că această lozincă nu poate fi înfăptuită decît prin lupta de clasă şi după desfiinţarea dominaţiei burgheze.

LIEBKNECHT, Karl (1871—1919) — unul dintre conducătorii aripii stîngi a social-democraţiei germane şi unul dintre creatorii

Partidului Comunis t din Germania, organizator şi c onducător al mişcării tineretului s ocialist german şi internaţional. I ntr-o serie de cuvîntări a susţinut ideea că partidul clasei muncito are trebuie să conducă organiza tiile de tineret, educîndu-le în s piritul socialismului şi al internaţio nalismului, că activ. organizaţ iilor de tineret nu trebuie să se m ărginească la munca sindicală şi culturală, aşa cum afirmau opo rtuniştii. Liebknecht lega educ. socialistă de lupta împotriva războaielor imperialiste: „Educaţia tineretului înseamnă educaţia împotriva militarismului". El arăta că în munca de educare antirăzboinică a tineretului, părinţii, şi îndeosebi mamele, au rolul principal.

Opere: Militarismul şi antimilitarismul în lumina mişcării internaţionale a tineretului muncitor, P., 1921.

LIEKNIS, Jan (1883—1941) — istoric al pedagogiei, revoluţionar leton. În anul 1919, în perioada puterii sovietice, a condus secţia de înv. public a Comitetului Executiv al Sovietului Orăşenesc şi Judeţean Riga. În 1934, după instaurarea dictaturii fasciste, a fost izgonit din şc., ca învăţător cu idei revoluţionare şi autor de manuale progresiste. În anul 1940, o dată cu proclamarea puterii sovietice, Lieknis a fost numit ministru adjunct al înv. în guvernul popular, iar apoi a condus direcţia generală şcoli. În acelaşi timp a condus Inst. de ist. a Letoniei, care a pregătit pentru editare, cu participarea sa efectivă, un manual şi o antologie de ist. A fost ucis de ocupanţii germani fascişti.

LIETZ, Herman (1868—1919) — pedagog german burghez. A fost prof. la Jena şi în „noua şcoală" din Abbotscholm. Începînd din anul 1898, a înfiinţat instituţii educative săteşti (Landerziehungsheime) de tipul „şcolilor noi" la Ilsenberg, Haubind, Biberstein, în care copiii din familiile mai avute primeau o pregătire multilaterală.

Participarea elevilor la munca agricolă, meşteşugărească, artistică şi ştiinţifică, precum şi educarea lor în spirit naţionalist aveau scopul de a pregăti

Scanned with OKEN Scanner

dintre ei pe viitorii conducători pentru ind., aparatul de stat ş.a.m.d.

LIGA FRANCEZĂ A ÎNVĂŢĂMÎNTULUI (Ligue Française de l'Enseignement) — organizaţie obştească, creată în anul 1866 de Jean Macé în scopul de a sprijini toate iniţiativele particulare pentru răspîndirea înv. laic şi a instrucţiei în sînul maselor populare. Născută din ideologia radicalismului burghez şi a anticlericalismului sec. XIX (Gambetta şi Jules Ferry au avut legături personale cu această Ligă), Liga franceză a înv. a jucat un rol important în mobilizarea opiniei publice pentru sprijinirea legilor din 1881—1882, care introduceau în Franţa şc. laică obligatorie; pe cererea pentru sprijinirea acestei legi, Liga a strîns 1 267 267 semnături. În 1881, Liga a fost reorganizată şi dintr-un centru de coordonare a activităţii unor persoane din diferite localităţi a devenit o federaţie a comitetelor locale, care-şi propunea să stimuleze caracterul laic al înv., să răspîndească cultura prin crearea de biblioteci populare, să organizeze tabere şi colonii de vară, să creeze case de ajutor reciproc în şcoli etc.

În 1881, Liga avea 373 asemenea comitete, iar în 1909, 4 122 comitete cu 800 000 de membri. Din 1881, Liga îşi ţine congresele regulat; în 1957 s-a ţinut al LXVIII-lea congres, care a înregistrat 17 892 comitete locale cu 1 400 000 membri. În prezent, Liga continuă să ducă o bogată activ. extraşcolară, să lupte, deşi inconsecvent şi în întregime în limitele programelor partidelor burgheze de stînga, împotriva presiunii forţelor clericale asupra şcolii franceze. Organul principal al Ligii este rev. „L'action laïque", care apare din anul 1902.

LIGA ÎNVĂŢĂMÎNTULUI — organizaţie obştească cu orientare liberal-burgheză, care avea drept scop să dezbată teoretic problemele înv. şi să contribuie la dezv. şcolilor. A fost creată în 1906 la Petersburg şi avea mai multe filiale în oraşele mari din Rusia. În mod deosebit s-a remarcat, prin activ. ei, filiala din Moscova. În conducerea Ligii înv. intrau pedagogi de frunte şi militanţi pe tărîmul înv., ca: *G. A. Falbork*, *A. A. Manuilov*, *F. F. Oldenburg*, *N. I. Kareev* ş.a. În anul 1907, Liga a fondat la Petersburg *Acad. pedag.*, a elaborat şi a prezentat Dumei de Stat un proiect de lege şcolară, care prevedea introducerea înv. elem. general. Liga înv. a dăinuit pînă în 1917.

LIHUD (Fraţii) Ioaniki (1633—1717) **şi Sofroni** (1652—1730) — remarcabili cărturari, de naţionalitate greacă, principalii organizatori ai *Academiei slavono-greco-latine* din Moscova (1687). Au venit la Moscova în anul 1685. Au elaborat în limbile grec. şi lat. manuale de gram., poetică, ret. ş.a. Din anul 1694 a început persecutarea fraţilor Lihud de către patriarhie. Ei au fost îndepărtaţi de la Acad. şi surghiuniţi într-o mănăstire, ca suspecţi din p.d.v. politic şi religios. Ulterior, în timpul domniei lui Petru I, ei au fost eliberaţi din detenţiune şi şi-au continuat activ. pedag. şi culturală în Rusia.

LIMBA DE PREDARE — lb. în care se desfăşoară activ. instructiv-educativă într-un anumit sistem de înv. public. Problema limbii de pred. are o importanţă nu numai pedag., ci

Scanned with OKEN Scanner

şi o mare importanţă social-politică. Această problemă apare o dată cu apariţia societăţii împărţită pe clase şi a statului. Chiar aristocraţia gentilică — în formare — pentru întărirea monopolului său în domeniul ideologiei şi culturii începe să transmită tinerelor generaţii cunoştinţele despre natură şi soc., într-o lb. care nu era înţeleasă de întregul trib şi care necesita un studiu special. În aceleaşi scopuri ca lb. de pred. a fost folosită: 1) o lb. complet străină poporului respectiv (de ex., lb. sumeriană, în şcolile templelor din Babilon); 2) lb. poporului respectiv, dar într-o formă arhaică, moartă şi care nu putea fi înţeleasă fără un studiu special (sanscrita clasică în şcolile vechii Indii); 3) unul dintre dialectele respectivei comunităţi de lb., prelucrată literar şi deosebită — mai mult sau mai puţin — de lb. vorbită (lb. de pred. din şcolile care au existat în ultimele secole î.e.n. pe insulele britanice, destinate pregătirii druizilor — preoţi din triburile celtice). Tot aşa, limbile artificiale de pred. continuă să fie folosite în aceleaşi scopuri şi mai tîrziu, în statele dezvoltate, în special în cele feudale (de ex., lat. clasică, în şcolile Europei occidentale din evul mediu, araba, în şcolile Orientului musulman etc.).

Problema limbii de pred. ia forme noi în epoca formării marilor state centralizate, adică începînd cu sec. XVI. În statele naţionale ale Europei occidentale, ca lb. de pred. începe să fie folosită lb. naţională, care se deosebea esenţial de dialectele locale. Acest fenomen a avut un caracter progresist, deoarece destrăma închistarea locală — moştenire a feudalismului — şi contribuia la crearea culturii naţionale unice.

O altă situaţie exista în statele multinaţionale din răsăritul Europei, unde naţiunile dominante tindeau să impună cu forţa lb. lor ca lb. de pred. pentru toate popoarele şi minorităţile naţionale din statul respectiv. Interzicerea predării în lb. maternă şi folosirea ca lb. de pred. a limbii naţiunii dominante urmărea un triplu scop: să facă masele să uite cultura lor naţională şi să renunţe la ea; să nu permită accesul la înv. maselor largi ale popoarelor asuprite; să atragă din rîndurile intelectualităţii popoarelor asuprite elementele cele mai capabile şi să le includă în naţiunea dominantă.

Un exemplu tipic de politică de acest fel în domeniul limbii de pred. l-a constituit politica şcolară promovată de Rusia ţaristă. Copiii altor naţionalităţi erau împinşi cu forţa în diferite tipuri de şcoli misionare; în semn de protest împotriva unei asupriri de acest fel, popoarele răspundeau printr-o îndepărtare în masă de la ortodoxism. Pentru a se opune acestui lucru, cunoscutul misionar N. I. Ilminski a propus un sistem de instruire religioasă a acestora în lb. lor maternă. El a şi întocmit alfabete pentru o serie de popoare. După îndelungi discuţii, sistemul lui Ilminski a fost legiferat prin „Regulamentul“ din 26 mart. 1870. Ilminski scria: „...calea cea mai adevărată şi mai sigură este instrucţia şcolară în limba maternă şi editarea unor cărţi ruse religioase în limba vorbită a populaţiei neruse. Rusificarea trebuie să includă în primul rînd însuşirea de către această

populaţie a noţiunilor de religie creştină... Armele mele sînt cărţile scrise în limbile acestor popoare, serviciul religios în aceste limbi în frunte cu preotul".

Din aceasta se vede că sistemul lui Ilminski reprezenta un mijloc mult mai „fin" de creştinare a popoarelor şi că lb. maternă nu se folosea în scopul luminării şi dezvoltării culturii acestor popoare.

Un sprijin deosebit în lupta pentru această revendicare a popoarelor din Rusia ţaristă l-a acordat mişcarea democrat-revoluţionară din deceniul 7 al sec. XIX, activ. social-pedag. a lui N.I. Pirogov, N.G. Cernîşevski, N.A. Dobroliubov, K.D. Uşinski, L.N. Tolstoi. Sub influenţa lor, pentru înv. în lb. maternă s-au pronunţat o serie de eminenţi oameni de cultură şi pedagogi ai popoarelor din Rusia—I.S. Goghebaşvili, G.S. Agaian, M.F. Ahundov, K. Nasîri, I. Altînsarin ş.a.

Problema limbii de pred. este deosebit de actuală în ţările coloniale şi dependente de astăzi. Căutînd să înrobească popoarele din colonii nu numai economic, ci şi spiritual, imperialiştii folosesc lb. de pred. ca un mijloc de a-i lipsi de înv. Metodele folosite în acest scop sînt variate, dar în general pot fi reduse la 2 tipuri de discriminare. Primul este organizarea unui înv. în lb. colonialiştilor şi eliminarea din şc. a limbii materne. De ex., în Noua Zeelandă, copiii maorilor, formal, nu sînt supuşi nici unui fel de discriminare; toţi copiii, atît ai maorilor cît şi ai albilor, învaţă în aceleaşi şcoli, după aceleaşi programe. Întrucît pred. se face însă numai în lb. engl., puţin cunoscută de majoritatea elevilor, copiii maorilor nu pot să-şi însuşească materialul predat în aceeaşi măsură ca şi albii; din această cauză, ei nu ajung să termine şc. elem. (se retrag) sau o termină cu mare întîrziere (la 16—17 ani, în loc de 13). Al doilea tip de discriminare constă în aceea că pred. se face în lb. maternă numai în şcolile elem. Şcolile medii şi înv. superior folosesc ca lb. de pred. lb. colonialiştilor şi astfel închid masei principale a tineretului calea spre continuarea studiilor. Aceasta este situaţia întîlnită, de ex., în Madagascar, unde alături de şcolile elem. cu lb. de pred. fr. există un anumit număr de şcoli în care, în prima perioadă, pred. se face în lb. maternă; totuşi, toate şcolile medii folosesc ca lb. de pred. numai lb. franceză.

Caracterul dăunător al folosirii limbii colonialiştilor ca lb. de pred. este recunoscut chiar de autorii burghezi. După datele acestora, în cei 50 ani, în care Filipinele au fost o colonie a S.U.A., iar întregul înv. din şcoli se desfăşura numai în lb. engl., din fiecare 100 de copii intraţi în cls. I, promovau în cls. a II-a, 72, în a IV-a, 45, în a VI-a, 18. În 1947, în provincia Iloilo, cursurile au început să se desfăşoare — experimental — în lb. maternă. După datele oficiale ale U.N.E.S.C.O., după numai 3 ani se putea constata că în clasele cu pred. în lb. maternă, toate obiectele se însuşesc mult mai bine şi procentul de promovare este mai mare decît în cls. de control cu pred. în lb. engleză.

Problema limbii de pred., ca şi problema naţională luată în întregime, poate să-şi găsească o adevărată rezolvare numai după desfiinţarea regimului de exploatare.

Scanned with OKEN Scanner

V.I. Lenin scria: „...muncitorii tuturor națiunilor au o singură politică școlară: libertatea limbii materne, o școală democratică și *laică*“ (V.I. Lenin, Opere, vol. 20, Buc., E.S.P.L.P., 1956, p. 220). Din primele zile ale puterii sovietice a început realizarea practică a programului partidului comunist în problema națională. În Hotărîrea Congresului al X-lea a fost arătată necesitatea de a organiza și dezvolta „o rețea largă de cursuri și școli în limba maternă, atît de cultură generală, cît și tehnico-profesionale (în primul rînd pentru kirghizi, bașkiri, turkmeni, uzbeci, tadjici, azerbaigeni, tătari, daghestani) în vederea unei pregătiri accelerate a cadrelor locale de muncitori calificați și a cadrelor sovietice și de partid pentru toate domeniile de administrație și în primul rînd în domeniul învățămîntului“ (Rezoluțiile și hotărîrile congreselor și conferințelor P.C.U.S., Buc., E.P.L.P., 1954, partea I, p. 576—577).

În momentul de față, în școlile din U.R.S.S. se predă în 66 limbi. O largă dezv. a luat editarea manualelor și literaturii științifice, politice și beletristice în limbile popoarelor din U.R.S.S. În anii puterii sovietice, în U.R.S.S. au fost editate cărți în 131 limbi.

Unul dintre mijloacele puternice de dezv. a culturii popoarelor din U.R.S.S. este lb. rusă. Datorită prieteniei frățești dintre poporul rus și celelalte popoare din U.R.S.S., lb. rusă a devenit a doua limbă maternă a tineretului celorlalte naționalități. Ea a ocupat un loc important ca obiect de înv. în planurile de înv. ale școlilor naționale, iar în școlile unor popoare a căror lb. maternă nu este suficient de studiată din p.d.v. științific ea a devenit și lb. de pred. De ex., în școlile popoarelor din Nordul îndepărtat, lb. maternă se folosește pentru pred. în cls. pregătitoare și în cls. I și a II-a; în continuare, obiectele de înv. se studiază în lb. rusă. La unele popoare, pred. se face în lb. maternă în toate cls. școlii elem. (abazini, nogai, kalmîci, ceceni, inguși, kumîci, darghini, lezghini, avariți, tabasarani ș.a.). În sfîrșit, la un grup de popoare, pred. în lb. maternă se face în toate cls. școlii de 8 ani (ciuvași, mari, iakuți, komi, hakași, buriați, kabardini ș.a.), iar uneori și în toate cls. școlii medii complete.

Trecerea la pred. în lb. maternă se realizează consecvent și în școlile din țările de democrație populară. În China, unul dintre principiile de bază ale politicii școlare este pred. în lb. maternă. Traducerea în viață a acestui principiu este asigurată prin creșterea necontenită a numărului de școli și elevi în regiunile naționale.

Școlile cu lb. de pred. maternă se deschid pentru minoritățile naționale în toate țările socialiste. În 1956—1957, în Polonia existau școli bieloruse (167), ucrainene (142), slovace; în Ungaria, slovace, sîrbești, croate, romînești, slovene, germane (în total, 300 școli și 3 licee); în Cehoslovacia, ucrainene (54), poloneze (15), maghiare (119). În Bulgaria, în perioada antebelică, pe lîngă școlile bulgărești, exista un mic număr de școli musulmane (cu caracter religios) pentru turci. Acum, în Bulgaria există aproape 120 școli laice pentru turci, o serie de școli armenești și — pentru prima dată în ist. — școli

petru romi în R.D.G. au fost create mai mult de 100 şcoli de bază şi o serie de şcoli medii pentru sîrbii lujiţi etc.

LIMBAJ INTERIOR — vorbire mută, vorbire „în gînd", în procesul gîndirii. Este însoţită de o articulare disimulată, ceea ce se dovedeşte experimental prin înregistrarea biocurenţilor din muşchii aparatului articular (limbă, buze, laringe). Apare ca formă secundară, derivată a limbajului oral. Se caracterizează printr-o mare conciziune a exprimării.

Limbajul interior este o formă foarte importantă şi dezvoltată a gîndirii în cuvinte. (*v. Componentul bazal al vorbirii*).

LIMBAJUL ELEVILOR. Vorbirea este un mijloc de comunicare între oameni cu ajutorul limbii, care s-a format în decursul dezvoltării sociale. Lb. este un sistem de mijloace de comunicare fonetice, lexicale şi gramaticale. Prin intermediul limbii, oamenii fac schimb de idei, îşi exprimă sentimentele, dorinţele, se înţeleg reciproc şi acţionează reciproc. Bazele fiziologice ale limbajului au fost descoperite de I.P. Pavlov. El considera cuvîntul ca un semnal al semnalelor directe, al percepţiilor şi al reprezentărilor despre lucrurile şi fenomenele din realitate, iar limbajul în genere, ca un al doilea sistem de semnalizare. Unitatea dintre gîndire şi lb., capacitatea cuvîntului de a sintetiza şi de a înlocui perceperea lucrurilor fac posibilă transmiterea de idei despre acele fenomene care nu au fost percepute nemijlocit. Datorită acestui fapt, orientarea omului în realitate se lărgeşte şi se aprofundează, iar experienţa istorică se păstrează şi se transmite din generaţie în generaţie cu ajutorul cuvîntului, îmbogăţindu-se. Dar, pentru ca să se producă înlocuirea percepţiilor şi a reprezentărilor prin cuvinte, este nevoie de acumularea unui anumit volum de reprezentări iniţiale şi de verificarea ideilor în practică. Primul şi cel de-al doilea sistem de semnalizare se dezvoltă într-o unitate indisolubilă. În aceasta constă baza psihologică a relaţiilor juste dintre componentul intuitiv şi cel verbal în procesul instruirii.

La sfîrşitul primului şi la începutul celui de-al doilea an de viaţă, creierul copilului este capabil să-i asigure acestuia însuşirea vorbirii. Dar copilul va învăţa să vorbească numai dacă adulţii vor vorbi mereu cu el. Din cea mai fragedă vîrstă, el trebuie să perceapă o vorbire cu pronunţie corectă şi gramaticală. Însă cea mai mare importanţă o are dezv. vocabularului activ al copilului, dezv. analizatorului motric al vorbirii, precum şi formarea unui control kinestezic, adică motric, mai fin decît cel auditiv. Impulsurile kinestezice care pleacă de la organele de vorbire au fost numite de I.P. Pavlov componentul bazal al celui de-al doilea sistem de semnalizare. Prin influenţe sistematice asupra analizatorului auditiv-verbal al copilului se formează şi se întăreşte tot mai mult limbajul interior.

Un elev din cls. I nu poate încă să exprime coerent o idee oarecare sau să redea o povestire auzită. Mai curînd repetă exact povestirea, decît s-o redea închegat prin cuvinte proprii: la el încă nu este format mecanismul selecţiei cuvintelor. Din cele cîteva mii de cuvinte pe care le posedă la această vîrstă, majori-

tatea lor fac parte din vocabularul său pasiv. Aşa se explică sărăcia relativă a vocabularului activ al copilului, în comparaţie cu cel pasiv, care asigură înţelegerea vorbirii.

Perfecţionarea mecanismului de alegere a cuvintelor se produce pe calea dezvoltării limbajului interior. Prof., punînd întrebări, reuşeşte să obţină de la elevi împărţirea răspunsului lor în părţi închegate logic şi prin aceasta uşurează alegerea cercului de cuvinte şi de construcţii gramaticale pe care trebuie să le folosească. Totodată uşurează scoaterea în evidenţă a elementelor principale ale răspunsului. Treptat, copilul se deprinde să-şi pună întrebările necesare în limbajul interior şi în felul acesta să scoată în evidenţă elementele esenţiale ale comunicării, care capătă astfel un caracter coerent şi o suficientă precizie în selecţionarea cuvintelor, dacă tema expunerii sale îi este accesibilă. Se dezvoltă limbajul interior, se formează priceperea de a folosi aşa-zisa vorbire pregătită, monologul. Pe o treaptă superioară a dezvoltării, procesul de pregătire se încheagă, dînd copilului posibilitatea să întocmească rapid un plan general de expunere. Se păstrează doar exprimarea interioară a cuvintelor cheie, cele mai potrivite în cazul respectiv.

Acelaşi mecanism stă la baza însuşirii limbajului scris, mai complex decît cel oral. Caracterul închegat al textului scris se asigură prin aceea că, în timp ce scriem primele propoziţii, trebuie să ţinem seama de ideile principale ale expunerii care urmează. În legătură cu aceasta se practică de obicei întocmirea prealabilă a planului lucrării scrise. Cu toate acestea, vocabularul nu poate fi fixat în întregime dinainte. Elevii, împreună cu prof., găsesc cum trebuie să înceapă şi să continue textul, aleg cuvintele, trecerile cele mai potrivite de la o propoziţie la alta şi scriu după aceea varianta cea mai bună. Ca rezultat al acestei munci, sfera analizei şi sintezei planului prevăzut se lărgeşte treptat şi se formează o diferenţiere mai precisă în alegerea mijloacelor de exprimare. Ulterior, la întocmirea individuală a textului, cînd se utilizează limbajul interior, elevii îşi formează capacitatea de a privi critic lucrarea pe care o fac, de a alege cuvintele cele mai potrivite, de a verifica textul din p.d.v. gramatical şi de a înlătura tot ce este inutil. Critica lucrărilor scrise făcută de către prof. şi elevi continuă şi după ce lucrarea a fost terminată. Criteriul de apreciere este măsura în care textul oferă posibilitatea celui care citeşte să înţeleagă reprezentările şi ideile concepute de cel care le-a scris. Analiza sistematică a lucrărilor scrise formează priceperea de a privi textul „cu ochi de cititor" şi de a-l corecta. Dezv. vorbirii elevilor depinde de influenţa sistematică exercitată de profesori la toate obiectele de înv., de munca elevilor, de lb. folosită în mediul lor social şi în cel familial

Bibl.: Psihologia, sub red. lui A.A. Smirnov ş. a., Buc., E.S.D.P., 1959; Şcoala elementară (cartea de căpătîi a învăţătorului), M., 1950; Dezvoltarea vorbirii elevilor în procesul instruirii în şcoala medie, Culegere de art., sub red. lui V.V. Golubkov şi E.I. Monoszon, M., 1954; *O.E. Gulevici*, Dezvoltarea vorbirii elevilor, M., 1956; *N.I. Jinkin*, Dezvoltarea limbajului scris al elevilor din clasele III—VII, „Izvestia A.P.N. R.S.F.S.R.", Seria 78, 1956; *M.K. Şcerbak* ş.a., Problemele psihologice ale dezvoltării vorbirii elevilor în şcoală, M., 1953.

Scanned with OKEN Scanner

LIMBA MATERNĂ ÎN GRĂDINIȚA DE COPII. Educ. și instr. în grădinițele de copii din U.R.S.S. se face în lb. maternă a copiilor. În grădiniță se urmărește dezv. vorbirii copiilor, însușirea în mod practic a limbii materne, ca mijloc de comunicare și instrument al gîndirii. Sarcina grădiniței de copii este să învețe pe copii să folosească formele accesibile ale limbii literare în comunicarea cu oamenii din jur.

Programa prevede perfecționarea multilaterală a aspectului fonetic al vorbirii, îmbogățirea fondului de cuvinte necesar pentru înțelegere reciprocă, și dezvoltarea activității de cunoaștere, cultivarea exprimării orale corecte a copiilor (însușirea structurii gramaticale a limbii materne), dezvoltarea vorbirii corecte, logice și expresive. Munca se desfășoară sub 2 forme principale: învățarea limbii materne în cadrul activităților obligatorii și îndrumarea dezvoltării vorbirii copiilor în timpul jocurilor și activităților alese de copii.

În cadrul activității obligatorii, copiii au posibilitatea să-și dezvolte vorbirea din p.d.v. lexical, fonetic și gramatical, se formează priceperea de a asculta pe alții și de a se exprima corect. Educatoarea urmărește cu consecvență ca toți copiii să-și însușească cunoștințele prevăzute în programă.

În timpul jocurilor și activităților alese de copii, educatoarea urmărește îndeaproape modul de exprimare al fiecărui copil în parte, organizează exerciții de vorbire, corectează greșelile de exprimare ale copiilor și-i ajută să-și formuleze clar ideile, să-și însușească o vorbire expresivă.

LIMBA MATERNĂ ÎN ȘCOALA NERUSĂ — în U.R.S.S., principala limbă de pred. și obiect de înv. în cls. I—IV și V—VIII ale școlii de cultură generală. Fiind un mijloc de comunicare și de înțelegere reciprocă, lb. maternă scoate la iveală și cizelează totodată forțele creatoare ale poporului și comoara bogățiilor lui spirituale. V.I. Lenin a subliniat marele rol al limbilor materne în viața popoarelor Uniunii Sovietice. Vorbind despre politica școlară a muncitorilor tuturor națiunilor, el a promovat pe primul plan „libertatea limbii materne" (V.I. Lenin, Opere, E.S.P.L.P., vol 20., Buc., 1956, p. 220).

În Rusia prerevoluționară, șc. pentru populația nerusă era un mijloc de rusificare, iar învățarea în lb. maternă era admisă numai în cazuri excepționale, în special în scopuri religioase și misionare. Datorită politicii de colonizare a țarismului, multe popoare din Rusia nu au avut scrierea lor și aproape toată populația nerusă era ținută în ignoranță. În această situație era majoritatea popoarelor turcice, aproape toate popoarele din Caucazul de nord, multe popoare ugro-finice și iranice și popoarele din Nordul Îndepărtat.

Revoluția din Octombrie a înlăturat jugul colonial, a asigurat popoarelor din Uniunea Sovietică egalitatea în drepturi a națiunilor și condiții pentru dezv. culturii lor naționale. Limbile tuturor popoarelor și-au dobîndit egalitate deplină. Statul sovietic a acordat fiecărui popor dreptul absolut de a se instrui în școli în lb. lui maternă.

S-au creat posibilități de îmbogățire reciprocă a culturilor și a limbilor naționale, pe de o

Scanned with OKEN Scanner

parte, şi a culturii şi limbii ruse, pe de altă parte, prin noţiuni şi cuvinte noi. S-a stabilit o colaborare frăţească între naţiunile socialiste.

În U.R.S.S. s-a desfăşurat o muncă intensă de creare a scrierii în lb. maternă, pentru popoarele care nu aveau pînă atunci scrierea lor. S-au elaborat manuale de gram., s-a elaborat terminologia ştiinţifică, s-a creat o lit. didactică, ştiinţifică şi beletristică în limbile materne, au fost pregătite cadre pedag. naţionale. Toate acestea au asigurat dezv. largă a reţelei de şcoli naţionale cu pred. în lb. maternă. Numai în R.S.F.S.R. funcţionează zeci de mii de şcoli neruse, în care învaţă aproape 3 500 000 copii şi preadolescenţi, în 47 limbi.

Lb. maternă ocupă locul central în programa de înv.

De studiul ei depinde în mare măsură situaţia în genere a instrucţiei şcolare. Pe baza deprinderilor de lb., dobîndite de copil la vîrsta preşc., şc. sovietică naţională îşi organizează activ. ei ulterioară pe linia îmbogăţirii noţiunilor copilului despre lume şi a rezolvării sarcinilor instrucţiei şi educaţiei comuniste.

În republicile unionale s-a asigurat în întregime instruirea în lb. maternă, în toate cls. şcolii elem., medii şi în institutele de înv. superior. În şcolile abaze, avareţe, adîghee, balkare, cele din munţii Altai, darghine, inguşe, kabardine, kalmîce, caraceaeve, karele, din Comi-Permeaci, kumîce, laksce, lezghine, nogaie, osetine, tabasarane, turkmene, hakase, cerchese şi cele cecene din R.S.F.S.R., instr. în lb. maternă se face în întregime în primele 4 clase, iar apoi parţial sau în întregime se trece la lb. rusă. Lb. maternă a elevilor rămîne obiect de înv.

În şcolile buriat-mongole, din Komi-Zîreansk, în şcolile karele, din Mari-de-şes, Mari-de-munte, Mordva-erzeane, Mordva-mokşane, tuvine, udmurte, ciuvaşe şi iakute, pred. în lb. maternă se face în limitele şcolii de 8 ani. Pred în lb. maternă a tuturor disciplinelor şi în toate cls. (de la I pînă la a XI-a), în limitele R.S.F.S.R., se face în şcolile tătare, başkire, azerbaidgene, armene, gruzine, kazahe şi estone. În şcolile popoarelor din Nordul Îndepărtat, care au scrierea lor — koreaci, nanaieni, neneni, hanţi, ciukci, evenci, eveni şi eschimoşi — copiii învaţă în lb. maternă în cls. pregătitoare şi în primele 2 cls.

Lb. maternă ca obiect de înv. se predă în şc. de 8 ani. În cls. mari ale şcolii medii se studiază lit. naţională. Elevul îşi perfecţionează vorbirea pe care o posedă din copilărie. Copilul înţelege în chip nou reprezentările şi noţiunile despre lume legate foarte strîns de lb. lui maternă. Studierea gramaticii îl ajută să înţeleagă formele limbii materne, să-şi formeze şi să-şi dezvolte limbajul scris şi oral corect. În metodica predării limbii materne este importantă problema însuşirii de către copii a limbii literare unice a poporului său, întrucît, de multe ori, dialectul local în care vorbesc copiii se deosebeşte mult de lb. literară.

Pentru ca elevii să-şi însuşească lb. maternă literară, vorbită şi scrisă, în tot cursul şcolarităţii se desfăşoară o muncă sistematică. Plecînd de la volumul de cunoştinţe de limbă, pe care l-a posedat elevul mai înainte, şc. îl ajută să-şi însuşească

treptat lb. literară unică, în care sînt scrise manualele și toată lit. politică și beletristică a poporului respectiv. Învățătorul introduce un număr oarecare de cuvinte din lb. literară chiar în perioada preabecedară, în cadrul discuțiilor pregătitoare. Ulterior, învățarea scris-cititului în lb. maternă se face exclusiv în lb. literară.

Lb. maternă în cls. elem. (I—IV) reprezintă prima treaptă de studiu. Aici, copiii învață să citească și să scrie, și-și însușesc (în special prin exerciții practice) noțiuni elem. despre structura limbii materne. În această perioadă, la lecțiile de citire, gram. și scriere se urmărește, în special, dezv. vorbirii. Tot în cadrul acestor lecții, copiii dobîndesc noțiuni elem. de șt. nat., geogr. și ist.

Elementele de gram. și ortografie ale limbii materne se însușesc treptat de către copii. În cls. I, copiii învață să scrie corect cuvintele a căror scriere nu se deosebește de pronunție și să alcătuiască din aceste cuvinte scurte propoziții. În cls. a II-a, ei se familiarizează cu structura propoziției simple, cu părțile ei principale și secundare, ce se referă la subiect și predicat, cu diferite tipuri de propoziții simple, alcătuiesc propoziții dezvoltate. Tot în această clasă, copiii sînt deprinși să folosească conștient cuvintele care indică obiecte și pe cele care indică acțiuni și li se dau noțiuni despre substantive însuflețite și neînsuflețite, despre folosirea în vorbire a întrebărilor *cine?* și *ce?* În cls. a III-a se îmbogățesc cunoștințele elevilor cu privire la propoziția simplă. Se dă noțiunea de propoziție dezvoltată și propoziții cu părți omogene. Aici, copiii se familiarizează cu componența gramaticală a cuvîntului și cu părțile de vorbire. În cls. a IV-a, se încheie familiarizarea elementară cu toate părțile de vorbire, cu structura propoziției simple și cu semnele de punctuație.

În cls. V—VIII urmează a doua etapă de studiere a limbii materne. În aceste cls. se studiază cursul sistematic de fonetică, morfologie și sintaxă și se predau elemente teoretice pentru consolidarea cunoștințelor și deprinderilor gramaticale, pe care copiii le-au dobîndit în șc. elem.

Studiind fonetica, elevii își însușesc legătura reciprocă între pronunție și ortografie, ceea ce contribuie la însușirea conștientă a ortografiei limbii materne. La morfologie, ei dobîndesc noțiuni despre importanța părților de vorbire, despre formele lor gramaticale și despre rolul lor în propoziție. În cls. a VI-a, în partea a doua a anului școlar, începe studiul sistematic al sintaxei; în cls. a VII-a și a VIII-a se analizează toate formele frazei, se dau noțiuni despre părțile secundare ale propoziției și despre vorbirea directă și indirectă. Pe lîngă lecțiile de gram., în cls. V—VIII sînt introduse și lecții de lit. în lb. maternă.

În metodica predării limbii materne, șc. națională a preluat experiența metodică bogată a școlii ruse, sovietice și prerevoluționare, schimbînd și perfecționînd metodele ei în funcție de particularitățile structurii gramaticale a limbii materne a copiilor. De pildă, cînd se predă scris-cititul, se aplică cu succes în toate școlile naționale, ca și în șc. rusă, metoda analitico-sintetică. Cînd se predă citirea în cls. elem., la început se practică de obicei citirea pe silabe,

de la care copiii trec cu ușurință la citirea cuvintelor întregi și-și însușesc repede tehnica citirii.

La lecțiile de citire explicativă se îmbogățește vocabularul elevilor pe baza cuvintelor și a expresiilor limbii literare a poporului respectiv. Citirea literaturii beletristice, a operelor folclorice (povești, fabule, poezii, proverbe, ghicitori, zicători) cultivă dragostea pentru cuvîntul matern și are un mare rol educativ.

La lecțiile de gram., inducția se aplică pe scară largă, întrucît regulile gramaticale nu se dau copiilor de-a gata, ci se extrag din observațiile elevilor asupra fenomenelor limbii vorbite.

Lecțiile de lit. în lb. maternă au loc în strînsă legătură cu lecțiile de gram. Așa se îmbogățește vocabularul elevilor și ei învață să aplice regulile gramaticale la fenomenele vorbirii curente.

De mare ajutor în însușirea limbii literare sînt activitățile în afară de cls. la lit. în lb. maternă.

Participarea elevilor la cercurile literare de creație îmbunătățește mult pregătirea culturală a elevilor și contribuie la cultivarea exprimării literare corecte, orale și scrise.

LIMBA RUSĂ ÎN ȘCOALA NERUSĂ — obiect de înv., în cadrul căruia se studiază bazele limbii ruse și se formează priceperea de a folosi practic exprimarea scrisă și orală. Lb. rusă este principalul mijloc de comunicare între popoarele frățești din U.R.S.S. și de însușire a culturii socialiste.

Conținutul și metodele de predare. Pentru diferite școli naționale există programe speciale de lb. rusă, care se sprijină pe cunoașterea limbii materne de către elevi, ținînd seama de particularitățile fonetice și gramaticale ale acesteia. Pe primul plan se urmărește dezv. la elevi a deprinderilor de vorbire. Absolvenții a 4 cls. își însușesc un bagaj de cuvinte și de expresii rusești, care le permit să întrețină o conversație simplă în lb. rusă, să vorbească despre fenomenele din viața înconjurătoare, să știe să citească și să scrie în rusește. Absolvenții școlii neruse de 8 ani dobîndesc priceperea de a folosi practic lb. rusă în viața de toate zilele și în activ. productivă (să vorbească și să scrie corect rusește, să citească lit. beletristică și de popularizare a științei).

Învățarea scris-cititului în lb. rusă începe din semestrul II al cls. I, după ce elevii și-au însușit scris-cititul în lb. maternă (învățarea abecedarului). Se folosesc procedeele metodei fonetice analitico-sintetice. Priceperea de a citi și de a scrie în lb. maternă permite însușirea rapidă a sunetelor și a literelor comune limbii materne și limbii ruse și îndreptarea atenției asupra faptelor de limbă care nu coincid.

Totodată se învață și scrierea de cuvinte și propoziții rusești. Pentru formarea deprinderilor de pronunție, în cls. I se prevede o etapă preliminară orală (lecții de dezv. a vorbirii fără carte), după care urmează perioada abecedarului și cea postabecedară. În cursul perioadei preliminare, elevii își însușesc aprox. 150 cuvinte legate de teme pe care le cunosc, necesare pentru scopurile instructive. Treptat, cuvintele se includ în fraze tip, care conțin cele mai uzitate forme gramaticale în lb. rusă. Chiar de

la început se formează deprinderi practice de exprimare în lb. rusă.

Ca material pentru învăţarea scris-cititului se folosesc în special texte scurte unitare, formate din cuvinte şi expresii însuşite în perioada preliminară şi prevăzute pentru perioada abecedarului şi postabecedară. Lecţiile în cls. şi în afara ei se desfăşoară în forme variate. Elevii pun întrebări în lb. rusă, răspund oral şi în scris, citesc şi redau conţinutul celor citite şi fac mici compuneri. În cadrul lecţiilor şi acasă se învaţă pe de rost cuvinte, fraze întregi, fragmente de proză şi versuri, se fac exerciţii orale şi scrise în lb. rusă. Învăţătorul dă explicaţii elem. asupra unor fenomene gramaticale ale limbii ruse, comparîndu-le cu fenomene corespunzătoare din lb. maternă. Textele pentru lectură se aleg ţinînd seama de valoarea lor din p.d.v. al cunoaşterii, de importanţa lor pentru familiarizarea elevilor cu realitatea înconjurătoare.

Programa pentru cls. a II-a cuprinde însuşirea unui anumit bagaj de cuvinte, însuşirea practică a formelor gramaticale în fraze tip, deprinderi de citire şi scriere. Materialul care se predă se împarte pe teme: viaţa în şc., familia, cîmpul, livada, grădina de zarzavat ş.a. La fiecare dintre aceste teme pentru însuşirea activă se propun cuvinte şi fraze tip. În cls. a III-a şi a IV-a se citesc texte şi fragmente din opere literare care sînt reproduse în manual, reviste pentru copii şi cărţi, pentru a contribui astfel la fixarea şi îmbogăţirea vocabularului elevilor. Se acordă o atenţie mai mare textelor consacrate vieţii social-politice din ţară, eroismului şi realizărilor în munca de construire a comunismului, în lupta pentru pace, de asemenea prieteniei popoarelor frăţeşti din U.R.S.S. Se însuşesc termeni şi noţiuni din domeniul istoriei, ştiinţelor naturii, aritmeticii.

Toate formele de activ. care urmăresc dezv. vorbirii (munca cu vocabularul, cu propoziţiile, cu formele gramaticale ş.a.) se practică la fiecare lecţie. În afară de aceasta, se fac şi lecţii speciale de dezv. a vorbirii. Se folosesc mult activităţile din afara cls. Copiii dobîndesc posibilitatea să folosească lb. rusă individual (organizarea de serbări în lb. rusă, executarea de cîntece ruseşti în lb. rusă, recitări, jocuri de cuvinte, scrierea de articole pentru gazeta de perete etc.).

În cls. a V-a sunetele vorbirii şi îmbinarea lor se studiază în scopul însuşirii de către elevi a ortoepiei, în directă legătură cu ortografia (a vocalelor neaccentuate, a consoanelor tari şi moi, a consoanelor sonore la sfîrşitul cuvîntului ş.a.). Pe lîngă aceasta, elevii se familiarizează cu normele principale ale pronunţiei literare, care se aplică practic la toate lecţiile de lb. rusă. În cls. V—VIII există o legătură strînsă între studierea gramaticii şi citire.

La lecţiile de gram. se studiază structura limbii literare ruse, se formează deprinderi de folosire a cuvintelor ruse cunoscute, în formă gramaticală corectă, deprinderi de alcătuire a propoziţiilor ruseşti. La lecţiile de citire în cls. V—VI, elevii învaţă să citească corect şi expresiv diferite texte şi fragmente din opere literare, cu înţelegerea completă a celor citite, îşi însuşesc cuvinte şi expresii ruseşti noi, îşi per-

fecţionează vorbirea în lb. rusă îmbogăţind-o prin învăţarea pe de rost a unor texte în proză şi în versuri. În cls. VII—VIII, elevii se deprind să facă analiza elementară a ideilor şi particularităţilor artistice ale operelor literare, precum şi a datelor biografice sumare cu privire la scriitorii de seamă.

Lecţiile de citire în cls. V—VIII educă la elevi dragostea pentru lb. şi lit. rusă. Citind şi studiind operele literare, elevii îşi însuşesc practic lb. rusă, îşi îmbogăţesc vocabularul, învaţă să-şi expună independent ideile, în scris şi oral.

Programa de lectură pentru cls. V—VI cuprinde lucrări literare uşoare şi cu conţinut limitat, care avînd o deosebită importanţă educativă, sînt potrivite şi pentru perfecţionarea deprinderilor de citire şi pentru dezv. exprimării orale şi scrise (basmele populare, fabulele lui Krîlov, operele lui Puşkin, L. Tolstoi, Nekrasov, Mamin-Sibiriak; operele scriitorilor sovietici: Gorki, Gaidar, Kataev, Oseeva, Kononova, Isakovski ş.a.). Pentru lectura din cls. VII—VIII se recomandă lucrări mai complexe, dar totuşi accesibile şi interesante pentru elevi, caracteristice creaţiei reprezentanţilor de seamă ai literaturii ruse şi sovietice.

Munca cu textul literar se face, de asemenea, în vederea unei mai bune însuşiri de către elevi a structurii gramaticale a limbii ruse. Cunoştinţele de gram. se fixează şi prin pred. citirii expresive (pauzele şi intonarea corectă la pronunţia diferitelor tipuri de propoziţii: afirmativă, negativă, exclamativă; intonarea în timpul enumerării, în timpul vorbirii directe ş.a.). La lecţiile de gram. se folosesc mult, pentru diferite exerciţii gramaticale, textele care se studiază la lecţiile de citire explicativă şi de lit. În cls. mari (IX—XI), elevilor li se dau cunoştinţe şi deprinderi de lb. rusă care le deschide drumul spre activ. în prod. în orice parte a Uniunii Sovietice şi spre înv. superior.

Programa de lb. rusă pentru cls. IX—XI prevede un curs de sinteză gramaticală a limbii ruse (recapitulativ şi aprofundat), îmbinat cu activităţi privitoare la vocabular şi cu exerciţii practice de folosire independentă a limbii ruse, oral şi scris. Toate acestea se fac simultan cu lecţiile de citire şi de studiere a literaturii ruse. Materialul de lectură se foloseşte pentru familiarizarea elevilor cu modele de exprimare literară rusă. Activ. privitoare la lexic este strîns legată de viaţa înconjurătoare şi de practica de zi cu zi a elevilor. La lecţii se acordă o atenţie deosebită muncii independente a elevilor, în vederea formării deprinderilor de exprimare corectă, clară, precisă şi expresivă.

Manualele şi metodicile de limba rusă se elaborează ţinînd seama de particularităţile limbii materne a copiilor; de aceea, ele sînt specifice şcolilor fiecărei naţionalităţi. În anul 1938 au fost elaborate principiile de bază ale alcătuirii manualelor de lb. rusă pentru şcolile neruse. De atunci, în republicile unionale şi autonome au apărut peste 300 titluri de manuale originale de lb. rusă şi cărţi de citire. Manualele sînt: abecedarul, manualele de lb. rusă pentru fiecare cls. a şcolii elem., manuale de gram. rusă (morfologie şi sintaxă) pentru cls. V—VIII, cărţi

de citire pentru fiecare din aceste cls., manuale de gram. rusă, crestomaţii, manuale de lit. pentru treapta a doua a înv. mediu. Autorii majorităţii manualelor sînt profesori care predau în şcolile naţionale, care cunosc bine lb. maternă şi felul de viaţă al elevilor. Totodată se editează materiale ajutătoare diferite, cărţi de lectură, tablouri, tabele, dicţionare şi jocuri în lb. rusă.

Cunoscuţii oameni de cultură şi pedagogi ai popoarelor U.R.S.S. *I. Goghebaşvili*, în Gruzia, *I. Iakovlev*, în Ciuvaşia, I. Davis, în ţările baltice ş.a., însuşindu-şi ideile înaintate ale lui K.D. Uşinski, au studiat problemele metodicii de pred. a limbii ruse şi au lăsat lucrări metodice valoroase. În anii puterii sovietice s-a elaborat o bogată lit. metodică. Remarcabila lucrare „Bazele metodicii limbii ruse în şcoala nerusă" (1949) de V.M. Cisteakov, a apărut în 3 ediţii. În republicile naţionale, în problemele generale de metodică a limbii ruse au apărut „Metodica limbii ruse în şcoala uzbekă" de A.V. Mirtov şi „Metodica limbii ruse în şcoala gruzină" de S.D. Purţeladze.

S-au elaborat o serie de lucrări care cuprind un volum mare de probleme metodice ale înv. elem.: „Metodica limbii ruse în şcoala elementară kirghiză" de P.I. Harakoz, „Studii de metodica predării limbii ruse în şcoala elem. azerbaigeană" de G.D. Kasumbeili ş.a., „Metodica predării limbii ruse în şcoala elementară ciuvaşă" de M.I Sirotkin, „Predarea limbii ruse în şcoala iakută" de V.N. Danilov ş.a. Pentru şcolile din R.S.S.A. Bureată a apărut în cîteva ediţii „Metodica limbii ruse în clasele V-VII" de V.D. Kudreavţev. În problemele metodicii predării literaturii, prof. din şc. naţională are la îndemînă cartea lui A.A. Lipaev: „Predarea literaturii ruse în clasa a IX-a din şcoala nerusă" (1955), „Studierea operelor literaturii ruse în şcoala naţională" (1957) ş.a.

Dintre problemele fundamentale de metodica predării limbii ruse în şc. naţională, cea mai mare dezv. a dobîndit-o metodica predării gramaticii. Oamenii de ştiinţă sovietici au studiat amănunţit metoda comparării gramaticii limbii ruse cu gram. limbii materne în procesul instructiv din şc. Din acest p.d.v., o deosebită importanţă are lucrarea prof. V.A. Bogorodiţki: „Despre predarea gramaticii ruse în şcoala tătară" (ed. a 4-a, 1935). Studierea ulterioară a acestei metode de comparaţie între lb. rusă şi lb. maternă s-a făcut în cadrul cercetărilor Institutului şcolilor naţionale de pe lîngă Acad. de şt. pedag. a R.S.F.S.R., de pildă, în cartea „Studii de metodica predării limbii ruse în şcoala tătară" (1952), ai cărei autori — N.K. Dmitriev, V.M. Cisteakov şi N.Z. Bakeeva — au demonstrat importanţa comparării limbii ruse cu lb. maternă, pe baza unor exemple concrete din morfologie.

Metoda folosirii faptelor de lb. maternă în studierea gramaticii limbii ruse a fost unanim recunoscută în şc. sovietică. Multe cercetări sînt bazate pe aplicarea acestei metode în elaborarea problemelor concrete de pred. (în special a morfologiei). Citām lucrările: L.R. Anisimova, „Folosirea faptelor de limbă maternă în studierea verbului rus" (1955); A.M. Apakova şi K.B. Işemgulova, „Lecţiile de limba rusă în şcoala tătară" (1955); O.I. Prik, „Studierea substantivului în şcoa-

la kumîkă (1955); P.I. Malakşinov, „Studierea propoziţiei simple ruseşti în şcoala bureat-mongolă" (1956) ş.a. În aceste lucrări este studiat temeinic aspectul lingvistic — studierea comparativă a faptelor din gram. rusă şi din lb. maternă.

Într-o mai mică măsură s-a studiat aspectul pedag. — observaţiile asupra muncii elevilor, verificarea experimentală a accesibilităţii materialului propus pentru vîrsta respectivă, fundamentarea alegerii exerciţiilor.

În lit. metodică privitoare la dezv. vorbirii, un loc important îl ocupă procedeele de dezv. a exprimării orale în perioada de început a procesului instructiv. În „Metodica limbii ruse pentru şcoala elementară ciuvaşă", de M.I. Sirotkin, sînt incluse conspecte amănunţite de lecţii pentru dezv. vorbirii. În acest scop s-au elaborat mai multe materiale speciale. Afară de cartea lui F.F. Sovetkin şi V.M. Cisteakov, „Lecţiile de limba rusă pentru dezvoltarea vorbirii în şcoala nerusă" (ed. a 2-a, 1956), s-au editat materiale ajutătoare pentru profesori, ţinîndu-se seama de particularităţile predării la copiii de diferite naţionalităţi: „Lecţiile de limba rusă pentru dezvoltarea vorbirii în clasa I a şcolii tadjice" de E.D. Kaner (1954), „Lecţiile de limba rusă pentru dezvoltarea vorbirii în clasa pregătitoare din şcoala bureat-mongolă" de M.N. Mangadaev (ed. a 2-a, 1952) ş.a. Metodica învăţării scris-cititului fără etapa preliminară orală este studiată în abecedarul elaborat de K.S. Koblov pentru şcolile uzbece şi în metodicile pentru învăţători.

S-au publicat o serie de lucrări valoroase în problemele dezvoltării exprimării scrise în lb. rusă a elevilor din cls. V-VII. Materialele cele mai răspîndite sînt: „Metodica expunerii în clasele mari ale şcolii naţionale" de A.A. Lipaev (1955), „Dezvoltarea vorbirii la lecţiile de literatură în şcoala nerusă" de N.M. Kvitinski (1956), „Lucrările scrise ale elevilor din şcolile naţionale în legătură cu lectura literară" de K.V. Malţeva (1957).

Procedeele de îmbogăţire a vocabularului elevilor, aplicate la teme concrete din programă, sînt studiate în multe referate ale profesorilor, publicate în diferite republici şi regiuni naţionale. În problema muncii cu vocabularul trebuie să menţionăm cărţile: „Probleme de metodica muncii cu vocabularul limbii ruse în şcoala uzbekă" de V.A. Cinnova (ed. a 3-a, 1951), „Munca cu vocabularul în şcoala elementară nerusă" de A.F. Boiţova (ed. a 2-a, 1955), „Munca cu vocabularul la lecţiile de literatură" de A.M. Lebedev şi K.V Malţeva (ed. a 2-a, 1955).

O deosebită importanţă metodică are problema vocabularului rus activ şi pasiv al şcolarului nerus. În programe se indică de obicei numai numărul cuvintelor ruseşti care trebuie însuşite în fiecare an de studiu, dar nu se indică ce anume cuvinte trebuie să intre în fondul activ al elevilor într-o cls. sau alta. Pînă în prezent s-au făcut cîteva încercări de a răspunde la această problemă. L.A. Voblova a întocmit — şi cu titlu de experienţă a fost răspîndit — vocabularul minimal pentru şcolile elem. din Nordul Îndepărtat; Inst. de perfecţionare a cadrelor didactice din Iakuţia a elaborat un dicţionar minimal pentru cls. I-IV şi V-VII ale şcolilor din Iakuţia.

În urma verificării experimentale făcute în școlile din R.S.S.A. Tătară, Inst. școlilor naționale de pe lîngă Acad. de șt. pedag. a elaborat un dicționar minimal pentru școlile elem. tătare și apoi un dicționar minimal pentru școlile hakașe (N.Z. Bakeeva, A.I Grekul). S-a publicat un minim obligatoriu de cuvinte ruse pentru însușirea activă de către elevii din cls. I-IV din șc. kazahă (I.I. Hmelevski).

În domeniul ortografiei au fost formulate principiile generale de învățare a ortografiei de către elevii neruși. De mare ajutor pentru prof. sînt: „Metodica învățării ortografiei ruse în școala tătară" (1952) și „Metodica învățării ortografiei ruse în școala mordovă" (1957) de S.S. Filipov. În multe republici și regiuni naționale au fost editate culegeri de exerciții de fonetică și de ortografie, culegeri speciale de texte pentru dictări, ținînd seama de capitolele mai dificile pentru aceste școli, ale ortografiei.

Experiența activității în afară de cls. în școlile neruse, în legătură cu studierea limbii ruse și a literaturii, este sintetizată în cartea lui A.M. Lebedev și K.V. Malțeva: „Lecturi din literatura rusă în afara clasei în școala națională" (ed. a 2-a, 1956).

LIMBA RUSĂ ÎN ȘCOALĂ — obiect de înv., în cadrul căruia se studiază bazele gramaticii limbii ruse, bogăția vocabularului ei, se însușesc deprinderi de citit, de scris și de exprimare orală.

Cu ajutorul limbii materne se însușește ușor experiența social-istorică a activității de prod. și de cunoaștere a oamenilor, realizările culturii, științei și tehnicii. Lb. rusă este una dintre limbile cele mai bogate din lume. Ea oglindește bogăția forțelor spirituale, măreția și puterea poporului rus. Învățarea limbii ruse permite elevilor să-și însușească valorile culturale create de popor, deschide calea spre cunoașterea istoriei lui glorioase și, în felul acesta, educă patriotismul sovietic și mîndria națională sovietică.

Volumul de sintetizări cuprinse în noțiuni și reguli gramaticale, munca activă analitico-sintetică în studierea și folosirea limbii, folosirea permanentă, în legătură cu aceasta, a unor operații de gîndire, ca: comparația, relevarea caracteristicilor esențiale, sintetizarea și sistematizarea materialului, fundamentarea concluziilor, transformă învățarea limbii ruse într-un mijloc important de dezv. a gîndirii logice.

Conținutul. Hotărîrea C.C. al P.C. (b) din 25 aug. 1932, „Despre programele școlare și regimul în școala elementară și în cea medie" a arătat necesitatea „de a asigura însușirea unui volum de cunoștințe cu adevărat sistematic, bine precizat, precum și a deprinderilor temeinice de citire corectă, scriere și exprimare orală". În legătură cu sarcina întăririi legăturii dintre șc. și viață, în pred. limbii ruse se intensifică atenția pentru aspectul practic al cursurilor, în special pentru a ridica nivelul exprimării corecte la elevi.

În cls. I-II, copiii învață scris-cititul. Ei dobîndesc cunoștințe despre sunete și litere, unele noțiuni despre părțile propoziției, își îmbogățesc vocabularul, își însușesc deprinderi de scriere și de citire conștientă, corectă. În cls. III-IV se studiază gram. elem. (elemente de morfologie și sintaxă). Ulterior (în cls. V-VIII) se studiază gram. (cu elemente de fonetică), curs sistematic, care lărgește și aprofundează noțiunile căpătate de elevi în cls. elem.

Se analizează nu numai 3 părţi de vorbire — substantivul, adjectivul şi verbul, ci 10 părţi de vorbire. Analiza se face la toate formele flexionare principale (declinare, conjugare, gradele de comparaţie ale adjectivelor, aspectele verbelor), pe principalele cap. (adjectivele calitative, relative şi posesive, verbele tranzitive şi netranzitive etc.) şi mijloacele de derivare. Materialul de sintaxă devine de asemenea mai complex: elevii dobîndesc cunoştinţe despre mijloacele de exprimare a fiecărei părţi a propoziţiei, despre tipurile propoziţiei simple, despre formele propoziţiilor secundare, studiază teme noi: „Propoziţiile dezvoltate fără conjuncţii", „Părţile secundare" ş.a.

Gram. (morfologia şi sintaxa) constituie baza cursului şcolar de lb. rusă. Studiind gram., elevii îşi însuşesc regulile de schimbare a cuvintelor şi de îmbinare a lor în propoziţii, precum şi regulile de ortografie şi punctuaţie. Ei îşi însuşesc principalele cunoştinţe de fonetică, normele pronunţării literare şi legătura dintre pronunţarea şi scrierea cuvintelor.

În procesul studierii gramaticii şi a lucrărilor literare, cf. programei de lit., elevii se familiarizează cu fondul de cuvinte al limbii; îşi însuşesc practic multe cuvinte pe care înainte nu le-au folosit şi unele noţiuni lexicale, care dezvăluie bogăţia vocabularului limbii ruse (de pildă, sinonimele, antonimele, neologismele ş.a.), îşi perfecţionează deprinderile de citire, exprimare curentă orală şi scrisă, precum şi unele forme ale vorbirii legate de activ. practică.

În felul acesta, în conţinutul instrucţiei intră date despre mijloacele gramaticale şi lexicale ale limbii, precum şi exerciţii practice, care au în vedere dezv. deprinderilor de citire, de exprimare orală şi scrisă.

În cls. IX-XI, munca cu vocabularul continuă în strînsă legătură cu pred. literaturii (analiza limbii operelor literare studiate, munca asupra greşelilor din lucrările scrise ş.a.).

Metodele de predare a limbii ruse. Prin caracterul abstract al materialului gramatical, în procesul predării lecţiilor este nevoie să ne adresăm mereu faptelor de lb., să le observăm şi să le analizăm, raportîndu-le la reguli şi definiţii. De aceea, principala metodă de pred. a lecţiilor de lb. rusă este conversaţia însoţită de observarea de către elevi a materialului lingvistic. Conversaţia se face pe cale inductivă sau deductivă: prof. propune pentru observare şi analiză exemple, urmînd ca elevii să tragă concluzia, sau comunică regula, ilustrînd-o cu exemple, ca pe urmă, după citirea din manual şi spunerea regulilor, elevii să treacă la exerciţii. Folosirea inducţiei în pred. este însoţită de o anumită activ. logică, în schimb rămîne mai puţin timp pentru exerciţii. Folosirea deducţiei oferă, dimpotrivă, mai puţine posibilităţi pentru gîndirea logică independentă a elevilor, dar economiseşte timp pentru exerciţii.

Atunci cînd se explică un material greu (definiţiile şi regulile grele care cer împărţirea pe elemente) predomină inducţia. Dacă avem în vedere întreg procesul de studiere a unei teme oarecare, adică şi explicarea noului material şi efectuarea exerciţiilor (alegerea exerciţiilor de către elevi, copierea textului care cere aplicarea regulilor ş.a.), atunci induc-

ţia este însoţită permanent de deducţie, iar deducţia de inducţie, gîndirea elevului mergînd de la particular la general şi de la general la particular. Conversaţia la lecţiile de lb. se transformă mai rar în expunere. Prof., avînd de-a face cu noţiuni abstracte, cu definirea lor, cu clasificarea noţiunilor, cu reguli, pune adesea întrebări elevilor, verificînd în ce măsură a fost înţeles materialul expus, ca să stabilească asociaţiile necesare între faptele studiate, ca să scoată în evidenţă esenţialul, ca să facă generalizări şi să motiveze răspunsurile.

Specificul limbii ruse ca obiect de înv. este efectuarea permanentă de diferite exerciţii orale şi scrise, în special de analiză gramaticală. Analiza are o mare importanţă şi pentru însuşirea teoriei şi pentru dezv. deprinderilor ortografice, de punctuaţie şi vorbire. Ea deprinde repede pe copii cu fenomenele limbii, la care se aplică regulile de ortografie şi punctuaţie respective, cu împărţirea vorbirii în elementele componente şi stabilirea legăturii între ele. Dacă analiza sintactică şi de punctuaţie este legată de analiza intonaţiei în vorbire, ea contribuie, de asemenea, la dezv. deprinderilor de citire expresivă.

La lecţiile de recapitulare se foloseşte foarte des analiza morfologică şi sintactică. Analiza în aceste condiţii este mai profundă, se transformă într-o expunere închegată a materiei de către elevi. Prof. orientează expunerea, propune să se motiveze anumite afirmaţii, să se înlocuiască unele forme de exprimare prin altele, să se aleagă sinonimele etc.

De obicei, analiza se face oral. Pe lîngă aceasta, în special în scopul verificării cunoştinţelor, se practică şi temele scrise. Temele, ca, de pildă, sublinierea anumitor cuvinte şi a elementelor lor, a părţilor de propoziţie, este una din formele analizei scrise „la alegere".

În afară de analiza gramaticală se mai folosesc exerciţiile orale şi scrise: flexionarea cuvintelor (declinare-conjugare), derivarea anumitor forme sau cuvinte cu ajutorul terminaţiilor, al prefixelor, al sufixelor, copierea de texte cu litere omise în cuvinte pentru a ilustra o anumită regulă sau mai multe reguli, copierea de texte cu schimbarea cuvintelor date în forma iniţială, introducerea de cuvinte în propoziţii sau într-un text cu conţinut închegat. În aceste exerciţii intră, de asemenea, diferite forme de dictare (dictarea cu analiza prealabilă a regulilor gramaticale, dictarea cu explicarea ulterioară a ortografiei, dictare „la alegere", cînd elevii nu scriu textul dictat în întregime, ci numai anumite cuvinte sau îmbinări de cuvinte la cererea profesorului, „dictare liberă", care ocupă un loc intermediar între dictare şi expunere) alcătuirea de propoziţii, modificarea lor (înlocuirea unor expresii prin altele), transformarea textelor cu conţinut închegat, exerciţii cu privire la limbajul legat de activ. practică, compuneri în care elevii rezolvă anumite probleme stilistice. Scopul principal al lecţiilor de lb. este desvoltarea gîndirii şi exprimării culte.

În munca elevilor, un loc important îl ocupă citirea din manual, care este un mijloc necesar pentru fixarea cunoştinţelor în efectuarea temelor date acasă. Citirea din manual se foloseşte şi în cadrul lecţiilor din cls. şi de obicei se încheie cu expunerea orală a celor citite de către elevi.

Profesorii cu experienţă caută să asigure însuşirea materiei din manual la lecţie. De aceea, la lecţiile de lb. rusă cîteodată se foloseşte aşa-zisa învăţare pe paragrafe din manual.

Alegerea metodelor şi procedeelor de lucru, a felului de exerciţii (în fiecare caz în parte, în studierea unei teme oarecare) depinde, înainte de toate, de scopul urmărit. Dacă, de pildă, prof. vrea să controleze deprinderile de ortografie sau punctuaţie dobîndite de elevi la o temă oarecare, el recurge la exerciţiile scrise (dictare de control).

Metodele şi procedeele de lucru sînt condiţionate, de asemenea, de conţinutul şi de specificul materiei. Dacă materialul teoretic studiat este cunoscut elevilor sau este accesibil lor, prof. poate să le propună să citească textul din manual şi după aceea să expună ceea ce au citit. Dacă materialul studiat prezintă anumite dificultăţi pentru elevi şi are nevoie să fie explicat, prof. foloseşte metoda conversaţiei. Unele probleme de gramatică, după explicaţiile necesare ale profesorului, pot fi însuşite de elevi în procesul exerciţiilor, fără să înveţe în mod special definiţiile, regulile şi faptele. De pildă, sînt probleme care se referă la mijloacele de formare a anumitor categorii de cuvinte (substantive, adjective, verbe, adverbe, prepoziţii), de schimbare a categoriei gramaticale a unor părţi de vorbire (adjective în substantive), la mijloacele de exprimare a părţilor de propoziţie prin diferite părţi de vorbire ş.a. Perfecţionarea continuă a conţinutului şi a metodelor de învăţare a limbii ruse urmăreşte stabilirea unei corelaţii juste între activităţile teoretice şi practice, precizarea volumului de cunoştinţe şi de deprinderi, pe care elevii vor trebui să şi le însuşească, precum şi precizarea cerinţelor de dezv. a tuturor deprinderilor de folosire a limbii.

În sfîrşit, alegerea metodelor şi a procedeelor depinde de pregătirea elevilor. Pentru elevii mai puţin pregătiţi sînt necesare explicaţiile profesorului sub formă de conversaţie. Dacă elevii au o pregătire bună, prof. poate să explice materia la o lecţie oarecare de gram., folosind forma expozitivă şi materialul didactic intuitiv.

Metodele şi procedeele de pred. sînt strîns legate de scopul lecţiei. Tipurile de lecţii se stabilesc de obicei în funcţie de scopul pe care-l urmăreşte prof. (comunicarea de noi cunoştinţe şi fixarea lor, munca suplimentară pentru fixarea cunoştinţelor şi deprinderilor, verificarea cunoştinţelor, recapitularea materiei învăţate), de conţinutul şi specificul materiei care trebuie predată, de gradul de pregătire a elevilor şi de alte condiţii concrete. În cadrul lecţiilor de lb. rusă se foloseşte adesea lecţia combinată, care poate să urmărească diferite scopuri: verificarea cunoştinţelor şi a deprinderilor, explicarea materiei noi şi fixarea, organizarea temei pentru acasă. Întrucît problema dezvoltării deprinderilor presupune fixarea permanentă şi recapitularea materialului, profesorii cu experienţă îmbină de obicei chestionarea elevilor şi explicarea materiei noi cu fixarea acesteia. În timpul chestionării, elevii expun materialul paragrafului respectiv din manual şi răspund la întrebările profesorului legate de materialul studiat anterior, efectuează mici teme scrise (prof. propune elevului care răspunde să scrie anumite cuvinte sau propoziţii şi să le analizeze

ş.a.). Explicarea materialului, în special a materialului mai complicat, se împletește cîteodată cu întrebări puse elevilor (în scopul de a verifica felul cum au înțeles materialul explicat) și cu fixarea (în explicație se includ mici exerciții).

Pred. în bune condiții nu admite șablonul în organizarea lecțiilor, ea cere o gamă variată de procedee și metode, ținîndu-se seama de condițiile de lucru. Eforturile profesorului se îndreaptă spre activizarea procesului instructiv, spre intensificarea muncii independente a elevilor, spre alegerea de exerciții care stimulează gîndirea și permit aplicarea conștientă a regulilor de către elevi. La fixarea materialului, unii profesori evită adesea dictarea propozițiilor la tablă (un elev scrie la tablă, ceilalți, în caiete), întrucît acest procedeu poate duce la copierea mecanică a rezultatelor. În verificarea lucrărilor scrise, profesorii se limitează deseori la însemnări pe marginea caietelor, marcînd greșelile în dreptul rîndului respectiv, lăsînd ca elevii singuri să și le îndrepte.

O problemă foarte importantă de metodică este intensificarea participării active a elevilor la lecțiile de lb., stimularea interesului pentru muncă, a năzuinței de a lupta singuri pentru îmbunătățirea rezultatelor, pentru cultivarea exprimării.

Metodica predării limbii ruse are un trecut destul de bogat. În dezv. ei, un rol deosebit au avut *K.D. Ușinski*, acad. *F.I. Buslaev*, acad. *I.I. Sreznevski*, cunoscutul pedagog *V.P. Şeremetevski*. Deosebit de prețioase pentru dezv. metodicii au fost indicațiile cu privire la pred. limbii, date de democrații revoluționari ruși: *V.G. Belinski*, *N.G. Cernişevski* și *N.A. Dobroliubov*, care s-au opus metodelor scolastice de pred., supraîncărcării cursului de lb. rusă cu diferite subtilități filologice, cerînd ca studierea gramaticii să contribuie la dezv. gîndirii elevilor și subliniind importanța activității practice la lecțiile de lb.

La primul congres al profesorilor de lb. rusă din instituțiile militare de înv. (Petersburg, 1903) s-a dezlănțuit o ascuțită polemică în legătură cu sarcinile și principiile de organizare a cursului de lb. rusă în șc. Primul congres din Rusia al profesorilor de lb. rusă din școlile medii (Moscova, 1916—1917) a analizat problema bazelor științifice ale predării limbii în diferite cls.

În metodica sovietică a limbii ruse s-au analizat probleme care nu s-au bucurat de o atenție specială din partea metodiștilor prerevoluționari: dezv. gîndirii logice a elevilor la lecțiile de lb. rusă, munca de îmbogățire semantică și cunoaștere ortografică a vocabularului, învățarea citirii expresive la lecțiile de gram., studierea limbii și a stilului operelor literare. S-a rezolvat problema rolului gramaticii elem. în șc., s-a înlăturat caracterul unilateral în alegerea metodelor și a procedeelor de pred. Totodată s-au creat noi metodici.

Ca metodă de cercetare, o importanță tot mai mare o capătă analiza particularităților procesului de însușire a materiei de către elevi, analiza felului cum se dezvoltă limbajul elevilor, studierea greșelilor în însușirea teoriei și formarea deprinderilor, precum și explicarea cauzelor acestor greșeli, verificarea experimentală a unor principii. Munca științifică în domeniul metodicii limbii ruse pe baza studierii și sintetizării

Scanned with OKEN Scanner

celei mai bune experienţe pedag. a luat un mare avînt. Asupra dezvoltării metodicii limbii ruse o mare influenţă au avut succesele lingvisticii sovietice, crearea unor lucrări ştiinţifice de gram., editarea dicţionarelor explicative, elaborarea bazelor ortografiei şi ale punctuaţiei ruse, reglementarea ortografiei şi precizarea unor reguli gramaticale. Un rol deosebit l-a avut, de asemenea, cercetarea bazelor psihologice ale însuşirii noţiunilor gramaticale şi ale dezvoltării deprinderilor de citire, vorbire şi ortografie.

Manualele de limba rusă. În perioada prerevoluţionară au existat cîteva manuale de gram. (etimologie şi sintaxă) care concurau între ele, elaborate potrivit concepţiilor ligvistice subiective ale autorilor şi dînd o tratare personală fenomenelor ligvistice. În primele decenii ale sec. XIX se foloseau manuale care se bazau pe logica formală. Categoriile gramaticale se confundau cu cele logice (de pildă, propoziţia gramaticală cu judecata logică). Chiar autorii aşa-numitelor gramatici practice foloseau anumite principii ale „gramaticii filozofice“, căutînd să descopere în fiecare lb., înainte de toate, legile general umane ale gîndirii. Materialul era expus extrem de dogmatic, cîteodată după tipul catehismului, sub formă de întrebări şi răspunsuri. Un astfel de manual era, de pildă, „Noua gramatică rusă în întrebări şi răspunsuri...“ de M.F. Memorski (1808). Manualele se elaborau adesea după modelul gramaticilor altor limbi. Unele se distingeau prin volumul prea mare al regulilor de amănunt. De pildă, „Gramatica practică rusă“ de N.I. Greci (Pb., 1827), cuprindea numai reguli şi exemple (fără exerciţii), avînd 612 paragrafe (pe 578 pagini).

În a doua jumătate a sec. XIX au început să apară manuale mai perfecţionate de gram., elaborate după concepţia logico-gramaticală a lui *F.I. Buslaev*. Analizînd părţile de vorbire şi părţile de propoziţie din p.d.v. logic şi semantic, autorii ţineau seama într-o măsură oarecare şi de aspectul formal gramatical al fenomenelor. Cele mai răspîndite erau manualele lui K.G. Govorov, L.I. Polivanov, A.I. Kirpicinikov şi F.A. Ghilearov, K.P. Petrov, K.A. Kozmin, P.V. Smirnovski, F.H. Abramenko. Unele dintre ele s-au reeditat pînă în anul 1917. În genere, reflectînd părerile lui F.I. Buslaev, aceste manuale se deosebeau între ele prin destinaţie (pentru cls. mici sau pentru cls. mari), prin orientare (manuale cu caracter practic sau teoretico-practic), prin alcătuire şi prin modul de tratare a anumitor probleme de gram. Mare parte a manualelor conţineau, pe lîngă material teoretic, şi material practic. Unele erau foarte reduse ca volum. În „Etimologia limbii ruse pentru clasele inferioare ale liceului“ de A.I. Kirpicinikov şi F.A. Ghilearov (ed. 1 în 1868, ed. a 47-a în 1918), teoria gramaticii era expusă în 61 pagini, iar exemplele pentru analiză şi dictare se dădeau în 21 pagini. „Sintaxa limbii ruse“ de A.I. Kirpicinikov (ed. 1 în 1869, ed. a 42-a în 1917), avea 62 pagini, dintre care 20 pagini cuprindeau materialul pentru exerciţii. Dintre manualele cu această orientare se distingea „Cuvîntul matern“ al lui K.D. Uşinski (gram. elem. expusă în carte pentru al treilea an de studii), manual care a avut un rol foarte mare în ist. predării limbii ruse.

După apariţia primei părţi a lucrării lui A. A. Potebnea, „Însemnări despre gramatica rusă“ (1874), şi, ulterior, în lucrările acad. F. F. Fortunatov, s-a constatat tot mai mult ruptura dintre manualele şcolare cu orientare logică-gramaticală şi şt. lingvistică în dezv. S-au remarcat lipsuri în manuale, ca, de pildă, confuzia dintre sunete şi litere, dintre faptele limbii moderne şi faptele limbii vechi, imprecizii în clasificarea fenomenelor, caracterul neştiinţific al rezolvării anumitor probleme (de pildă, despre „reducerea propoziţiilor secundare“).

În deceniul 9 au apărut manuale cu orientare psihologică, reflectînd concepţiile lui A. A. Potebnea; el a considerat că este necesar să se analizeze fenomenele limbii pe baza psihologiei gîndirii, ţinînd seama de nuanţele sensurilor exprimate prin diferite mijloace ale limbii (în special de intonaţie). Acestei orientări îi aparţin, de pildă, manualele de sintaxă scrise de A. A. Dmitrievski şi N. I. Batalin.

Orientarea psihologică s-a dezvoltat în strînsă legătură cu orientarea „formal gramaticală“ aparţinînd lui F. F. Fortunatov. Adepţii lui Fortunatov puneau la baza clasificării faptelor de limbă particularităţile gramaticii formale (de pildă, la baza clasificării cuvintelor — formele de flexiune a cuvintelor). La începutul sec. XX, orientarea gramaticii formale era oglindită în manualele lui E. F. Budde, D. N. Ovseaniko-Kulikovski, A. M. Peşkovski. Ele au intrat în practica şcolii şi în epoca sovietică, în perioada sistemului de proiecte-complexe. În special, un mare rol l-au avut manualele prof. A. M. Peşkovski, „Limba noastră“ (partea 1—2, 1922—1924), elaborate pe baza aplicării metodei observaţiilor la lecţiile de lb. Trebuie să menţionăm, de asemenea, manuale, ca: „Sintaxa limbii ruse“ de N. A. Gusev şi N. P. Sidorov, „Manualul de gramatică rusă“ de N. S. Derjavin, „Sintaxa limbii ruse moderne“ de V. V. Ghippius, „Gramatica practică a limbii ruse“ (partea 1—2) de F. A. Fridleand şi E. G. Şalît, „Manual de gramatică rusă“ de S. I. Abakumov.

În deceniul 3 se produce o îndepărtare tot mai vădită de la orientarea gramaticii formale. Autorii de manuale noi au căutat să le pună de acord cu datele lingvisticii şi să le facă accesibile pentru elevi, folosind tot ce a dat mai bun lit. didactică în perioada prerevoluţionară şi sovietică. Pentru cls. elem. se introduc manualele lui P. O. Afanasiev şi I. N. Şapoşnikov, apoi de V. G. Poleakov şi V. M. Cisteakov; după aceea, de N. A. Kostin (pentru cls. I şi a II-a), de M. L. Zakojurnikova şi N. S. Rojdestvenski (pentru cls. a III-a şi a IV-a).

Primul manual unic pentru cls. V—VII (A. B. Şapiro, „Gramatica limbii ruse“, 1928) a fost un manual foarte dificil şi a fost înlocuit în 1938 de un manual nou, de S. G. Barhudarov „Gramatica limbii ruse“, partea I—II (din 1944 a apărut sub red. lui L.V. Şcerba). Acest manual a fost de asemenea prea încărcat cu material teoretic inutil (amănunte de fonetică, numeroase informaţii istorice ş.a.). Începînd cu anul 1954/55 a fost introdus noul „Manual de limba rusă“ de S. G. Barhudarov şi S. I. Kriucikov, în care s-a redus mult materialul teoretic inutil şi s-a mărit numărul exerciţiilor. Ministerul Învăţămîntului al R.S.F.S.R. a dat indicaţii cu privire la reducerea

unor date şi în acest manual, cu privire la studierea anumitor teme pe cale practică. Corelaţia cea mai potrivită dintre teorie şi practică la lecţiile de lb. continuă să fie studiată pe baza experienţei celor mai buni profesori.

Munca în afară de clasă şi în afară de şcoală la limba rusă este un mijloc important de educare la elevi a interesului pentru acest obiect şi de îmbogăţire a cunoştinţelor lor. Lectura literară individuală prevăzută în programă se discută în cadrul cercului. Membrii cercului învaţă unele fragmente, le pregătesc pentru citirea expresivă. În cercuri se ţine evidenţa cărţilor citite, se editează buletine cu adnotări şi cu păreri despre cărţi.

În cadrul cercurilor se continuă activ. de elaborare a compunerilor din cadrul lecţiilor de dezv. a vorbirii în cls. V—VIII, care oglindesc viaţa elevilor, observarea naturii şi a muncii oamenilor sovietici. Aceste lucrări, verificate şi apreciate de prof., refăcute de elevi, se îmbunătăţesc din p.d.v. al conţinutului, devin mai interesante, mai vii, mai corecte gramatical şi se transformă în scurte lucrări literare. Ulterior, se editează o rev. cu cele mai bune povestiri sau descrieri, care intră în biblioteca şcolii. În cadrul cercului au loc activităţi de analiză a limbii scriitorilor, de comparare a diferitelor variante ale unui text oarecare, precum şi munca asupra compunerilor care nu sînt incluse în planul calendaristic al clasei (pentru dezv. vorbirii), de pildă, în legătură cu o notiţă din gazeta de perete (se citesc cele mai bune dintre ele, se precizează condiţiile pe care trebuie să le îndeplinească o astfel de notă, se întocmesc corespondenţe legate de o anumită temă pentru gazeta de perete). Membrii cercului iau parte la pregătirea de serbări sau organizează şezători tematice, de ex., „Măreaţa şi viguroasa limbă rusă“, „Să ne cultivăm exprimarea“, „Cartea, cel mai bun prieten al nostru“.

Bibl. *Lucrări generale: K. D. Uşinski*, Opere pedagogice alese, vol. I—II, Buc., E.S.D.P., 1956—57; *A. M. Peşkovski*, Problemele metodicii limbii ruse, ale lingvisticii şi stilisticii, M.-L., 1930; *K.B. Barhin* şi *E.S. Istrina*, Metodica limbii ruse în şcoala medie, M., 1937; *P.O. Afanasiev*, Metodica limbii ruse în şcoala medie, M., 1947; *N.N. Procopovici* şi *N.S. Pospelov*, Studierea limbii ruse în şcoala medie, M., 1954; *N.S. Pozdneakov*, Metodica predării limbii ruse, M., 1955; *A.V. Hlebnikova ş.a.*, Lecţiile de limba rusă în clasele V—VII, M., 1957; Studii metodice de limba rusă pentru clasele V—VII (ale şcolii medii), sub red. lui S.G. Barhudarov, M., 1956; Predarea limbii ruse în clasele V—VII. Fonetica şi Morfologia, sub red. lui V.A. Dobromîslov, M., 1956; *V.P. Krîmskaia*, Lecţiile de limba rusă în clasele mari, M., 1957; *A.V. Tekucev*, Metodica predării limbii ruse în şcoala medie, M., 1958.

Probleme ale metodicii speciale: V. A. Dobromîslov, Despre dezvoltarea gîndirii logice a elevilor din clasele V—VII la lecţiile de limba rusă, M., 1956; *de acelaşi autor*, Dezvoltarea vorbirii în legătură cu studierea gramaticii (morfologia), M., 1954; *G.P. Firsov*, Studierea sintaxei propoziţiei simple. Rolul observaţiei asupra intonării, M., 1957; *A.V. Tekucev*, Metodica analizei gramaticale, M., 1952; *de acelaşi autor*, Bazele metodicii ortografiei în condiţiile dialectului local, M., 1953; *M.V. Uşakov*, Metodica ortografiei, M.-L., 1947; *de acelaşi autor*, Exerciţii de ortografie în şcoala medie, M., 1954; *S.I. Abakumov*, Metodica punctuaţiei, M., 1954; *A.F. Lomizov*, Învăţarea punctuaţiei în şcoala medie, L., 1954; *I.P. Kolosov*, Munca cu vocabularul la lecţiile de literatură, M., 1955; *P.P. Ivanov*, Munca cu vocabularul la lecţiile de limba rusă în clasa a V-a, M., 1954; Studierea limbii şi a stilului operelor literare în şcoală (culegere de art.), sub red. lui A.M. Dokusov, M.-L., 1953; Studierea operelor literare în şcoală (culegere de art.), sub red. lui N.I. Kudreaşev şi N.D. Moldavskaia, M., 1955; Dezvoltarea vorbirii elevilor în procesul învăţării în şcoala medie, sub red. lui V.V. Golubkov şi E.I. Monoszon, M., 1954; *A.V. Hlebnikova*, Sistemul de

recapitulare a gramaticii în clasele V—VII, M., 1956; *V.N. Smirnova*, Recapitularea gramaticii şi a ortografiei cu folosirea intuiţiei. Clasele V—VI, L., 1956; *A.I. Kobîzev*, Teme individuale la limba rusă în clasele V—VII, M., 1957.

Din experienţa predării limbii ruse: Din experienţa profesorilor de limba şi literatura rusă (culegere de art.), M., 1958; Din experienţa profesorilor de limba rusă, sub red. lui G.P. Firsov, M., 1953; Îmbogăţirea cunoştinţelor de limbă ale elevilor în clasele V—VII, M., 1955; Îmbunătăţirea rezultatelor la învăţătură ale elevilor la limba rusă, în clasele V—VII, (culegere de art.), sub red. lui G.P. Firsov, M., 1957; Experienţa predării limbii ruse în clasele V—VII ale şcolii medii, sub red. lui I.V. Ustinov, M., 1956.

Lucrări de psihologie: Psihologia însuşirii gramaticii, a ortografiei şi a dezvoltării limbajului scris, redactor responsabil D.N. Bogoiavlenski, Izvestia A.P.N., R.S.F.S.R., 1956, seria 78; *D.N. Bogoiavlenski*, Psihologia însuşirii ortografiei, M., 1957.

Din istoria metodicii: N.K. Kulman, Bazele istorico-teoretice ale metodicii actuale a gramaticii, „Jurnal Ministerstva Narodnogo Prosveşcenia", 1910, nr.4—5; *N.S. Derjavin*, Bazele metodicii predării limbii şi literaturii ruse în şcoala medie, P., 1917; *V.I. Masalski*, Revoluţionarii democraţi ruşi şi K.D. Uşinski despre limbă şi studierea ei. Studii de istoria dezvoltării gîndirii ştiinţifice progresiste în patria noastră, Kiev, 1956; *V.A.Dobromîslov*, Metodica sovietică a limbii ruse de-a lungul a 40 de ani, „Ruskii iazîk v şkole", 1957, nr. 5.

LIMBILE STRĂINE ÎN ŞCOALĂ — obiecte de înv. al căror conţinut îl constituie învăţarea bazelor limbii vorbite, a citirii şi scrierii textelor într-o anumită lb. străină. Sarcina profesorului este de a-i face pe elevi ca după însuşirea unui anumit volum de cunoştinţe să dobîndească deprinderea şi priceperea de a folosi practic lb. străină respectivă.

Limbile străine au fost un obiect de înv. în şcoli încă din antichitate. S-au predat limbi străine în şcolile Orientului antic, Greciei şi Romei. Necesitatea învăţării unei limbi străine ia naştere în urma dezvoltării legăturilor economice şi culturale între diferite ţări. Orientarea şi caracterul studiului limbilor străine sînt legate de sarcinile trasate cu privire la acest obiect de clasele dominante, întrucît totul se reducea la pred. unei anumite limbi — devenită „limbă cultă" a unui cerc restrîns de persoane eliberate de participarea directă la prod. şi care lucrau în domeniul culturii, — inaccesibilă maselor largi. Un astfel de rol l-au jucat uneori şi limbile străine vii (lb. grec., în şcolile romane din perioada imperiului, lb. fr., în instituţiile nobiliare de înv. din Rusia sec. XVIII—XIX), însă adesea, acest rol l-au jucat limbile moarte (lb. clasică sanscrită, în şcolile vechii Indii, lat., în şcolile europene din evul mediu). Dată fiind această situaţie, lb. străină devine obiect de studiu principal în planul de înv. al şcolilor cu profil clasic. Rolul excepţional pe care-l joacă o lb. străină (deseori o lb. moartă) în procesul de înv. constituie pînă astăzi în ţările capitaliste una dintre particularităţile instituţiilor de înv. privilegiate, care pregătesc lucrători în domeniul culturii spirituale, spre deosebire de şcolile de masă, înfiinţate mult mai tîrziu, destinate pregătirii viitorilor muncitori manuali, unde, de regulă, limbile străine nici nu se predau. Cunoaşterea unei limbi străine, legată de viaţa economică, a fost privită vreme îndelungată ca ceva practic şi prin aceasta ca ceva inferior. Ea se înfăptuia în decursul contactului direct cu cei care vorbeau alte limbi fără să constituie un obiect de înv. în şc. (aşa s-a învăţat lat. vulgară de către populaţiile din provinciile apusene ale imperiului roman şi lb. engl. de către masele populaţiei din Wales sau lb. fr. de către provensali, în secolul XVI—XIX). Totuşi, începînd din

sec. XIX, pe măsură ce înv. ia o orientare reală tot mai pronunțată, învățarea practică a unei limbi străine devine, în foarte mare măsură, sarcina unui obiect de înv. Această orientare este caracteristică îndeosebi pentru școlile medii cu profil real-tehnic. Însușirea practică a unei limbi străine în școlile de acest fel reclamă o deosebită atenție în ceea ce privește pronunția, tehnica limbii vorbite și elaborarea unei metodici eficace de pred. Dezv. metodicii de pred. a limbilor străine în a doua jumătate a sec. XIX și începutul sec. XX se datorește în mare parte acestei orientări.

În șc. rusă prerevoluționară și îndeosebi în perioada sovietică, o dată cu recunoașterea importanței deosebite pe care o au limbile străine ca mijloc de cunoaștere a culturii altor popoare și de contact direct între acestea, s-a scos în evidență încă unul dintre scopurile principale, importante ale studiului unei limbi străine: în lucrările lui K. D. Ușinski și ale metodiștilor care l-au urmat, dar mai ales în lucrările lui L. V. Șcerba și ale școlii lui, s-a stabilit că însuși procesul de însușire a unei limbi străine și compararea ei cu lb. maternă sînt un prilej pentru cunoașterea mai completă a fenomenelor realității și a acelor aspecte care rămîn în umbră atunci cînd se cunoaște numai lb. maternă. În felul acesta, însuși procesul de învățare a unei limbi străine, chiar dacă facem abstracție de conținutul exprimat în această lb., are o deosebită importanță pozitivă pentru dezv. gîndirii elevului.

În general importanța învățării unei limbi străine, devenită unul dintre obiectele principale în planurile de înv. ale școlii sovietice, constă în faptul că studierea acesteia 1) înlesnește cunoașterea nemijlocită a culturii materiale și spirituale a altor țări atît prin contactul prin viu grai cu poporul respectiv cît și prin citirea literaturii în acea limbă și 2) ridică nivelul general de cultură și dezvoltă gîndirea elevilor, printr-o mai adîncă cunoaștere a fenomenelor și a legăturii dintre ele, fenomene care se reflectă într-un chip nou și deosebit în diferite limbi.

Programa școlară la limbile străine în șc. se compune din 2 părți. Prima parte conține reguli care contribuie la formarea priceperilor și deprinderilor de a citi, a scrie, a vorbi și a traduce. Partea a doua prevede volumul de cunoștințe în domeniul lexicului, gramaticii, foneticii, regulilor de citire și de scriere pe care trebuie să și le însușească elevii (pentru fiecare lb. și pe cls.). Programa trasează ca principală sarcină a studierii unei limbi străine în șc. însușirea de către elevi a deprinderii de a vorbi în lb. respectivă. Studiului gramaticii îi revine un rol ajutător.

Lexicul. În perioada învățării unei limbi străine în șc. medie, elevii își însușesc numărul stabilit de unități lexicale. Ei trebuie să învețe: *a)* să citească și să pronunțe corect; *b)* să stăpînească formele gramaticale ale cuvintelor; *c)* să le înțeleagă în context (cînd citesc sau ascultă); *d)* să le traducă din lb. respectivă în lb. maternă și din lb. maternă în cea străină; *e)* să le folosească în vorbire; *f)* să le scrie corect. Lexicul se însușește în procesele citirii analitice și sintetice, efectuării de exerciții orale și scrise și memorării de cuvinte și expresii.

Studiul gramaticii are ca scop formarea priceperilor și deprin-

derilor de a folosi în mod practic lb. Materialul gramatical trebuie astfel însuşit încît elevul să fie în stare: *a)* să înţeleagă sensul formelor şi construcţiilor gramaticale studiate, să ştie să le alcătuiască şi să le recunoască după însuşirile lor morfologice şi sintactice; *b)* să ştie să folosească formele şi construcţiile gramaticale învăţate în traducerile din lb. străină în lb. maternă şi din lb. maternă în cea străină şi totodată să le folosească în lb. vorbită. Cursul de gram. este construit concentric, însă cu o sistematizare gradată şi obligatorie (după temele planurilor morfologice şi sintactice). În explicarea diferitelor fenomene gramaticale ale limbii străine studiate, prof. se sprijină (acolo unde este cazul) pe cunoştinţele elevilor în domeniul gramaticii limbii materne. O deosebită atenţie trebuie să se acorde acelor fenomene specifice limbii străine respective, care se deosebesc de fenomenele corespunzătoare din lb. rusă sau care lipsesc în această lb. Gram. limbii străine se explică în lb. maternă a elevilor şi se învaţă în procesul citirii analitice şi sintetice, în vorbirea curentă, în timpul efectuării de exerciţii orale şi scrise, dar mai ales în exerciţiile de analiza propoziţiunilor. Învăţarea *foneticii* contribuie la formarea deprinderilor elevilor de a pronunţa, de a citi şi scrie corect şi la o mai temeinică însuşire a gramaticii şi lexicului.

Ortografia şi regulile de citire se învaţă în strînsă legătură cu fonetica. O atenţie deosebită se acordă învăţării de către elevi a alfabetului respectiv şi a corelaţiei dintre sunetele şi literele limbii străine învăţate. Elevul trebuie să înveţe regulile foneticii, ortografiei şi cititului în aşa măsură încît: *a)* să pronunţe şi să citească corect cuvintele şi frazele închegate, care fac parte din minimumul obligatoriu; *b)* să pronunţe şi să citească corect toate celelalte cuvinte la care se aplică regulile învăţate; *c)* să ştie să intoneze propoziţiile în timpul citirii şi vorbirii curente (accent, împărţire în unităţi ritmice ale vorbirii). Munca în domeniul foneticii, ortografiei şi regulilor de citire se desfăşoară în tot timpul cursului. Totuşi, bazele citirii şi pronunţării corecte se pun în primii 2 ani de studiu.

Cerinţele programei de înv. cu privire la formarea deprinderilor şi priceperilor la limbile engl., germ. şi fr. constau în faptul că la terminarea cursului, elevul trebuie să vorbească lb. respectivă, să citească, să înţeleagă şi să traducă oral cu ajutorul dicţionarului texte simple din p.d.v. stilistic, din lit. beletristică, social-politică sau de popularizare a ştiinţei, conţinînd maximum 15% cuvinte necunoscute (1100 semne de tipar într-o oră academică), să citească, să înţeleagă şi să traducă oral, fără a folosi dicţionarul, un text străin conţinînd exclusiv materialul lexical şi gramatical prevăzut în programă (cu o viteză de 5 000 semne tipografice pe oră academică). În limitele materialului învăţat, elevul trebuie să ştie: *a)* să pună întrebări referitoare la texte şi să răspundă la ele în lb. respectivă; *b)* să înţeleagă ceea ce vorbeşte prof. şi să răspundă la întrebările lui în lb. respectivă; *c)* să povestească în acea lb. textul studiat; *d)* să traducă texte nu prea mari; *e)* să facă o scurtă expunere în lb. respectivă a unei teme studiate; *f)* să întreţină o conversaţie pe această temă; *g)* să recite din memorie fragmente de proză şi poezie.

Metodele de predare a unei limbi străine. Istoricește s-au conturat 4 metode de bază: metoda traducerii, metoda directă, metoda combinată și cea comparativă. *Metoda traducerii*, dominantă în metodica învățării limbilor străine de la sfîrșitul sec. XVIII pînă la mijlocul sec. XIX, avea în vedere învățarea citirii textelor. Procedeul principal al acestei metode consta în traducerea ad litteram, în înlocuirea mecanică a cuvintelor limbii străine cu cuvintele limbii materne. Această metodă avea ca punct de plecare posibilitatea memorării mecanice a materialului de lb. și a conținutului textelor. Reprezentanții metodei traducerii în Europa occidentală, au fost Hamilton, Robertson, Jacotot. În Rusia, această metodă nu s-a răspîndit.

Metoda directă se bazează pe învățarea unei limbi străine direct de către elev, fără ajutorul limbii materne, sarcina principală constînd în învățarea limbii vorbite, ca pe baza ei să se poată trece la citirea textelor străine. În această metodă nu se dă suficientă importanță legăturii dintre lb. străină și cea maternă și traducerii ca mijloc de înțelegere a limbii vorbite. Pentru a învăța o lb. străină după metoda directă, se cer condiții speciale: o grupă redusă de elevi (10—15), o pregătire ireproșabilă a profesorului în domeniul limbii respective, existența în șc. a unui mediu prielnic. Nici această metodă nu s-a bucurat de o largă răspîndire în Rusia.

Adepții *metodei combinate* au adoptat o poziție de compromis și caută să împrumute din fiecare metodă elementele cele mai bune. Ei recunosc rolul pozitiv al limbii materne și al traducerii și sînt de părere că o lb. străină se poate învăța nu numai pornind de la lb. vorbită la citit, ci și de la citit la limba vorbită. Ca orice fenomen de compromis, această metodă are mai multe variante, dar nici una din ele n-a cucerit o poziție dominantă în șc. rusă.

K. D. Ușinski a arătat importanța limbii materne pentru dezv. spirituală a copiilor și a recomandat căile raționale de învățare de către copii a unei limbi străine, și anume pe baza comparației cu lb. maternă. În a doua jumătate a sec. XIX și începutul sec. XX, metodica limbii străine a fost elaborată în continuare pe aceste principii (Orbinski, Ghemilian, Stoiunin, Tomson, Jitomirski, Liambek, Bogoroditki, Ganșina, Glivenko, Șcerba și alții).

După Marea Revoluție Socialistă din Octombrie, metodica învățării limbilor străine s-a dezvoltat pe baza teoriei marxist-leniniste, în luptă cu concepțiile și curentele greșite din metodica limbilor străine, precum și din psih., fiziol., didactică și lingvistică. De o mare popularitate s-au bucurat lucrările lui L. V. Șcerba, K.A. Ganșina, M.V. Serghievski, I. A. Gruzinskaia, A. A. Liubarskaia, G. V. Goldștein ș.a. În anii 1929—1946 au fost elaborate lucrări originale de metodică, din care lipseau totuși indicații asupra specificului limbilor străine studiate, precum și asupra treptelor, etapelor și procedeelor de a învăța o lb. străină, în funcție de particularitățile de vîrstă ale elevilor. În anii următori, Inst. pentru metodele de înv. al Acad. de șt. pedag. a editat lucrări metodice pentru fiecare lb. străină, pentru etapele de înv. elem., mediu și superior, precum și un îndrumător cuprinzînd bazele

generale ale metodicii de pred. a limbilor străine în şc. medie. Metodica sovietică referitoare la învăţarea unei limbi străine în şc. medie, creată prin eforturile unite ale unui cerc larg de specialişti, se caracterizează prin următoarele trăsături fundamentale: *a)* se bazează pe principiile metodologice ale marxism-leninismului şi se dezvoltă în luptă cu curentele reacţionare ale metodicii burgheze; *b)* realizează o strînsă legătură între studierea teoretică a limbii străine de către elevi şi învăţarea practică a acestei limbi; *c)* foloseşte într-o măsură largă datele ştiinţelor înrudite ale lingvisticii (generală şi specială), psihologiei, fiziologiei activităţii nervoase superioare, logicii, didacticii, metodicii limbii materne etc.; *d)* are ca principiu diriguitor studiul conştient al limbii străine pe baza comparării acesteia cu lb. maternă, înlăturînd totodată metodica reacţionară de a învăţa lb. prin imitaţie, intuitiv şi mecanic; *e)* tinde la realizarea scopurilor şi sarcinilor clar formulate privitoare la învăţarea unei limbi străine; *f)* foloseşte în largă măsură datele experimentale, rezultatele cercetărilor ştiinţifice şi experienţa celor mai buni profesori; *g)* realizează o selecţie ştiinţifică fundamentală a materialului de studiu, repartizîndu-l în programe şi manuale pe ani şi etape de înv.; *h)* determină şi fundamentează exigenţele ştiinţifice faţă de cărţi, manuale şi materialul didactic şi faţă de culegerile pentru lectura individuală în lb. străină respectivă.

Aceste cerinţe se realizează mult mai deplin prin aşa-numita *metodă comparativă*, care asigură învăţarea conştientă a unei limbi străine de către elevi. Această metodă se bazează pe următoarele principii unanim recunoscute: compararea şi confruntarea fenomenelor şi faptelor limbii străine învăţate cu cele asemănătoare din lb. maternă; dependenţa procedeelor metodice de scopul şi conţinutul înv. şi de particularităţile limbii respective privită ca obiect de înv.; dependenţa metodelor de înv. de dezv. generală intelectuală, de particularităţile de vîrstă şi individuale ale elevilor; munca activă şi conştientă a elevului pentru învăţarea limbii respective.

Manualele de limbi străine trebuie să cuprindă întreaga materie stabilită de programă pentru cls. respectivă, şi să reprezinte totodată un sistem unitar şi complet, care să asigure îndeplinirea sarcinilor şi scopurilor înv. Această unitate în sistemul de manuale îşi găseşte expresia în expunerea succesivă şi gradată, în unitatea de stil, în identitatea cerinţelor metodologice şi a principiilor didactice. Manualele trebuie să se bazeze pe un material de lb. selectat cu stricteţe, astfel ca însuşirea lui să formeze la elevi deprinderea şi priceperea de a folosi practic lb. respectivă.

Continuitatea materiei de la cls. la cls. este asigurată prin faptul că fiecare manual cuprinde nu numai materialul nou, ci şi întregul material învăţat în cls. precedente în vederea repetării şi fixării lui. Totodată, manualul trebuie să-i pregătească pe elevi pentru trecerea la etapa următoare a studiului limbii.

Unitatea de stil a manualelor este exprimată în structura didactică unitară, subordonată cerinţelor metodologice unitare, dar care reflectă particularităţile calitative ale studierii unei limbi străine în diferite etape.

Manualele pentru cls. V—VIII conţin 2 feluri de exerciţii: *a)* unele, care asigură folosirea mai mult sau mai puţin liberă în lb. vorbită a întregului material lingvistic învăţat şi *b)* altele, care asigură înţelegerea lui în texte. Fiecare paragraf are 2 texte: primul conţine un nou material lexical şi gramatical şi al doilea destinat fixării noului material şi dezvoltării deprinderii de a citi. E bine ca regulile gramaticale cu exemplele care le ilustrează să fie date înaintea celui de-al doilea text. Manualele pentru cls. IX——XI, spre deosebire de cele arătate mai sus, conţin doar materialul nou, pe care elevii trebuie să-l înţeleagă la lectura textelor. Totodată se repetă tot ce s-a învăţat în cls. precedente, ceea ce permite elevilor să-şi perfecţioneze deprinderile dobîndite în domeniul limbii vorbite şi al scrierii. La elaborarea manualului trebuie să se ţină seama de necesitatea de a se da elevului şi lit. suplimentară sub forma de cărţi pentru lectura individuală. Aceasta din urmă trebuie să aibă un caracter electiv, care permite elevilor să-şi aleagă singuri textele care îi interesează cel mai mult. La recomandarea lecturii individuale este necesar să se ţină seama de particularităţile individuale şi de vîrstă ale elevilor (aptitudini, înclinaţii, cunoştinţe, priceperi şi deprinderi), atît în domeniul limbii străine cît şi în alte domenii de activ. practică şi de cunoaştere. În ceea ce priveşte conţinutul şi lb., lectura individuală cuprinde lucrări originale şi adaptări din lit., publicistică, precum şi articole de popularizare a ştiinţei etc. O culegere de acest fel permite stabilirea legăturilor dintre lb. maternă şi celelalte obiecte de înv. din şc. medie, lărgirea şi aprofundarea cunoştinţelor elevilor la aceste obiecte. Acad. L. V. Şcerba a arătat, în repetate rînduri, că numai o lectură bogată şi variată în conţinut poate oferi repetiţia necesară a formelor gramaticale şi a lexicului, care să îngăduie învăţarea temeinică a unei limbi străine.

Selecţionarea materialului de învăţat este puternic influenţată de scopurile şi metodele de înv. şi de particularităţile limbii studiate. Scopurile instructiv-educative influenţează mai ales selecţionarea textelor după conţinutul şi tematica lor; scopurile practice însă determină selecţionarea materialului de limbă fonetic, lexical, gramatical şi stilistic. Cerinţele general admise faţă de text sînt: principialitatea şi valoarea ştiinţifică a conţinutului; valoarea de cunoaştere, legătura tematică şi continuitatea; stricta selecţionare a materialului lexical şi gramatical; caracterul normativ al limbii textelor; varietatea textelor după genuri; caracterul tipic al exemplelor care ilustrează fenomenele de lb. studiate; repetiţia materialului învăţat. În ceea ce priveşte textele luate din lit. beletristică, se formulează cerinţe suplimentare: reflectarea tipicului în fenomenele vieţii, exprimarea ideii fundamentale a operei şi valoarea acesteia din p.d.v. al scopurilor educaţiei comuniste.

Munca în afară de clasă şi în afară de şcoală are o mare însemnătate pentru învăţarea practică a unei limbi străine. Această muncă se desfăşoară în diferite cls., pe baza unui material de lb. diferit şi decurge în forme variate. Formele cele mai răspîndite ale acestei activităţi sînt cercurile de elevi care manifestă interes pentru o anumită lb.

străină. Conversațiile care au loc în aceste cercuri contribuie la perfecționarea deprinderilor de exprimare în acea lb. Același scop îl au și șezătorile literare, punerea în scenă a unor piese de teatru într-o anumită lb. străină, învățarea unor texte în limbi străine etc. De asemenea, se redactează reviste scrise de mînă pe întreaga șc., gazete de perete pe cls. scrise într-o lb. străină. Pentru perfecționarea pronunției și învățarea cititului expresiv în limbi străine se folosesc discuri și înregistrări pe bandă de magnetofon. Se organizează vizionări de filme științifice și artistice, audiții la radio și televizor a unor manifestări în limbi străine, printre care și emisiunile de lecții în lb. respectivă. O formă foarte atractivă a muncii în afară de șc. o formează corespondența în lb. respectivă cu elevii școlilor din străinătate. Cercuri și diferite manifestări în afară de șc. în domeniul învățării unei limbi străine se organizează în casele și palatele pionierilor și în bibliotecile școlare.

Bibl.: *L.S. Andreevskaia ș.a.*, Metodica predării limbii franceze, M., 1958; *V.D. Arakin*, Metodica predării limbii engleze în clasele VIII—X, M., 1958; *M.A. Bahareva ș.a.*, În ajutorul profesorului de limbi străine din școala medie, M., 1952; *K.A. Ganșina*, Limbile moderne în școala medie, „Jurnal Ministerstva Narodnogo Prosveșcenia“, 1917, febr.; *de același autor*, Metodica predării limbii franceze, M.-L., 1946; Teoria și metodica traducerilor în școală, culegere, sub red. lui K.A. Ganșina și I.V. Karpov, M., 1950; *I. Glivenko*, Situația limbilor moderne în școala medie de cultură generală, Kiev, 1916; *I.A. Gruzinskaia*, Metodica predării limbii engleze, M., 1947; *I.V. Karpov*, Situația actuală a metodicii predării limbilor străine în școala medie de cultură generală și sarcinile dezvoltării ei în viitor, M., 1957; *de același autor*, Caracteristica psihologică a procesului de înțelegere și traducere de către elevi a textelor de limbă străină, în „Inostrannîe iazîki v școle“, 1949, nr. 6; *B.F. Korndorf*, Metodica predării limbii engleze, M., 1958; *N.K. Krupskaia*, Opere pedagogice, vol III, M., 1959 (Lenin despre studiul limbilor străine); *O. I. Loghinova*, Istoria predării limbilor străine în școala medie sovietică, începînd din 1917 și pînă în 1931, M., 1952, disertație; Metodica de predare a primelor noțiuni de limbă engleză și franceză în școala medie, sub red. lui I.V. Karpov și I.V. Rahmanov, M., 1957; *I.V. Rahmanov*, Studii referitoare la istoria metodicii predării limbilor moderne străine din Europa occidentală, M., 1947; Principalele probleme ale metodicii de predare a limbilor străine în școala medie, culegere, sub red. lui I.V. Rahmanov, M., 1948; *I.V. Rahmanov*, Metodica predării limbilor străine în clasele mari (VIII—X), M., 1956; *I.D. Salistra*, Metodica predării limbii germane, M., 1958; Primul congres din Rusia al persoanelor care se interesează de predarea limbilor moderne ținut la Moscova, Opere, M., 1913; *V.S. Țetlin*, Metodica predării limbii franceze în clasele V—VII, M., 1950; *de același autor*, Metodica predării limbii franceze în clasele VIII—X, M., 1955.

T. Anderson, The Teaching of Foreign Languages in the Elementary School, Boston, 1953; *F.B. Agard, H.B. Dunkel*, An Investigation of Second-Language Teaching, Ginn and Co., 1948, *Buchanan* and *Mac Phee*, An Annotated Bibliography of Modern Language Methodology, University of Toronto Press, 1929; *A. Coleman*, An Analytical Bibliography of Modern Language Teaching, vol. I, 1927—1932; vol. II, 1932—1937; *A. Coleman*, Teaching of Modern Foreign Languages in the U.S. Macmillan, N.Y., 1929; *H.B. Dunkel*, Second Language Learning, Ginn and Co., N.Y., 1948; *C.C. Fries*, Teaching and Learning English as a Foreign Language, Ann Arbor, University of Michigan Press, 1945; *Chr. Flagstad*, Psychologie der Sprachpädagogik, Lpz. und Berlin, 1913; *P. Hagboldt*, Language Learning, Chicago-University of Chicago Press, 1935; *P. Hagboldt*, The Teaching of German, Boston, D. E. Health and Co., 1940; *C.H. Handschin*, Modern-Language Teaching ,Yonkers, 1940; *E. Otto*, Methodik und Didaktik des neusprachlichen Unterrichts, Bielefeld u. Lpz., 1925; *H. Palmer*, The Scientific Study and Teaching of Languages, London, 1917; *A. Pinloche*, La nouvelle pédagogie des langues vivantes, 2-e ed., Paris, 1927; *M. West*, Learning to Read a Foreign Language, London, 1941; *M. West*, On Learning to Speak a Foreign Language, London, 1941.

LINDNER, Gustav Adolf (1828—1887) — pedagog ceh, primul prof. de ped. și fil. al Uni-

versităţii Cehoslovace „Karol al IV-lea" din Praga de după restaurare (1882). Era adeptul unor concepţii liberal-democratice. La început s-a manifestat ca continuator al lui Herbart, apoi, sub influenţa lucrărilor lui Darwin şi Spencer, s-a îndepărtat de herbartianism. Socotea că îmbunătăţirea raporturilor sociale poate fi realizată pe calea modificării educaţiei, al cărei scop îl vedea în formarea însuşirilor morale. În concepţiile sale didactice pleca de la învăţătura lui Komensky şi era adeptul principiului *conformităţii cu natura*. Lindner a înfiinţat prima revistă ştiinţifică de ped. cehă, „Paedagogium" (1879—1881), şi a patronat editarea în lb. germ. a operelor clasicilor pedagogiei, traducînd în acest scop operele lui Komensky, Helvetius ş.a.

LIPSA DE SUPRAVEGHERE A COPIILOR — fenomen social care constă în nesupravegherea copiilor de către părinţi sau persoanele care le ţin locul. Exploatarea oamenilor muncii în prod. capitalistă nu le îngăduia să acorde atenţia cuvenită copiilor. Dar şi înţelegerea greşită de către părinţi a obligaţiilor ce le revin ca educatori, părerea exagerată în privinţa gradului de independenţă a copiilor, uneori egoismul sau lipsa de interes în educarea lor, se pot, de asemenea, include printre cauzele lipsei de supraveghere a copiilor.

Lipsa de supraveghere duce adesea la rezultate negative — la indisciplină, la rămînerea în urmă la învăţătură şi uneori chiar la infracţiuni şi crime. Statul sovietic ia măsuri pentru preîntîmpinarea şi lichidarea lipsei de supraveghere a copiilor. Aceasta se realizează în primul rînd printr-o propagandă pedag. de masă, prin intervenţia activă a opiniei publice şi a presei, care discută şi înfierează cazurile de încălcare a obligaţiilor părinteşti. O mare importanţă o au crearea şi dezv. sistemului de instituţii extraşcolare, de biblioteci publice şi cluburi pentru copii. Pentru intensificarea luptei împotriva lipsei de supraveghere a copiilor se pot lua şi alte măsuri, bunăoară să se interzică copiilor să circule pe stradă neînsoţiţi de adulţi după o anumită oră, să se ducă seara la spectacole în mod neorganizat (sau neînsoţiţi de adulţi), să vîndă băuturi spirtoase, ţigări, cărţi de joc etc. În cazul că lipsa de supraveghere a copiilor are ca urmare încălcarea de către aceştia a normelor de conduită socială, părinţii sau persoanele care le ţin locul sînt traşi la răspundere (v. *Responsabilitatea părinţilor*).

LITERATURA ARTISTICĂ ÎN MUNCA INSTRUCTIVĂ A ŞCOLII — folosirea operelor literare în procesul instructiv-educativ. Pentru fiecare obiect de înv., prof. şi învăţătorul organizează citirea literaturii artistice, care constituie unul din izvoarele principale de cunoştinţe pentru elevi. Ea lărgeşte orizontul, stimulează activ. creatoare, îmbogăţeşte şi dezvoltă lb., iar pred. devine mai vie şi mai plastică. În condiţiile îmbinării juste a manualului cu cartea de lectură literară, „gîndirea logică va creşte paralel cu minunata imagine poetică, mintea se va dezvolta în armonie cu fantezia şi cu sentimentele; gîndirea logică îşi va găsi expresia poetică, iar poezia expresiei va fixa gîndirea" (Uşinski).

În şc. elem., lit. artistică îi ajută pe elevi să-şi însuşească cunoştinţele accesibile înţelegerii lor cu privire la natură şi soc.,

contribuie la formarea primelor noţiuni de morală comunistă, cultivă dragostea pentru carte şi-i deprinde să vadă în ea un izvor de cunoştinţe. În cls. mijlocii şi mari există mai multe posibilităţi de folosire a literaturii artistice în scopuri instructiv-educative. Cu ajutorul ei se formează reprezentări plastice cu privire la trecut („Gingis-han" şi „Batîi" de V. Ian, „Dmitri Donskoi" de S. Borodin, „Rada din Pereiaslav" de N. Rîbak ş.a.). Folosirea imaginilor create cu ajutorul diferitelor mijloace artistice face povestirea profesorului mai variată şi mai sugestivă (Petru I zugrăvit de A.S. Puşkin şi A.N. Tolstoi, „Povestiri din Sevastopol" de L.N. Tolstoi şi „Epopeea Sevastopolului" de S. Sergheev-Ţenski etc.).

La lecţiile de geogr., lit. artistică ajută să se reconstituie particularităţile şi diversitatea condiţiilor naturale şi ale populaţiei diferitelor raioane ale U.R.S.S. (peisajele de pe Don, ale lui M. Şolohov, peisajele Orientului Îndepărtat, ale lui A. Fadeev, peisajele de pe Volga, ale lui K. Fedin şi T. Panfiorov, peisajele litoralului Mării Negre, ale lui V. Kataev şi K. Paustovski, peisajele siberiene, ale lui K. Sedîh ş.a.). Maeştrii literaturii beletristice străine îi ajută pe elevi să-şi însuşească mai uşor şi cu mai mult interes geogr. fiz. şi economică a ţărilor respective. Versurile lui V. Jukovski, A.Puşkin, F. Tiutcev, versurile poeţilor sovietici, romanul „Pădurea rusească" de L. Leonov, povestirile despre animale ale lui S. Aksakov, M. Prişvin, B. Jitkov, V. Bianki, E. Seton-Thompson îi ajută pe profesorii de bot. şi zool. să cultive dragostea pentru natură. Profesorii de fiz. şi chimie folosesc în munca lor opere ştiinţifico-artistice: cărţile lui M. Ilin, B. Agapov, B. Liapunov, I. Dempan, D. Danin etc.

Lit. artistică este folosită la lecţiile de limbi străine: lit. ţării a cărei lb. se studiază dă o imagine despre cultura acestei ţări, despre modul de viaţă, fără de care nu se poate înţelege sensul multor cuvinte.

Importanţa literaturii artistice pentru educ. prin muncă a elevilor este foarte mare. Ea arată rolul muncii în viaţa societăţii, cultivă dragostea pentru muncă.

La orice lecţie, lit. artistică îmbogăţeşte conţinutul şi forma limbii profesorului cu imagini plastice şi cu expresii artistice. Prof. citeşte în cls. opere scurte sau fragmente dintr-o operă (de ex., „Borodino" de Lermontov se citeşte la lecţia de ist.; „Satul" de Turgheniev ilustrează caracteristicile geografice ale regiunilor centrale de cernoziom). Uneori, în cls. mici, elevii citesc opere pe roluri (de ex., poezia lui Maikov „Cine-i el?" sau fabulele lui Krîlov legate de anul 1812, la lecţiile de ist.). Lectura individuală recomandată de prof. sau învăţător fixează şi adînceşte cunoştinţele primite la lecţie. Vorbind despre Lomonosov, Lobacevski, Mendeleev şi despre alţi remarcabili oameni de ştiinţă, prof. include în expunerea sa episoade din povestirile şi romanele lui G. Ştorm, A. Vinogradov, O. Pisarjevski, M. Popovski, L. Gumilevski sau recomandă elevilor pentru lectură individuală operele acestor scriitori. Citirea literaturii artistice, îndrumată în mod pedag., întăreşte interesul pentru bazele ştiinţelor, îmbogăţeşte şi dezvoltă lb., ridică nivelul cultural general şi exercită o mare influenţă educativă.

LITERATURA ARTISTICĂ PENTRU COPII — formă a literaturii artistice, care corespunde prin conţinutul şi forma ei particularităţilor de vîrstă ale tinerilor cititori. Această lit. ţine seamă de gîndirea plastică, de caracterul emoţional al percepţiei, de eficienţa şi orientarea practică a imaginaţiei copiilor, de interesul deosebit pentru eroul simplu, echilibrat şi integru, pentru acţiunea vie, care se desfăşoară rapid, pentru subiectul atrăgător şi interesant.

Lit. artistică sovietică pentru copii este subordonată aceloraşi legi ca şi lit. artistică pentru adulţi şi este o lit. realist socialistă.

Ea joacă un rol important în educ. comunistă a tinerelor generaţii. Cele mai bune opere ale scriitorilor sovietici pentru copii, datorită imaginilor vii şi veridice, frumuseţii şi sincerităţii lor, clarităţii şi expresivităţii limbii, nivelului ideologic ridicat, educă dragostea pentru patrie, pentru munca productivă, stîrnesc interesul pentru cunoaştere şi îmbogăţesc ideile şi sentimentele elevilor.

Genurile literaturii beletristice pentru copii sînt variate. Pentru copiii de vîrstă preşc. se scriu mai ales versuri, poveşti cu conţinut bogat, scurte povestiri cu ilustraţii. Pentru elevi se scriu povestiri, nuvele, poeme, comedii, drame, romane, poezii lirice şi epice, fabule, cîntece, satire. Tematica operelor este de asemenea foarte variată. Un loc principal în lit. beletristică sovietică pentru copii îl ocupă tema şcolară pionierească, căreia i-au consacrat cele mai bune opere scriitori, ca: A. Gaidar. S. Marşak, A. Barto, S. Mihalkov, L. Kassil, M. Prilejaeva şi alţi scriitori de lit. pentru copii.

Din iniţiativa lui A.M. Gorki a fost creată în U.R.S.S. o editură specială de lit. pentru copii. În 1959, cărţile pentru copii au apărut într-un tiraj de 125 000 000 exemplare. Cu fiecare an creşte cererea de a se edita tot mai multe cărţi pentru copii. Din 1958 funcţionează o editură nouă, „Lumea copiilor“ (Detskii mir), care tipăreşte cărţi pentru copiii de la 3 la 7 ani. Cele mai bune opere literare sovietice pentru copii sînt traduse în toate limbile europene şi în multe limbi asiatice.

LITERATURA DE POPULARIZARE A ŞTIINŢEI PENTRU COPII — gen aparte de lit. pentru copii şi tineret, care popularizează cunoştinţele ştiinţifice într-o formă distractivă şi în concordanţă cu cerinţele pedag. Deşi se deosebeşte de manuale prin forma sa literară şi conţinutul său şi este independentă de programa şcolară, această lit. ţine seama de conţinutul înv., se sprijină pe cunoştinţele ştiinţifice de bază căpătate de elevi în şc., lărgeşte şi aprofundează aceste cunoştinţe. Lit. de popularizarea ştiinţei pentru copii se deosebeşte şi de lit. ştiinţifico-artistică, în special printr-o mai moderată folosire a mijloacelor artistice şi prin precizia faptelor. Însă, după cum arăta A.M. Gorki, între o lucrare de popularizare a ştiinţei şi una artistică nu trebuie să existe o deosebire prea izbitoare. Ea trebuie să fie cu atît mai mică cu cît cititorii sînt mai tineri, cu cît gîndirea lor este mai concretă.

Principalele condiţii pe care trebuie să le îndeplinească o carte de popularizare a ştiinţei sînt: veracitatea ştiinţifică, principia-

litatea, legătura cu practica construirii comunismului și capacitatea de a forma la tinerii cititori concepţii ştiinţifice şi idealuri etice pozitive. Lit. de popularizare a ştiinţei are un rol important în realizarea înv. politehnic şi a educaţiei prin muncă.

Cărţile de matem. şi fiz. ale lui I.I. Perelman, cele de mineralogie ale lui A.E. Fersman, cele de biologie ale lui N. E. Verzilin, de geografie ale lui N.N. Mihailov, de geologie ale lui V.A. Obruciov şi A.A. Iakovlev, precum şi revistele „Znanie — sila", „Tehnika molodioji", „Vokrug sveta" ş.a. s-au bucurat de o largă răspîndire şi apreciere printre tinerii cititori.

LITERATURA ÎN ŞCOALĂ — obiect de înv. al cărui conţinut îl formează studierea unui anumit cerc de opere literare, precum şi a bazelor teoriei şi istoriei literaturii.

Însemnătatea acestui obiect de înv. se defineşte prin rolul social al literaturii, care este cel mai bogat izvor de cunoaştere a vieţii, este „manualul vieţii", după expresia lui N.G. Cernîşevski. Partidul comunist a ţinut totdeauna seama de funcţia educativă şi instructivă a literaturii, de înrîurirea ei asupra conştiinţei şi conduitei oamenilor. În art. „Organizaţia de partid şi literatura de partid" (1905), V.I. Lenin a fundamentat principiul partinităţii literaturii. Plecînd de la acest principiu, P.C.U.S. orientează dezv. literaturii sovietice şi mobilizează creaţia scriitorilor la lupta activă pentru interesele vitale ale poporului, pentru construirea comunismului.

Lit. are o uriaşă însemnătate în educ. estetică a elevilor, deoarece formează capacitatea de a pricepe frumosul din viaţă şi artă. Întrucît aprecierea fenomenelor vieţii, a comportării şi a caracterelor oamenilor este prezentată în operele de artă în lumina idealurilor artistului, arta este indisolubil legată de politică, de morală, de întreaga ideologie şi are un caracter social-istoric. Educ. estetică este inseparabilă de studiul problemelor de teorie şi ist. a literaturii şi artei, a problemelor raportului dintre artă şi lit., pe de o parte, şi viaţă, pe de alta, a problemelor metodei de creaţie, ale limbii artistice şi altele. În sfîrşit, ca artă a cuvîntului, lit. are funcţia deosebit de importantă de a îmbogăţi vorbirea cititorilor, de a le ridica nivelul cultural.

Datorită particularităţilor literaturii ca fenomen social, studierea ei în şc. reprezintă un important mijloc de educ. ideologică şi estetică a elevilor.

Pred. literaturii în şc. sovietică are următoarele sarcini, care se întrepătrund:

a) să facă cunoscută elevilor lit. artistică;

b) să le comunice cunoştinţele de bază în domeniul teoriei şi istoriei literaturii;

c) să-i ajute în însuşirea limbii materne, în folosirea liberă a limbii vorbite şi scrise.

Toate acestea trebuie să contribuie la formarea concepţiei comuniste la elevi şi la educ. lor în spiritul moralei comuniste. Programa şcolară are în vedere rezolvarea acestor sarcini; ea prevede operele literare care se studiază în fiecare cls., complexul de cunoştinţe în domeniul teoriei şi istoriei literaturii, precum şi volumul de cunoştinţe şi deprinderi din domeniul limbii materne, al vocabularului, sintaxei şi stilisticii:

Scanned with OKEN Scanner

Ținînd seama de particularitățile de vîrstă ale elevilor și de nivelul lor de dezv., programa școlară prevede pentru prima treaptă de studiere a literaturii (vîrsta școlară mică) citirea corectă, clară, expresivă și conștientă, povestirea unui text accesibil și compunerea scrisă. Pe această treaptă, studierea operelor literare se face în cadrul *citirii explicative* și nu se separă de lecțiile de lb. rusă. Apoi, în cls. V—VII se studia un curs de *lecturi literare*, adică un curs elem. sistematic de lit., care avea sarcinile sale specifice, deosebite de sarcinile predării limbii ruse. În legătură cu schimbarea structurii școlii, cursul de lit. se extinde din cls. a V-a pînă la a VIII-a, devenind în mod corespunzător mai complex prin conținutul lui.

Cursul elem. de lit. presupune studierea textelor unor opere literare accesibile elevilor, care au o mare însemnătate instructiv-educativă. În această privință, șc. sovietică folosește și dezvoltă cele mai bune tradiții ale metodicii progresiste prerevoluționare. La începutul veacului trecut, obiect de studiu în școlile medii erau „științele filologice" — ret. și poetica. Textele erau folosite numai ca ilustrare a tezelor vechi, scolastice, ale acestor șt. anacronice. V.G. Belinski a dezvăluit inconsistența științifică și pedag. a retoricii, a emis principiul de studiu al textelor literare — modele accesibile copiilor, a subliniat însemnătatea educativă a creației contemporanilor săi: Pușkin, Lermontov, Gogol. Sub înrîurirea puternică a lui Belinski, precum și a lui Dobroliubov și Cernîșevski, pedagogii înaintați din deceniul 7, îndeosebi *V.I. Vodovozov* și *V.I. Stoiunin*, au elaborat un nou sistem de studiere a literaturii, la baza căruia au pus citirea și studierea textelor operelor artistice. În șc. sovietică, cursul elem. de lit. contribuie la educ. unei înțelegeri juste a vieții, face cunoscut elevilor unele noțiuni de teorie literară, dezvoltă deprinderea de a citi expresiv și de a analiza textele artistice.

La lecțiile de lit. din cls. V—VIII se studiază diferite opere literare și unele probleme de teorie literară, ca: stilistica poetică, versificația, genurile și speciile literare, subiectul și compoziția, caracterizarea eroilor. În programa școlară a acestor cls. nu intră studierea istoriei literaturii pentru care, datorită nivelului de dezv. generală și a numărului de opere literare studiate, elevii încă nu sînt pregătiți. Aceasta, totuși, nu exclude interpretarea istorică a diferitelor opere, formarea unor anumite reprezentări și noțiuni istorico-literare încă pe această treaptă a studierii literaturii. În evoluția programelor școlare sovietice de lit. pentru cls. școlii medii se observă tendința de a intensifica istorismul în distribuirea materialului. În programa școlară din anul 1939, materialul pentru cls. V și VI era distribuit tematic și numai în cls. a VII-a, distribuirea devenea cronologică. În anii următori s-a refăcut după principiul cronologic și programa cls. a VI-a, iar din 1954, în scopul intensificării istorismului în studierea literaturii și al înlăturării unui concentrism inutil, s-a elaborat un curs unic de lit. pentru cls. VI și VII distribuindu-se cronologic materialul. Cursul de lit. din șc. de 8 ani este elaborat pe aceleași principii. În cls. V—VI, operele se grupează după princi-

piul tematico-ideologic, în cls. VII—VIII, după cel cronologic. În studierea acestora, elevii se pot sprijini pe pregătirea de la cursul de Istoria U.R.S.S.

În cls. V—VIII ale școlilor pentru tineretul muncitoresc și sătesc se studiază, în fond, aceleași opere, cu unele excepții; alcătuirea cursului se modifică însă potrivit vîrstei elevilor.

În cls. VIII—X (iar după noua structură a școlii în cls. IX—XI) se studiază bazele istoriei literaturii ruse, în special a sec. XIX și XX, și unele opere ale scriitorilor de peste hotare. Programa prevede transmiterea unor informații despre lit. rusă veche și studierea textului operei „Cîntec despre oastea lui Igor". Se dau unele cunoștințe despre lit. sec. XVIII (fragmente din odele lui Lomonosov, din „Neisprăvitul" lui Fonvizin, fragmente din „Călătoria" lui Radișcev și alte opere).

Din lit. sec. XIX și XX se studiază textul următoarelor opere: „Prea multă minte strică" de Griboedov; lirica și „Evgheni Oneghin" ale lui Pușkin; lirica și „Un erou al timpului nostru" a lui Lermontov; „Suflete moarte" de Gogol, „Furtuna" de Ostrovski; „Părinți și copii" de Turgheniev; „Ce-i de făcut?" de Cernîșevski; lirica și „Cui i-e bine în Rusia?" a lui Nekrasov; „Război și pace" de L. Tolstoi; „Ionîci" și „Livada cu vișini" de Cehov; „Bătrîna Izerghil" și „Mama" de Gorki; lirica lui Maiakovski și poemele „Vladimir Ilici Lenin", „E bine!" și „În gura mare"; versuri de Tvardovski; „Pămînt deștelenit" de Șolohov; „Petru I" de A. Tolstoi ș.a. Multe opere al căror text nu se studiază sînt prevăzute pentru lectură individuală. Dintre acestea fac parte: „Povestirile unui vînător" de Turgheniev, „Anna Karenina" de L. Tolstoi, „Foma Gordeev" de Gorki, „Poemul pedagogic" de Makarenko și altele.

Programa școlară respectă periodizarea leninistă a etapelor mișcării de eliberare din Rusia. Fiecare parte a programei începe cu o caracterizare istorico-literară a perioadei respective de dezv. a literaturii. Apoi este prevăzută studierea operelor literare, analiza textului lor, aprecierea ideologică și artistică, iar în încheiere, o privire istorico-literară de ansamblu.

În felul acesta, potrivit programei, elevii trebuie să cunoască faptele și fenomenele esențiale din ist. literaturii, să-și formeze o părere despre procesul istoric literar. În sfîrșit, în cls. mari se fixează, se adîncesc și se lărgesc cunoștințele de teorie a literaturii căpătate de elevi în cls. V—VII, mai ales acele noțiuni care nu pot fi just percepute decît în dezv. lor istorică, de ex.: stilul, metoda de creație, romantismul, realismul critic, realismul socialist, caracterul popular, partinitatea.

În afară de însușirea textelor operelor literare, a bazelor istoriei literaturii ruse și a celor mai importante noțiuni de teoria literaturii, programa școlară pentru școlile medii prevede o largă activ. metodică în vederea dezvoltării vorbirii orale și scrise a elevilor: expuneri orale, referate, compuneri scrise, mai ales de tipul celor de critică literară ș.a.m.d. În afară de aceasta, cursul are sarcina de a forma la elevi deprinderile de lucru cu cartea: alcătuirea planului, a conspectului, tezelor, alegerea citatelor, practica bibliografică elem. La fel

este elaborat cursul din cls. IX—XI ale școlilor pentru tineretul muncitoresc și sătesc, deosebindu-se doar întrucîtva în ceea ce privește volumul materialului.

Conținutul literaturii definit prin programa școlară este reflectat în **materialele ajutătoare** și în **manuale**. Tipul fundamental de lucrări pentru cls. mici și mari este antologia. În antologie se dau operele literare (sau fragmente din acestea) prevăzute de programă, explicația cuvintelor și expresiilor necunoscute elevilor, întrebări și teme legate de texte, ilustrații, copii de pe tablourile pictorilor renumiți. În afară de aceasta, în multe antologii sovietice de lit. se dau informații succinte referitoare la viața scriitorilor de seamă, note istorice, noțiuni de teoria literaturii și analiza elem. a operelor. Cea mai cunoscută antologie rusă prerevoluționară pentru cls. medii era „Jivoe slovo" („Cuvîntul viu") a lui *A. N. Ostrogorski*. Trei dintre antologiile sovietice de lit., cele de V. V. Golubkov, A. P. Aleksici și S. M. Brailovski, pentru cls. a V-a și ale lui G. K. Bocearov, pentru cls. a VI-a și a VII-a, sînt cunoscute sub denumirea de „Rodnaia reci" (Graiul matern). Pentru noua șc. de 8 ani se întocmesc antologii noi. În școlile pentru tineretul muncitoresc se folosesc antologii speciale de E. V. Kveatkovski și A. A. Lipaev.

Pentru elevii din cls. mari, pe lîngă antologii există și manuale. În manualele de pînă la revoluție (cele mai răspîndite erau manualele lui V. Sipovski și A. Savodnik), elevii primeau tot materialul de-a gata, ceea ce-i scutea de a mai lucra cu textul operelor artistice. În deceniul 3, manualele au fost înlocuite cu așa-numitele cărți de lucru, care cuprindeau probleme și teme pentru munca independentă a elevilor. De o mare popularitate s-au bucurat cărțile de lucru ale lui P. Afanasiev, N. Brodski, N. Sidorov pentru cls. V și VI, ale lui V. Golubkov pentru cls. V și VIII. Totuși, cărțile de lucru cuprindeau puțin material și, așa cum a dovedit experiența, nu contribuiau la asimilarea unor cunoștințe sistematice de către elevi. După apariția hotărîrilor C.C. al P.C. (b) al Uniunii Sovietice cu privire la școală (în 1931 și în 1932) au început să se editeze manuale sovietice unice de lit. Primele manuale însă, ale lui G. L. Abramovici și F. M. Golovencenko pentru cls. a VIII-a, N. Rojdestvenski și S. Florinski, pentru cls. a VI-a, aveau scăderi mari din p.d.v. metodologic și metodic, dădeau interpretări sociologist-vulgare și expuneau materialul într-o formă greoaie, inaccesibilă copiilor. Aceste neajunsuri au fost treptat înlăturate. Manualele în vigoare, ale lui S. Florinski pentru cls. a VIII-a, A. Zerceaninov și D. Raihin, pentru cls. a IX-a, A. Demențiev ș.a., pentru cls. a X-a, corespund într-o măsură infinit mai mare cerințelor științei literare. Cu toate acestea, nici ele nu satisfac nevoile școlii din p.d.v. metodic. Munca de îmbunătățire a manualelor școlare de lit. continuă, îndeosebi în legătură cu revederea programelor școlare și a metodelor de pred.

Metodele și organizarea predării literaturii. Pînă la mijlocul sec. XIX, pred. literaturii era dogmatică. Ea se desfășura pe baza retoricii scolastice, iar textele operelor artistice aveau un rol auxiliar. Lit. realistă, reprezentată de Pușkin, Lermontov, Gogol, gîndirea critică rusă, reprezentată

prin creaţia lui Belinski, au răsturnat vechile canoane clasiciste şi cerinţele scolastice ale retoricii, au dus la adînci modificări în conţinutul şi metodele de pred. Belinski, critic şi pedagog, a arătat însemnătatea educativă a marilor opere ale literaturii clasice ruse, a schiţat principiile selectării cărţilor pentru lectura copiilor şi a dat modele strălucite de analiză a textului literar. Un rol important în dezv. metodicii înaintate l-au avut lucrările de critică literară ale lui Cernîşevski şi Dobroliubov.

Marii metodişti de la mijlocul sec. XIX au pus în centrul sistemelor lor metodice studiul şi analiza textului literar. *F. I. Buslaev*, autorul cărţii „Despre predarea limbii materne", a subliniat necesitatea de a se citi operele scriitorilor. V. I. Vodovozov şi V. I. Stoiunin, cu toată deosebirea, dintre sistemele lor, considerau că baza studierii literaturii în şc. este munca independentă a elevilor cu textul operelor literare, sub conducerea şi îndrumarea profesorului. Clarificarea în procesul de înv. a legăturilor reciproce dintre diferite componente ale operei trebuia să dezvolte, după părerea lor, gîndirea independentă a elevilor, simţul lor estetic, să conducă spre concluzii teoretice şi istorico-literare. O deosebită atenţie se acorda analizei laturii artistice a operei literare în sistemul metodic al lui *V. P. Ostrogorski*, care a tratat problema rolului literaturii artistice în educ. estetică.

Dezvoltînd tradiţiile progresiste ale gîndirii metodice prerevoluţionare, metodica sovietică consideră, de asemenea, drept bază a învăţării literaturii de către elevi munca lor independentă cu textul artistic. Conţinutul acestei munci însă, în şc. sovietică, devine principial nou, în primul rînd, pentru că analiza operei literare se face de pe poziţii marxiste, se sprijină pe teoria literară sovietică, care are un caracter cu adevărat ştiinţific. În al doilea rînd, pentru că s-au schimbat idealurile sociale care stau la baza educaţiei estetice a elevilor. S-au realizat progrese remarcabile în elaborarea sistemului de metode şi procedee de studiere a literaturii în şc. O mare atenţie se acordă problemei înţelegerii operelor literare de către elevi.

Înrîurirea emoţională şi estetică nemijlocită a textului literar reprezintă una dintre condiţiile necesare ale predării cu succes a literaturii.

O deosebit de mare însemnătate în această privinţă o are lectura expresivă a operei literare de către prof. sau de către un elev care s-a pregătit din vreme. Dacă opera este mare, atunci la lecţie se citeşte o parte închegată, care să lase o impresie unitară. La lecţiile următoare se pot citi şi alte părţi. Pentru lectura din cls. V—VIII se aleg capitolele cele mai importante pentru evoluţia subiectului şi descrierea eroilor principali. În cls. mari se ţine seama de măsura în care capitolele alese caracterizează particularităţile stilistice ale operei respective şi ale autorului ei. Celelalte capitole se citesc acasă, deprinzînd astfel pe elevi să muncească independent cu cartea. În cls. V—VIII se formează pronunţia literară precisă, clară, cu respectarea pauzelor, a accentelor logice şi a intonaţiilor. În cls. mari se educă priceperea de a reda particularităţile de stil ale autorului, ale atitudinii autorului faţă de eroi şi de evenimente, de a

respecta intonaţia în lectura dialogului. Dar perceperea nemijlocită chiar şi a celor mai bine citite texte literare poate fi îngreuiată de faptul că elevii nu înţeleg unele cuvinte şi expresii, nu-şi reprezintă clar epoca reflectată în opera respectivă. În legătură cu aceasta s-au elaborat procedee de explicare a cuvintelor necunoscute, de comunicare a datelor istorice. Se foloseşte larg aşa-numita lectură cu comentarii, adică citirea însoţită de explicaţiile istorico-literare ale profesorului. Aceste explicaţii se pot referi şi la atmosfera înfăţişată în opera respectivă, precum şi la particularităţile de stil ale scriitorului.

După lectura urmată de comentarii, deseori urmează aşa-numita conversaţie de orientare, în care prof. dirijează atenţia elevilor asupra laturilor esenţiale ale operei şi clarifică înţelegerea textului de către aceştia. Lectura urmată de comentarii şi conversaţia de orientare reprezintă începutul analizei conţinutului artistico-ideologic al operei. Atît în cls. medii cît şi în cele mari, această analiză are aceeaşi bază metodologică: ştiinţa literară marxistă. Deosebirea constă numai în caracterul şi profunzimea analizei. În cls. V şi VI se dezvăluie conţinutul operei, se explică ideile fundamentale. Se acordă atenţie citirii şi dezvoltării vorbirii: povestirea, alcătuirea planului, compuneri orale şi scrise pe baza textului operelor, a tablourilor şi impresiilor din viaţă. În cls. VII—VIII, interesul elevilor pentru psih. eroilor se intensifică, se interpretează latura artistică a operei. Analiza operei se adînceşte considerabil: elevii capătă noţiunea de tip literar, studiază activ textul, caracterizează multilateral eroii principali, apreciază meritele artistice ale operei. Ei se pregătesc din timp pentru discuţia din cls. pentru a răspunde oral sau în scris la întrebări, pentru compuneri pe teme literare. Mult mai profundă este analiza textului în cls. IX—XI. Ea cuprinde caracterizarea tipurilor literare, analiza compoziţiei operelor, a particularităţilor lor de limbă şi stil. Elevii scriu compuneri pe teme literare, recenzii, note, prezintă referate orale.

Expunerea materialului de către prof. ocupă un loc special în sistemul metodelor de pred. a literaturii. Expunerea plină de conţinut şi nuanţată emoţional a profesorului exercită o puternică influenţă asupra elevilor, le trezeşte dragostea pentru lit., pentru lb. maternă, îi educă din p.d.v. estetic.

Munca în afară de clasă la literatură. Pentru dezv. normală din p.d.v. literar a elevilor, nu este suficientă numai cunoaşterea operelor care se analizează în cls. Este necesar să se citească sistematic lit. artistică în afară de cls., sub îndrumarea pedag. a profesorului. Li se dă elevilor o listă de opere în legătură directă cu ceea ce se predă în clasă. De ex., cînd se studiază romanul lui Turgheniev „Părinţi şi copii", se recomandă citirea a încă unui roman „Rudin" sau „În ajun"; cînd se studiază „Război şi pace" de L. N. Tolstoi se recomandă suplimentar „Anna Karenina", „Învierea". În analiza creaţiei unui scriitor, pe care prof. o face în clasă, el se sprijină şi pe operele recomandate pentru lectura individuală.

În afară de aceasta li se dă elevilor o listă mai cuprinzătoare de opere, potrivit cu vîrsta şi

pregătirea lor generală, dar care nu sînt legate de programa cursului. Prin eforturile reunite ale profesorilor, ale bibliotecii, ale activului de elevi, se organizează în şc. o propagandă sistematică în jurul cărţii, se educă dragostea pentru lectură, se studiază interesele de lectură ale copiilor. Un mijloc important în această propagandă îl reprezintă şezătorile, consfătuirile cititorilor, adunările pionierești închinate scriitorilor, operelor literare sau unei probleme morale ori estetice, precum şi analizarea în grup a operelor citite. În cercurile literare se desfăşoară o intensă activ. independentă a elevilor pentru studierea literaturii naţionale şi de peste hotare. Există, de asemenea, şi cercuri literare. Adesea, cercurile literare se reunesc cu cele dramatice şi de citire expresivă.

Mijloacele muncii în cls. şi în afara cls. în şc. medie asigură informarea cuprinzătoare a elevilor, însuşirea deprinderilor de a analiza independent operele literare, cultivarea vorbirii.

Bibl.: *F.I. Buslaev*, Despre predarea limbii materne, M., 1941; *N. F. Bunakov*, Opere pedagogice alese, M., 1953; *V.I. Vodovozov*, Opere pedagogice alese, M., 1953; *V.I. Stoiunin*, Opere pedagogice alese, M., 1954; *V.P. Ostrogorski*, Discuţii despre predarea literaturii, S. Pb., 1885.; *I.A. Rotkovici*, Antologie de istoria metodicii predării literaturii, M., 1956; *V.V. Golubkov*, Predarea literaturii în şcoala medie prerevoluţionară, Fasc. 1, M.-L., 1946; *D.K. Motolskaia*, Privire istorică asupra metodicii predării literaturii în şcoala medie prerevoluţionară, „Ucionnîe zapiski Leningradskogo pedagoghiceskogo instituta imeni A.I. Gherţena", seria 1, vol. II, 1936; *A.P. Skaftîmov*, Predarea literaturii în şcoala prerevoluţionară (deceniile 5—7), „Ucionnîe zapiski Saratovskogo pedagoghiceskogo instituta", seria 3, 1938; *I.A. Rotkovici*, Probleme ale predării literaturii. Studii istorico-metodice, M., 1959; *M.A. Rîbnikova*, Studii de metodica lecturii literare, M., 1945; *de acelaşi autor*, Opere alese, M., 1958; *V.V. Golubkov*, Metodica predării literaturii, M., 1955; *A.P. Aleksici* şi *S.M. Brailovskaia*, Îndrumător pentru folosirea antologiei „Rodnaia literatura" clasa a V-a, M., 1955; *N.O. Korst* şi *S.A. Smirnov*, Indicaţii metodice cu privire la predarea literaturii în clasa a VIII-a, M., 1956; *K.P. Spasskaia* şi *S.G. Şpet*, Indicaţii metodice cu privire la predarea literaturii în clasa a X-a, M., 1955; Puşkin în şcoală, sub red. lui N.L. Brodski şi V.V. Golubkov, M., 1951; Probleme ale metodicii literaturii, M., 1959; „Izvestia A.P.N. R.S.F.S.R." vol 109); *K.P. Lahotski* şi *V.F. Frolova*, Puşkin în şcoală, L., 1956; *K.V. Malţeva*, Studierea operelor lui N.A. Nekrasov în şcoală, M., 1958; *M.M. Semanova*, Cehov în şcoală, L., 1954; *N.M. Gherdzei-Kapiţa*, Gorki în şcoală, L., 1956; Dezvoltarea vorbirii la elevi în procesul de învăţămînt din şcoala medie, sub red. lui V.V. Golubkov şi E.I. Monoszon, M., 1954; Studierea limbii şi stilului operelor literare în şcoală (culegere de art.), sub red. lui A.M. Dokusov, M., 1953; *N.V. Kolokolţev*, Dezvoltarea limbajului oral şi scris la lecţiile de lectură literară, M., 1958; *P.I. Kolosov*, Munca cu vocabularul la lecţiile de lectură literară, M., 1958; Studierea limbii operelor literare în şcoală (culegere de art.), sub red. lui N.I. Kudreaşev şi N.D. Moldavskaia, M., 1955; *N.D. Moldavskaia*, Studierea limbii operelor literare în clasa a X-a, M., 1958; *V.A. Nikolski*, Compunerile în şcoala medie, M., 1955; *de acelaşi autor*, Studii despre predarea literaturii în şcoala medie, M., 1958; *V.V. Litvinov*, Compunerile în clasele mari ca muncă independentă, M., 1957; *T. G. Iurkevici*, Intuiţia în predarea literaturii, M., 1955; *A.F. Kiseliova*, Cunoaşterea picturii la lecţiile de literatură din clasele V—VII, M., 1954; *A.V. Hlebnikova*, Cabinetul de limbă şi literatură rusă în şcoală, M., 1950; Un foarte bogat material este cuprins în următoarele culegeri metodice speciale şi reviste metodice: „Rodnoi iazîk v şkole" (1914—1927), „Rodnoi iazîk v trudvoi şkole" (1928), „Russkii iazîk v sovetskoi şkole" (1929—1931), „Literarura i iazîk v politehniceskoi şkole" (1932), „Literatura v şkole" (1936—1941), reluată în 1946, ea apare şi în prezent.

LITERATURA PENTRU COPII ŞI TINERET — opere literare variate ca gen şi specie, destinate tinerilor cititori. Cuprinde *literatură artistică*, *ştiinţifico-artistică*, *ştiinţifico-fantastică* şi *li-*

Scanned with OKEN Scanner

teratură de popularizare a științei pentru copii, precum și cele mai reprezentative opere literare clasice ruse și universale. Poeți și scriitori sovietici remarcabili, ca: M. Gorki, A. Tolstoi, V. Maiakovski, S. Marșak, A. Fadeev, K. Ciukovski, A. Gaidar, B. Jitkov, V. Bianki, A. Barto, L. Kassil, S. Mihalkov, A. Musatov, N. Nosov, M. Prilejaeva ș.a. au creat lit. artistică sovietică pentru copii și tineret în care tabloul societății contemp. este prezentat generației tinere în imagini impresionante, formîndu-i înalte idealuri sociale.

Lit. științifico-artistică, științifico-fantastică și de popularizare a științei educă imaginația științifică, învață a gîndi despre viitor, răspîndește cunoștințele științifice, ajută tineretul să-și găsească drumul în viață. Autorii unor asemenea cărți sînt adesea oameni de știință renumiți, ca: acad. Fersman, Obruciov ș.a.

O mare însemnătate pentru determinarea principiilor ideologice-artistice în lit. progresistă pentru copii și tineret a avut critica democrat-revoluționară a lui Belinski, Dobroliubov, Cernîșevski, Herțen, precum și articolele lui M. Gorki despre lit. Lit. pentru tinerii cititori face parte integrantă din lit. generală și se supune legilor generale ale creației literare. „Numai acele opere pentru copii sînt bune și folositoare care pot să intereseze pe oamenii vîrstnici, nu ca o lucrare pentru copii, ci ca o operă literară", scria Belinski. Totuși, acest gen de lit. are specificul ei, determinat de particularitățile de vîrstă și individuale ale copiilor.

Partidul comunist și guvernul sovietic au cerut totdeauna să se dea atenție deosebită literaturii pentru copii și tineret. În anii puterii sovietice, lit. pentru tinerii cititori a luat o mare dezv. și a devenit mult mai variată. Editarea de cărți a luat un avînt uriaș. S-au creat edituri speciale de lit. pentru copii, care editează în tiraje mari cele mai bune opere pentru copii din lit. prerevoluționară sovietică și universală.

Un tip aparte de lit. pentru copii și tineret este lit. didactică, reprezentată prin manuale, materiale ajutătoare etc., folosite în scopuri instructive de către tînăra generație.

LITERATURA PENTRU PREȘCOLARI — opere literare scurte, simple din p.d.v. al conținutului, corespunzătoare particularităților psihice ale copiilor mici, cu care se începe lectura pentru preșcolari. Lit. pentru preșcolari constituie un important mijloc de educare intelectuală, morală și estetică a copiilor. Prin intermediul ei, copiii cunosc diverse obiecte și fenomene din mediul înconjurător. Lit. pentru preșcolari se remarcă prin caracterul concret, prin redarea în culori vii a personajelor, prin accesibilitate, printr-o limbă concisă și clară, prin lirism și dinamism. Cele mai accesibile sînt cărțile cu imagini. De obicei, aceste cărți reprezintă pe copil în activ. sa specifică de joc și de muncă, prezintă obiecte din lumea înconjurătoare, animale domestice și sălbatice. Lit. pentru preșcolari este frumos ilustrată, contribuind prin aceasta la dezv. imaginației copilului. Eroii pozitivi trezesc la copii sentimente de simpatie, dorința de a imita faptele și acțiunile lor. Ea formează la copil anumite noțiuni morale, îi lărgește cercul de reprezentări despre munca oamenilor,

îi dezvoltă interesul față de mașini și tehnică, îi educă dragostea pentru natură. Lit. pentru preșcolari, care își propune să transmită anumite cunoștințe, trebuie să conțină date exacte, să aibă o expunere accesibilă și o fabulație atratcivă. Lit. pentru preșcolari trebuie să țină seama de faptul că preșcolarilor le plac cărțile vesele, distractive. Ea poate să sugereze copilului conținutul unor jocuri.

LITERATURA ȘTIINȚIFICO-ARTISTICĂ PENTRU COPII — gen aparte de lit. pentru copii și tineret, care prezintă tinerilor cititori, într-o formă plăcută și plastică, unele realizări ale științei, tehnicii și artei. Din această lit. fac parte biografiile artistice ale savanților, călătorilor, inventatorilor, inovatorilor din ind. și agric., compozitorilor, scriitorilor, pedagogilor, descrierile celor mai importante invenții și descoperiri, povestirile cu subiecte din diferite ramuri ale științei, tehnicii, artei, muncii.

M. Gorki, inițiatorul și animatorul literaturii științifico-artistice pentru copii, scria: „În general, trebuie să creăm o literatură a noastră pentru copii pe un principiu cu totul nou, care să deschidă cele mai largi perspective pentru gîndirea în imagini, științifico-artistică... Numai cu participarea directă a oamenilor de știință adevărați și a literaților cu o înaltă tehnică a cuvîntului putem întreprinde editarea de cărți consacrate popularizării artistice a cunoștințelor științifice“ (M. Gorki, Despre literatura pentru copii, M., 1958, p. 141, 142). În U.R.S.S. s-a creat o însemnată lit. științifico-artistică de către scriitori, ca: M. Ilin, B. Jitkov, M. Prișvin, V. Bianki, V. Arseniev, G. Fiș ș.a. În ea, funcția artistică, estetică, este strîns legată de funcția de cunoaștere științifică și funcția pedag. Operele literare științifico-artistice lărgesc orizontul elevilor, le educă interesul creator pentru cunoștințele științifice, curiozitatea, tendința spre fapte mărețe, dragostea de muncă.

LITERATURA ȘTIINȚIFICO-FANTASTICĂ PENTRU COPII — gen aparte de lit. pentru copii și tineret, consacrat perspectivelor de dezv. a științei și tehnicii, care îndreaptă gîndul tînărului cititor spre viitor. De obicei, imaginile fantastice sînt o îmbinare de elemente din viața reală, iar ipotezele științifice, anticiparea a ceea ce în viitor poate deveni realitate și lege a științei. În operele de acest gen, ceea ce este tipic se înfățișează în situații extraordinare, fantastice, în condiții neobișnuite, care cer de la eroi inventivitate, ingeniozitate, curaj, istețime, cunoștințe vaste, îndemînare și experiență, voință fermă și energie creatoare. Ca modele clasice de lit. științifico-fantastică sînt recunoscute romanele lui Jules Verne, care în decurs de multe decenii au exercitat o puternică influență asupra tineretului.

Lit. sovietică științifico-fantastică pentru copii are un caracter optimist. Ea educă la tinerii cititori credința în viitorul societății comuniste, curiozitatea și dragostea pentru știință, efortul constant către un țel, bărbăția.

Unul dintre inițiatorii genului științifico-fantastic în lit. sovietică a fost renumitul om de știință și geolog rus, acad. V. Obruciov, autorul romanelor foarte apreciate de tinerii cititori „Plutonia“ și „Țara lui Sannikov“. De asemenea, romanele

fantastice „Aelita“ şi „Hiperboloidul inginerului Garin“, scrise cu talent de A. Tolstoi, constituie un viu ecou al actualităţii. Şi operele lui G. Adamov: „Biruitorii străfundurilor pămîntului“, „Taina celor două oceane“, „Izgonirea stăpînului“; A. Beliaev: „Saltul în neant“, „Omul-amfibie“ sînt apreciate de preadolescenţi şi de tineret. Mai sînt şi alţi scriitori sovietici contemporani, care lucrează cu succes în domeniul literaturii ştiinţifico-fantastice pentru copii.

LOBACEVSKI, Nikolai Ivanovici (1792—1856) — mare matematician rus, creatorul geometriei neeuclidiene. Şi-a împletit

cercetările ştiinţifice cu preocupări pedag. În „Geometria“ sa (manualul a fost scris în 1823 şi publicat abia în 1909) s-a realizat pentru prima dată fuziunea geometriei plane şi geometriei în spaţiu.

În manuscrisele „Algebra“ (1825) şi „Sfaturi pentru profesorii de matematică din licee“ (scrise în anul 1830 şi descoperite în arhivă în 1947) sublinia că noţiunile matematice se însuşesc pe baza simţurilor şi se precizează apoi prin abstractizare. În 1834 a publicat îndrumătorul pentru profesori „Algebra sau calculul cu mărimi finite“, în care a fundamentat teoria numerelor şi regulile operaţiilor algebrice. În anul 1828, în cadrul unei adunări festive la Univ. din Kazan, a rostit cunoscutul discurs „Despre obiectivele principale ale educaţiei“.

Opere: Opere complete, vol. 1—5, M.-L., 1946—1951.
Bibl.: *V.F. Kogan*, Lobacevski, M., 1948; *E.I. Kolman*, Marele matematician rus N.I. Lobacevski, M., 1956.

LOCALIZAREA FUNCŢIILOR (lat. *locus* — loc) — legătura dintre funcţiile psihice şi activ. diferitelor celule nervoase din scoarţa cerebrală. Astfel, activ. analizatorului vizual este legată, în general, de activ. regiunii occipitale a scoarţei, activ. analizatorului auditiv este legată de lobii temporali, iar activ. tactilă şi motorie, de reg. parietală şi frontalo-posterioară. Doar procesele elem. sînt localizate mult mai precis.

La baza fiecărui proces psihic complex (citit, scris, socotit ş.a.m.d.) se află însă o activ. comună a unui sistem complex de părţi ale scoarţei cerebrale, care se reunesc prin legături temporare. De aceea prin tulburarea funcţiei uneia din aceste părţi se destramă întregul sistem funcţional. Procesul scrierii, de pildă, poate avea de suferit cînd este deranjată funcţia regiunii temporale stîngi (întrucît pentru scriere este necesară analiza şi sinteza componenţei fonetice a cuvîntului) sau funcţia regiunii

Scanned with OKEN Scanner

occipitale (întrucît pentru a scrie este necesară analiza și sinteza vizuală a literelor) sau, în sfîrșit, reg. motorie a scoarței (întrucît procesul scrierii se compune dintr-o succesiune de mișcări ingenios organizate).

Procese, ca: memoria, atenția ș.a.m.d., sînt legate de activ. întregii scoarțe cerebrale, cu toate că, în cazul diferitelor feluri de memorie, participarea diferitelor zone ale scoarței cerebrale (vizuală, auditivă, motorie) poate fi inegală.

LOCKE, John (1632 — 1704) — eminent filozof și pedagog englez, senzualist în domeniul teoriei cunoașterii, autorul cărții „Cîteva cugetări despre educație" (1693) și al altor opere pedag. S-a ridicat împotriva teoriei ideilor înnăscute, considerînd că „sufletul" omului, la naștere, este o tablă curată (tabula rasa), pe care, apoi, educ. poate scrie orice. Ca urmare a acestui fapt, el acorda o uriașă însemnătate educației: „Nouă zecimi dintre oamenii pe care-i întîlnim devin ceea ce sînt datorită educației. Ea este aceea care creează deosebirea dintre oameni". Concepțiile lui asupra educației reprezintă un întreg sistem pedag. Scopul educației, după Locke, este educarea virtuților burgheze, interpretate de el ca atribute ale omului de afaceri, ale „gentlemanului" întreprinzător, perseverent în realizarea intereselor proprii, dar care ține seamă și de interesele altora. De aceea, el acordă locul principal educației etice sau morale, a cărei sarcină principală constă în disciplinarea caracterului, adică în formarea priceperii de a stăpîni pasiunile proprii, precum și de a forma calități, ca: ingeniozitatea, politețea, înțelepciunea, sinceritatea, curajul ș.a.m.d. Toate acestea pot fi căpătate numai pe baza dragostei față de Dumnezeu, care trebuie educată din fragedă copilărie. Formarea și disciplinarea caracterului nu este posibilă decît în condițiile unei sănătăți perfecte, care este un rezultat al unei juste educații fizice. Educ. fiz. trebuie să preceadă educația morală și de aceea trebuie începută din primele zile ale vieții copilului. Ea trebuie să se facă în spirit spartan, adică să constea în călirea organismului copiilor, educarea lipsei de pretenții față de mîncare, confort ș.a.m.d. Ideile lui Locke cu privire la mijloacele educației au un caracter contradictoriu, ceea ce reflectă situația ambiguă a clasei al cărei ideolog era. Pe de o parte, Locke considera că exemplele adulților sînt mijloacele fundamentale ale educației: „Noi toți, într-o anumită privință, sîntem niște cameleoni, care își schimbă culoarea după culoarea obiectelor din jur; și nu e nimic de mirare observînd la copii că înțeleg mai bine ceea ce văd decît ceea ce aud". După el, un mare rol în educ. îl au pedepsele și recompensele. Pe de altă parte, el considera că la nevoie trebuie să se recurgă la mijloacele care să ducă la înfrîngerea voinței și la educarea supunerii oarbe față de autoritate: la vergi, carceră, ș.a.m.d.... „O dată ce ați ajuns la discuții cu copilul, sau la certuri pentru a vedea cine este stăpînul — așa cum se întîmplă cînd nu vă ascultă ordinele — trebuie cu orice preț să învingi oricîte lovituri te-ar costa, dacă un semn sau un cuvînt n-au fost deajuns".

La învățătură trebuie să se treacă numai după ce a fost format caracterul copilului și au

fost puse bazele concepţiilor morale. În educarea gentlemanului, acesta nu este decît un mijloc pentru realizarea scopului, care se află în afara şi deasupra lui.

Locke stabilea planul de înv. pe baza unor cunoştinţe variate şi realiste. Lat. trecea pe planul al doilea, în schimb, se studia lb. maternă şi fr.; cea din urmă se însuşea pe calea practicării vorbirii şi a citirii unor cărţi uşoare de ist., geogr. ş.a. În plan, după părerea lui Locke, intrau, de asemenea, matem. şi fil. naturii. Totodată se studia ist., etica, dreptul.

Locke considera necesară doar orientarea generală în diferite domenii de cunoaştere; el nu urmărea însuşirea unor cunoştinţe vaste, ci dezv. posibilităţilor multilaterale, opunînd nejust aceste două sarcini educative, strîns legate între ele. Alături de formele obişnuite ale educaţiei pentru copii de nobili, ca: dansul, scrima, călăria, se prevedea învăţarea contabilităţii („ea ajută să-ţi aperi situaţia") şi a meseriilor. Învăţarea meseriilor se motiva prin faptul că munca în aer curat foloseşte sănătăţii, că introduce variaţia în viaţă, înviorează după activ. intelectuală şi că învăţarea meseriilor este folositoare omului de afaceri.

Locke s-a referit şi la probleme de metodică. El voia ca înv. să nu fie transformat într-o obligaţie plictisitoare şi scria despre încurajarea curiozităţii copiilor şi dezv. gîndirii logice.

Locke era un adept convins al educaţiei în familie, care era singura în stare, după părerea lui, să realizeze sarcinile educării unui gentleman.

Limitele de clasă ale lui Locke s-au reflectat şi în ignorarea sarcinilor de instruire a poporului. În „Însemnări despre şcolile muncitoreşti" (1696), în care se propunea crearea de către obştii a unor fonduri de binefacere, în vederea ridicării de aziluri pentru copiii celor săraci, se avea în

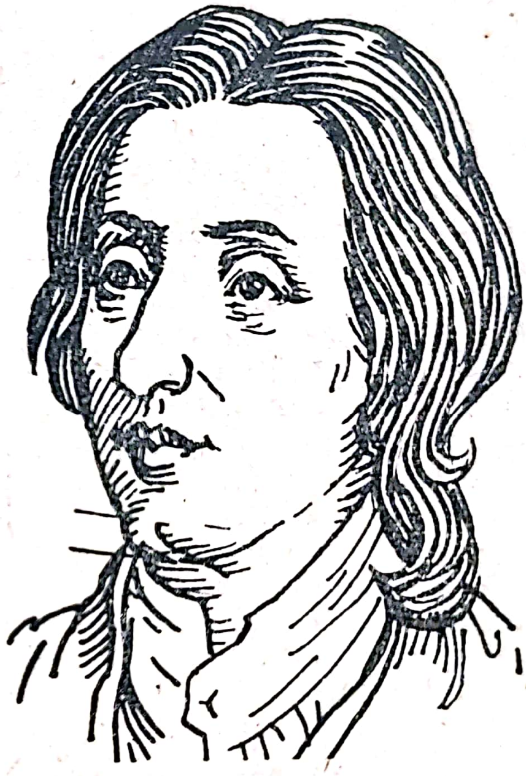

vedere numai însuşirea practică a meseriilor, „întrucît cunoştinţele şi ştiinţa sînt ocupaţii pentru acei care au o bună stare materială şi timp liber". Ideile lui Locke au exercitat o mare influenţă asupra dezvoltării pedagogiei din sec. XVIII—XIX.

Opere: Opere pedagogice, M., 1939.

LOGICA ÎN ŞCOALĂ — studiul bazelor ştiinţei despre legile şi formele gîndirii corecte. În şc. medie prerevoluţionară, logica s-a predat în cadrul cursului pregătitor de fil. (propedeutica filozofică), din anul 1806 pînă în 1828 şi din 1871 pînă în 1917. Pred. cunoştinţelor se făcea de

pe poziţii idealiste şi metafizice. În şc. medie sovietică, începînd din anul 1947 şi pînă în 1956, logica a constituit un obiect de înv. separat. Cursul era alcătuit pe baza învăţăturii materialist-dialectice despre gîndire. În prezent, noţiunile fundamentale de logică se predau elevilor în cadrul cursului de psih. În programa acestui curs sînt incluse cunoştinţe despre gîndirea logică, despre legile şi formele ei (noţiunea, judecata, raţionamentul), despre raportul dintre sfera şi conţinutul noţiunilor, definirea şi clasificarea noţiunilor, judecată şi noţiune, părţile componente ale judecăţii, raţionamentul deductiv şi inductiv. Acestor probleme le este consacrat un cap. din manualul lui G.A. Fortunatov şi A.V. Petrovski, „Psihologia".

Educarea gîndirii logice la elevi nu se realizează numai prin pred. logicii. Subliniind însemnătatea predării logicii, K.D. Uşinski observa în acelaşi timp: „Tot atît de important este, dacă nu chiar mai important, ca toate obiectele să fie predate *în mod logic*, ca studierea fiecărui obiect să dezvolte logica gîndirii elevului. Această logică poate şi trebuie să fie promovată în şcolile elem. şi medii, de la primele lecţii de intuiţie şi limbă maternă pînă la cursul superior de istorie şi literatură" (K.D. Uşinski, Opere alese, vol. III, M.—L., 1948). În şc., la pred. obiectelor de înv. se acordă o deosebită atenţie dezvoltării gîndirii la elevi, urmărindu-se ca însuşirea teoretică a elementelor de logică din cursul de psih. să se sprijine pe însuşirea practică a operaţiilor logice din cadrul obiectelor de specialitate, desăvîrşindu-le. Încă de la începutul procesului instructiv, prof. tinde ca elevul să-şi însuşească o dată cu noile cuvinte şi noţiuni noi, să cunoască sfera şi conţinutul acestora. Reliefarea inexactă a trăsăturilor esenţiale, în unele cazuri, duce la lărgirea sau îngustarea greşită a noţiunii studiate şi, prin urmare, la erori de logică. De aceea, însuşirea corectă a noţiunilor ştiinţifice reprezintă încă de la începutul procesului instructiv una dintre cele mai importante sarcini ale acestuia şi totodată este o premisă şi un rezultat al dezvoltării logicii elevilor.

Din acest p.d.v., fiecare obiect de înv. are mijloacele sale specifice. Povestind elevilor despre descoperirile ştiinţifice, prof. de fiz. sau chimie dezvăluie elevilor esenţa inducţiei şi în acelaşi timp foloseşte faptele respective spre a arăta caracterul dăunător al raţionamentelor pripite. Cursul de geom., de ex., oferă posibilitatea de a arăta că fundamentarea judecăţii condiţionale este suficientă, dar nu şi indispensabilă pentru afirmarea consecinţei. De ex., în judecata: „Dacă laturile unui patrulater sînt egale, atunci diagonalele sale sînt perpendiculare una pe cealaltă", fundamentarea „laturile sînt egale" este suficientă pentru concluzie, dar nu şi indispensabilă. Convingîndu-se că diagonalele pot fi perpendiculare una pe cealaltă şi într-un patrulater cu laturile inegale, elevii înlătură eroarea posibilă din raţionament. Prof. trebuie să realizeze la elevi logica în raţionamente şi demonstraţii, exactitatea în definiţii, să corijeze contradicţiile, dacă aceştia le comit, atribuind un sens diferit uneia şi aceleiaşi noţiuni, dacă încalcă regulile diviziunii noţiunii ş.a.m.d.

Ca urmare, elevii ajung să stăpînească practic deprinderile

de analiză şi sinteză, abstractizare şi concretizare, se obişnuiesc să folosească conştient inducţia şi deducţia în raţionamente, să opereze just cu noţiunile. Analizînd greşelile de logică din raţionamentele şi demonstraţiile elevului, prof. subliniază însemnătatea respectării legilor logicii.

Dezv. unei gîndiri exacte, consecvente, fără contradicţii, argumentate, adică a unei gîndiri care să corespundă legilor logicii, duce la succese în munca de învăţare, la stăpînirea cunoştinţelor, la pregătirea pentru viaţă. În procesul studierii bazelor ştiinţelor şi bazelor producţiei, elevii îşi însuşesc practic legile logicii formale şi totodată îşi formează treptat o gîndire dialectică.

LOGOPEDIA (grec. λόγος — cuvînt, παιδεύω — educ.) — teoria şi practica lichidării tulburărilor de vorbire la copii — cap. al *defectologiei*. Cercetează manifestările şi natura defectelor de vorbire, cauzele şi mecanismul abaterilor în dezv. vorbirii, elaborează principiile şi metodele de lichidare a acestora.

Tulburările de vorbire pot afecta diferite componente ale activităţii de vorbire. Unele sînt legate numai de pronunţie şi se manifestă în tulburări ale clarităţii, fără a fi însoţite de alte fenomene. Altele se manifestă nu numai în defecte de pronunţie, ci şi în tulburări ale cititului şi scrisului. Există tulburări care afectează atît sistemul fonetic cît şi cel lexical-gramatical.

Adesea, defectele de vorbire privesc ritmul şi cursivitatea acesteia, ceea ce se manifestă prin bîlbîială.

Particularităţile individuale, în ceea ce priveşte vorbirea, care nu împiedică claritatea şi comunicarea, precum şi defectele de vorbire legate de o anumită vîrstă, nu constituie obiectul logopediei. Pînă la o anumită vîrstă, pronunţia incorectă, numărul redus de cuvinte, propoziţiile alcătuite negramatical constituie fenomene cu caracter fiziologic, care însoţesc dezv. normală a vorbirii. Numai de la o anumită vîrstă, anumite dificultăţi în vorbirea copilului pot fi socotite tulburări ale acesteia.

Deseori, tulburările de vorbire împiedică dezv. normală a activităţii de cunoaştere a copilului, exercită o influenţă negativă asupra dezvoltării sale psihice. La mulţi copii se formează un caracter închis, neîncrederea în forţele proprii, *negativismul* ş.a.

Înlăturarea tulburărilor de vorbire se realizează prin metode pedag. care, în cele mai multe cazuri, se împletesc cu măsuri de ordin medical. Ca ex. pot fi date intervenţiile chirurgicale pentru înlăturarea deformaţiilor aparatului de vorbire. Înlăturarea condiţiilor nefavorabile formării sunetelor nu asigură, totuşi, înlăturarea defectelor de vorbire care apar datorită particularităţilor anatomice ale aparatului vocal. În cazul acesta, ca şi în altele, corectarea vorbirii se realizează numai prin intermediul înrîuririi logopedice, adică pedag.

În decursul dezvoltării ca ştiinţă, conţinutul logopediei nu a rămas neschimbat. El se modifică odată cu acumularea de cunoştinţe referitoare la natura tulburărilor de vorbire, la structura şi mecanismul acestora. S-a schimbat obiectul logopediei, volumul şi sarcinile ei, precum şi modul de a înlătura tulburările de vorbire. La începuturile logopediei, studiul tulburărilor de vorbire nu era legat de elaborarea

problemelor de ped. Vorbirea era interpretată ca totalitatea mișcărilor unor mușchi specializați, care produc sunete. Conținutul logopediei s-a dezvoltat pe linia elaborării metodelor de corectare a vorbirii orale, a pronunției și a respirației în timpul vorbirii. Rezultatul pozitiv al acestei perioade este acumularea de procedee tehnice pentru corectarea defectelor de vorbire. Logopedia din vremea aceea, însă, proceda în mod simplist și simptomatic, în interpretarea și înlăturarea tulburărilor de vorbire. Ea reducea totul la exerciții restrînse de vorbire, care se făceau paralel cu măsurile medicale.

Logopedia a căpătat un alt conținut în ultimele decenii, datorită fundamentării științifice a legilor de dezv. a vorbirii la copii. Prin cercetările logopezilor sovietici au fost dezvăluite mecanismele interacțiunii dintre tulburările perceperii auditive și funcțiile motorii vocale, dintre pronunție și formarea fonemelor, dintre tulburările de vorbire orale și cele scrise. A fost dezvăluită interacțiunea dintre latura sonoră și cea rațională a vorbirii. Totodată, a fost scos la lumină conținutul complex și variat al proceselor psihice care participă la formarea vorbirii. S-a lărgit considerabil cercul de probleme cercetate de către logopedie. În prezent, dintre acestea fac parte nu numai defectele vorbirii orale, ci și cele ale limbii scrise. Logopedia sovietică acordă o mare atenție influenței tulburărilor de vorbire asupra însușirii de către elevi a limbii și caută căi eficace pentru a preveni și înlătura rămînerea în urmă a școlarilor.

Pe lîngă cercetările științifice în domeniul logopediei se lărgește activ. instituțiilor cu caracter practic ce acordă ajutor logopedic, ajutor în înlăturarea tulburărilor de vorbire la copii. În U.R.S.S. există *puncte logopedice pe lîngă școlile de cultură generală*, *școli logopedice* pentru copiii cu tulburări grave de vorbire, cabinete logopedice pe lîngă *școlile ajutătoare* și policlinici, cabinete surdologopedice, solarii pentru preșcolari, creșe și secții pe lîngă spitalele pentru copiii cu tulburări de vorbire.

Bibl.: Problemele logopediei, sub red. lui R.E. Levina, M., 1959; Activitatea logopedică în școală, Culegere de art., sub red. lui R.E. Levina, M., 1953; *M.E. Hvatțev*, Logopedia, M., 1959; *N.A. Vlasova*, Munca logopedică cu preșcolarii bîlbîiți, M., 1955; *M.E. Hvatțev*, Munca logopedică cu copiii de vîrstă preșcolară, M., 1957; *L.F. Spirova*, Particularitățile analizei auditive la copiii cu defecte de vorbire, M., 1957; *N.A. Nikașina*, Munca de corectare a defectelor de vorbire la punctele logopedice, M., 1956; *G.A. Kașe*, Munca logopedică în clasa I a școlii ajutătoare, M., 1957; *R.E. Levina*, Educarea vorbirii corecte la copii, M., 1958.

LOMONOSOV, Mihail Vasilievici (1711—1765) — mare învățat rus, militant pe tărîmul culturii și înv. „Îmbinînd o neobișnuită putere de voință cu o neobișnuită putere de pătrundere, Lomonosov a îmbrățișat toate ramurile culturii... Istoric, orator, mecanic, chimist, mineralog, artist și poet, el a încercat totul și a pătruns totul" (A.S. Pușkin). El vedea temelia educației în știința care perfecționează omul din p.d.v. intelectual și moral. Scopul educației este pregătirea pentru a sluji patria și poporul.

El acorda multă atenție predării limbii materne. Vorbirea învățătorului și a lectorului, arăta Lomonosov, trebuie să fie clară și expresivă. Elevii trebuie să facă compuneri și exerciții de exprimare orală. Lomonosov este autorul unor manuale pentru liceu și univ. („Retorica", „Gra-

matica limbii ruse", „Scurt îndrumător de elocinţă" ş.a.).

Lomonosov a întemeiat prima univ. rusă la Moscova (1755) şi ca democrat iluminist dorea ca ea să fie accesibilă diferitelor pături ale poporului.

Lomonosov acorda o mare atenţie pregătirii oamenilor de ştiinţă ruşi, care „ar fi putut aduce roadele lor patriei". El a luptat pentru dezvoltarea ştiinţei ruse, împotriva pseudosavanţilor străini care ocupau locuri de seamă în Academia de Ştiinţe şi a contribuit la transformarea academiei într-un adevărat centru naţional al ştiinţei şi culturii ruse.

Lomonosov cerea deschiderea de licee pe lîngă univ. nu numai pentru copiii de nobili, ci şi pentru cei proveniţi din alte clase. El considera religia o frînă a dezvoltării sociale şi demasca viciile morale ale clerului („Imn bărbii").

LORDKIPANIDZE, David Onisimovici (n. 1905) — pedagog gruzin sovietic, dr. în şt. pedag., membru corespondent al Acad. de şt. pedag. a R.S.F.S.R., prof. la Univ. din Tbilisi. Lordkipanidze este autorul unor lucrări ştiinţifice în domeniul didacticii şi al istoriei pedagogiei, printre care „Didactica lui J.A. Komensky" (1941), „Doctrina pedagogică a lui K.D. Uşinski" (1948), „Un clasic al pedagogiei gruzine, Iakov Goghebaşvili" (1952), „Principiile, organizarea şi metodele de învăţămînt" (1955) ş.a.

LUARASI, Petro Nini (1865—1911) — militant de seamă al mişcării naţionale şi culturale din Albania. A întemeiat şi a condus cîteva şcoli albaneze. Pentru tineretul şcolar a scris versuri cu conţinut patriotic. A militat pentru înv. în lb. maternă.

LÜBEN, August Heinrich (1804—1873) — pedagog german, metodist de şt. nat. Considera că este necesar ca elevii înşişi să observe şi să descrie „operele naturii". De fapt, metodica sa se reduce la învăţarea de către elevi a caracterelor exterioare ale plantelor şi animalelor şi a devenit un simbol al tocelii.

LUBENEŢ, Timofei Grigorievici (1855—1936) — pedagog ucrainean, inspector, apoi director de şcoli publice, autor de manuale şi materiale ajutătoare pentru şcolile elem. A fost un adept al ideilor pedag. ale lui K.D. Uşinski, a luptat activ pentru înfăptuirea înv. elem., general şi obligatoriu. Sub pseudonimul Noreţ, a editat la Lvov abecedarul său în lb. ucraineană şi din această cauză a fost înlăturat din postul de director al şcolilor publice din gubernia Kiev. Lecţiile lui Lubeneţ, ţinute

la cursurile cu învăţătorii, au fost cuprinse în cartea sa „Discuţii pedagogice" (1903).

Opere: Probleme de aritmetică, Material ajutător pentru învăţarea aritmeticii în clasele mari pentru adulţi din şcolile duminicale serale, partea 1, S.Pb., 1901; Grăunţe. Prima carte după abecedar pentru citire, scriere şi exerciţii practice de limba rusă, S.Pb., 1912; Abecedar ruso-slavon, Kiev, 1917; Culegere de probleme de aritmetică care conţin mai ales date din mediul sătesc, S.Pb., 1911.

LUCRARE DE DIPLOMĂ — în U.R.S.S., lucrarea scrisă prezentată de stud. la absolvirea univ. sau altei instituţii de înv. superior, precum şi a şcolilor tehnice. O elaborează stud. în ultimul an de studii şi serveşte ca mijloc de verificare a pregătirii pentru activ. lor viitoare de specialitate. Lucrările de diplomă sînt conduse de catedrele şcolilor superioare respective şi se susţin în faţa unei comisii speciale sau la şedinţa de catedră. Afară de lucrările de diplomă, absolvenţii acestor şcoli superioare dau şi un examen de stat. Pentru studenţii instituţiilor de înv. superior tehnic, lucrarea de absolvire este *proiectul de diplomă*.

LUCRĂRI DE LABORATOR — metodă de înv. care constă în efectuarea de către elevi a experienţelor indicate de prof., folosind aparate, instrumente şi alte mijloace tehnice. În procesul lucrărilor de laborator se fac observaţii, analize, se compară datele observaţiilor şi se trag concluzii. Operaţiile intelectuale se împletesc aici cu activ. fiz., cu acte motorii, întrucît elevii, cu ajutorul mijloacelor tehnice, acţionează asupra substanţelor şi materialelor în studiu, provoacă fenomenele şi procesele care-i interesează. Această îmbinare a muncii intelectuale cu cea fiz. ridică eficienţa procesului de cunoaştere.

Lucrările de laborator sînt fie *ilustrative*, atunci cînd elevii reproduc experienţele demonstrate în prealabil de către prof. (după manual), fie *de cercetare*, cînd elevii rezolvă singuri pentru întîia oară o problemă de cunoaştere şi, pe baza experienţelor, ajung independent la anumite concluzii necunoscute lor pînă atunci, deşi ele fuseseră stabilite în ştiinţă. Există şi lucrări de cercetare în sens mai direct, cînd elevii caută pe calea experienţei (a experimentului şcolar) însuşirile unor obiecte şi materiale necercetate încă, rezolvă probleme tehnologice, dezvăluie legăturile dintre unele fenomene în situaţii noi, stabilesc cauzele defecţiunilor în muncă ş.a.m.d.

O mare însemnătate în efectuarea lucrărilor de laborator în şc. o are stăpînirea de către elevi a tehnicii experimentului. Elevii sînt învăţaţi să folosească dispozitivele şi instrumentele începînd cu cele mai simple (trepiedul, injectorul, aparatele de măsurat). Ei învaţă să stăpînească tehn. generală a experimentului, tehn. măsurătorilor, instalarea şi montarea dispozitivelor. Toate acestea au o foarte mare importanţă în pregătirea muncitorilor pentru prod. modernă.

Lucrările de laborator pot fi executate individual de către fiecare elev al clasei, dar şi de către doi sau de grupe mici de elevi (echipe). În ultimul caz trebuie să se asigure îndeplinirea unui minim obligatoriu de muncă şi însuşirea anumitor cunoştinţe şi priceperi de către fiecare elev în parte.

Instrucţiunile pentru lucrările de laborator se pot da verbal sau în scris, pe fişe tipărite sau îndrumătoare speciale. La început, indicaţiile din instrucţiuni se dau

eşalonat. Treptat, elevii sînt învăţaţi să se orienteze în instrucţiuni din ce în ce mai complicate, care nu dau indicaţii cu privire la detaliile procesului.

Un element foarte important în efectuarea lucrărilor de laborator îl reprezintă notarea datelor obţinute şi exprimarea grafică a fenomenelor şi proceselor studiate, adică alcătuirea unei dări de seamă asupra experimentului efectuat. Elevii trebuie deprinşi să facă toate acestea.

Lucrarea de laborator poate constitui o parte a lecţiei. Cînd este complicată şi cere mult timp, atunci se rezervă o lecţie întreagă sau chiar două (două ore şcolare). În condiţii prielnice, elevii din cls. mari pot face unele lucrări de laborator în laboratoarele de pe lîngă uzine, marile colhozuri şi sovhozuri.

Efectuarea lucrărilor de laborator sporeşte activ. de cunoaştere a elevilor, contribuie la acumularea de priceperi şi deprinderi practice, apropie înv. de viaţă.

LUCRĂRILE DE CONTROL ÎN ŞCOALĂ — lucrări scrise, grafice şi practice date elevilor în scopul verificării cunoştinţelor, priceperilor şi deprinderilor lor.

Lucrările de control scrise se folosesc la toate obiectele, cu excepţia cîntului, desenului, desenului liniar şi muncii practice; cele grafice, la toate, cu excepţia cîntului (nu mai devreme de cls. a V-a); cele practice, numai la fiz., chimie, biol., matem., bazele studiului maşinilor şi la electrotehnică, precum şi la munca practică. O variantă de lucrări scrise de control sînt răspunsurile scurte[1] la întrebările profesorului (3—4), pe cît posibil legate între ele, care să scoată în relief cunoştinţe diferite ca tip şi timp de însuşire.

Lucrările de control pot fi individuale sau frontale, cu excepţia dictărilor şi compunerilor, care sînt numai frontale.

Lucrările de control frontale sînt la nivelul dificultăţilor medii şi cuprind toate capitolele cursului care urmează să fie verificat, mai ales probleme, exerciţii, teme grafice şi lucrări practice, în vederea aplicării cunoştinţelor teoretice în practică. Pentru probleme şi exerciţii se alege un material legat de viaţă, de prod. etc.

Lucrările de control se dau după ce s-a studiat o temă sau un cap. din curs, la sfîrşitul pătrarelor şi al anului şcolar, la examene. La lb. maternă se practică cel mai mult dictarea, expunerea şi compunerea; la limbile străine, în afară de cele de mai sus, sînt larg folosite traducerile şi retroversiunile; la matem. — problemele şi exerciţiile; la fiz. şi chimie — problemele.

Contribuind la întărirea disciplinei în munca de învăţare, lucrările de control educă la copii simţul de răspundere, le dezvoltă voinţa, caracterul, gîndirea independentă, îi determină să folosească cunoştinţele în combinaţii noi.

LUCRĂRI PRACTICE ÎN ŞCOALA MEDIE INCOMPLETĂ — lecţii care urmăresc înarmarea elevilor cu un sistem de cunoştinţe, priceperi şi deprinderi în domeniul pregătirii tehnice generale, agricole, gospodăreşti, de fiecare zi, dezv. gîndirii tehnice, a creaţiei în domeniul construcţiei, educarea atitudinii comuniste faţă de muncă.

Planul de înv. pe 1958/59 prevede lucrări practice pentru elevii

[1] Extemporalul — Nota trad.

din cls. V—VII în atelierele școlii și pe terenurile școlare experimentale.

În șc. de 8 ani s-a introdus obiectul *instruirea prin muncă*; cf. programei acestui obiect, se lărgesc considerabil lucrările practice și se mărește volumul materialului de studiu. Programa (unică pentru școlile orășenești și sătești) cuprinde lucrări de prelucrare a metalului și a lemnului, de studiere a elementelor de mecanizare a muncii și a elementelor de electrotehnică, munca agricolă și munca în gospodărie. Conținutul instrucției este diferit pentru băieți și fete. În cls. V—VIII se introduce gospodăria ca obiect de studiu pentru fete, de aceea, pentru ele, volumul lucrărilor de prelucrare a metalului și lemnului se reduce în mod corespunzător. Lucrările de prelucrare a metalului și lemnului, precum și studierea elementelor de mecanizare a muncii și a elementelor de electrotehnică se fac în atelierele școlare pentru elevi. În unele cazuri, activitățile pentru studierea elementelor de electrotehnică se țin în cabinetele de fiz. Muncile agricole se fac pe terenurile școlare experimentale și în gospodăriile școlare experimentale, precum și pe ogoarele colhozurilor și sovhozurilor, sub conducerea profesorilor. Pentru activitățile la gospodărie se organizează un cabinet școlar, care constă, în majoritatea cazurilor, dintr-o mică bucătărie-cantină și un atelier de croitorie. De regulă, se dă lucrărilor un caracter social-util. Elevii confecționează material didactic, aparate, machete, obiecte pentru munca pionierilor, instrumente, inventarul simplu pentru terenul școlar, execută comenzi ușoare primite de la grădinițe de copii, diferite instituții și întreprinderi. Lucrările practice executate de elevi în procesul instruirii se stabilesc după principiul continuității și al complicării lor crescînde.

Lucrările se țin cu grupe de cîte 20—25 elevi, frontal sau pe grupe. În primul caz, toți elevii execută în același timp aceeași lucrare, în al doilea caz, grupe de cîte 3—5 elevi lucrează fiecare altă temă și în interiorul fiecărei grupe se realizează o anumită diviziune a muncii.

În cadrul instrucției prin muncă se folosesc diferite metode didactice de muncă: expunerea, explicația, conversația, instructajul preliminar, curent și final, prezentarea procedeelor, demonstrarea diferitelor materiale didactice și obiecte de lucru, mecanisme și mașini, lucrări de laborator pentru studierea proprietăților materialelor, pentru construcția instrumentelor și procedeele de reglare a lor, excursii, proiectări de filme, diapozitive, folosirea îndrumătoarelor etc. Pentru evidența cunoștințelor elevilor se folosește sistemul de notare pînă la cinci. Profesorii notează nu numai rezultatele finale ale muncii, ci și rezultatele obținute pe etape. Criteriile principale de apreciere sînt: calitatea execuției întregii lucrări sau a unei părți din aceasta, timpul folosit pentru efectuarea ei, aplicarea corectă a procedeelor și a operațiilor, cunoștințele în domeniul tehnicii și tehnologiei. Conținutul, organizarea și metodica instruirii prin muncă urmăresc dezv. la maximum a spiritului de inițiativă.

LUCRĂRI SCRISE ALE ELEVILOR — formă de lucrări individuale, executate din însărcinarea și sub îndrumarea profe-

sorilor. Se folosesc în toate etapele procesului instructiv, la început sub forma unor exerciţii simple de copiere, mai tîrziu sub forma complexă a expunerilor, compunerilor, tezelor şi referatelor.

Sînt folosite şi pentru aprecierea cunoştinţelor, priceperilor şi deprinderilor elevilor, în special la lecţiile de lb., lit., matem.

Cea mai simplă formă de lucrare scrisă este copierea. Ea permite însuşirea deprinderii de a scrie în lb. maternă şi în celelalte limbi. Copierea cu sarcini suplimentare (de ex., sublinierea în text a anumitor părţi de vorbire, a cuvintelor care ilustrează o anumită regulă, completarea textului cu cuvintele, părţile de cuvinte sau literele omise etc.) are o mare însemnătate pentru însuşirea regulilor gramaticale şi a priceperii de a le aplica în practică. Pentru verificarea gradului de însuşire a priceperilor de scriere corectă se foloseşte în special dictarea.

Expunerile şi compunerile constituie o formă mai complexă de lucrări scrise. Expunerea este povestirea în scris a unui fragment citit de prof., iar compunerea, o lucrare independentă pe o temă dată. Compunerile pot fi descriptive sau narative, sub forma unor reflecţii sau caracterizări. Expunerile se folosesc în cls. mici şi mijlocii, compunerile, în toate cls., dar mai cu seamă în cele mari.

Înainte de a da elevilor să scrie o compunere, profesorii îi deprind cu povestirea orală. În acest scop, aleg o temă pentru care elevii au acumulat cunoştinţele necesare în procesul instructiv. La aprecierea expunerilor şi compunerilor se ia în consideraţie atît conţinutul şi stilul cît şi respectarea regulilor gramaticale.

În cls. mari, elevii conspectează operele citite, alcătuiesc teze şi referate. Aceste genuri de lucrări scrise au o mare însemnătate practică.

LUCRUL MANUAL ÎN GRĂDINIŢELE DE COPII — activităţi cu preşcolarii pentru confecţionarea diferitelor obiecte din hîrtie, carton, lemn, pînză, materiale naturale. Aceste activităţi educă la copii dragostea de muncă, agerimea şi iniţiativa. Executarea atentă a lucrărilor, alegerea proporţiilor, a culorilor şi a ornamentelor le dezvoltă gustul artistic. În procesul muncii în comun, preşcolarii se deprind cu spiritul de organizare, dobîndesc deprinderea de a munci în colectiv. Copiii învaţă să mînuiască cele mai simple instrumente—foarfecele, acul, pensula, ciocanul, pila, rindeaua, se familiarizează cu diferite materiale şi cu mijloacele de prelucrare a lor: decupează cu foarfecele şi execută lipituri, pilesc, încheie şi strunjesc lemnul; execută diverse cusături. Preşcolarilor li se arată procedeele juste de folosire a instrumentelor. Lucrul manual în grădiniţa de copii se efectuează în cadrul activităţilor obligatorii şi în cadrul activităţilor şi jocurilor alese de copii. Unele forme de lucru se îndeplinesc în timpul plimbărilor, în special vara.

LUCRUL MANUAL ÎN ŞCOALA ELEMENTARĂ — prima treaptă de pregătire prin muncă în şc. de cultură generală şi prima verigă din sistemul general de instr. politehnică.

Lucrînd în cls. I cu hîrtia, copiii învaţă procedeele juste de efectuare a celor mai simple operaţii de lucru şi de măsurat. În

cadrul activităţilor de modelaj, ei modelează obiecte cunoscute lor şi învaţă să dea materialului o formă geometrică corectă, atunci cînd lucrează cu pînză, îşi însuşesc procedeele cele mai simple de cusut.

În cls. a II-a, operaţiile învăţate anterior se fixează şi se perfecţionează. Profesorii învaţă pe copii să-şi planifice munca pe care o au de făcut, le dezvoltă vorbirea, punîndu-i la curent cu termenii tehnici legaţi de munca efectuată. În cls. a II-a, în programa lecţiilor de lucru manual se prevăd şi excursii pentru a lua contact cu diferite aspecte ale producţiei sociale.

În cls. a III-a creşte volumul operaţiilor de muncă: copiii învaţă să lege cărţi, să cîrpească rufe, să coasă diferite obiecte uzuale ş.a. La modelaj se urmăreşte să se reproducă corect raporturile şi dimensiunile părţilor şi detaliilor obiectelor modelate. Se înmulţesc obiectivele excursiilor.

În cls. a IV-a se introduc lecţii de construire a modelelor tehnice. Copiii învaţă procedee de construire a celor mai simple modele de construcţii tehnice — roată de apă, planor, motor eolian, încep să participe la activ. social-utilă în colhozuri şi sovhozuri, participă la acţiunile de apărare a plantelor de dăunători ş.a.

Concomitent, în procesele muncii, copiii se familiarizează cu mijloacele de folosire a principalelor instrumente şi unelte agricole.

Lecţiile de lucru manual contribuie la formarea principalelor calităţi morale ale copiilor — dragostea de muncă şi spiritul colectivist.

Bibl.: *A.D. Jilkina* şi *V.F. Jilkin*, Lucrul manual în şcoala elementară, M., 1958; Predarea lucrului manual în şcoala elementară, Culegere de articole, sub red. lui A.A. Şibanov, M., 1958.

„LUMEA COPIILOR“ de K. D. Uşinski (1861) — material ajutător pentru şc. elem. superioară, care îmbină material de lectură explicativă cu cunoştinţe elem. asupra bazelor ştiinţelor. Era destinat cls. I şi a II-a de gimnaziu, cls. a III-a şi a IV-a ale şcolilor elem. şi cls. mari ale şcolilor judeţene. În partea I a manualului, care cuprindea articole originale, scrise cu talent de autor, se dădeau cunoştinţe despre natură, de geogr., ist.; partea a II-a era o crestomaţie.

Cartea lui Uşinski a provocat o mare polemică în presă. Revista democrat-revoluţionară „Sovremennik“ reproşa autorului propaganda religioasă, revista religioasă „Strannik“ îi reproşa propagarea ateismului şi materialismului, iar revistele liberale susţineau că articolele originale din crestomaţie n-au nici un rost. În 1866, Min. Instrucţiunii Publice a scos această carte din uzul gimnaziilor şi şcolilor judeţene. În 1867, Uşinski a scris art. „Despre Lumea copiilor“, în care răspundea criticilor, art. publicat abia în 1949 (Opere, vol. V). Cartea lui Uşinski era apreciată la justa ei valoare de corpul profesoral progresist, se citea cu interes de către copii şi în perioada prerevoluţionară a apărut în 47 de ediţii. Meritele unanim recunoscute ale cărţii „Lumea copiilor“ sînt: o limbă minunată, o îmbinare fericită a unui material variat de cultură generală cu materialul educativ, o sistematizare perfectă şi o succesiune logică a exerciţiilor.

„LUMEA SENSIBILĂ ÎN IMAGINI“ („Orbis sensualium pictus“) — carte pentru prima perioadă de instruire, elaborată de

J.A. Komensky în 1653—1654. Editată pentru prima dată la Nürnberg în 1658 în lb. lat., tradusă apoi în multe limbi şi folosită într-o serie de ţări pînă în sec. XIX.

În Rusia a fost editată în 1768 sub titlul „Lumea vizibilă“, în limbile lat., italiană, fr. şi rusă, şi reeditată mai tîrziu de nenumărate ori. Cartea este formată din 150 capitole — povestiri, dispuse mai mult tematic. Fiecare cap. are un desen corespunzător cu conţinutul textului. Capitolele I, II, III sînt dedicate lui Dumnezeu şi creării lumii, IV—XI — naturii neînsufleţite (focul, aerul, apa, norii, pămîntul, metalele, pietrele ş.a.), XII—XVII — lumii vegetale (pomii, fructele, florile, legumele, grînele, tufele), XVII—XXXIV — lumii animale (păsările domestice, cîntătoare, de cîmp şi de pădure, răpitoare, de apă; insectele; animale de povară, animale sălbatice, fiare ş.a.). Toate celelalte capitole sînt dedicate omului şi activităţii sale, familiei, statului, bisericii, vieţii oraşului şi satului, cercetării problemelor de cultură, ştiinţă, înv. public etc. Cartea a primit o înaltă apreciere din partea unor eminenţi gînditori ai lumii. Leibniz o considera „bază pentru perioada de început a studiului limbii“, Goethe o caracteriza ca cea mai bună dintre toate cărţile de acest gen. Uşinski nu numai că a considerat-o drept cel mai bun manual şi model de „prelucrare pedagogică a ştiinţei“, ci a şi folosit creator principiile şi orientarea minunatei cărţi a lui Komensky la elaborarea manualului său „Cuvîntul matern“. Uriaşul succes al cărţii se explică atît prin orientarea democrat-umanistă şi realistă a conţinutului, cît şi prin realizarea izbutită în cadrul ei a principiilor pedag. generale şi didactice ale autorului. În „Lumea sensibilă în imagini“ a fost folosită pentru prima dată metoda fonetică de învăţare a cititului. În anii puterii sovietice, cartea a fost editată în lb. rusă de 2 ori (1941, 1957), sub red. prof. A. A. Krasnovski.

LUNACEARSKI, Anatoli Vasilievici (1875—1933) — eminent militant pe tărîmul culturii socialiste şi al înv., primul comisar al poporului pentru înv. al R.S.F.S.R. (1917—1929). Împreună cu N. K. Krupskaia, sub conducerea lui V. I. Lenin şi a partidului comunist, el s-a preocupat de problemele fundamentale ale teoriei şi practicii

construcţiei şcolii socialiste, ale organizării înv. în întreaga ţară.

În competenţa Comisariatului Poporului pentru Învăţămînt condus de Lunacearski intra înv. de toate gradele începînd cu educ. preşc. pînă la înv. superior, înv.

profesional, lichidarea analfabetismului, arta și literatura, învățămîntul politic, editurile.

Lunacearski a fost unul dintre cei care au elaborat următoarele documente-program pentru șc.: „*Regulamentul școlii unice bazată pe muncă*" și „*Principiile fundamentale ale școlii unice bazată pe muncă*". În referatele și articolele sale, a fundamentat bazele ideologice marxiste ale politicii statului sovietic în domeniul înv., a creat sistemul și structura organizatorică a înv. public sovietic, a arătat legătura strînsă dintre politica școlară desfășurată de statul sovietic și sarcinile construcției socialiste. Lunacearski pleca de la ideea că pentru apărarea țării sovietice, pentru dezv. economiei ei și pentru conducerea de stat este necesar un înalt nivel de cultură al poporului și crearea unei intelectualități sovietice. După părerea lui, șc. medie și înv. mediu profes. sînt necesare pentru crearea cadrelor „efectivului de comandă inferior" din viața industrială, de stat și obștească. Șc. superioară este chemată să formeze intelectualitatea muncitorească-țărănească „bine instruită, capabilă să ia în mîinile sale puternice întreaga activitate de stat". „Dacă ne-am delăsa în activitatea științifică sau în munca din institutele de învățămînt superior, n-am putea lărgi munca școlară din Rusia".

Lunacearski acorda o mare atenție problemei primenirii sociale a școlii medii și superioare, creării de condiții pentru învățătură în primul rînd pentru copiii muncitorilor și țăranilor. El acorda o mare importanță dezvoltării cu precădere a rețelei de facultăți muncitorești.

În activ. pedag. a lui Lunacearski, locul principal îl ocupă problema *școlii unice politehnice bazată pe muncă*. Șc. unică a fost definită de Lunacearski ca fiind unică pentru întreaga populație, în sens juridic și în sensul nivelului instrucției, în sensul continuității tuturor treptelor ei. În legătură cu aceasta, el atrăgea atenția asupra faptului că noțiunile de șc. „unică" și „uniformă" nu sînt identice, susținînd necesitatea unor variate tipuri de școli. Șc. bazată pe muncă „trebuie să-l învețe (pe copil) a munci" și să-l dezvolte multilateral. Educ. și instr. prin muncă se sprijină pe *munca ce dezvoltă și educă*, strîns legată de *prod. industrială*. Ea trebuie să se realizeze în șc. politehnică. După concepția lui Lunacearski, înv. politehnic înseamnă o pregătire în cadrul căreia elevii studiază nu numai bazele științelor, ci și aplicarea acestora în prod. industrială și agricolă, primesc cunoștințe despre principalele tipuri de mașini, despre procesele de muncă, igiena muncii și, ca urmare, capătă posibilitatea de a se orienta în orice profesiune pe care o vor alege. O șc. politehnică bine organizată garantează și o pregătire temeinică pentru înv. superior, pentru viață, pentru muncă. Remarcînd că șc. de gradul II (de 9 ani), contemporană lui, dădea absolvenți nepregătiți pentru viață, Lunacearski aprecia în mod deosebit școlile de ucenici de pe lîngă fabrici și uzine, strîns legate de prod. industrială. El considera, de asemenea, șc. pentru tineretul sătesc ca fiind „un foarte bun tip de școală", care se dezvoltă pe baza producției agricole. O sarcină a Comisariatului Poporului pentru Învăță-

mînt era, după el, şi lupta pentru intensificarea pregătirii elevilor sub raportul culturii generale în aceste şcoli, care aveau mari posibilităţi pentru educarea comunistă a „muncitorilor — conducători ai poporului" şi a „ţăranilor culţi", luptători pentru colectivizare.

Lunacearski nu susţinea întotdeauna teze juste şi indiscutabile. Astfel, el considera că programele complexe ale Consiliului Ştiinţific de Stat pot fi un mijloc de politehnizare a înv. în şc., nu era consecvent în determinarea raportului dintre înv. politehnic şi cel profes., a manifestat lipsă de spirit critic în folosirea unor idei ale şcolii şi pedagogiei burgheze. Orientarea generală însă, pe care Lunacearski a promovat-o în teorie şi în practică, a fost justă şi fructuoasă. Lunacearski era adeptul pregătirii profes. a elevilor din cls. mari. „Sistemul învăţămîntului public din Rusia în viitor — scria el — se conturează pe cea de-a doua treaptă a lui, ca un sistem de şcoli de ucenici pe lîngă uzine şi fabrici... de şcoli pentru tineretul sătesc şi de şcoli orăşeneşti de gradul II care, în ultimele două clase, vor fi adaptate spre a forma lucrători pentru cooperaţie, gospodăria urbană, munca pedagogică ş.a.m.d.".

Lunacearski a dezvoltat, în condiţiile construcţiei socialismului, ideile marxiste cu privire la caracterul de clasă al educaţiei în soc. precapitalistă şi capitalistă, despre orientarea proletară, comunistă a educaţiei în statul sovietic. El considera că sarcina educaţiei comuniste este dezv. multilaterală şi armonioasă a omului. Dacă cultura este necesară pentru apropierea de comunism, comunismul este imposibil fără cultură. Cultura nu reprezintă numai un mijloc, ci şi scopul cel mai înalt. Nu numai educ. intelectuală, ci şi cea fiz. şi emoţională sînt factori necesari în formarea personalităţii comuniste. Lunacearski vedea în artă o mare forţă de înrîurire şi educare a tinerei generaţii.

Lunacearski vorbea cu deosebit respect despre învăţătorul rus, despre devotamentul şi atitudinea dezinteresată a acestuia. El sublinia rolul de răspundere pe care-l are învăţătorul în construirea societăţii socialiste, comparîndu-l cu un filtru grandios prin care trece întreaga viaţă nouă.

Activ. lui Lunacearski, al cărui „talent sclipitor" a fost mult apreciat de V.I. Lenin, a avut o mare însemnătate în revoluţia culturală, în dezv. şcolii şi a pedagogiei sovietice.

Opere: *A.V. Lunacearski*, Despre învăţămîntul public, M., 1958.

LURIA, Alexandr Romanovici (n. 1902) — psiholog sovietic, prof., membru activ al Acad. de şt. pedag. A elaborat metoda cercetării experimentale a proceselor asociative complexe („metodica motorie asociativă"). Autorul unor cercetări în problemele tulburării funcţiilor psihice, ca urmare a afecţiunilor locale ale creierului şi în problemele restabilirii lor, ca urmare a unei activităţi speciale. Tot lui îi aparţin o serie de lucrări în domeniul particularităţilor activităţii nervoase superioare a copilului normal şi anormal.

Opere: Metodica motorie asociativă şi aplicarea ei în cercetarea reacţiilor afective, în culegerea: „Problemele psihologiei actuale", vol III, sub red. lui K.N. Kornilov, M., 1928; Afazia traumatică, M., 1947; Restabilirea funcţiunilor creierului după traume de război, M., 1948; în „Probleme ale activităţii

nervoase superioare la copilul normal și anormal", (Culegere de articole) sub red. sa, vol. I, II, M., 1956—1958.

LU SIN (pseudonim, numele adevărat *Cijou Șu-jen*) (1881—1936) — mare scriitor și pedagog chinez. În anii 1909—1911 a desfășurat o activ. pedag. în orașele Șaosin și Han-cijou. După revoluția din 1911 a lucrat în cadrul Min. Înv. Considera drept scop al educației formarea de oameni noi, de adevărați patrioți, stăpîni pe cunoștințe științifice, pe ideologia revoluționară, capabili să desfășoare atît o activ. intelectuală cît și una fiz. Considera culturalizarea maselor largi populare ca o sarcină dintre cele mai importante ale revoluției din China. În lucrările sale beletristice, Lu Sin a criticat aspru vechiul sistem de educ. din China feudală, bazat pe legile vechi ale confucianismului, precum și sistemul de educ. din China gomindanistă.

LUTHER, Martin (v. *Mișcarea reformei și școala).*

LUXEMBURG — stat în Europa occidentală, monarhie constituțională. Teritoriul — 2 600 km², populația — 316 000 locuitori (1957). În țară nu există un sistem unic de școli. Alături de școli de stat, există și școli particulare. Majoritatea școlilor profes. inferioare și medii sînt, de fapt, școli terminus. Șc. elem. este de 8 ani, obligatorie pentru copiii de la 6 la 13 ani. În unele comune există școli elem. superioare (cu înv. de la 8 la 10 ani). Școli medii sînt liceele „moderne" de 6 ani pentru băieți, liceele clasice de 7 ani pentru băieți (cu 2 cicluri: de 2 + 5 ani) cu secție greco-latină și latină și licee pentru fete (cu 2 cicluri: 3 + 4 ani) cu secții de lat. și de limbi moderne.

În 1958 existau 1 062 școli elem. cu 28 000 elevi. În școlile medii învățau 4 225 elevi, în cele profes., 3 807 elevi. În Luxemburg nu există institute de înv. superior.

LUXEMBURG, Roza (1871—1919) — conducător al aripei stîngi a social-democrației germane, unul dintre întemeietorii

Partidului Comunist din Germania. Considera lupta pentru înv. public ca fiind o parte componentă a luptei de eliberare a proletariatului și s-a ridicat împotriva oportuniștilor, care socoteau că șc. trebuie să se găsească „în afara politicii". Împreună cu *Klara Zetkin* și cu alți marxiști germani, R. Luxemburg a formulat revendicările principale ale proletariatului cu privire la reforma democratică a școlii, apărînd principiul unui sistem unic de școli, caracterul ei laic și caracterul științific al înv. În mai multe articole s-a

ridicat împotriva influenţei bisericii asupra şcolii. În art. „Gewerkschaftsschule und Parteischule" („Şcoala sindicală şi şcoala de partid"), Luxemburg remarca starea mizeră a şcolii publice şi critica practica introducerii în şcolile social-democraţiei (şcolile de partid şi sindicale) a metodicii de predare folosită în şc. burgheză. Sublinia necesitatea apropierii de fiecare elev în parte, cerea ca înv. să fie legat de viaţă şi de practica luptei revoluţionare, să contribuie la formarea gîndirii independente şi la dezv. multilaterală a personalităţii.

Luxemburg este unul dintre organizatorii mişcării socialiste a tineretului. Educarea internaţionalismului proletar era după Luxemburg una dintre sarcinile de bază în educ. socialistă a tineretului.

LVOV, Konstantin Ivanovici (1895—1950) — pedagog sovietic, dr. în şt. pedag., prof. la Inst. pedag. orăşenesc „V. P. Potiomkin" din Moscova, membru corespondent al Acad. de şt. pedag., autorul următoarelor lucrări: „Să scriem corect" partea 1—2 (1927, în colab. cu K.N. Popov şi V.M. Sirotkin); „Bazele organizării muncii de culturalizare" (1923); „Activitatea în clubul şcolii" (1926, în colab. cu A.F. Rodin), „Autoorganizarea şcolarilor. Îndrumător pentru profesori, instructori de pionieri şi activişti din şcoală care se ocupă cu munca de autoconducere, cu pionierii şi clubul în şcoală" (1926, în colab. cu V.M. Sirotkin).

LVOV, Vasilii Nikolaevici (1859—1907) — zoolog rus, prof. la Univ. din Moscova, autorul manualului de zool. pentru şcolile medii (1901), în care erau promovate ideile evoluţioniste ale lui Darwin. După părerea lui Lvov, studiul zoologiei trebuie să înceapă cu vertebratele (de la peşti pînă la mamiferele superioare) şi apoi să se treacă la studiul nevertebratelor.

M

MACÉ, Jean (1815—1894) — pedagog francez şi om de cultură, unul dintre fondatorii Ligii învăţămîntului din Franţa.

Alături de *J. Ferry* şi L. Bourget, face parte dintre reprezentanţii cei mai de seamă ai radicalismului şi anticlericalismului burghez în domeniul politicii şcolare.

Este unul dintre redactorii publicaţiei „Magazin d'éducation et de récréation", începînd din anul 1864.

MACHETĂ DIDACTICĂ (fr. *maquette*, ital. *macchietta* — schiţă) — material intuitiv care reprezintă modelul simplificat al unui obiect oarecare (panoramă a naturii, construcţii sau ansambluri arhitectonice, scene istorice sau din viaţă, montaje teatrale ş.a.), prezentat într-o formă decorativ-artistică. Proporţiile componentelor sînt respectate mai puţin în macheta didactică decît în modele, convenţionalismul şi schematismul sînt admise în mai largă măsură.

Rolul machetei didactice este de a transmite cît mai eficient aspectul exterior al obiectului înfăţişat şi atmosfera care-l înconjură. De aceea, caracterul decorativ este una din particularităţile distinctive care deosebesc macheta didactică de celelalte tipuri de material intuitiv apropiate: modele, mulaje. Machetele didactice sînt în cea mai mare parte confecţionate de elevi.

MAGISTRU (lat. *magister* — dascăl) — titlu ştiinţific. În evul mediu se numea magistru profesorul care preda *„cele şapte arte liberale"* la universitate. Mai tîrziu, titlul de magistru se acorda persoanelor care absolveau universitatea, treceau printr-un examen special şi-şi susţineau în public disertaţia.

În secolul al XIX-lea, în majoritatea ţărilor Europei, titlul de magistru a fost înlocuit cu titlul de doctor în filozofie.

În Rusia prerevoluţionară se conferea titlul de magistru în toate specialităţile din universitate, în afară de medicină, unde se conferea titlul de doctor în medicină, trecîndu-se peste cel de magistru. În prezent, titlul de magistru mai există în S.U.A. şi Anglia.

MAGNIŢKI, Leontii Filippovici (1669—1739) — matematician rus, autorul primului curs de matematică tipărit în Rusia: „Aritmetica, adică ştiinţa socotitului" (1703). Acesta a servit în Rusia drept manual fundamental de aritmetică, algebră, geometrie şi trigonometrie, pînă la mijlocul secolul al XVIII-lea. A luat parte la alcătuirea altor îndrumătoare pentru matematică. Din anul 1701 şi pînă la sfîrşitul vieţii, a predat matematica la Şcoala de ştiinţe matematice şi navigaţie de la Moscova, prima şcoala reală din lume. A desfăşurat o muncă intensă de pregătire a învăţătorilor pentru şcoli elementare.

MAGNIȚKI, Mihail Leontievici (1778—1855) — om de stat din prima jumătate a secolului al XIX-lea, reacționar înveterat. A înaintat lui Alexandru I un denunț cu privire la Universitatea din Kazan, declarînd-o un „focar al necredinței", a propus închiderea universității și desființarea ei. Devenind epitropul districtului de învățămînt Kazan, a demis pe profesorii cu idei progresiste și i-a înlocuit cu elemente reacționare, nepregătite din punct de vedere științific, ceea ce a dus la scăderea activității didactice și științifice a Universității din Kazan.

Magnițki a elaborat instrucțiuni reacționare pentru universități, care au fost introduse în toate districtele de învățămînt, în locul statutului din 1804. Descoperindu-se că este autorul unor fraude mari, a fost înlăturat din funcție.

MAHMUDBEKOV, Mahmudbek (1849—1923) — pedagog și metodician din Azerbaidjan, autorul unor manuale și materiale metodice valoroase pentru acea vreme.

A luptat pentru puritatea limbii azerbaidjane și a răspîndit noul alfabet.

MAHTUM-KULI (n. în jurul anului 1730 — m. în anii 80 ai secolului al XVIII-lea) — poet și filozof din Turkmenia, luptător pentru unitatea și independența națională a poporului turkmen.

În operele sale, a demascat trădarea și samavolnicia cercurilor feudale și ale bailor, obscurantismul musulmanilor fanatici, a descris în mod veridic viața grea a poporului muncitor.

Mahtum-Kuli a apropiat limba literară de limba poporului, poezia de folclor.

Moștenirea științifică și literară a lui Mahtum-Kuli a con-

tribuit la dezvoltarea culturii și învățămîntului în Turkmenia.

MAKARENKO, Anton Semionovici (1888—1939) — eminent pedagog și scriitor sovietic, autorul lucrărilor „Poemul pedagogic", „Steaguri pe turnuri", „Cartea pentru părinți" și al altor opere pedag. S-a născut în orășelul Belopole din fosta gubernie Harkov, într-o familie de muncitori.

Terminînd școala urbană din Kremenciug și cursul pedagogic de pe lîngă aceasta, în 1905 a devenit învățător. În 1917 a terminat institutul pentru învățători din Poltava.

În septembrie 1920 a organizat, în apropiere de Poltava, o colonie de muncă pentru infractorii minori, care a primit apoi denumirea „M. Gorki". De la sfîrșitul anului 1927 a condus paralel și comuna de copii „F.E. Dzerjinski".

În urma unor neînțelegeri cu Comisariatul Poporului pentru Învățămînt al R.S.S. Ucrainene, în septembrie 1928 a fost nevoit să părăsească colonia „M. Gorki" și să-și concentreze întreaga activitate asupra comunei „F.E. Dzerjinski".

Începînd din iulie 1935 a fost adjunctul șefului secției coloniilor de muncă din cadrul Comisariatului Poporului pentru Afacerile Interne al R.S.S. Ucrainene. În 1937 s-a mutat la Moscova, consacrîndu-se activității literare și social-pedag.

Tema centrală a creației pedagogice a lui Makarenko o constituie educarea omului nou într-o societate liberă de exploatare, educarea de patrioți sovietici devotați cauzei partidului comunist, luptători conștienți, pricepuți, activi pentru fericirea poporului.

Educația comunistă a generației în creștere se realizează în colectiv și prin colectiv. Fiecare colectiv de copii este o parte a societății sovietice și este legat de celelalte colective.

Membrii colectivului sînt uniți nu numai prin munca și scopul comun, ci și prin organizarea muncii pe care o realizează anumite organe de conducere și coordonare (organul de conducere al colectivului, responsabilii de serviciu, adunarea generală). Colectivul socialist se bazează pe principiul unității de acțiune a oamenilor muncii. „Totdeauna, la fiecare pas, colectivul trebuie să aibă în fața ochilor modele ale luptei noastre; trebuie să simtă mereu că în fața lui este partidul comunist care-l conduce spre adevărata fericire". Veriga care leagă pe fiecare copil de colectivul cel mare al instituției instructiv-educative este așa-numitul colectiv de bază, organizat special în scopuri pedagogice, cum ar fi: clasa, detașamentul, brigada.

Apărînd drepturile colectivului de a formula cerințe față de membrii săi, Makarenko protesta împotriva afirmațiilor calomnioase ale

ideologilor burgheziei, care afirmau că datorită colectivului s-ar produce depersonalizarea individului. Într-un colectiv bine organizat, mîndru de participarea sa la munca întregului popor se educă „un om minunat, plin de originalitate, cu o viață personală intensă". Sarcina pedagogiei sovietice este de a „crea o metodă, generală și unică, care să dea posibilitatea fiecărei personalități în parte să-și dezvolte aptitudinile, să-și păstreze individualitatea, să meargă înainte pe linia înclinațiilor sale".

Tezei burgheze: „interesul personal este interes obștesc", Makarenko îi opunea formula: „inte-

resul obştesc înţeles just este şi interesul meu personal". În socialism, interesele esenţiale ale societăţii şi ale personalităţii coincid. De aici, Makarenko trăgea concluzia că şi în colectivul de copii trebuie să se realizeze „armonia scopurilor generale şi personale".

În lucrările sale teoretice, Makarenko interpreta fenomenele pedag. în continuă dezv., în legătura şi condiţionarea lor reciprocă. El a criticat tendinţa idealistă de a rezolva problemele pe cale raţională, de a face abuz de concluzii deductive. Makarenko dezvăluie în procesul pedag. unitatea şi lupta tendinţelor contrarii (de ex., conducerea personală se împleteşte cu recunoaşterea drepturilor colectivului, dezv. liberă a fiecărui elev, cu supunerea totală faţă de autoritate, educarea spiritului activ, cu educarea stăpînirii de sine ş.a.m.d.).

Makarenko şi-a concentrat atenţia principală asupra caracterizării particularităţilor educaţiei în soc. socialistă. Dintre acestea fac parte, în primul rînd, formarea de oameni multilateral dezvoltaţi, cu o înaltă ţinută morală, instruiţi, avînd un înalt nivel ideologic, precum şi legarea instrucţiei cu munca productivă. Makarenko a fundamentat metoda liniilor de perspectivă şi metoda „acţiunii paralele". Pentru educ. în colectivul socialist sînt caracteristice: unitatea de acţiune dintre pedagogi şi elevi; îmbinarea unei înalte exigenţe cu respectul faţă de elevi, ceea ce se manifestă printr-o atitudine atentă de fiecare zi faţă de ei, prin priceperea de a vedea în copil pe omul şi cetăţeanul de mîine; educarea zi de zi la copii a celor mai bune calităţi; sprijinirea pe ceea ce este pozitiv în fiecare elev; încrederea profesorului în elevi, care le dă „dreptul la responsabilitate". Rezultatul unei atari educaţii este o nouă disciplină, nu numai disciplina supunerii, ci şi a luptei pentru înfăptuirea scopurilor propuse, a înfrîngerii greutăţilor întîmpinate în cale.

Rolul conducător în instituţiile de educ. a copiilor revine colectivului pedag., unitar nu numai prin ideologia sa, ci şi prin stilul şi metodele sale de activ. Makarenko vedea particularităţile esenţiale ale unui asemenea colectiv în stabilitatea componenţei sale, în raporturile reciproce juste dintre cadrele cu experienţă şi cele tinere, în hotărîrea fiecărui pedagog de a pune pe primul plan interesele generale.

Makarenko formula următoarele cerinţe privitor la metodica organizării colectivului de copii: a asigura în colectiv influenţa politică a comsomolului, a nu admite stagnări în dezv. colectivului, a atrage în muncă pe toţi elevii, a învăţa pe elevi să comande şi să se supună ordinelor tovarăşilor, a stabili o colab. în munca practică între cei mari şi cei mici, a consolida tradiţiile pozitive, a însoţi experienţa morală cu cultura etică necesară.

Pentru realizarea acestor cerinţe este nevoie de măiestrie pedag. Pedagogul trebuie să fie un bun organizator, să stăpînească tehnica muncii educative, să simtă necontenit că este un membru de răspundere al colectivului pedag. Conştiinţa politică, convingerile comuniste reprezintă o condiţie obligatorie a măiestriei educatorului sovietic.

Elevii îşi pot însuşi experienţa comportării morale în primul rînd în procesul unei activităţi

just organizate, îndeosebi a unei munci folositoare întregii societăţi. Numai participarea la muncă, spunea Makarenko, permite formarea unei atitudini morale faţă de ceilalţi oameni, a solidarităţii cu ceilalţi oameni, condamnarea celor care se sustrag de la muncă. Este inadmisibilă educarea copiilor în mentalitatea psihologiei întreţinutului, a consumatorului unor bunuri de-a gata; pedagogii sovietici trebuie să educe un creator, un participant activ la viaţa obştească, să încurajeze atitudinea creatoare faţă de muncă, să dezvolte forţele fizice şi intelectuale, aptitudinile şi priceperile organizatorice: „iscusinţa administrativă, atenţia, chibzuinţa, inventivitatea, ingeniozitatea, abilitatea".

Makarenko a realizat practic aceste teorii. Coloniştii din colonia „M. Gorki" şi comunarzii din comuna „F.E. Dzerjinski" erau membrii unor colective cu un înalt nivel de organizare, luau parte la munca productivă, căpătau o instr. generală. De asemenea, li se dădea o educ. multilaterală, noţiuni din diferite domenii ale culturii, precum şi o calificare.

În lucrările consacrate educaţiei în familie, Makarenko a dezvăluit particularităţile care deosebesc familia sovietică ca „organizaţie a educaţiei şi fericirii" şi a analizat dificultăţile educaţiei în familie şi căile principale de înlăturare a lor. Adevărata esenţă a muncii educative în familie o constituie justa organizare a vieţii părinţilor şi copiilor. Îndeplinirea activă, permanentă, pe deplin conştientă a îndatoririlor cetăţeneşti de către părinţi reprezintă condiţia hotărîtoare a reuşitei educaţiei în familie.

Makarenko interpreta problemele eticii în strînsă legătură cu problemele pedagogiei marxist-leniniste. El pleca de la ideea că morala comunistă impune personalităţii exigenţe mai mari şi ia drept model comportarea cea mai desăvîrşită. În condiţiile socialismului trebuie educate acele trăsături ale personalităţii necesare viitoarei societăţi comuniste, iar principiul conducător trebuie să fie: „nici o deficienţă în comportare şi caracter". În acelaşi timp, morala comunistă trebuie să fie totdeauna realistă, să nu impună personalităţii cerinţe irealizabile. Multe calităţi preţioase au şi apărut la oamenii sovietici, de ex., sentimentul demnităţii cetăţeneşti a omului liber, intransigenţa faţă de lipsuri, solidaritatea tovărăşească; normele morale apărute mai înainte, ca: spiritul activ, punctualitatea, spiritul de organizare au căpătat un conţinut nou. Cunoştinţele, priceperile, capacitatea şi hotărîrea de a lucra sînt interpretate nu numai din p.d.v. profesional-practic, ci şi moral.

Aceste teorii condiţionează şi concepţiile estetice ale lui Makarenko. El vede izvorul frumosului, înainte de toate, în viaţa poporului. Cu cît este mai larg colectivul ale cărui perspective sînt în acelaşi timp şi perspectivele personale ale fiecăruia, cu atît omul este mai frumos şi mai ridicat. Fapta care satisface cerinţele moralei comuniste este totdeauna frumoasă. Makarenko era deosebit de exigent faţă de sine însuşi, iar prin tot felul său de a fi şi prin munca de fiecare zi însufleţea pe copii, îi învăţa etica şi estetica comportării comuniste şi le educa respectul profund faţă de activ. nobilă a pedagogului sovietic.

Makarenko a intrat în ist. culturii sovietice ca scriitor talentat, continuator al tradiţiilor lui Gorki, reprezentant al literaturii realismului socialist. „Literatura sovietică trebuie să reflecte nu numai ceea ce se petrece în prezent. În fiecare cuvînt al ei trebuie să se proiecteze ziua de mîine, să cuprindă o chemare spre făurirea ei, o dovadă a naşterii ei" — astfel interpreta Makarenko datoria scriitorului sovietic. În febr. 1939, printr-un decret al Prezidiului Sovietului Suprem al U.R.S.S., Makarenko a fost decorat, alături de alţi scriitori, cu Ordinul „Steagul Roşu al Muncii" pentru succese şi realizări remarcabile în dezv. literaturii sovietice.

Cărţile lui Makarenko sînt traduse în numeroase limbi ale popoarelor lumii. Metodica lui se aplică creator în familie şi în şcoală, în casele de copii, în şcolile cu internat şi în alte instituţii instructiv-educative din U.R.S.S. şi capătă o popularitate tot mai largă în ţările socialiste.

Opere: Opere vol I—VII, M., 1957——1958) (vol. VII cuprinde bibliografia operelor lui A.S. Makarenko).

Bibl.: *E.N. Medînski*, Anton Semionovici Makarenko, M., 1949; *E.Z. Balabanqvici*, A.S. Makarenko, M., 1951; *V.A. Kosteleaneţ*, A.S. Makarenko. Studiu critico-biografic, M., 1954; *I.B. Lukin*, A.S. Makarenko. Schiţă critico-biografică, M., 1954; *N.A. Morozova*, A.S. Makarenko. Seminar, L., 1957.

MAKSIMOVICI, Pavel Pavlovici (1817—1892) — militant de zemstvă pe linia înv. public, organizatorul *Şcolii pedagogice de fete din Tver* care-i purta numele. Cursurile şcolii, planificate pe o perioadă de 5 ani, erau mai cuprinzătoare decît ale seminarului pentru învăţători din cadrul Min. Instrucţiunii Publice. Pe lîngă această inst. exista o şc. elem. model în care-şi făceau practica elevele şcolii. În anul 1871, Maksimovici a prezentat zemstvei din Tver un proiect de reformă a azilurilor de copii şi de dezv. a grădiniţelor de copii.

MAKUŞIN, Piotr Ivanovici (1844—1926) — militant pe tărîm cultural în Siberia, cu orientare burghezo-liberală. A deschis prima librărie din Siberia în oraşul Tomsk (1873), a organizat biblioteci săteşti pe lîngă şcoli (aproape 600), a fondat *Societatea de sprijinire a învăţămîntului public*, a construit în anul 1912 la Tomsk *Casa ştiinţei*, pe lîngă care s-a fondat în anul 1916, din iniţiativa lui, o univ. populară. A fost editorul şi redactorul ziarului „Sibirskaia jizni" („Viaţa

siberiană"). După Revoluţia din Octombrie, Makuşin a continuat să activeze în domeniul culturalizării (în asociaţia „Jos analfabetismul" şi la Editura de Stat din Siberia).

MALAYA (**Federația Malaieză**) — stat în sud-estul Asiei, monarhie constituțională. Pînă la 31 aug. 1957 s-a aflat sub protectoratul Angliei, apoi a fost proclamat stat independent în cadrul Commonwealth-ului Britanic. Teritoriul — 131 000 km², populația — 6 277 000 locuitori (1957)

Dominația îndelungată a capitalului străin, mai ales a celui britanic, s-a reflectat asupra dezvoltării culturii și înv. poporului din Malaya. În țară sînt 62% analfabeți (1947). Nu există un sistem unic de școli. Alături de școlile de stat sînt și școli particulare. În timpul dominației engleze, în Malaya existau școli aparte pentru copiii malaiezilor, chinezilor, indienilor și pentru copiii europenilor, care se deosebeau mult în ceea ce privește calitatea înv. După eliberare, lb. malaieză a fost declarată lb. națională. Șc. elem. (pentru copii de la 7 la 12 ani) este de 2 tipuri: școli de 6 ani, cu pred. în lb. engl. și studierea obligatorie a limbii malaieze, și școli de 6 ani, cu pred. în lb. malaieză și studierea obligatorie a limbii engl. (în unele cazuri se studiază lb. chineză sau tamilă). Școlile engleze sînt construite după modelul celor din Marea Britanie; cele malaieze se află mai mult în localitățile rurale și au un caracter agricol. În anul 1954 existau 4 559 școli elem., cu 741 360 elevi, ceea ce reprezintă cu puțin mai mult de jumătate din numărul copiilor de vîrsta școlară respectivă. Cauza principală a acestei situații rezidă în situația materială precară a populației, precum și în lipsa acută de localuri pentru școli și de cadre didactice (v. *Învățămîntul în colonii*).

În Malaya sînt 2 tipuri de școli medii: cu pred. în lb. engl. și cu pred. în lb. chineză. În anul 1954 erau în total 353 școli medii și școli profes., cu un număr de 78 666 elevi. Aprox. 6000 stud. învață în așa-numitele centre pedag. (școli pedag. medii).

Profesorii pentru școlile engleze sînt pregătiți în universități, o parte, în centrele pedag. speciale (736 stud.); pentru școlile malaieze, în Colegiul „Sultanul Idris", din Perac (420 stud.), în colegiul pedag. pentru fete din Malacca (270 studente) și în numeroase cls. pedag., iar pentru școlile chineze în centrele pedag. speciale și în secțiile superioare ale școlilor medii. Multe școli profes. nu oferă cunoștințele necesare pentru a continua studiile de grad superior.

Singurul institut de înv. superior este Univ. malaieză (fondată în anul 1949), care are următoarele facultăți: umanistică, med. și șt. nat. În anul 1956/57 avea 1 574 stud.

Datorită interesului crescînd pentru învățătură manifestat de poporul multinațional al Malayei, în ultima vreme se acordă o mare atenție dezvoltării înv. pentru adulți.

MALININ, Aleksandr Fiodorovici (1834—1888) — pedagog rus, matematician, unul dintre fondatorii și primul director al Inst. de învățători din Moscova, autorul unor manuale de matem. elem. În colab. cu K.P. Burenin a scris: „Îndreptar pentru aritmetică" (1867), „Culegere de probleme de aritmetică" (1866), „Îndrumător pentru algebră și culegere de probleme pentru licee" (1870), lucrări care se remarcă prin forma simplă și clară a expunerii, distribuirea materialului în ordinea crescîndă a dificultăților, ceea ce a asigurat o largă popularitate acestor cărți.

MAMEDGULU-ZADE, Djalil (1869—1933) — militant azerbaidjan pe tărîm social, scriitor democrat. Redactor al revistei satirice revoluţionare „Molla Nasredin" (1906—1933). A desfăşurat

o activ. pedag. susţinută în şcolile săteşti. Continuînd tradiţiile lui Ahundov, a contribuit la lărgirea influenţei culturii ruse înaintate asupra mişcării pedag. din Azerbaidjan. A criticat şc. veche, a luptat pentru şc. laică şi pentru înv. în lb. maternă.

MAMURIAN, Matevos (1839—1901) — om de cultură din Armenia apuseană, pedagog şi publicist. Ca organizator şi inspector al înv. public din Izmir şi Constantinopol, timp de mulţi ani, s-a ridicat împotriva caracterului abstract al înv., a ruperii lui de viaţă. În articolele sale publicistice şi pedag., a răspîndit principiile şi metodele democratice ale înv. general şi profes. Mamurian a luptat pentru stabilirea unor strînse legături între Armenia răsăriteană şi apuseană.

MANDINIAN, Sedrak (1844—1915) — pedagog armean. Şi-a făcut studiile superioare în Germania şi într-o anumită măsură a fost influenţat de ped. lui Herbart. A alcătuit mai multe ma-

nuale de lb. armeană, de lb. rusă şi de aritm., a scris numeroase articole consacrate noilor curente pedag. din Europa şi din Rusia.

MANN, Horace (1796—1859) — militant american pe tărîmul înv. public. Fiind membru al senatului din statul Massachusetts, a reuşit să creeze un comitet pentru problemele înv. (Board of Education, 1837) şi a fost numit primul conducător al acestuia.

A luptat necontenit pentru egalitatea în drepturi a negrilor, a contribuit la dezv. sistemului şcolilor de stat din S.U.A. şi a fondat primele şcoli pedag. şi prima revistă pedag. „Common School Journal". Cele 12 rapoarte anuale întocmite de Mann cu privire la situaţia înv. public din

MAMEDGULU-ZADE, Djalil (1869—1933) — militant azerbaidjan pe tărîm social, scriitor democrat. Redactor al revistei satirice revoluționare „Molla Nasredin" (1906—1933). A desfășurat

o activ. pedag. susținută în școlile sătești. Continuînd tradițiile lui Ahundov, a contribuit la lărgirea influenței culturii ruse înaintate asupra mișcării pedag. din Azerbaidjan. A criticat șc. veche, a luptat pentru șc. laică și pentru înv. în lb. maternă.

MAMURIAN, Matevos (1839—1901) — om de cultură din Armenia apuseană, pedagog și publicist. Ca organizator și inspector al înv. public din Izmir și Constantinopol, timp de mulți ani, s-a ridicat împotriva caracterului abstract al înv., a ruperii lui de viață. În articolele sale publicistice și pedag., a răspîndit principiile și metodele democratice ale înv. general și profes. Mamurian a luptat pentru stabilirea unor strînse legături între Armenia răsăriteană și apuseană.

MANDINIAN, Sedrak (1844 — 1915) — pedagog armean. Și-a făcut studiile superioare în Germania și într-o anumită măsură a fost influențat de ped. lui Herbart. A alcătuit mai multe ma-

nuale de lb. armeană, de lb. rusă și de aritm., a scris numeroase articole consacrate noilor curente pedag. din Europa și din Rusia.

MANN, Horace (1796—1859) — militant american pe tărîmul înv. public. Fiind membru al senatului din statul Massachusetts, a reușit să creeze un comitet pentru problemele înv. (Board of Education, 1837) și a fost numit primul conducător al acestuia.

A luptat necontenit pentru egalitatea în drepturi a negrilor, a contribuit la dezv. sistemului școlilor de stat din S.U.A. și a fondat primele școli pedag. și prima revistă pedag. „Common School Journal". Cele 12 rapoarte anuale întocmite de Mann cu privire la situația înv. public din

Scanned with OKEN Scanner

Massachusetts cuprind un bogat material faptic și opinii interesante cu privire la sistemul de școli, conținutul și metodele de înv., pregătirea profesorilor. Ideile și activ. lui Mann au exercitat o puternică influență asupra dezvoltării școlii americane și a pedagogiei democratice.

MANUAL — carte în care sînt expuse bazele cunoștințelor științifice ale unui obiect de studiu cf. programei și destinată instruirii. Pentru fiecare tip de șc. (elem., medie, medie de specialitate, superioară, tehnică profes. etc.) există manuale speciale cf. caracterului acestor școli, particularităților de vîrstă și altor elemente specifice privind elevii. Un alt gen de manual este manualul pentru autodidacți — îndrumător pentru studiul individual. În comparație cu manualele obișnuite, el diferă prin conținut, structură și metodică, deoarece nu se poate sprijini pe cunoștințele căpătate de elevi sub conducerea profesorului. Ca o completare la manual există diverse alte materiale ajutătoare: antologii, culegeri de probleme, îndreptare, care conțin material ilustrativ și informativ. Importanța acestor materiale ajutătoare sporește în condițiile lărgirii rețelei înv. seral și fără scoatere din producție.

Ținînd seama de scopul și sarcinile înv., de nivelul pregătirii elevilor, manualul dă în mod definitiv volumul și sistemul de cunoștințe care trebuie asimilate. Alegînd și explicînd faptele descrise de pe poziții teoretice precise, exprimînd atitudinea autorului față de faptele și fenomenele expuse, manualul exercită o influență puternică asupra formării concepției despre viață și lume a elevilor, asupra stimulării interesului față de domeniul respectiv de cunoștințe și al tehnicii, a curiozității de a ști în general. Datorită metodei după care este alcătuit, manualul ajută la dezv. gîndirii și a memoriei, formează deprinderea de a munci în mod independent cu cartea. Lb. în care e scris manualul influențează dezv. felului de a se exprima al copiilor, iar aspectul lui artistic contribuie la educ. estetică.

Locul și rolul manualului în înv. au fost determinate treptat în cursul unei lungi dezvoltări istorice, în cursul perfecționării sistemului și organizării muncii școlare. Încă la vechile popoare orientale, apoi în lumea antică, au apărut manuale scrise cu mîna pe papirus sau pe pergament, voluminoase și scumpe, accesibile numai unui cerc restrîns de elevi.

O dată cu invenția tiparului a apărut o nouă etapă în dezv. manualelor. Manualul tipărit a devenit mai accesibil. Sub influența ideilor Renașterii, conținutul manualelor a început să capete un caracter mai științific.

O dată cu apariția pedagogiei burgheze începe o nouă etapă în ist. manualelor școlare. „Ușa deschisă pentru studiul limbilor" și „Lumea sensibilă în imagini", ale lui Komensky, au servit de model, timp de sute de ani, pentru autorii de manuale. După Komensky, nu este posibil să nu se țină seama la alcătuirea manualelor, pe de o parte, de viața practică, pe de alta, de psih. elevilor.

Manualele din multe țări capitaliste au ajuns la o dezv. deosebită în privința execuției tehnice. Dar influența unei metodologii defectuoase se resimte profund în conținutul și nivelul științ-

Scanned with OKEN Scanner

ţific al acestor manuale: ele sînt pline de elemente religioase, idealiste şi naţionaliste, minimalizează sau trec complet sub tăcere mişcarea muncitorească şi revoluţionară etc. Deseori, pregătirea şi editarea manualelor este o afacere a întreprinderilor particulare.

În Rusia, în prima perioadă de răspîndire a ştiinţei de carte, ca manuale erau folosite cărţile religioase; se învăţa după ceaslov şi psaltire.

Primul manual tipărit în Rusia a fost abecedarul-gramatică editat de I. Fiodorov în 1574, la Lvov. În 1596 a apărut gram. lui Lavrentie Zizani, în 1619, gram. lui Meleti Smotriţki, care s-a păstrat ca manual şcolar mai mult de 130 ani, pînă la apariţia gramaticii lui Lomonosov (1755). De la mijlocul sec. XVII a început răspîndirea abecedarelor tipărite. Tot atunci au apărut şi primele manuale de aritm. În 1703 a apărut binecunoscuta „Aritmetica, adică ştiinţa socotitului" a lui L. Magniţki, care a servit ca manual de bază la aritm., alg., geom. şi trigon. pînă la mijlocul sec. XVII.

Mişcarea socială din deceniul 7 al sec. XIX a atins şi problemele înv. Manualele (ale lui Uşinski, Korf, Vodovozov, Evtuşevski etc.) se îmbogăţesc cu material luat din viaţa contemporană, apropiat intereselor şi puterii de înţelegere a elevilor. Ele au constituit, la timpul lor, mari evenimente pedag. Revoluţionarii democraţi, Belinski, Cernîşevski, Dobroliubov, au formulat revendicări serioase faţă de manuale şi au dus o luptă hotărîtă împotriva autorilor de manuale reacţionari şi lipsiţi de talent, din timpul lor. La începutul sec. XX şi în anii următori au apărut cunoscutele manuale de ist. universală pentru şc. medie ale lui P.G. Vinogradov şi mai ales ale lui R.I. Vipper, manualele de ist. Rusiei ale lui G.F. Platonov, M.N. Kovalenski, manualele de fiz. ale lui A.V. Zingher şi K.D. Kraevici, manualele de geogr. ale lui A.S. Barkov, S.V. Cefranov, iar mai tîrziu ale lui N.N. Baranski şi I.A. Vitver, manualele de zool. ale lui M.A. Menzbir ş. a. Unele din aceste manuale au fost folosite pe scară largă şi în şc. sovietică.

În primii ani ai şcolii sovietice, sub influenţa concepţiilor pedag. mic-burgheze, mai ales a teoriei „educaţiei libere" şi a pedagogiei pragmatiste, rolul manualelor era subapreciat. Se recomanda folosirea literaturii informative şi a cărţilor destinate lecturii în afara clasei. Răspîndirea programelor complexe, şi mai tîrziu a programelor complexe-proiect, n-a ajutat la crearea manualelor. În locul lor se alcătuiau şi se foloseau aşa-zisele cărţi muncitoreşti, manuale „răzleţe", manuale-reviste şi chiar manuale-gazete.

Numai în urma Hotărîrii C.C. al P.C. (b.) al Uniunii Sovietice din 12 febr. 1933 „Cu privire la manualele pentru şcoala elementară şi medie" s-a pus capăt acestor proiecte irealizabile şi a început elaborarea de manuale sovietice.

Şc. sovietică este foarte exigentă faţă de manuale. Manualul trebuie să corespundă prin conţinutul său în primul rînd nivelului contemp. al ştiinţei şi tehnicii, trebuie să fie educativ din p.d.v. ideologic. El trebuie să prezinte faptele cu exactitate, să le explice şi să le generalizeze în mod just, să îndrumeze necontenit pe elevi pe calea formării

concepţiei comuniste despre viaţă şi lume. În această privinţă este foarte important să se facă legătura teoriei cu practica, a cunoştinţelor cu viaţa, cu prod. socială. Conţinutul manualului şi aranjarea acestuia pe capitole trebuie să corespundă programei obiectului de studiu. Unitatea interioară a capitolelor are o mare importanţă metodică: fiecare capitol trebuie să reprezinte o treaptă distinctă în sistemul de cunoştinţe al obiectului respectiv. De asemenea, părţile capitolelor, paragrafele, trebuie să fie închegate. Toate acestea trebuie să se bazeze pe un plan limpede, proporţionat şi logic, pe o expunere logică şi consecventă a materialului. Într-un manual bun, paragrafele şi capitolele se încheie cu concluzii scurte. Capitolele şi paragrafele conţin teme, întrebări pentru reproducerea faptelor, definiţii, formulări etc., precum şi întrebări pentru stabilirea legăturilor dintre cauză şi efect, explicarea fenomenelor, comparaţii, demonstrări, caracterizări, generalizări etc. Temele se referă la efectuarea unor lucrări grafice, alcătuirea şi notarea planului pentru paragraful sau cap. respectiv, efectuarea unor observaţii sau lucrări practice în laboratoare, ateliere, pe terenurile şcolare experimentale şi în prod.

Expunerea materialului trebuie să îndeplinească anumite condiţii. Ea trebuie să fie concretă şi argumentată, foarte clară şi precisă, vie, expresivă, plastică şi emoţională.

Una din problemele importante este ilustrarea manualului şi selecţionarea cu grijă a ilustraţiilor; ele trebuie să fie clare, expresive, capabile să întărească funcţiile educative şi de cunoaştere ale textului. La ilustrarea manualului se acordă prioritate pasajelor al căror conţinut prezintă o importanţă mai mare sau nu poate fi înţeles fără ilustraţii.

Manualul trebuie să fie unic. Aceasta dă posibilitate profesorului să cunoască bine manualul, pe baza practicii, şi să-l folosească efectiv în pred. lecţiilor.

Bibl.: *E. I. Perovski*, Alcătuirea metodică şi limba manualului pentru şcoala medie. „Izvestia A.P.N. R.S.F.S.R.", 1955, seria 63.

MANUILOV, Aleksandr Apolonovici (1861—1929)—prof. de ec. pol., membru al conducerii partidului cadeţilor, rector al Univ. din Moscova (1905—1911), ministru al înv. public în guvernul provizoriu. În această funcţie, Manuilov a contramandat unele dintre cele mai reacţionare circulare ale ministrului ţarist al instrucţiunii publice.

MARCHAND, Louis (sfîrşitul sec. XIX — prima jumătate a sec. XX) — metodist francez în domeniul limbilor străine, prof. la Univ. din Paris. A elaborat „metoda ştiinţifică directă" în învăţarea limbilor străine, căutînd să se bazeze pe datele psihologiei, lingvisticii şi pedagogiei. Principiul fundamental al metodicii lui Marchand este gradarea. Pentru învăţarea vorbirii orale active, recomanda retroversiunea.

Neajunsul metodei sale constă în faptul că elevii îşi însuşeau lb. străină mecanic, cu ajutorul intuiţiei şi al repetării. Folosirea limbii materne la lecţiile de lb. străină era limitată.

Opere: Le premier livre de français, ou la famille Dupont, vol. I—II, Paris, 1920—22; L'enseignement des langues vivantes par la méthode scientifique, Paris, 1927.

MAREA BRITANIE — unul dintre principalele state capitaliste, imperiu colonial, monarhie parlamentară. Teritoriul — 244 000 km²., populaţia metro-

Scanned with OKEN Scanner

polei — 51 870 000 locuitori (1958). Se compune din patru provincii relativ izolate, formate de-a lungul istoriei: Anglia, Wales, Scoţia şi Irlanda de Nord.

Anglia şi Wales. *Schiţă istorică a învăţămîntului public.* Pînă în sec. XVII, în Marea Britanie, dezv. şcolii a mers în fond pe aceleaşi căi ca şi în alte ţări din Europa. Rolul principal în înv. aparţinea bisericii, parte din şcoli se întreţineau din donaţii particulare, iar de la începutul sec. XVII, din fondurile diferitelor organizaţii religioase şi filantropice. Spre deosebire de Franţa, Germania şi alte ţări, unde statul începe să se ocupe de înv. încă din sec. XVII, în Anglia şi Wales, înv. public continuă să rămînă o preocupare a bisericii, a societăţilor filantropice şi a iniţiativei particulare. Poziţia dominantă a bisericii anglicane în domeniul înv. public a fost întărită prin legea din 1662 (Act of Uniformity), cf. căreia toate instituţiile şcolare întemeiate cîndva din donaţii, erau declarate bunuri ale bisericii anglicane.

În şc. elem. se învăţa mai mult cititul. Scrisul şi aritm. nu se învăţau în toate şcolile. Atenţia cea mai mare se acorda educaţiei religioase. Şc. medie era reprezentată prin *şc. gramaticală* clasică, rezervată copiilor din cls. sociale privilegiate. În epoca revoluţiei burgheze din sec. XVII au început să se formuleze revendicări privind lărgirea reţelei şcolilor cu educ. prin muncă. *Milton* şi *Petty* au prezentat proiecte de organizare a şcolii reale, care însă n-au fost realizate.

În ultimele 3 decenii ale sec. XVIII, datorită dezvoltării industriale, revendicările în domeniul înv. au luat proporţii. Rolul autorităţilor municipale în dezv. înv. a crescut considerabil. Acestea au deschis şcoli în care înv. se făcea mai ales după sistemul Bell-Lancaster. Prin urmare, în acea perioadă existau următoarele categorii de şcoli: bisericeşti, particulare (în special *public schools*) şi municipale.

În a doua jumătate a sec. XIX, lupta dintre burghezia engleză şi burghezia altor ţări pentru monopolul mondial a influenţat mult dezv. ulterioară a înv. public. O influenţă considerabilă a avut-o şi mişcarea organizată a muncitorilor englezi (chartistă). În 1833, parlamentul englez a început să finanţeze parţial înv. public, dar fondurile erau destinate mai mult ajutorării şcolilor particulare, decît deschiderii unor şcoli de stat. În 1834 a intrat în vigoare legea privitoare la folosirea muncii copiilor în fabrici, care obliga pe patroni să deschidă şcoli pentru muncitorii sub 14 ani şi interzicea angajarea copiilor care nu prezentau o dovadă de frecventare a şcolii. Lupta proletariatului englez pentru dreptul la înv. a avut ca urmare promulgarea legii din 1870 privitoare la înv. elem. al copiilor de la 5 la 12 ani, care a constituit începutul dezvoltării sistemului de înv. de stat (legea Forster). În ultimele decenii ale sec. XIX, cerinţele economiei şi lupta muncitorilor englezi pentru drepturile lor au obligat guvernul să legifereze gratuitatea şi obligativitatea înv. elem.

În 1900, în Anglia şi Wales s-a înfiinţat Departamentul învăţămîntului, în atribuţiile căruia intra şi distribuirea subvenţiilor statului şi inspectarea şcolilor subvenţionate. În 1902 s-a promulgat o nouă lege (legea

Balfour), care îmbunătățea întrucîtva activ. organelor locale de înv. public și trecea în sarcina lor organizarea școlilor medii gramaticale de stat. În aceste școli, instr. și educ. erau organizate după modelul școlilor particulare, numite *public schools*, și se percepeau taxe școlare. Ca urmare a întăririi luptei proletariatului, în 1918 s-a promulgat o nouă lege a înv. public (legea Fisher), care proclama posibilități egale de instrucțiune pentru toți. În realitate, realizarea legii era condiționată de posibilitățile financiare locale. Rezultatul practic a fost numai prelungirea duratei înv. elem. pînă la vîrsta de 14 ani. Această șc. avea 2 trepte: inferioară, pentru copiii de la 7 la 11 ani (copiii de 5—7 ani frecventau șc. pentru cei mici) și superioară, pentru copiii de la 11 la 14 ani.

Caracterul antidemocratic al noului sistem de înv. și nepotrivirea lui cu dezv. economică a țării deveneau tot mai evidente. În 1944 s-a adoptat o nouă lege (legea Butler), care este un compromis între cerințele vieții și tendința claselor conducătoare de a limita accesul celor ce muncesc în înv. mediu complet. Cu toate că legea a îmbunătățit sistemul de înv. public și a mărit cu un an durata școlarizării obligatorii în șc. de masă (pînă la 15 ani), totuși s-au păstrat 3 tipuri de școli medii neechivalente, ceea ce constituie o piedică pentru copiii muncitorilor în obținerea unei instrucțiuni medii complete și închide pentru mulți dintre ei calea spre înv. superior. Legea din 1944 a lăsat neatinse școlile particulare privilegiate. Școlile-internat, așa-zisele public schools, sînt apărate cu zel de aristocrație și marea burghezie engleză. De fapt, în țară există și astăzi 2 sisteme de înv.: unul pentru cei bogați, altul pentru cei săraci. Această situație este susținută și de oamenii bisericii, care astăzi are sub controlul ei aproape jumătate din școlile elem. (așa-numitul „control dublu", controlul bisericii și al statului). După legea din 1944, educ. religioasă se face în toate școlile de stat și intră nu numai în programa de înv. a școlii elem., cum era mai înainte, ci și a școlii medii.

Conducerea înv. public este descentralizată. Min. Înv., înființat potrivit legii din 1944, are următoarele atribuții: repartizarea subvențiilor statului, publicarea de recomandări pentru școli, supravegherea activității școlilor subvenționate, consultarea organelor locale de înv. și a directorilor de școli în toate problemele activității instructiv-educative. Controlul și consultațiile se fac prin inspectori. Pîrghia principală cu ajutorul căreia ministerul dirijează activ. școlilor o constituie finanțele, întrucît volumul subvențiilor se stabilește în raport cu „eficiența" activității școlii constatată de organele de control.

Alături de Min. Înv., printr-o lege din 1944 s-au creat 146 organe locale de înv. public (Local Educational Authorities). În atribuțiile lor intră controlul aplicării legii privitoare la obligativitatea înv., repartiția fondurilor (organele locale de înv. public primesc de la stat subvenții care reprezintă 60% din cheltuielile generale pentru întreținerea școlilor), supravegherea activității școlilor, precum și deschiderea de noi școli. Fiecare șc. are dreptul de a-și alcătui planurile și programele de înv.

Sistemul învățămîntului public, cf. legii din 1944, se compune din 3 trepte: înv. elem. (Primary Education), cel secundar (Secondary Education) și așa-numitul înv. ulterior (Further Education). Instituțiile de înv. elem. se împart în instituții preșc., școli de 2 ani pentru copiii mici (Infant Schools) și școlile elem. de 4 ani (Junior Schools).

Educ. preșc. este puțin dezvoltată în Anglia și în Wales. Ea se face în școli-creșe (Nursery Schools) și în cls. preșc. (Nursery Classes) care aparțin atît statului și diferitelor organizații bisericești cît și persoanelor particulare. În 1958, cele 718 școli-creșe au fost frecventate de 28 036 copii în vîrstă de 2—5 ani, iar cls. preșc., de 153 000 copii.

Înv. elem. cuprinde copii între vîrsta de 5 și 11 ani. De la 5 la 7 ani, ei frecventează școlile pentru copii mici; de la 7 la 11 ani, șc. elem. În 1958, cele 23 975 școli pentru copii mici și școli elem. au fost frecventate de 4 259 484 elevi. În școlile pentru copii mici se urmărește dezv. vorbirii, se formează primele deprinderi de citit, scris și socotit și se face educ. fiz. și estetică.

În școlile elem. în afară de învățarea cititului, scrisului și aritmeticii se mai predau elemente de ist., geogr., șt. nat. și igienă. Un loc important este rezervat educației religioase. La baza organizării muncii de instruire stă în mare măsură principiul „educării progresive". Din momentul intrării în șc., elevii sînt împărțiți, chipurile, după aptitudinile intelectuale în serii (*A*, *B* și *C*, uneori, *D* și *E*). În seria *A* sînt repartizați copiii care știu să citească, să scrie și să rezolve bine probleme. Ceilalți copii sînt repartizați în ordine descrescîndă după „gradul de pregătire". În conformitate cu acest criteriu se alcătuiesc programele, care au drept rezultat o pregătire inegală a copiilor. În ultimul an de învățătură, școlarii (în vîrstă de 11 ani) sînt supuși unei probe de măsurare a înzestrării intelectuale, cu ajutorul testelor. În funcție de rezultatele obținute, ei sînt îndrumați spre unul dintre cele 3 tipuri de șc. medie.

Înv. mediu se realizează în șc. medie „modernă" (Modern School) — de 4 ani; în șc. medie gramaticală (Grammar School) — de 7—8 ani, sau în șc. medie tehnică (Secondary Technical School) — de 5 și uneori de 7 ani. Aceste școli diferă net între ele nu numai prin durata școlarizării, ci și prin planurile și programele de înv., prin înzestrarea cu material didactic și drepturile pe care le dau absolvenților. De fapt, o pregătire medie generală completă o dau numai școlile gramaticale.

Pentru repartizarea elevilor în diferite tipuri de școli, pentru stabilirea „calităților intelectuale înnăscute" se aplică metoda testelor. Dar probele pe bază de teste scot în evidență în primul rînd cunoștințele și priceperile dobîndite, care depind, în ultimă analiză, de calitatea instrucției, de condițiile sociale și de mediul familial. În școlile gramaticale ajung aprox. 20% din numărul total de copii care au terminat șc. elem., în școlile medii tehnice (noi și relativ puține), 5—7%, iar masa principală a copiilor (aprox. 70%), în special copiii de muncitori, sînt îndrumați spre școlile „moderne". Caracterul de cls. al sistemului de înv. public iese în evidență și prin faptul că burghezia are posi-

Scanned with OKEN Scanner

bilitatea să-şi educe copiii, indiferent de „însuşirile înnăscute", plătind taxe mari în numeroasele şcoli medii particulare.

Şc. „modernă" este tipul de masă al şcolii de cultură generală, care cuprinde copii între 11 şi 15 ani. În 1958 existau 3 690 şcoli „moderne", cu 1 435 417 elevi. Menirea oficială a şcolii „moderne" este „educarea însuşirilor dorite din punct de vedere social şi pregătirea pentru viaţă". Planul de înv. este limitat: nu cuprinde pred. unei limbi străine, fiz. şi chimia nu se predau ca materii de sine stătătoare, iar ist. şi geogr. sînt adesea contopite într-un singur obiect. De regulă, disciplinele umanistice ocupă aprox. 40% din timpul rezervat învăţăturii, şt. nat. şi matem., mai puţin de 20%, munca manuală, aprox. 15% (uneori pînă la 25%), obiectele din ciclul artistic, 10%, educ. fiz., 10%, religia, 6%. În munca de instruire se aplică destul de larg metoda proiectelor şi sistemul complexelor. Elevii sînt împărţiţi în 4—5 serii: cei mai capabili învaţă în seria A, cei mai slabi, în seria E. Nivelul general al cunoştinţelor este scăzut, datorită programului prea încărcat, lipsei de utilaj didactic şi a insuficientei pregătiri a profesorilor. Trăsătura esenţială a şcolii „moderne" constă în faptul că nu deschide elevilor drumul spre înv. superior şi ca atare nu este o şc. medie. Absolvenţii acestei şcoli îngroaşă în mod obişnuit rîndurile muncitorilor manuali.

Şc. gramaticală nu are un caracter de masă (în 1958 existau 1 414 asemenea şcoli, cu 699 956 elevi de la 11 la 18—19 ani). Ea instruieşte în special copiii din burghezia mică şi mijlocie, copii de intelectuali şi într-o infimă măsură copii de muncitori. Marea majoritate a elevilor (aproape 70%) părăsesc şc. după absolvirea clasei a V-a şi după trecerea unui examen pentru aşa-numitul atestat general de instruire de „nivel obişnuit". Majoritatea acestor elevi intră în slujbe mărunte administrative sau în sistemul de ucenicie din fabrici şi uzine. Un număr de 25—30% dintre elevi îşi continuă studiile în această şc. încă 2—3 ani pentru a da examen de „nivel ridicat", ceea ce le dă dreptul de a intra fără examene într-o instituţie de înv. superior. Un număr foarte restrîns de elevi dau examene pentru obţinerea diplomei la nivelul de „bursier", ceea ce le dă dreptul la o bursă de stat în instituţiile de înv. superior. În şc., elevii capătă o pregătire serioasă. În primii 2—3 ani, toţi copiii învaţă după programe aprox. egale. În cls. III—IV începe bifurcarea. În cls. a VI-a (şi ultima), în care elevii învaţă 2 sau 3 ani, ei îşi aleg una din secţiile: umanistică sau naturale-matematică, în unele şcoli pot alege suplimentar discipline social-economice, tehnice sau administrativ-gospodăreşti, unde se studiază aprofundat un număr restrîns de obiecte facultative.

Şcolile medii tehnice nu s-au cristalizat încă definitiv ca tip de instituţii şcolare. Unele dintre ele, în ciuda legii din 1944, au rămas instituţii şcolare pur profes., altele îmbină pregătirea de cultură generală cu cea preprofesională şi uneori chiar profes. În acestea din urmă, disciplinelor de cultură generală li se acordă nu mai puţin de 2/3 din timpul de învăţătură. Şcolile în care procesul de înv. durează 7 ani dau absolvenţilor posibili-

tatea de a se înscrie la institutele de înv. superior. În 1958 se numărau 284 școli medii tehnice, cu 96 056 elevi.

Mai sînt și alte tipuri de școli de cultură generală: așa-numitele școli pentru toate vîrstele (All Age Schools), care unifică de fapt cls. pentru copii mici, cls. elem. și medii ale școlilor „moderne" (în total 10 cls.), școlile bilaterale (Bilateral Schools), constituite din combinarea a 2 școli medii de bază, cu durata de școlarizare de 5—7 ani. În ultima vreme se creează tipul de școli „unificate" (Comprehensive School), care îmbină toate cele 3 tipuri de bază ale școlii medii. Pentru copiii cu deficiențe mintale sau fizice s-au creat școli speciale.

Alături de rețeaua școlilor medii de stat există o vastă rețea de instituții de înv. mediu particulare. Printre ele se remarcă școlile publice (de 5 ani, pentru elevi în vîrstă de 13—18 ani), în care intră copiii care au terminat școli speciale particulare de pregătire. Ca și înainte, datorită taxelor mari, școlile publice sînt accesibile aproape exclusiv copiilor proveniți din marea burghezie, aristocrație și clerul superior. Misiunea acestor școli privilegiate este de a pregăti copiii proveniți din clasele dominante pentru rolul de conducători ai vieții sociale. Mulți dintre cei care termină aceste școli devin mari oameni politici și de stat.

Toate tipurile de instituții de înv. care urmează școlii de cultură generală sînt considerate, cf. legii din 1944, „învățămînt ulterior" (Further Education), care include diferitele tipuri de înv. profes., precum și înv. pentru adulți.

Sistemul de înv. pentru adulți constă din diferite instituții de înv. general și profes., din școli care funcționează de obicei cu un program zilnic incomplet sau din diferite cursuri destinate în mod special tineretului muncitoresc. Înv. pentru adulți este organizat de organele locale de înv., de militanții societăților de răspîndire a culturii (de ex., Asociația pentru instruirea muncitorilor), care împreună cu universitățile se ocupă de popularizarea științei. În 1958 existau 9 036 asemenea instituții, care cuprindeau 2 273 777 membri. Marea masă a tineretului (90%) învață la cursurile serale. În acest fel s-a creat posibilitatea de a influența mai departe dezv. tineretului.

Înv. profes. are cîteva trepte. Înv. profes. inferior este organizat în mod obișnuit de firmele industriale și comerciale care-și pregătesc singure cadrele necesare întreprinderilor lor sau de instituții profes. particulare. Aprox. 1/3 din adolescenții care au depășit vîrsta de 15 ani capătă o educ. profes. prin intermediul uceniciei, pe care o fac în fabrici și uzine sau prin instruire individuală. Termenul de ucenicie este în mod obișnuit de 5 ani, stagiul de 1—2 ani.

Înv. mediu profes. se desfășoară în școlile medii tehnice cu profil profes. (vîrsta elevilor poate fi de 11—16 ani sau 13—16 ani) și în secțiile speciale ale colegiilor: tehnice, artistice, comerciale, gospodărești și agronomice (de 2—3 ani). Vîrsta celor ce învață în aceste școli este de obicei mai mare de 18 ani.

Cf. datelor publicate în Cartea albă din 1956, dedicată special problemei înv. tehnic, în 1954/55 în diferitele forme de înv. profes. cu scoaterea din prod. (full time) erau cuprinși 64 000

oameni, fără scoaterea din prod. (part time), 402 000, iar în cursurile serale, 1 575 000 oameni.

Înv. superior din Anglia și Wales se desfășoară în 17 universități, 2 colegii universitare și 2 institute politehnice superioare. În 1956, numărul studenților atingea cifra de 76 318. După caracterul sistemului de instruire, universitățile se împart în 3 categorii: 1) vechile universități engleze *Oxford* și *Cambridge*. În decursul secolelor, acestea au rămas citadelele înv. clasic. Cu toate acestea, în cadrul lor, învățați progresiști (ca: Bacon, Newton ș. a.) au pus bazele științei experimentale. Multă vreme, aceste universități nu au fost accesibile nici pentru burghezia mare și mijlocie, și pînă astăzi s-au menținut măsurile discriminatorii cu privire la femei; 2) Univ. din Londra, alcătuită dintr-o federație de 62 institute independente, „școli" și colegii. A fost înființată în 1827 și a căpătat o importanță mare la începutul sec. XX, ca univ. a metropolei, care exercită o influență deosebită asupra organizării înv. superior din dominioanele și coloniile britanice; 3) așa-numitele universități noi sau provinciale, a căror structură nu are de obicei caracter federal (Birmingham, Liverpool, Manchester etc. ...). Durata înv. este de 3 ani în universități și de 4 ani în facultățile de med.

Pregătirea învățătorilor pentru șc. elem. și șc. medie „modernă" se face în colegiile pedag. de 2—3 ani, bazate pe șc. gramaticală, iar pentru a fi prof. în șc. gramaticală sau în șc. medie tehnică, se cere diploma de absolvire a unei facultăți universitare (de 3 ani) și a secției speciale de ped. de pe lîngă univ., cu durata de 1 an. În 1955 existau 153 colegii pedag. În 1956 s-au pregătit pentru profesiunea pedag. 15 981 persoane, iar numărul total al învățătorilor și profesorilor era de 275 546.

Înv. din coloniile engleze se deosebește în mare măsură, ca organizare și nivel de dezv., de cel din metropolă.

Istoria dezvoltării gîndirii pedagogice. Pînă în sec. XV, gîndirea pedag. engleză ca și șc. engleză în genere se aflau sub controlul nelimitat al bisericii și sub influența scolasticii. Pauperizarea maselor populare în sec. XIV—XVI, provocată de procesul acumulării primitive a capitalului, a contribuit la apariția ideilor socialist-utopice ale lui *Thomas Morus*, care a cerut cel dintîi democratizarea școlii și a educației. El preconiza pred. în lb. maternă, sublinia importanța instructiv-educativă a muncii, cerea o instr. egală pentru bărbați și femei și drepturi egale la folosirea științei. Unele din aceste teze ale lui Morus au fost însușite de *John Bellers*, care a încercat să le pună în practică. Despre Bellers, Marx a spus că „încă de la sfîrșitul sec. XVII a înțeles pe deplin necesitatea desființării sistemului de educație actual." Dezv. capitalismului englez, la început sub forma de manufacturi, apoi sub forma de industrii tot mai mari și mai concentrate, a provocat un interes crescînd pentru șt. nat. și șt. exacte, pentru cunoașterea experimentală. Francis Bacon, exponentul ideologic al capitalismului englez în ascensiune, după cum l-a caracterizat Karl Marx, a fost „întemeietorul *materialismului englez* și al întregii științe *experimentale* moderne"

Francis Bacon milita pentru cunoașterea experimentală, considera metoda inductivă drept mij-

Scanned with OKEN Scanner

locul cel mai bun pentru dobîndirea de cunoştinţe adevărate. El dădea o importanţă la fel de mare dezvoltării intelectuale, cît şi celei morale a elevilor, propunînd în acest scop exerciţii mintale speciale. Socialismul utopic al lui Morus şi materialismul lui Bacon au avut o influenţă profundă asupra pedagogiei engleze şi universale.

Ideile lui Bacon au fost dezvoltate de adepţii lui în ped. engleză, precum şi de genialul pedagog slav Jan Amos Komensky. Hartlib a fost primul care a propus parlamentului englez să aloce fonduri pentru înv. celor săraci şi a subliniat responsabilitatea statului în domeniul educaţiei naţionale. *Petty* a cerut ca instr. să înceapă de la perceperea senzorială a lucrurilor. El a propus să se deschidă un „gymnasium mechanicum", adică un colegiu muncitoresc, unde înv. să aibă un caracter practic. Toţi adepţii lui Bacon au căzut de acord asupra faptului că „lucrurile, şi nu cuvintele, trebuie să constituie punctul de plecare al instrucţiei" şi după restaurarea monarhiei în 1660 şi mai ales după „glorioasa revoluţie" din 1688, care nu era altceva decît un compromis de clasă între burghezie şi aristocraţie, influenţa ideilor democratice şi materialiste elaborate de Bacon şi urmaşii săi a slăbit considerabil.

Cel care a exprimat pe plan ideologic compromisul de clasă de la sfîrşitul sec. XVII a fost *John Locke*, întemeietorul sensualismului englez. În tezele sale despre raţiunea umană ca o „tabula rasa", el combătea pretenţiile bazate pe aşa-zisele drepturi ereditare ale aristocraţiei engleze, iar în atacurile sale împotriva educaţiei sociale („Cîteva cugetări despre educaţie") a elaborat de fapt sistemul educaţiei aristocratice (educ. gentlemanului). Decretînd experienţa ca unic izvor al cunoaşterii, Locke a continuat într-un sens tradiţiile materialiste ale lui Bacon. Opunînd experienţei „exterioare" pe cea „interioară", aşa-numita reflexie, el deschidea în fond drumul spre idealism. Locke a luat o atitudine hotărîtă împotriva scolasticii, a subliniat importanţa deosebită pe care o are experienţa individuală a copilului. El a elaborat în amănunt teoria educaţiei fizice, teoria educării voinţei şi caracterului, fundamentînd-o pe cerinţele practice ale „gentlemanului". Dualismul concepţiei despre lume şi a pedagogiei lui Locke a făcut ca din ideile sale să se inspire atît gînditorii sociali şi pedagogii englezi progresişti cît şi cei reacţionari.

Socialismul utopic şi-a găsit o expresie vie în personalitatea lui *Owen*, care s-a pronunţat pentru ocrotirea muncii copiilor, pentru folosirea muncii productive în scopuri educative, pentru înv. elem. general, pentru o educ. fără religie, pentru instruirea extraşcolară a adulţilor. Owen a încercat să realizeze multe din ideile sale, în şc. deschisă de el la New-Lanark.

O dată cu dezv. capitalismului a apărut necesitatea de a se justifica teoretic orientarea realistă a înv. Spre jumătatea sec. XIX, pozitivismul a decretat „imposibilitatea pătrunderii raţionale în esenţa lucrurilor" şi a stăruit „pentru cunoştinţe pozitive folositoare". Un pozitivist în domeniul pedagogiei a fost sociologul *Spencer*, care considera viaţa ca o simplă adaptare a lumii interioare a individului la condiţiile lumii exterioare. „Cunoştinţele",

afirma el, „trebuie să ne învețe cum să ne croim drumul în viață". Spencer milita pentru un înv. real, cu un caracter utilitarist; în același timp cerea educarea religioasă a elevilor. A fost un adversar înverșunat al răspîndirii învățămîntului pentru muncitori.

În vremurile noastre, în Marea Britanie nu există o teorie pedag. unică și bine conturată. Ped. engleză se caracterizează prin eclectism, care, după afirmațiile teoreticienilor englezi, dă posibilitatea să se îmbine tot ce este „valoros" din diferite sisteme.

Părțile componente de bază ale pedagogiei engleze sînt: 1) elemente din ped. pragmatistă; 2) teoria „înzestrării intelectuale"; 3) tradițiile engleze în materie de educ. și înv.

Ped. pragmatistă, din care englezii rețin mai ales cerința de a da maximum de libertate copilului pentru a se dezvolta în funcție de interesele sale, combinată cu teoria privitoare la „înzestrarea intelectuală" justifică necesitatea izolării elevilor cu nivel intelectual diferit, prin încadrarea lor în școli diferite și de valori inegale. Dacă ținem seama de faptul că această înzestrare a elevilor este determinată pe o treaptă timpurie a dezvoltării lor, cînd educ. de acasă mai joacă încă un rol foarte important, și că această determinare se face cu ajutorul testelor, care au un caracter pseudoștiințific, atunci caracterul de clasă al acestei teorii devine evident.

Cei mai de seamă reprezentanți ai teoriei pedag. din Anglia au fost și continuă să fie: A. Whitehead, R. Livingstone, J. Adams P. Nann, M. Jacks, F. Clarke, M. Jeffers, D. Ross. Cu problemele didactice se ocupă P. Pincent, V. Reyborne, I. Ponton ș.a. F. Vernon, S. Burt, S. Valentine, Ch. Spearman, psihologi cunoscuți, se ocupă în special de teoria înzestrării intelectuale și de elaborarea de teste. Lupta teoretică împotriva reprezentanților teoriei „înzestrării intelectuale" este dusă de pedagogul și psihologul Bryan Simon. De problemele pedagogiei moderne comparate se ocupă J. Lowris, V. Mellinson, iar de problemele corelației dintre educație și viața socială, în special E. Green. O influență deosebită exercită asupra dezvoltării gîndirii pedag. din Marea Britanie concepția filozofică a lui Bertrand Russel și părerile lui John Bernal în domeniul științelor naturii.

Scoția. Datorită dezvoltării sale politico-economice și culturale de sine stătătoare, în Scoția a apărut și s-a consolidat în decursul secolelor un sistem de înv. mai unitar și mai democratic decît în Anglia. Baza acestui sistem au constituit-o școlile parohiale, deschise pe lîngă mănăstiri. Răfuielile continue din sînul aristocrației scoțiene au împiedicat formarea unui sistem închis de școli privilegiate. Păturile mijlocii din orașele scoțiene au luptat și ele împotriva tutelei abaților asupra școlii cît și a înființării de școli particulare.

În dezv. înv. scoțian a jucat un rol deosebit de important activ. didactică și de culturalizare a lui *John Knox*, discipolul lui Calvin, care în „Cartea întîi de reguli" a stabilit un plan larg pentru înv. general și obligatoriu din Scoția. Toate reformele școlare care au urmat sînt considerate de scoțieni ca trepte diferite în realizarea proiectului Knox. Absența școlilor-internate aristocratice și a școlilor parti-

Scanned with OKEN Scanner

culare cu oarecare influenţă au făcut ca pe primul plan să stea şcolile parohiale şi orăşeneşti, întreţinute din impozite. Aşa se face că în momentul unificării definitive cu Anglia (începutul sec. XVIII), Scoţia dispunea de un sistem închegat de înv. public, deşi toate şcolile se aflau sub puternica influenţă a bisericii. „Public schools" ca şi şcolile parohiale „facultative" care au luat naştere după unificare erau lipsite de posibilitatea de a influenţa şc. elem., dimpotrivă, au fost nevoite să se conformeze acesteia.

Prima lege cu privire la înv. naţional din Scoţia a fost legea referitoare la înv. elem. general (aşa-numita Marea chartă cu privire la înv. public) aprobată în 1696, cu 200 ani mai devreme decît în Anglia. Cu toate că n-a fost aplicată integral, numărul şcolilor elem. din ţară a crescut. După unirea cu Anglia, Scoţia a mers totdeauna înaintea Angliei în domeniul legislaţiei şcolare şi a întrecut Anglia şi în ceea ce priveşte organizarea ultimelor trepte de înv. Actul englez cu privire la educ. naţională din 1870 se referea numai la înv. elem., pe cînd actul scoţian din 1892 prevedea şi un început de şc. medie. În 1870, 1 din 140 de elevi scoţieni urma o şc. de grad superior celei elementare, pe cînd în Anglia, raportul era de 1 la 1 300. Universităţile scoţiene, dintre care 2 sînt la fel de vechi ca Oxford şi Cambridge, au fost în decursul vremurilor mult mai accesibile nu numai pentru clasele mijlocii, ci şi pentru unii dintre cei mai capabili muncitori.

Sistemul actual de înv. public din Scoţia este organizat în conformitate cu legea din 1945. Organul central de conducere este departamentul înv., iar local, consiliile ducatelor sau oraşelor. Înv. de la 6 la 15 ani este obligatoriu. Treptele înv. elem. sînt: şcolile pentru copii mici (de la 5 la 7 ani) şi şcolile elem. propriu-zise (pentru copiii de la 7 la 12 ani). Ca şi în Anglia, şcolarii din cls. mai mari sînt supuşi unor probe pe bază de teste şi numai cei care le trec cu bine sînt admişi în şc. medie de 5 ani, care deschide calea spre instituţiile de înv. superior. Cei care nu reuşesc sînt îndreptaţi spre şc. medie inferioară cu un curs practic real de 3 ani. De fapt, trecerea din şc. medie inferioară în cea superioară este foarte anevoioasă, date fiind marile deosebiri de programă. Mult mai uşor se face această trecere în aşa-zisele şcoli multilaterale, în care ambele tipuri de şcoli sînt unificate şi care au de obicei secţii academice, tehnice şi practice.

Spre deosebire de Anglia, în Scoţia, conducerea şcolilor este mai centralizată. Departamentul înv. elaborează programe unice de examene pentru şcolile medii şi procedează tot astfel într-o serie de cazuri cu programele şcolare. Înv. în majoritatea şcolilor, spre deosebire de Anglia, este mixt şi se întemeiază pe aceeaşi bază metodică. În şc. elem. se învaţă cititul, scrisul şi aritm. În şcolile medii inferioare, programa repetă într-o formă mai largă programa şcolii elem., iar într-o serie de cazuri se introduce suplimentar studiul ştiinţelor naturii, matematicii, ştiinţelor tehnice şi comerciale, ceea ce asigură pregătirea de lucrători şi funcţionari calificaţi. Unii dintre absolvenţi îşi continuă şc. fără să iasă din prod.

pentru a căpăta atestatul „Oraşelor şi ghildelor". Procesul de înv. în şc. medie superioară are un caracter academic şi este prea puţin legat de cerinţele vieţii contemp. Şcolile particulare din Scoţia au un rol cu totul neînsemnat; numai 2,5% din numărul total al elevilor (în Anglia 10%, în S.U.A. 12%) învaţă în astfel de şcoli.

În anul 1957, în Scoţia existau 85 de şcoli-creşe şi 39 de cls. preşc., cu 4 964 copii; 2 879 şcoli elem., cu 602 462 elevi, 787 şcoli medii, cu 240 148 elevi. În afară de aceasta mai existau 165 şcoli elem. şi medii particulare, care cuprindeau 21 523 elevi. Şc. cuprindea în general ceva mai mult de 70% dintre copii de vîrsta şcolarizării obligatorii.

Pregătirea învăţătorilor şi profesorilor se realizează în 4 centre pedag. şi în 2 colegii pedag. (cu 3 945 stud.). În Scoţia sînt 4 universităţi, întemeiate în veacurile XV—XVI. Cea mai importantă este cea de la Edinburgh (cu 6 057 stud.). Numărul total al studenţilor în 1956 era de 15 180.

Irlanda de Nord. În regiunile de nord ale Irlandei înv. este mai puţin dezvoltat decît în restul Marii Britanii. Conducerea înv. este centralizată. Politica şcolară este determinată în mare măsură de minoritatea engleză dominantă. Sistemul de înv. naţional este alcătuit cf. legii din 1947 şi în mare măsură analog celui din Anglia. Spre deosebire de Scoţia, organizaţiile particulare joacă un rol important în sistemul de înv. din Irlanda de Nord. Aceste organizaţii sînt cu precădere bisericeşti şi în primul rînd ale reprezentanţilor bisericii romano-catolice. În mîinile lor se află mai mult de jumătate din totalul şcolilor. Sistemul dublului control este în floare.

Educ. pentru aproape jumătate din numărul total al copiilor se limitează la şc. elem. cu o durată prelungită. De obicei, prima treaptă a înv. este de 6 ani (de la 5 la 11 ani) în şcolile elem. sau în secţiile pregătitoare ale şcolilor gramaticale. La vîrsta de 11 ani, o parte din elevi ajung în şc. gramaticală de 7 ani, iar altă parte, în şc. medie intermediară de 4 ani, analogă cu şc. engleză „modernă". Restul continuă să înveţe în şc. elem. La vîrsta de 13 ani, o parte din elevii şcolilor medii intermediare şi gramaticale trec în şc. tehnică intermediară cu o durată de 5 ani, care dă acces spre treptele superioare de învăţămînt.

În 1957 existau 20 instituţii pentru înv. preşc. (cu 634 copii), 1 599 şcoli elem. (cu 205 827 elevi). În cele 34 şcoli intermediare (dintre care 13 se aflau sub patronajul „organizaţiilor libere") învăţau în 1958 26 000 elevi. În 1957 erau 82 şcoli gramaticale (cu 32 526 elevi), 34 şcoli medii intermediare şi 30 şcoli tehnice intermediare (cu 5 059 elevi).

Pe lîngă acestea există şi sistemul aşa-numitelor şcoli independente, cu totul necontrolate de stat. Acest sistem de şcoli cuprinde copii între 2 şi 18 ani. Numărul exact al acestora nu este stabilit, întrucît înregistrarea lor nu este obligatorie pentru conducătorii şi patronii lor.

Numărul celor care învaţă în colegiile pedag. este de 1 505. La Belfast există o univ. regală (întemeiată în 1849), la care învăţau în 1957 2 598 stud.

SCHEMA ÎNVĂŢĂMÎNTULUI DIN MAREA BRITANIE

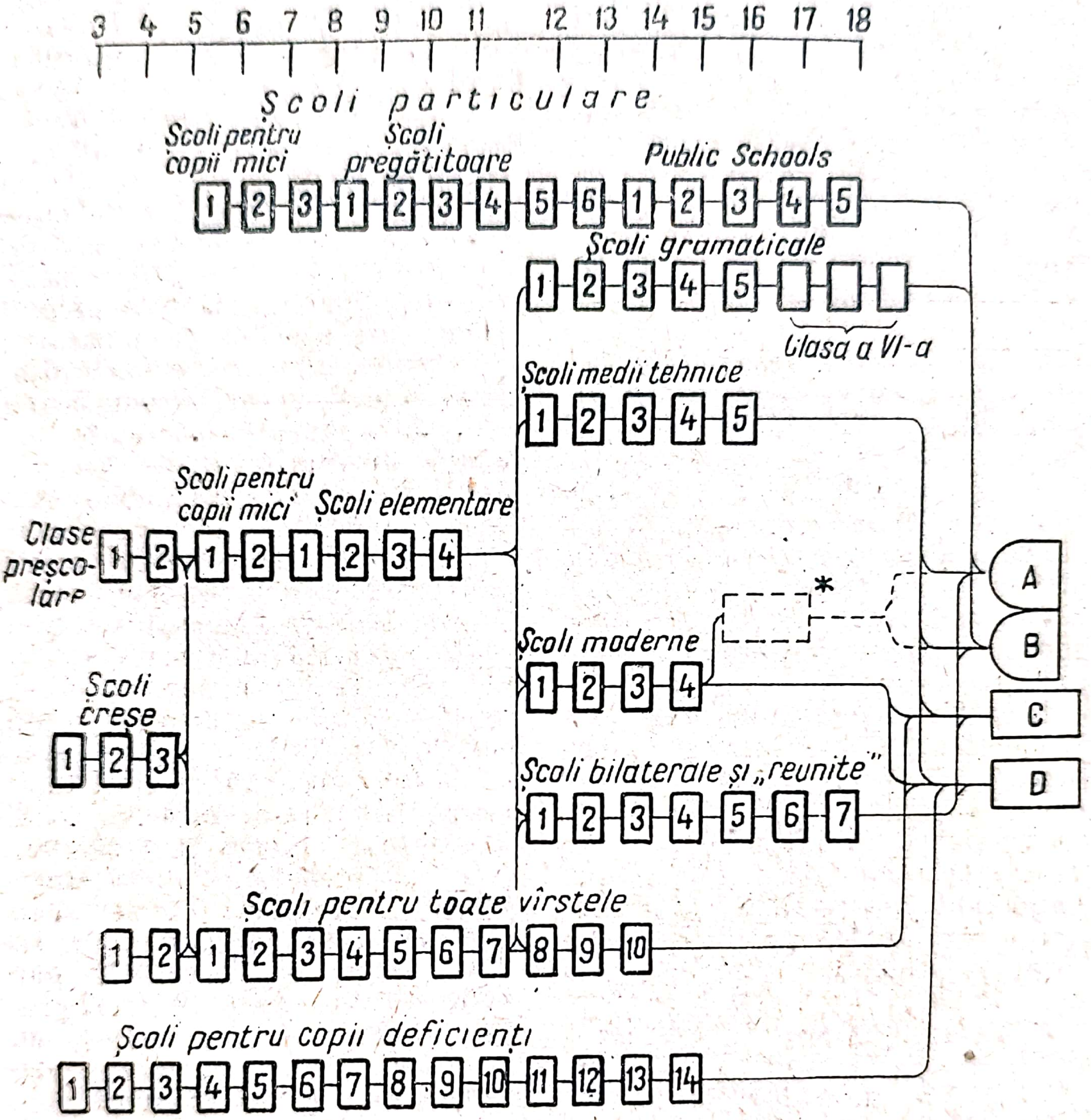

A Universităţi şi colegii universitare
B. Colegii pedagogice şi speciale
C. Diferite instituţii de învăţămînt profesional
D. Diferite cursuri de zi şi serale pentru învăţămîntul general şi profesional

* Clasele 5-6 există numai în unele şcoli

MARKOSIAN, Akop Artaşesovici (n. 1904) — pedagog-fiziolog, membru corespondent al Acad. de şt. pedag.; a cercetat influenţa substanţelor fiziologic active asupra excitabilităţii scoarţei cerebrale. Este autor al unui manual de fiziol. normală (1949), al celui de „Fiziologia omului şi animalelor", al „Manualului pentru studenţii fără frecvenţă ai institutelor

pedagogice" (1951), al monografiei „Cercetările lui I.P. Pavlov în domeniul circulației sîngelui și al digestiei" (1953) ș.a.

MARKOV, Vladimir Nikolaevici (1884—1945) — pedagog sovietic, militant în domeniul înv. public, prof., membru corespondent al Acad. de șt. pedag. Este autorul unor studii privind munca educativă și organizarea înv. public.

MARKOVICI, Svetozar (1846—1875) — pedagog sîrb, militant pe tărîm social. Formarea concepției sale a fost influențată în mare măsură de ideile democraților revoluționari ruși pe care i-a cunoscut în timpul șederii sale în Rusia (1866—1869). Markovici și-a bazat concepțiile sale pedag. progresiste pe experiența Internaționalei I, al cărei corespondent pentru secția rusă era. Markovici s-a pronunțat pentru educarea unor oameni multilateral dezvoltați, capabili să transforme soc. și natura, să îmbine interesele personale cu lupta pentru idealurile socialiste și pentru cauza poporului.

MARKUȘEVICI, Aleksei Ivanovici (n. 1908) — matematician și pedagog sovietic, specialist în domeniul teoriei funcțiilor, membru activ al Acad. de șt. pedag. între 1950—1958, vicepreședinte al acesteia, iar din anul 1958 prim locțiitor al ministrului culturii din R.S.F.S.R. Markușevici este autorul manualului „Teoria funcțiilor analitice" (1950), al „Cursului scurt de teoria funcțiilor analitice" (1957) și al unei serii de cărți științifice de popularizare pentru profesori și elevi și redactor responsabil al „Enciclopediei pentru copii", al „Enciclopediei de matematică elementară" și al altor lucrări.

MAROC — stat din Africa de nord-vest, monarhie absolută. Pînă în anul 1956 s-a aflat sub protectoratul Franței și al Spaniei. Teritoriul — 436 800 km², populația — 10 115 000 locuitori (1957).

Dominația capitalului străin (mai ales a celui francez), înapoierea economică, puternicele rămășițe feudale, eterogenitatea națională și religioasă a țării s-au reflectat asupra culturii. În momentul proclamării independenței, înv. public din Maroc se afla la un nivel extrem de redus. 85—90% dintre marocani erau analfabeți. Cf. datelor U.N.E.S.C.O., șc. cuprindea un număr neînsemnat de copii. Școlile elem. de stat erau împărțite în musulmane, franceze și ebraice, cele medii, în musulmane și franceze. Existau, de asemenea, școli particulare musulmane, care funcționau sub controlul autorităților clericale, precum și școli particulare evreiești și europene. Înv. mediu (după sistemul francez) era accesibil unui număr restrîns de copii (6% din numărul elevilor) proveniți din păturile avute ale societății. Situația înv. era și mai grea în zona spaniolă a Marocului.

După proclamarea independenței, guvernul marocan a trecut la realizarea reformei înv., lb. arabă a devenit lb. de pred. în școli. Sistemul școlar și conținutul înv. au fost unificate, s-a schimbat conducerea școlară. Copiii sînt înscriși în șc. la vîrsta de 6 ani. Școlile elem. de stat sînt de 6 ani (cele musulmane, de 5 ani). În multe școli, cls. mari au profil practic. Școlile medii (licee, colegii) sînt formate din 2 cicluri a 3 ani fiecare. În ciclul II se face o ramificare pe 5 profile (printre care și unul tehnic).

pedagogice“ (1951), al monografiei „Cercetările lui I.P. Pavlov în domeniul circulației sîngelui și al digestiei“ (1953) ș.a.

MARKOV, Vladimir Nikolaevici (1884—1945) — pedagog sovietic, militant în domeniul înv. public, prof., membru corespondent al Acad. de șt. pedag. Este autorul unor studii privind munca educativă și organizarea înv. public.

MARKOVICI, Svetozar (1846—1875) — pedagog sîrb, militant pe tărîm social. Formarea concepției sale a fost influențată în mare măsură de ideile democraților revoluționari ruși pe care i-a cunoscut în timpul șederii sale în Rusia (1866—1869). Markovici și-a bazat concepțiile sale pedag. progresiste pe experiența Internaționalei I, al cărei corespondent pentru secția rusă era. Markovici s-a pronunțat pentru educarea unor oameni multilateral dezvoltați, capabili să transforme soc. și natura, să îmbine interesele personale cu lupta pentru idealurile socialiste și pentru cauza poporului.

MARKUȘEVICI, Aleksei Ivanovici (n. 1908) — matematician și pedagog sovietic, specialist în domeniul teoriei funcțiilor, membru activ al Acad. de șt. pedag. între 1950—1958, vicepreședinte al acesteia, iar din anul 1958 prim locțiitor al ministrului culturii din R.S.F.S.R. Markușevici este autorul manualului „Teoria funcțiilor analitice“ (1950), al „Cursului scurt de teoria funcțiilor analitice“ (1957) și al unei serii de cărți științifice de popularizare pentru profesori și elevi și redactor responsabil al „Enciclopediei pentru copii“, al „Enciclopediei de matematică elementară“ și al altor lucrări.

MAROC — stat din Africa de nord-vest, monarhie absolută. Pînă în anul 1956 s-a aflat sub protectoratul Franței și al Spaniei. Teritoriul — 436 800 km², populația — 10 115 000 locuitori (1957).

Dominația capitalului străin (mai ales a celui francez), înapoierea economică, puternicele rămășițe feudale, eterogenitatea națională și religioasă a țării s-au reflectat asupra culturii. În momentul proclamării independenței, înv. public din Maroc se afla la un nivel extrem de redus. 85—90% dintre marocani erau analfabeți. Cf. datelor U.N.E.S.C.O., șc. cuprindea un număr neînsemnat de copii. Școlile elem. de stat erau împărțite în musulmane, franceze și ebraice, cele medii, în musulmane și franceze. Existau, de asemenea, școli particulare musulmane, care funcționau sub controlul autorităților clericale, precum și școli particulare evreiești și europene. Înv. mediu (după sistemul francez) era accesibil unui număr restrîns de copii (6% din numărul elevilor) proveniți din păturile avute ale societății. Situația înv. era și mai grea în zona spaniolă a Marocului.

După proclamarea independenței, guvernul marocan a trecut la realizarea reformei înv., lb. arabă a devenit lb. de pred. în școli. Sistemul școlar și conținutul înv. au fost unificate, s-a schimbat conducerea școlară. Copiii sînt înscriși în șc. la vîrsta de 6 ani. Școlile elem. de stat sînt de 6 ani (cele musulmane, de 5 ani). În multe școli, cls. mari au profil practic. Școlile medii (licee, colegii) sînt formate din 2 cicluri a 3 ani fiecare. În ciclul II se face o ramificare pe 5 profile (printre care și unul tehnic).

Scanned with OKEN Scanner

Există o şc. profes. de gradul I şi II. Învăţătorii pentru şcolile elem. sînt pregătiţi în şcoli normale de 1 an, pe baza pregătirii medii. Profesorii pentru şcolile medii sînt absolvenţi ai Institutului pedag. de 2 ani aflat în oraşul principal al ţării — Rabat. În anul 1957 s-a înfiinţat univ. din Rabat cu 3 fac. În prezent se organizează încă 2 facultăţi. Numărul şcolilor şi al elevilor creşte simţitor. Cf. datelor recensămîntului din 1957, din 1 800 000 copii între 6 şi 14 ani sînt cuprinşi în şc. numai 530 000. În anul 1958/59, în 54 şcoli medii erau 32 079 elevi. În şcolile profes. erau 21 403 elevi. În inst. din Rabat, peste 2 700 stud.

MARX ŞI ENGELS DESPRE EDUCAŢIE ŞI ÎNVĂŢĂMÎNT. Învăţătura lui K. Marx şi F. Engels despre educ. şi înv. este o parte organică a teoriei socialismului ştiinţific. Pentru prima oară, în lucrările lor, problemele educaţiei şi ale înv. au fost ştiinţific elaborate, de pe poziţiile materialismului dialectic şi istoric. Călăuzindu-se după teza că existenţa socială determină conştiinţa socială, Marx şi Engels au pus în lumină condiţionarea educaţiei de către relaţiile sociale dominante într-o epocă istorică dată şi, în ultimă instanţă, de modul de prod. a bunurilor materiale. Instituţiile şi sistemele de educ., la fel ca şi teoriile pedag., se schimbă o dată cu schimbarea orînduirii sociale.

În soc. împărţită în clase, antagoniste, clasele exploatatoare transformă educ. şi instr. într-un instrument de asuprire a celor ce muncesc, într-un mijloc de întărire a dominaţiei lor în toate domeniile vieţii sociale: economic, politic, militar, cultural ş.a.m.d.

În condiţiile dictaturii proletariatului, educ. şi instr. devin o gigantică putere creatoare şi servesc celor ce muncesc în lupta pentru construirea socialismului.

Marx şi Engels au dat o rezolvare principial nouă problemei factorilor dezvoltării omului şi rolului educaţiei în formarea personalităţii. Materialismul mecanicist şi metafizic considera omul ca o fiinţă biologică a cărei natură nu se modifică. Marx şi Engels au arătat că forţele naturale cu care oamenii sînt înzestraţi se modifică sub influenţa condiţiilor vieţii sociale.

Marxismul combate teoria susţinută în ped. burgheză contemp., despre caracterul neschimbător, imuabil al eredităţii care ar predestina în mod fatal dezv. omului. Marxismul ne învaţă că oamenii sînt înzestraţi de natură doar cu predispoziţii, care constituie premisa dezvoltării aptitudinilor, a talentului, a formării voinţei, caracterului ş.a.m.d. De condiţiile sociale şi de educ. depinde felul cum „aptitudinea, care pînă acum a existat numai ca o predispoziţie în indivizii care se eliberează, începe să funcţioneze ca o forţă reală". (K. Marx şi F. Engels, Opere, vol. III, Ed. pol., Buc. 1958, p. 310).

Marx şi Engels au rezolvat într-un fel nou problema interacţiunii dintre om şi mediu. Încă în sec. XVIII, materialiştii francezi au emis teza despre om ca produs al mediului, al împrejurărilor. Dar neînţelegînd care sînt cauzele care condiţionează însuşi mediul înconjurător şi considerînd în mod greşit că omul este un produs pasiv al acestuia, ei au căzut, în mod inevitabil, într-un cerc vicios. Pe de o parte se afirma că omul

Scanned with OKEN Scanner

(concepţiile sale, caracterul şi moravurile) este un produs al mediului şi că pentru schimbarea omului este necesară schimbarea mediului; pe de altă parte se considera că mediul depinde de opiniile oamenilor şi că, prin urmare, pentru modificarea mediului trebuie schimbaţi oamenii pe calea educaţiei. Ieşirea din acest cerc vicios a fost indicată de marxism. Cf. învăţăturii marxiste, oamenii nu sînt un produs pasiv al mediului, ci transformatorii lui activi. Modificînd împrejurările, ei se schimbă în acelaşi timp pe ei înşişi.

Socialiştii-utopişti urmăreau să formeze oameni de tip nou, cărora să le fie specific „un caracter raţional", datorită unei educaţii juste, însă fără înlăturarea bazelor orînduirii capitaliste. Marx şi Engels au fundamentat ştiinţific necesitatea schimbării pe cale revoluţionară a relaţiilor sociale burgheze, schimbare care trebuie să fie o urmare a luptei de clasă, a preluării puterii politice de către clasa muncitoare şi a instaurării dictaturii proletariatului. Ei au subliniat că revoluţia proletariatului este necesară nu numai pentru că prin nici un alt mijloc nu este posibilă răsturnarea clasei dominante, dar şi pentru că clasa învingătoare numai prin revoluţie poate să se elibereze de tot ce este vechi şi să devină capabilă să construiască o soc. nouă.

Marx şi Engels au supus unei critici aspre şi profunde educ. ce se dădea copiilor celor ce muncesc în soc. burgheză. Ei au arătat, pe baza unui vast material faptic, cît de nefast se reflectă asupra tinerei generaţii de proletari condiţiile grele de locuit, continua subalimentaţie, lipsa asistenţei medicale şi mai ales inumana exploatare a copiilor în diversele ramuri ale producţiei capitaliste. Soc. burgheză, transformîndu-i pe copii într-o anexă a maşinii, îi lipseşte de posibilitatea de a-şi dezvolta, aşa cum ar trebui, forţele lor spirituale. Capitaliştii tind pe toate căile şi prin toate mijloacele să otrăvească conştiinţa muncitorilor cu veninul ideologiei burgheze şi să-i îndrume spre smerenie, supunere, maleabilitate şi adaptare la politica dominantă şi la religie. Lozinca egalităţii instrucţiei pentru toate clasele este falsă şi întru totul irealizabilă în capitalism.

Marx şi Engels au demascat dăunătoarele iluzii răspîndite de oportuniştii de tot felul, despre posibilitatea pe care o are clasa muncitoare de a-şi face o educ. completă în condiţiile orînduirii capitaliste. Totodată ei susţineau activ tendinţa puternică spre învăţătură a muncitorilor înaintaţi şi apreciau pozitiv instituţiile de culturalizare, organizate în Anglia în deceniile 4—5 ale sec. XIX din iniţiativa organizaţiilor muncitoreşti.

În „Instrucţiunile pentru delegaţii Consiliului Central Provizoriu în probleme diverse", adoptate ca rezoluţie la Congresul Internaţionalei I de la Geneva (1866), K. Marx scria: „Oricum ar fi, partea cea mai luminată a clasei muncitoare îşi dă seama perfect că viitorul clasei sale, şi deci al omenirii, depinde întru totul de educaţia tinerei generaţii de muncitori".

Marx şi Engels au elaborat un program al proletariatului în domeniul înv. public. Ei au arătat că şi în capitalism muncitorii trebuie să lupte pentru adoptarea legilor care să limi-

teze munca copiilor şi a preadolescenţilor corespunzător cu vîrsta lor şi au prevăzut frecventarea obligatorie a şcolii elem. În „Instrucţiunile pentru delegaţi" se arăta că „părinţilor şi patronilor nu li se poate permite în nici un caz să folosească munca copiilor, dacă ea nu se împleteşte cu educaţia. Şi mai departe: Prin educaţie, noi înţelegem trei lucruri: În primul rînd: *educaţia intelectuală*. În al doilea *educaţia fizică*, aşa cum se dă în şcolile gimnaziale plus exerciţii militare. În al treilea rînd: *instruirea tehnică*, adică cunoaşterea principiilor fundamentale ale tuturor proceselor de prod. şi în acelaşi timp formarea la copil sau preadolescent a deprinderii de a mînui cele mai simple unelte din toate ramurile de producţie" (K. Marx şi F. Engels, Opere vol. XIII, partea I, pag. 199, ed. rusă).

Marx şi Engels s-au pronunţat consecvent pentru educ. socială. Modul de prod. capitalist, subliniau ei, transformă familia burgheză într-o tranzacţie bazată pe considerente pecuniare şi distruge familia proletarului; capitalismul pune implacabil problema schimbării formelor anterioare de educ. familială printr-o formă de educ. mai progresistă — educ. socială. Marx şi Engels au apreciat în mod deosebit măsurile realizate de R. Owen la New-Lanark, ca şi realizările coloniilor comuniste americane în vederea educării sociale a copiilor începînd de la vîrsta cea mai fragedă. Totuşi, ei au demonstrat convingător că educ. şi instr. pot fi puse în slujba intereselor maselor populare numai după cucerirea puterii politice de către clasa muncitoare. În „Manifestul Partidului Comunist" erau indicate următoarele măsuri fundamentale în domeniul înv. public, care trebuiau realizate de către statul proletar:

„Învăţămînt public gratuit pentru toţi copiii. Interzicerea muncii în fabrici a copiilor, sub actuala ei formă. Îmbinarea educaţiei cu producţia materială" etc. (Marx şi Engels, Despre educaţie şi învăţămînt, Buc., E.S.D.P., 1960, p. 145). Numai în soc. socialistă, în care întreaga prod. este organizată după un plan şi în interesul societăţii, tînăra generaţie capătă posibilitatea reală de a se dezvolta multilateral şi de a atinge un nivel de cultură cu mult superior.

Orînduirea socialistă, arăta Marx şi Engels, va necesita oameni noi şi îi va crea. Conducerea socială a producţiei va chema la viaţă cadre noi, va face necesară schimbarea radicală a întregii educaţii. Un rol deosebit îi va reveni şcolii. Sarcina ei este de a înarma tineretul cu cunoştinţe variate şi autentice, de a-i forma concepţia materialistă, de a-i pregăti pentru activ. practică, pentru a participa la progresul societăţii.

Marx şi Engels au rezolvat problema educaţiei morale de pe baze principiale noi.

Ei au dezvăluit esenţa egoistă a moralei burgheze, bazată pe setea de acumulare de „bani gheaţă", şi au creat învăţătura despre morala nouă, comunistă, care corespunde intereselor întregii omeniri progresiste şi ajută clasei muncitoare în lupta împotriva exploatatorilor şi pentru instaurarea comunismului.

Marx şi Engels au enunţat pentru prima oară necesitatea înv. politehnic, care presupune

studierea bazelor tehnico-științifice ale producției. Ei au considerat necesară participarea copiilor de la o anumită vîrstă la prod. socială, pe baza îmbinării înv. cu munca productivă. Realizarea deplină și consecventă a înv. politehnic în socialism, cf. ideilor lui Marx și Engels, va contribui la ridicarea productivității muncii lucrătorilor din prod. socialistă și la manifestarea largă a creației lor tehnico-științifice. F. Engels scria că producția socialistă va putea să se dezvolte într-un ritm nemaiîntîlnit, întrucît la ea va participa „...o generație de producători cu pregătire multilaterală, care înțeleg bazele științifice ale întregii producții industriale și care au trecut fiecare practic, de la început pînă la sfîrșit, printr-o serie întreagă de ramuri de producție..." (F. Engels, Anti-Dühring, Buc., E.S.P.L.P., 1955 p. 329).

Învățătura lui Marx și Engels despre educ. și înv. are o importanță istorică universală: ea este o armă teoretică în lupta proletariatului pentru cultură, pentru șc. Dezvoltată creator de către V.I. Lenin și de către partidele comuniste și muncitorești cf. noilor condiții istorice, această învățătură este aplicată în viață în U.R.S.S. și în țările care construiesc socialismul.

Opere: *Marx și Engels*, Despre educație și învățămînt, Buc., E.S.D.P., 1960.

MASARYK, Tomas Garrik (1850—1937) — primul președinte al Republicii Cehoslovace burgheze. A exercitat o anumită influență asupra pedagogiei cehe. Desfășurîndu-și activ. politică și publicistică, a criticat rămășițele feudale din sistemul școlar al Austro-Ungariei. Considera că sarcina „educației publice" constă în împăcarea antagonismelor de clasă, ceea ce s-ar putea realiza pe calea „educării umanismului".

MAȘIOTAS, Pranas (1863—1940) — pedagog lituanian și scriitor pentru copii, organizator al înv. public, autor de dicționare și manuale de matem., traducător de lit. științifică și beletristică pentru copii. Cele 12 manuale de matem. și culegeri de probleme se caracterizează printr-o expunere concisă și populară. Problemele sînt alcătuite pe baza materialului luat din activ. practică a oamenilor. În operele lui Mașiotas pentru copii (31 broșuri) sînt descrise într-o formă artistică fenomenele naturii organice și anorganice (povestiri din domeniul biologiei, fizicii, chimiei, geografiei și istoriei culturii). Opera lui Mașiotas a fost influențată de L. Tolstoi, K. Ușinski, D. Mamin-Sibireak, ale căror opere pentru copii le-a tradus în lb. lituaniană. A tradus 90 de povestiri pentru copii din lit. rusă și universală, a îmbogățit lit. lituaniană pentru copii cu noi genuri, povestiri miniaturale, memorii, schițe, povestiri științifico-artistice.

MASSALITINOVA, Nadejda Osipovna (1876—1926) — pedagog și militant rus în domeniul educației preșc. și educației fizice a copiilor, adept al sistemului elaborat de P.F. Leshaft. S-a ocupat de problemele pedag. ale jocului copiilor. Massalitinova a fost organizatorul și conducătorul cursurilor de pregătire a pedagogilor pentru grădinițele sezoniere de copii.

Începînd din anul 1913 a luat parte la activ. societății „*Munca și odihna copiilor*" din Moscova, iar din anul 1919 a lucrat la

prima *staţiune experimentală în domeniul învăţămîntului public.*

MAŞINA DE CITIT PENTRU NEVĂZĂTORI ŞI PENTRU NEVĂZĂTORI-SURZI — dispozitiv care transformă textul tipărit cu caractere tipografice obişnuite în semnale convenţionale percepute cu ajutorul auzului sau pipăitului. Semnalele convenţionale sonore reprezintă combinaţii din cîteva sunete de înălţimi diferite, reprezentînd fiecare literă. Semnalele percepute prin pipăit constituie diferite îmbinări de puncte în relief — litere după alfabetul *Braille* aflate pe *teletactor*. Generatorii fonici sînt puşi în funcţiune de fotoelemente (după numărul generatorilor), dispuse într-o singură linie perpendicular pe direcţia rîndului scris. Pe fotoelemente se proiectează, cu ajutorul unui obiectiv, imaginea literelor textului citit într-o anumită succesiune; prin aceasta se provoacă un semnal fonetic corespunzător sau indicarea literei după alfabetul Braille.

Maşina a fost construită de oameni de ştiinţă sovietici.

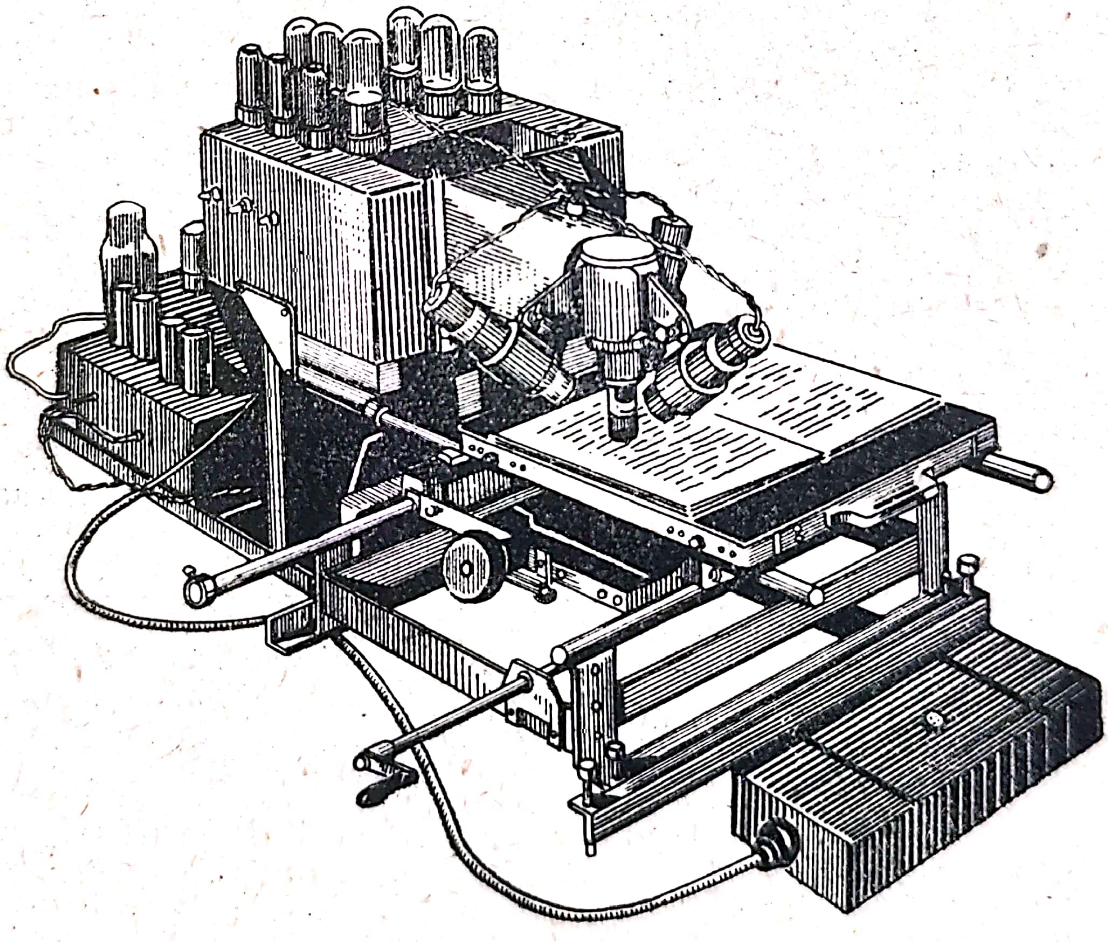

Maşina de citit pentru nevăzători şi pentru nevăzători-surzi

MATEMATICA ÎN ŞCOALĂ — obiect de înv. al cărui conţinut este studiul bazelor aritmeticii, algebrei, geometriei şi trigonometriei, formarea priceperilor şi deprinderilor de a aplica cunoştinţele matematice la rezolvarea problemelor practice, dezv. gîndirii logice şi a reprezentărilor spaţiale. Studiul matematicii serveşte ţelurilor generale ale educaţiei comuniste şi asigură o

anumită pregătire a elevilor în vederea activității lor practice viitoare.

Matematica ca obiect de învățămînt. Matem. este știința despre raporturile cantitative și formele spațiale ale lumii reale. Ca toate celelalte șt., a apărut din necesitățile practice ale oamenilor și în procesul dezvoltării sale s-a îmbogățit în conținut și în domenii de cercetare. Pînă în sec. XVII era știința despre numere, mărimi constante și figuri geometrice relativ simple. În prezent există cîteva zeci de discipline matematice. Matem. ca obiect de înv. ține seama de particularitățile de vîrstă ale elevilor, de legitățile didactice și psihologice ale procesului de înv. și se deosebește de știința matematicii nu numai ca volum și sistem, dar și ca aprofundare a adevărurilor stabilite de știință.

Obiectul de înv. tradițional — matem. școlară, sub forma celor 4 discipline: aritm., algebră, geom. și trigon. — s-a format la începutul sec. XIX. Se caracteriza printr-un conținut relativ constant, prin ruperea disciplinelor componente atît între ele cît și față de disciplinele înrudite, prin ruperea teoriei de practică, ceea ce se manifesta prin lipsa de legătură dintre manuale și culegerile de probleme și între conținutul problemelor și viață. În probleme se reflecta viața practică a feudalilor și negustorilor, comerțul colonial al acelor timpuri (probleme despre curieri, despre amestecarea diferitelor calități de mărfuri, dreptul cambial etc.).

Datorită dezvoltării tehnicii și industriei a apărut necesitatea de a perfecționa pred. matematicii, de a apropia obiectul de înv. de știință și de șt. nat. contemp., de a determina sistemul obiectului în strînsă legătură cu psih. De la începutul sec. XX, în toate țările Europei, în S.U.A. și Japonia se dezvoltă o mișcare pentru crearea unui curs nou de matem., în care să se promoveze pe scară largă ideia de dependență funcțională, pentru apropierea materialului instructiv de practica vieții, pentru realizarea unității organice a tuturor disciplinelor matematice. S-a enunțat necesitatea de a se ține seama în sistemul obiectului de înv. de particularitățile de vîrstă ale elevilor, mărindu-se rolul cursurilor pregătitoare și al dispunerii concentrice a materialului de studiu.

Pred. matematicii în șc. sovietică este îndreptată spre pregătirea de oameni culți, buni cunoscători ai bazelor științei și capabili să participe activ la crearea valorilor necesare societății. În legătură cu aceasta, se pune accentul pe însușirea conștientă de către elevi a noțiunilor fundamentale, a principiilor și metodelor matematice. În lumina sarcinilor înv. politehnic legat de prod., capătă o mare însemnătate formarea priceperilor și deprinderilor necesare pentru rezolvarea problemelor practice, precum și executarea unor lucrări practice în care e nevoie de aplicarea cunoștințelor matematice (priceperea de a folosi tabelele, aparatele de calculat, instrumentele de măsurare și pentru desen tehnic, priceperea de a construi diagrame și grafice, de a confecționa modele etc.). Principiul unității teoriei cu practica își găsește expresia, de asemenea, în faptul că în cursul de matem., teoremele și problemele sînt con-

siderate în ansamblul lor, valorile exacte și aproximative ale mărimilor, numerele abstracte și concrete, imaginile spațiale și desenele geometrice trec reciproc dintr-o formă în alta. Se alege o anumită grupă de probleme adecvate, pe care se fundamentează tema nouă, iar aceasta se dezvoltă și se transformă în teorie. Se formează un șir de teoreme și crește rolul teoriei.

Se aplică concepția istorică în pred., dezvăluindu-se condiționarea istorică a ideilor și teoriilor. Toate acestea educă continuitatea și logica gîndirii, ajută la formarea concepției materialist-dialectice a elevilor.

Programa pentru matem. a apărut pe o treaptă relativ înaltă a dezvoltării obiectului de înv. Inițial, au fost alcătuite programe pentru unele școli în scopul de a ajuta pe elevi la pregătirea examenelor. Dezv. industriei, comerțului, a tehnicii și științelor naturii a stimulat burghezia în realizarea unui înv. real. Dar tendința de a păstra caracterul corporatist al înv. nu a permis renunțarea la clasicism. Lupta unor învățați ruși de seamă și a profesorilor progresiști pentru reforma predării matematicii, pornită la începutul sec. XIX de către acad. M.V. Ostrogradski, continuată apoi de acad. P.R. Cebîșev, care s-a prelungit pînă la Revoluția din Octombrie, a fost în esență o luptă împotriva clasicismului și formalismului instrucției în structura cursului de matem. — obiect izolat de realitate, care ignora aplicațiile practice și noile realizări ale științei. Sub conducerea lui M.V. Ostrogradski, în anul 1851 s-au alcătuit programe de matem. pentru școlile militare medii, iar peste un an (1852) a apărut programa de matem. pentru liceele Ministerului Instrucțiunii Publice, „Distribuirea pe clase a predării matematicii“, care semăna în mare măsură cu un plan de înv. desfășurat. Mai apropiată de epoca contemp. era programa model de matem. pentru licee, din anul 1872, prin care se determina volumul de cunoștințe și se stabilea sistemul de pred. Ea a fost supusă unor mici modificări de redactare în anul 1877. În anul 1890 se elaborează „Planul de înv. pentru predarea matematicii în licee“ și „Programa model pentru matematică“ mult mai amănunțită decît cea anterioară, conținînd și o notă explicativă. Această programă s-a păstrat fără modificări pînă la sfîrșitul existenței liceelor în Rusia.

Mișcarea pentru reforma predării matematicii a dus la începutul sec. XX la continua îmbunătățire și lărgire a programelor. În programa din 1906 pentru școlile reale se stabilea un nou sistem de pred. a trigonometriei, se introduceau „Elemente de geometrie analitică plană“ și „Elemente de analiză matematică cu o singură variabilă“. Programa din anul 1911 pentru corpurile de cadeți (licee militare) constituia o reformă plină de curaj a înv. matematic. Această programă prevedea cursuri pregătitoare de algebră, geom. și trigon.; dădea o orientare funcțională disciplinelor matematice, introducea elemente de geom. analitică plană și analiză matematică cu o singură variabilă. În programele noi pentru școlile comerciale (1914) s-au introdus funcțiile lineare și pătratice, elemente de funcții transcendente, elemente de geom. analitică și de calculul probabilităților.

Conținutul învățămîntului matematic s-a schimbat radical după M.R.S.O. S-au elaborat programe noi, din care s-au eliminat tradițiile programelor vechi, caracterizate prin ruperea înv. de viață. Ulterior (1923—31) s-a luat ca bază pentru noile programe ale obiectelor de înv. munca socială, prin intermediul căreia se cunoaște natura și soc. Pornind de la acest principiu, programele reprezentau un sistem original de complexe de viață în care se studiau natura, munca și soc. Se presupunea că cunoștințele și deprinderile matematice, ca și la alte obiecte de înv., vor fi însușite în procesul studierii complexelor de viață.

După apariția Hotărîrii C.C. al P.C. (b) al U.R.S.S. din 5 sept. 1931 a avut loc o delimitare strictă a volumului de cunoștințe matematice. În 1932 au apărut programe revăzute pentru matem., care și-au păstrat valabilitatea, cu mici modificări, pînă în anul 1943. În această perioadă a avut loc trecerea la manuale unice de matem., alcătuite pe baza celor mai bune manuale ale școlii prerevoluționare.

Din anul 1943 s-a trecut la revizuirea programelor. Era necesar să se rezolve următoarele sarcini: 1) apropierea obiectului de înv. de știința matematicii, acordarea unui loc mai larg dependenței funcționale, calculelor numerice și construcțiilor geometrice; 2) îmbogățirea lui cu conținut politehnic; 3) repartizarea materialului de studiu potrivit particularităților de vîrstă ale elevilor.

În legătură cu reorganizarea școlii, realizată pe baza legii cu privire la întărirea legăturii dintre școală și viață și la dezv. continuă a sistemului înv. public în U.R.S.S., se elaborează programe noi de matem. pentru șc. de 8 ani și pentru șc. medie, în care se asigură o puternică legătură între instr. și viața practică de construire a comunismului.

Aprofundînd și dezvoltînd cunoștințele însușite în șc. elem., elevii studiază numerele întregi și fracționare, procente, rapoarte și proporții. În programa de aritm. se acordă o deosebită atenție dezvoltării deprinderilor de calcul de-a lungul întregului curs și în special studierii fracțiilor zecimale și elementelor de calcule cu aproximație. Studierea aritmeticii se termină în primul semestru al cls. a VI-a. Cursul este organizat așa fel încît să pregătească trecerea normală la studiul algebrei.

Acest curs începe în semestrul II al cls. a VI-a și se continuă pînă în cls. a VIII-a inclusiv. Elevii fac cunoștință cu simbolica literală, cu numerele pozitive și negative, cu proprietățile operațiunilor, cu principalele transformări identice, formează și rezolvă ecuații (de gradul I și II), construiesc și folosesc cele mai simple grafice.

Paralel, în cls. VI—VIII se studiază geom. Programa prevede un curs redus dar sistematic de geom. plană. Totodată, elevii fac cunoștință cu o serie de noțiuni de geom. în spațiu. În cursul de geom. pentru cls. a VIII-a se dau cunoștințe importante din p.d.v. practic din trigon. unghiului ascuțit, cunoștințe necesare în studierea fizicii.

În cls. IX—XI se încheie studiul algebrei și al geometriei prevăzute în cursul de matem. pentru școlile medii. Concomi-

tent se studiază şi materialul de trigon. şi se adînceşte una dintre cele mai importante idei ale matematicii — ideea dependenţei funcţionale. În studierea diferitelor feluri de funcţii se folosesc larg procedeele din domeniul ştiinţelor naturii şi tehnicii, ceea ce permite să se scoată în evidenţă însemnătatea matematicii ca instrument important în cercetarea fenomenelor naturii, ale tehnicii, precum şi în diversele calcule practice. Cursul de algebră se termină cu studierea noţiunii de derivată. Toate acestea ridică mult pregătirea matematică generală a elevilor din şc. medie şi-i ajută la formarea unor deprinderi matematice (mînuirea graficelor şi metodelor grafice de rezolvare a problemelor, folosirea riglei de calcul, aplicarea metodelor calculului cu aproximaţie ş.a.), necesare pentru studiul eficient al ştiinţelor naturii şi al obiectelor de cultură tehnică generală, ca şi pentru activ. în prod.

Manualele şi culegerile de probleme de matematică se pot împărţi în 3 tipuri: *manuale* propriu-zise, care expun succint materialul prevăzut de programă, destinate muncii independente pe care o depun elevii după ce au ascultat explicaţiile profesorului la lecţie; *culegeri de probleme*, care conţin întrebări şi teme pentru exerciţii, care se efectuează mai ales în afara lecţiilor; *manuale-îndrumătoare*, destinate a da informaţii asupra unor teme care nu trebuie memorate în mod obligatoriu. Uneori, funcţiile îndrumătorului şi ale culegerii de probleme sînt incluse într-o singură carte, aşa cum a fost alcătuită, de ex., „Culegerea de probleme de algebră" (partea I şi II) de N.A. Şapoşnikov şi N.K. Valţov. Unele îndrumătoare şi culegeri de probleme conţin şi materialul din manual (astfel, manualele de algebră apărute în Rusia la începutul sec. XX includeau tabele de logaritmi cu patru zecimale).

În deceniul 3 al sec. XX, şc. sovietică a folosit manuale de matem. în care, într-o anumită ordine, se dădeau cunoştinţe din domeniul tuturor disciplinelor matematice şcolare (un asemenea tip de manual este răspîndit în străinătate şi astăzi. Fiecare carte conţine întregul material teoretic prevăzut de programa de matem. pentru cls. respectivă. Uneori cuprinde şi materialul pentru exerciţii şi de îndrumare). Ulterior s-au introdus manuale pe discipline matematice separate: aritm., algebră, geom., trigon. cu împărţirea materialului pe ani de studii. Pentru înv. fără frecvenţă se elaborează „îndrumări metodice" speciale, care cuprind comentarii la manualele şcolare.

O verigă intermediară între manual şi lucrarea ştiinţifică sînt cărţi, ca: „Geometria elementară" de J. Hadamar (trad. rusă în 2 volume, sub red. lui D.I. Perepelkin, 1936—1938). Asemenea cursuri dezvoltate sînt destinate nu atît elevilor, cît profesorilor şi studenţilor.

În legătură cu introducerea unei noi programe de matem. în şc. (1954) s-au creat noi manuale unice: I.N. Şevcenko — Aritmetică, A.N. Barsukov — Algebră, pentru cls. VI-VII, K.N. Nikitin şi G.G. Maslova — Geometrie, pentru aceleaşi cls., S.I. Novoselov — Trigonometrie, P.A. Lariceva — Culegere de probleme pentru algebră ş.a.

Material didactic pentru matematică. Din acesta fac parte tabele

şi planşe, modele de corpuri geometrice, instrumente geodezice şi pentru desen, aparate şi maşini de calculat. Tabelele murale uşurează însuşirea multor puncte din programa şcolară pentru orice an de înv., începînd cu formarea noţiunii de număr (reprezentarea unor grupuri de obiecte diferite în număr egal) şi terminînd cu studiul funcţiilor (graficele funcţiilor studiate în cls. mari). Modelele de corpuri geometrice, inclusiv cele lucrate de elevi, constituie un important material intuitiv. O mare răspîndire au trusele de paralelipipede drepte din lemn de diferite dimensiuni („cutii de aritmetică"), precum şi trusele de plăci, spiţe, clame, care permit montarea a diferite corpuri geometrice şi combinări ale lor („Cutii geometrice"). Dintre aparatele de calculat se folosesc (mai ales în primele cls.) calculatoarele de birou şi varianta lor — calculatoarele şcolare. În programa de algebră se prevede studierea obligatorie a riglei logaritmice de calcul. În şc. se utilizează şi aparate de calcul mai complicate (maşini de calcul), mai cu seamă aritmometrul „Felix". În cursul de matem. sînt incluse unele lucrări simple de geodezie: trasarea figurilor pe teren, alcătuirea planurilor. Pentru executarea unor astfel de lucrări sînt necesare aparate şi instrumente atît pentru demonstrare cît şi pentru utilizare individuală sau colectivă: bande de măsurat, instrumente de măsurare a unghiurilor, planşete mici de tip simplificat, nivele etc. De regulă, acestea sînt confecţionate de elevi.

Metodica predării matematicii devine un obiect de cercetări ştiinţifice şi temă pentru lucrări pedag. la sfîrşitul sec. XVIII şi începutul sec. XIX. În cărţile lui Pestalozzi „Cum îşi învaţă Gertruda copiii" (1801), „Abecedarul intuiţiei sau teoria intuiţiei măsurilor" vol. I-II (prima trad. în lb. rusă — 1806 - 1807) şi „Teoria intuiţiei numărului" (trad. în lb. rusă 1806) sînt expuse bazele metodicii matematicii în şc. elem. În domeniul aritmeticii s-a elaborat în detaliu metoda studierii numerelor şi metoda studierii operaţiunilor.

Metoda studiului numerelor a fost elaborată în Germania de A.W. Grube. El a avut adepţi şi în Rusia (I.I. Paulson, V.A. Evtuşevski ş.a.). Caracterul unilateral şi limitat al acestei metode a fost aspru criticat de către L.N. Tolstoi şi alţi pedagogi. În procesul acestei critici s-a cristalizat o nouă metodă de învăţare a aritmeticii — metoda studierii operaţiunilor. Bazele acesteia au fost puse de către P.S. Guriev; în lucrările lui V.A. Latîşev („Îndrumător pentru predarea aritmeticii", 1880) şi A.I. Goldenberg („Metodica aritmeticii elementare", 1885), această metodă a fost dezvoltată. Continuatorii metodei studierii operaţiunilor au creat o şc. originală rusă a metodicii aritmeticii, reprezentată prin lucrările matematicienilor: F.I. Egorov, S.I. Şohor-Troţki, K.P. Arjenikov, V.K. Belliustin ş.a. S-a elaborat şi metodica altor discipline matematice. Au apărut lucrări semnate de T. Duhamel şi C. Laisant în Franţa, M. Simon, F. Klein şi R. Schimmack în Germania, D. Young şi D. Smith în S.U.A. În Rusia s-au editat lucrările matematicienilor: V.A. Evtuşevski, V.P. Ermakov, N.A. Şapoşnikov în domeniul metodicii algebrei, V.A. Latîşev şi A.N. Ostrogorski pentru metodica geometriei, S.I. Şohor-Troţki şi V.P. Şeremetev-

ski ş.a. în domeniul metodicii generale a matematicii. Această activ. a fost continuată la începutul sec. XX. A apărut o serie de lucrări de metodica aritmeticii: despre pred. fracţiilor, aritmetica funcţională şi rezolvarea problemelor tip, scrise de: K.M. Şcerbin, N.D. Mukalov, N.G. Leksin, V. Sneghirev, V.A. Bariţki şi despre metodica predării cursului pregătitor scris de F.A. Erne şi D.D. Galanin. S-a publicat un şir de lucrări despre folosirea graficelor în algebră (Tomilin, Niuson, Kiselev, Morgan, Ghebel, Trubin) şi lucrarea lui N.G. Leksin „Metodica algebrei". Metodica geometriei a fost reprezentată în acest timp prin lucrările lui P.Treitlen, N.G. Leksin şi A.R. Kulişer în domeniul geometriei pregătitoare şi prin lucrările scrise de B.A. Markovici, A. Trusevici şi S. Slughinov în domeniul metodicii cursului de bază. A. Samohvalov, M. Poprujenko, S. Bogomolov, A. Krîlov, I. Uspenski, P. Nekrasov, A. Kiselev şi N. Dianina au editat o serie de lucrări consacrate metodicii de pred. a elementelor analizei matematice în şc. medie. În cărţile scrise de S. Şohor-Troţki, V. Mrocek, F. Filippovici ş.a. s-a dezvoltat metodica generală a matematicii.

În felul acesta, conţinutul şi metodica predării matematicii în şc. a parcurs în dezv. sa cîteva perioade. În lucrările de metodica matematicii din prima jumătate a sec. XIX s-a rezolvat mai ales problema modului de pred. a cursului tranditional de matem. şcolară format de-a lungul istoriei. Tratînd această problemă, „adevărul metodic" se baza în mare măsură pe empirismul practicii individuale a autorului. Mai tîrziu a devenit extrem de acută problema conţinutului înv. Obiectul matematicii şcolare tradiţionale era discreditat, graniţele lui au fost lărgite şi ideile învechite, abandonate (pedagogul-matematician progresist V.P. Şeremetevski scria , de ex., despre „Matematică şi surogatele sale şcolare"). În dezv. metodicii matematicii, aceasta a fost perioada reformelor. Mişcarea reformistă a cuprins în sec. XX ţările Europei, S.U.A. şi Japonia.

După Revoluţia din Octombrie se produce o cotitură revoluţionară în vechile concepţii despre metodica predării matematicii, se creează o nouă metodică, bazată pe teoria marxist-leninistă. În şc. sovietică, noţiunile, algoritmele, simbolurile capătă o explicaţie materialist-dialectică. Ele sînt privite ca o reflectare a fenomenelor şi proceselor reale. Pred. matematicii este subordonată principiului suprem al pedagogiei sovietice — principiul unităţii teoriei cu practica — şi este destinată pregătirii elevilor pentru viaţă, pentru activ. practică. Metodica sovietică a matematicii este o didactică particulară care cuprinde metodicile cursurilor de aritm., algebră, geom. şi trigon.

Pentru instruirea politehnică, cursul şcolar de matematică dispune de un vast material. Se realizează în concordanţă cu următoarea metodică: *a)* după expunerea teoriei se analizează o problemă practică, de ex., „Cum se poate egala unghiul de urcare al spirelor de filet, dacă avem două fileturi reale cu spire diferite?"; *b)* se argumentează regula după care se rezolvă problema la lecţiile din atelierul şcolar; *c)* se rezolvă probleme legate de observaţiile făcute cu ocazia excursiilor în întreprinderi (pe baza analizei schiţei unui obiect finit sau a

planşelor, a unor piese, pe baza calculelor efectuate asupra pieselor finite, prin analiza instrumentelor şi a operaţiilor de prod.); *d)* aceleaşi operaţii legate de practica în prod. a elevilor.

Exerciţiile şi lucrările sînt organic legate de materialul din programe şi nu aduc prejudicii sistemului de pred. În cls. a V-a se fac exerciţii de calcul oral, calcule cu ajutorul calculatorului cu bile, se rezolvă probleme de calculul ariilor unor parcele de teren, al ariilor şi volumelor unor obiecte ş.a.m.d. În cls. VI-VIII, o dată cu studiul geometriei, se fac o serie de exerciţii pe teren (trasarea şi măsurarea liniilor drepte, construirea şi măsurarea unghiurilor, determinarea distanţelor şi înălţimilor cu ajutorul egalităţii unghiurilor, determinarea din ochi a distanţelor şi dimensiunilor unor figuri, cu verificarea ulterioară pe baza măsurătorilor directe şi indirecte), iar la studiul aritmeticii şi algebrei — construirea de diagrame şi a celor mai simple grafice. Studierea algebrei este însoţită de exerciţii de construire a graficelor şi de determinare a variaţiei funcţiilor, iar studiul geometriei şi al funcţiilor trigonometrice în primul cadran este legat de exerciţii de determinare a distanţelor şi înălţimilor inaccesibile, de măsurarea suprafeţelor parcelelor de teren şi de ridicarea de planuri. În cls. IX-XI, legătura matematicii cu practica se realizează pe baza rezolvării exerciţiilor de determinare a distanţelor şi înălţimilor cu ajutorul rezolvării triunghiurilor dreptunghice şi obtuzunghice şi prin calculul ariilor şi volumului corpurilor; prin complicarea exerciţiilor de construire a graficelor, determinarea caracterului variaţiei funcţiilor; prin rezolvarea grafică a ecuaţiilor. În şc. medie se acordă o deosebită atenţie cunoaşterii de către elevi a principiilor de construcţie a riglei logaritmice de calcul, ca şi a principalelor procedee de calcul. O mare importanţă practică o au lucrările de construire a corpurilor geometrice, a secţiunilor, modelelor care ilustrează demonstrarea teoremelor şi rezolvarea problemelor. În alegerea şi alcătuirea problemelor de matem. se foloseşte pe scară largă material din domeniul tehnicii, din diferite domenii ale economiei naţionale. Aceasta dă problemelor o orientare practică (legată de mec., astron., fiz., construcţii de maşini, agron. ş.a.m.d.). Legătura teoriei cu practica ca şi rezolvarea problemelor cu caracter practic permit cunoaşterea de către elevi a bazelor producţiei moderne, îi ajută să-şi formeze deprinderea de a folosi tabelele matematice, aparatele de calcul, instrumentele de măsurat şi desen.

Activitatea extraşcolară la matematică este un mijloc important de aprofundare a cunoştinţelor matematice de către elevi. Încă înainte de revoluţie s-au editat cărţi speciale pentru lectura matematică extraşcolară, de ex.: N.N. Ameniţki, „Biblioteca ştiinţifico-distractivă" (27 broşuri); E.I. Ignatiev, „În imperiul perspicacităţii sau aritmetica pentru toţi" (3 vol.) şi „Crestomaţie matematică" (2 vol.); A.A. Liamin, „Crestomaţie fizico-matematică" (4 vol.) ş.a.

Pentru elevii şcolii sovietice, s-au creat biblioteci întregi de lit. ştiinţifică de popularizare a matematicii: I.I. Perelman, „Matematica distractivă" (20 vol. cu conţinut variat); „Biblioteca de

matematică“, sub red. lui A.M. Voronț (13 vol.); Lecții populare de matem., colecție care cuprinde lecții științifice de popularizare ținute de matematicieni de seamă și altele.

Pe baza acestor cărți de popularizare a științei, elevii se pregătesc pentru referate la cercurile școlare de matem. Membrii cercurilor care manifestă un interes deosebit pentru acest obiect, participă la olimpiadele anuale organizate de institutele de înv. superior.

Activul cercurilor organizează sub conducerea profesorului „Șezători matematice“, elaborează gazete de perete matematice, organizează excursii pe astfel de teme, participă la rezolvarea problemelor publicate în rev. „Matematika v șkole“ ș.a. O activ. extrașcolară asemănătoare este desfășurată în cercurile și secțiile de matem. de pe lîngă palatele și casele pionierilor, precum și în cercurile de matem. de pe lîngă universități și institute pedag.

Predarea matematicii în școlile de peste hotare este foarte variată ca baze metodologice, planuri, programe, metode de pred. și manuale. În țările de democrație populară ca și în U.R.S.S., pred. matematicii este organizată pe baze materialist-științifice și este strîns legată de viață, de activ. practică de construire a socialismului. În țările capitaliste, cursurile școlare de matem. sînt construite mai ales pe baze idealiste și metafizice.

Numărul de ore acordate cf. planurilor de înv. predării matematicii variază în multe țări între 4 și 6 pe săptămînă și reprezintă 10—20% din întregul timp de studiu. Numărul de ore este de două ori mai mare în secțiile de matem. în cele tehnice și reale. Într-o serie de țări, în secțiile umanistice din cls. mari nu se predau lecții de matem. În multe state din S.U.A., matem. este un obiect facultativ pentru unele cls. mari ale școlilor medii.

În determinarea scopurilor predării matematicii în școlile din țările capitaliste se pot observa următoarele tendințe:

1) de a educa și perfecționa posibilitățile intelectuale;

2) de a da elevilor o pregătire de cultură generală, de a contribui la studiul altor obiecte de înv., de a-i pregăti pentru înv. tehnic superior sau în direcția științelor naturii;

3) de a da omului o pregătire practică în vederea rezolvării problemelor personale.

În concordanță cu aceste scopuri ale instrucției sînt alcătuite și programele de matem. ale școlilor medii. Asupra conținutului programelor influențează și anumite particularități metodice de pred. care s-au consolidat în țara respectivă. În toate programele figurează capitolele tradiționale: aritm., algebra, geom. și trigon. Bazele geometriei analitice, ale calculului diferențial și integral sînt de asemenea incluse într-o anumită măsură în programele școlilor medii din unele țări (Austria, Belgia, Olanda, Danemarca, Italia, Canada, Noua Zeelandă, Norvegia, Finlanda, Franța, Elveția, Suedia, Japonia ș.a.). În multe țări, programa cuprinde cunoștințe de statistică, calculul probabilităților, calculul vectorial trigon. sferică și unele capitole din mec. Uneori sînt prevăzute cunoștințe de geom. descriptivă. În multe școli se acordă o atenție mai mare aritmeticii și algebrei, decît geometriei. Pred. fracțiilor zecimale precede adesea predării fracțiilor ordinare (Franța, Suedia ș.a.).

În unele țări (S.U.A., Canada, Elveția, Republica Federală Germană ș.a.), fiecare unitate administrativă federală are programa sa specială. În multe țări, alegerea manualului de matem. pentru o anumită cls. depinde de administrația școlii și de prof. Editarea manualelor se face de către firme particulare, de anumiți proprietari de întreprinderi. Aceeași discordanță există și în privința metodelor de înv.

Bibl.: Lucrările primului Congres pe întreaga Rusie al profesorilor de matematică, 27 dec. 1911 — 3 ian. 1912, vol I—III, Pb., 1913; Referate la al doilea Congres pe întreaga Rusie al profesorilor de matematică de la Moscova, M., 1915; Jurnalul Congresului al II-lea pe întreaga Rusie al profesorilor de matematică de la Moscova (27 dec. 1913 — 3 ian. 1914), M., 1913—1914. Materiale de la consfătuirea profesorilor de matematică din școlile medii, mart. — apr. 1935, M., 1935; *S.I. Șohor-Troțki*, Scopul și mijloacele predării matematicii inferioare din punctul de vedere al cerințelor culturii generale, Pb., 1892; *de același autor*, Matematica elementară, în vol. „Metodele instrucției elementare", partea I, M., 1910; *K.M. Șcerbina*, Matematica în școala medie rusă, Kiev, 1908; *V.P. Mrocek și F.V. Filippovici*, Pedagogia matematicii, S. Pb., 1910; *K.V. Lebedințev*, Introducere în metodica contemporană a matematicii", Kiev, 1925; *A.I. Hincin*, Noțiunile fundamentale ale matematicii și definițiile matematice în școala medie, M., 1940; *de același autor*, Despre formalismul în predarea matematicii în școală, „Izvestia A.P.N. R.S.F.S.R.", seria 4, 1946; *A.I. Markușevici*, Despre creșterea nivelului ideologic și teoretic al predării matematicii în școala medie, „Izvestia A.P.N. R.S.F.S.R.", seria 31, 1951; *V.M. Bradis*, Metodica predării matematicii în școala medie, M., 1954; *V.V. Repiev*, Metodica generală a predării matematicii, M., 1958; *I.K. Andronov*, Bilanțul dezvoltării învățămîntului matematic în U.R.S.S. în decurs de 40 de ani, „Matematika v școle", 1957, nr. 5; *G.I. Linkov*, Studiul matematicii în afară de clasă (în școala medie), M., 1954; *A.A. Kolosov*, Studiul matematicii în afară de clasă, în clasele mari, M., 1955; *M.B. Balk*, Organizarea și conținutul activității matematice în afară de clasă, M., 1956; Din experiența activității în afară de clasă la matem. în școala medie, Culegere de articole, sub red. lui P.B. Stratilatov, M., 1955; Instrucția politehnică în predarea matematicii. Culegere de articole, sub red. lui A.D. Semușin, M., 1956; Predarea matematicii, Culegere de articole, sub red. lui A.I. Fetisov, M., 1957; *V.G. Prociuhaev*, Lucrări practice la lecțiile de matematică M., 1955; Problemele instrucției politehnice în școală, Culegere de articole, sub red. lui A.G. Kalașnikov, M., 1953; *Reviste și culegeri*: „Vestnik opîtnoi fiziki i elementarnoi matematiki" (1886—1917); „Matematiceskoe obrazovanie" (1912—1917, 1928—1930); „Matematiceskii vestnik" (1914—1917); „Matematika v școle" (1918 și pînă în prezent); „Matematiceskoe prosveșcenie" (1934—1938, 1957 și pînă în prezent); *A.I. Markușevici*, Problemele predării matematicii la a XIX-a conferință internațională de la Geneva, „Matematiceskoe prosveșcenie", 1957, nr. 1.

„MATEMATICESKOE PROSVEȘCENIE" („Cultura matematică") — culegere matematică neperiodică destinată păturilor largi de matematicieni, inclusiv profesorilor de matem. de la cls. mari ale școlilor medii și studenților din institutele pedag.

Dintre rubricile permanente cităm: „Comunicări științifice" „Comunicări științifico-metodice" „Cronica științifico-metodică". Culegerea a fost fondată în anul 1934 (pînă la război au apărut 13 vol.). A reapărut în anul 1957.

MATERIAL DIDACTIC — tip de material didactc intuitiv, de preferință hărți, tabele, diferite feluri de planșe cu texte, cifre sau desene, reactivi, plante, animale etc. distribuite elevilor pentru lucrări independente în cls. și acasă sau demonstrate de către prof. în fața întregii clase. În școlile elem. se folosește la lecțiile de lb. rusă și de aritm. De ex., la lecțiile de lb. rusă, elevii sînt puși să compună singuri o propoziție din cuvinte scrise separat pe cartonașe (așa-numitul text decupat); să înscrie în cuvinte literele și silabele care lipsesc; să potrivească titluri la anumite desene sau să găsească

desenele de pe cartonaşe corespunzătoare denumirilor acelor obiecte; să aleagă cuvintele care arată părţile de propoziţie (subiectul, predicatul, complementul circumstanţial); părţile de vorbire (substantivul, adjectivul, verbul etc.). Cu ajutorul materialului didactic distribuit la lecţiile de aritm., elevii rezolvă exerciţii de adunare, scădere, înmulţire şi împărţire a numerelor reprezentate prin cifre sau desene de obiecte în diferite variante cantitative. De asemenea, se foloseşte şi material didactic de distribuţie cu volum (pentru calcul): beţişoare, cuburi, bare mici, pietricele, ghindă, boabe etc. La lecţiile de lb. rusă se întrebuinţează adesea la demonstraţii material didactic mobil: litere şi silabe separate, alfabetul în imagini etc.

În cls. mari se utilizează material didactic la lecţiile de chimie, biol. şi la alte obiecte.

Materialul didactic este simplu prin conţinutul şi execuţia sa tehnică şi poate fi confecţionat chiar de către elevi. Pe de altă parte, este portativ şi se adaptează uşor la executarea diferitelor sarcini didactice.

Culegerile de probleme şi exerciţii sînt şi ele un fel de material didactic.

MATERIAL DIDACTIC CONFECŢIONAT DE CĂTRE COPII — material confecţionat de către elevi. Confecţionarea unui material necesită cunoaşterea conţinutului şi aplicaţiilor lui, deci şi cunoaşterea problemei respective prevăzută în programa şcolară la un anumit obiect de înv. În procesul confecţionării materialului didactic, elevii dobîndesc şi îşi dezvoltă diferite deprinderi şi priceperi tehnice şi organizatorice: folosirea instrumentului pentru prelucrarea diferitelor materiale (lemn, metal, carton, hîrtie ş.a.), efectuarea de măsurători a celor mai simple schiţe şi verificarea după ele dacă obiectul a fost bine confecţionat, efectuarea calculelor, pregătirea materialelor, planificarea şi controlul muncii. Elevii dobîndesc noţiuni elem. de tehnologie, îşi dezvoltă aptitudinile de construcţie şi raţionalizare.

Confecţionarea unui obiect bun pentru a fi folosit în munca şcolară cere atenţie, precizie şi acurateţă, perseverenţă în înlăturarea greutăţilor, independenţă şi deprinderi de lucru în colectiv. Ea formează dragostea şi respectul faţă de muncă, atitudinea plină de grijă faţă de obiectele produse de munca omului.

În felul acesta, confecţionarea materialului didactic este un mijloc pedag. important care contribuie la dobîndirea de cunoştinţe temeinice şi însuşite în mod conştient de către elevi, la formarea unor priceperi şi deprinderi preţioase şi a unor calităţi morale importante. Specificul acestui mijloc de lucru constă în faptul că activ. elevilor se desfăşoară într-o formă atractivă şi interesantă pentru ei.

Pentru confecţionare, elevii aleg obiecte simple din p.d.v. al construcţiei care nu cer un utilaj special. Ar fi necorespunzător scopului dacă s-ar recomanda să se confecţioneze obiecte grele, ca: instrumente complexe de măsurat, care cer multă precizie, instrumente cu piese optice, cu piese de fontă şi sticlă, modele şi mulaje de anat. care cer o deosebită precizie ştiinţifică şi măiestrie în execuţie.

Materialul didactic se confecţionează de către elevi la lecţiile din cls., acasă, cînd îşi pregătesc

lecţiile şi în cadrul activităţilor de cerc în afara clasei. Confecţionarea materialului didactic de către elevi a intrat de mult în practica şcolii sovietice. O dată cu introducerea în şc. a lecţiilor de lucru manual şi a activităţilor în atelierele şcolare, posibilităţile acestei activităţi s-au lărgit mult.

Programa activităţilor de lucru manual pentru toate cls. include un număr mare de instrumente şi material didactic, precum şi obiecte din utilajul auxiliar. Cele mai bune materiale didactice şi instrumente confecţionate se trimit de autorii lor Biroului de invenţii din min. înv., care eliberează certificate de autor pentru materialele originale şi trimite materialul didactic, după aprobarea lui de către Consiliul ştiinţifico-metodic, în întreprinderile ministerului, pentru fabricarea lui în serie.

Atît în centrele mari cît şi în alte localităţi se organizează expoziţii de material didactic confecţionat de către elevi.

MATERIAL DIDACTIC INTUITIV — mijloace intuitive folosite în pred., reprezentînd imaginile plane sau în volum ale obiectelor şi fenomenelor din lumea reală sau obiecte din natură în starea lor naturală sau sub formă de preparate. Principalele tipuri de material didactic sînt: tablouri, tabele, hărţi, scheme, diagrame, albume, atlase, machete, modele, mulaje, ierbare, preparate, colecţii, animale împăiate, schelete ş. a. Fiecare din tipurile enumerate are cîteva feluri. Astfel, tablourile şcolare pot fi reprezentări de obiecte, tablouri tematice, peisaje, vederi din prod. ş.a.; planşele pot fi cu texte, numerice, de ilustrare, grafice şi combinate; modelele pot fi sculptate (anatomice), tehnice, matematice ş.a.; colecţiile pot fi entomologice, mineralogice, tehnologice etc.

Toate tipurile de material intuitiv se pot împărţi în naturale, adică obiecte reale, şi plastice, care redau obiectele şi fenomenele în înfăţişări exacte (tablouri, desene, diapozitive, filme, machete, modele, mulaje) sau schematic (hărţi, planuri, desene etc.). După metodele şi procedeele de folosire, materialul intuitiv se împarte în: *a) demonstrativ*, care se arată de către prof. clasei întregi (hărţi murale, tablouri, tabele, diapozitive, filme, modele şi machete mari, diagrame ş.a.) şi *b) de laborator*, pentru studiul individual al elevilor sub îndrumarea profesorului (tablouri şi desene mici, albume, atlase, material didactic distributiv, ierbare, preparate mici, colecţii ş.a.).

Materialul intuitiv se foloseşte în şc. în toate etapele procesului de înv. O parte din materialul intuitiv se confecţionează de către elevi sub îndrumarea profesorului. În acest scop se foloseşte material natural şi fabricat local şi alte materiale, strînse cu ocazia studiului unor teme de geogr., şt. nat. şi alte obiecte. Din acest material se fac ierbare, colecţii, preparate, tabele, albume etc.

Materialul intuitiv folosit în munca instructiv-educativă trebuie să corespundă cerinţelor ştiinţei, programei de înv. şi vîrstei elevilor, să fie bine planificat, de calitate, bogat şi să îndeplinească condiţiile igienice necesare.

MATERIALE AJUTĂTOARE —materiale tipărite, grafice, ilustrate şi alte materiale destinate înv. Din acestea fac parte: dicţionarele şi îndrumătoarele, planşele, hărţile şi tablourile, mache-

tele, modelele, mulajele, colecțiile de minerale, microscopul și diverse aparate de fiz., instrumentele cele mai simple de măsurat și de desen, corpurile și figurile geometrice etc. Alături de materialele ajutătoare confecționate special în acest scop, în șc. se folosesc și obiecte naturale, obiecte tehnice, truse cu instrumente etc. Materiale ajutătoare sînt și cărțile pentru școlari.

Materialele ajutătoare asigură perceperea vizuală a obiectelor și fenomenelor studiate (de ex. mostre de minerale, de plante, de animale mici etc.); ajută la deprinderea mișcărilor, a poziției corpului în muncă (tablouri, planșe care ilustrează mișcările, trusele de instrumente etc.); oferă material pentru munca independentă a elevilor (de ex. hărțile de contur, cărțile care cuprind instrucțuni pentru efectuarea unor lucrări de laborator, instrumentele simple de muncă). Fiecare tip de material ajutător trebuie să satisfacă anumite cerințe pedag. stabilite în metodicile de pred. ale diferitelor obiecte de studiu. Există și condiții generale care se cer tuturor materialelor ajutătoare: *a)* să corespundă prin conținutul și aspectul lor unei anumite sarcini pedag.; *b)* să aibă o construcție simplă și economică; *c)* să fie solide și rezistente, pentru a putea fi folosite de copii. Cele mai prețioase materiale sînt cele care dau elevilor posibilitatea de a lucra în mod independent.

După aspectul lor exterior, materialele ajutătoare se împart în materiale plane (planșe, hărți etc.) și în volum (mulaje, aparate ș.a.). După funcțiile lor concrete în procesul de înv. există materiale ajutătoare care ilustrează obiecte și fenomene inaccesibile observării directe a elevilor: tablouri geografice de peisaje, scheme care arată, de pildă, procesele metalurgice, planșe care arată anatomia omului etc.; instrumente de fiz. și utilaje de laborator; instrumente de măsurat: cîntar, termometru, barometru, pluviometru etc.; instrumente pentru lecțiile practice folosite în atelierele și pe terenul școlar experimental.

MATERIALE DE CONSTRUCȚII ȘI JOC PENTRU PREȘCOLARI — obiecte și materiale alese pentru jocurile de construcții ale copiilor. Acestea cuprind cuburi, cilindri, paralelipipede etc. confecționate în special din lemn, ceramică, mase plastice. Ele au diferite dimensiuni: cele mai mari servesc pentru construcții care se pot realiza pe dușumea, sau pe terenul grădiniței, iar cele mai mici, pentru jocuri la masă. Jocul „Constructorul“ constă dintr-un material de construcție complex, confecționat din lemn, metal sau ceramică. Piesele „Constructorului“ se pot monta potrivit cu intenția jocului.

Se folosesc în mare măsură și plastilina, lutul, nisipul, conuri de brad, scoarță de copaci ș.a.

Activ. copiilor cu materialele de construcții și de joc are o deosebită importanță pentru educ. intelectuală și morală și contribuie la dezv. deprinderilor de a construi și a deprinderilor de muncă.

MATINEE ȘCOLARE — complex de manifestări în afara clasei, consacrate de obicei datelor istorico-revoluționare și unor evenimente importante.

Conținutul de bază al matineelor școlare îl constituie întîlnirile elevilor cu fruntași în muncă, cu activiști din domeniul științei, artei, tehnicii, precum și

manifestările elevilor în care aceştia îşi arată realizările în domeniul activităţii artistice (coruri, recitări, dramatizarea unor basme, povestiri, fabule), precum şi în domeniul tehnicii (de pildă, demonstrarea unor modele), al culturii fizice şi sportului.

La pregătirea şi desfăşurarea matineelor şcolare iau parte activă detaşamentele de pionieri şi instructorii lor, diriginţii, pedagogii-conducători ai diferitelor cercuri şi secţii, la care sînt antrenaţi părinţii şi organizaţiile obşteşti. Matineele au o influenţă emoţională asupra elevilor şi le dezvoltă spiritul activ şi de iniţiativă.

MATRICOLA[1] (lat. *matricula* — condică, registru) — denumirea carnetului de stud. din instituţiile de înv. superior. Prima dată a fost introdusă în universităţile medievale. Matricola serveşte, de asemenea, drept adeverinţă de înscriere la univ.

MATTHIAS, Adolf (1847—1917) — pedagog şi metodist german pentru limbi antice şi lb. germ., autorul lucrărilor „Praktische Pädagogik für höhere Lehranstalten" (1895), „Geschichte des deutschen Unterrichts" (1907), „Aus Schule, Unterrich und Erziehung " (1901).

MAXIM GREK (aprox. 1475—1556) — călugăr învăţat, scriitor, publicist de seamă, albanez de origine (după unele izvoare, grec). Şi-a făcut studiile în Italia şi a fost puternic influenţat de Savonarola. În anul 1518 a fost invitat la Moscova de către Vasili al III-lea pentru trad. şi îndreptarea cărţilor de ritual bisericesc. Datorită activităţii sale culturale desfăşurată la Moscova, şi-a atras ura clerului şi a monahilor şi a fost persecutat. Este cunoscut prin îndelungata-i şi variata-i activ. scriitoricească de demascare a superstiţiilor, a păcatelor clerului, a necinstei şi tărăgănelii din justiţie. Era adept al atitudinii umane faţă de oameni, mai ales faţă de copii.

MĂDUVA SPINĂRII — parte a sistemului nervos central care reglează funcţiunea unor muşchi şi organe interne, sediu al reflexelor relativ simple, înnăscute (de ex. al reflexelor elementare de apărare). Ea este formată dintr-o substanţă cenuşie — concentrarea celulelor nervoase — şi dintr-o substanţă albă — fibre care transmit impulsurile nervoase de la periferie la centru şi de la centru la periferie. Substanţa cenuşie în secţiune are forma unui fluture, cu „coarne posterioare", în care sînt aşezate celule senzitive şi „coarne anterioare", în care se găsesc celule motorii. În condiţiile celui mai simplu reflex, excitarea care trece prin nervul senzorial intră prin rădăcinile posterioare în „coarnele posterioare" ale măduvei spinării, prin neuronul de asociaţie trece în „coarnele anterioare" şi apoi (prin rădăcinile anterioare) se îndreaptă spre muşchi. Măduva spinării la om se compune din părţile cervicală, toracică şi lombară; fiecare dintre ele reglează reflexele segmentelor respective din corp.

MĂSURI DE ASIGURARE ŞI AJUTOR ÎN ACTIVITĂŢILE DE CULTURĂ FIZICĂ ŞI SPORT — complex de măsuri care urmăresc preîntîmpinarea traumatismelor şi uşurarea condiţiilor de însuşire a tehnicii exerciţiilor sportive studiate. Se deosebesc: asigurarea

[1] La noi, registru în care se înscriu numele, datele personale şi situaţia şcolară a elevilor sau studenţilor — Nota trad.

cu sprijinul profesorului, ajutorul profesorului, autoasigurarea și măsuri profilactice.

Asigurarea propriu-zisă — sprijinirea elevului de către prof. în cazul cînd executarea exercițiului nu s-a desfășurat în mod normal (pericol de cădere, pierderea echilibrului ș.a.). Această asigurare este mijlocul cel mai bun de a preîntîmpina căderile și loviturile și este extrem de necesară în primele încercări ale elevilor de a executa independent exerciții noi.

Ajutorul — sprijinirea elevului de către prof. în executarea corectă a exercițiului, în îndreptarea greșelilor, în prevenirea căderilor ș.a. Ajutorul nu trebuie să fie excesiv. Se acordă numai la începutul efectuării unui exercițiu nou. Cînd elevul începe să execute mișcarea independent, ajutorul este înlocuit prin asigurare.

Autoasigurare — priceperea elevului de a aplica independent, atunci cînd efectuează exercițiul, procedee care să prevină traumatismele.

Măsurile profilactice cuprind măsuri cu caracter metodic, sanitar și tehnico-organizatoric: examinare medicală regulată; respectarea regulilor de bază ale metodicii instruirii (alegerea justă a exercițiilor, potrivite cu pregătirea fiz. a elevilor, și metodica justă a învățării acestor exerciții, succesiunea rațională a exercițiilor prin trecerea de la simplu la complex, de la ușor la greu, dozarea lor justă ș.a.); respectarea regulilor sanitare atît în ce privește igiena locurilor unde se efectuează exercițiile, cît și a inventarului sportiv (iluminatul normal, așezarea justă a aparatelor și pregătirea locurilor pentru sărituri, fugă, jocuri ș.a., verificarea sistematică a aparatelor); educarea disciplinei și a spiritului de organizare al elevilor în timpul exercițiilor; respectarea regulilor de aplicare a asigurării și a ajutorului; însușirea procedeelor de autoasigurare.

Bibl.: *F. F. Smeșnev*, Prevenirea traumatismelor la lecțiile de gimnastică, M., 1951; Gimnastica, sub red. lui A.P. Orlov, M., 1952; Gimnastica, sub red. lui B.M. Slemin și M.L. Ukrava, M., 1954.

MEASIȘCEV, Vladimir Nikolaevici (n. 1893) — psiholog, clinician și fiziolog sovietic, membru corespondent al Acad. de șt. pedag., prof., dr. în med. Se ocupă cu probleme de psih. personalității (atitudinea omului față de realitate, trebuințele, caracterul în stare normală și patologică) și cu probleme de psih. medicală, psihoterapie și de teoria nevrozelor.

MECINIKOV, Ilia Ilici (1845—1916) — biolog rus de seamă, unul dintre fondatorii patologiei comparate, ai embriologiei evolutive, microbiologiei și imunologiei, înflăcărat apărător și teoretician al darvinismului, militant social progresist, luptător activ împotriva reacționarismului politic și ideologic. Mecinikov a fost preocupat de problemele metodicii predării științelor naturii în șc. El a subliniat necesitatea studierii naturii în mod evolutiv de către elevi și era de părere că studierea structurii și vieții animalelor trebuie să înceapă prin cunoașterea preliminară a structurii și vieții organismului uman, ceea ce ar ajuta elevilor să înțeleagă unele elemente ale structurii și activității organelor corespunzătoare ale animalelor (inclusiv a celor inferioare), precum și continuitatea în procesul apariției organismelor.

Scanned with OKEN Scanner

Opere: Opere academice alese (în 15 vol.), vol. I—III, V—IX, XI—XIII, M., 1950—1956; Opere alese, M., 1956; Pagini de amintiri, M., 1946.

MEDICUL ŞCOLAR — medic care se ocupă de asistenţa medicală a copiilor şi preadolescenţilor în şcolile orăşeneşti. În localităţile rurale, şc. este deservită de medicii spitalelor săteşti. Medicul de şc. se află în subordinea policlinicii pentru copii din cadrul spitalului pentru copii. El îşi pune de acord planul de muncă cu cel al directorului şcolii şi al policlinicii şi se conduce în muncă după ordinele Ministerului Sănătăţii, ale Ministerului Învăţămîntului sau ale ministerului de care depinde şc. respectivă.

Munca medicului şcolar cuprinde: 1) observarea sistematică a stării sănătăţii copiilor şi preadolescenţilor; 2) controlul desfăşurării educaţiei fizice; 3) prevenirea şi semnalarea din timp a apariţiei bolilor generale sau infecţioase în rîndurile copiilor şi preadolescenţilor; 4) controlul condiţiilor sanitare şi de igienă în instituţia de înv. şi educarea deprinderilor igienice la copii şi preadolescenţi; 5) atragerea educatorilor, profesorilor, părinţilor şi reprezentanţilor organizaţiilor obşteşti în munca de păstrare şi întărire a sănătăţii copiilor şi de ridicare a nivelului cunoştinţelor lor în domeniul igienei copilului pe calea unei activităţi de instruire sanitară.

În şcolile de cultură generală, medicul face parte din consiliul pedag., cu drept de vot deplin, supune administraţiei propuneri în legătură cu păstrarea sănătăţii copiilor şi respectarea regulilor sanitare, scuteşte temporar pe elevi, în caz de boală, de activ. şcolară sau în prod. El ţine evidenţa activităţii sale şi alcătuieşte dările de seamă medicale potrivit formelor cerute de Ministerul Sănătăţii al U.R.S.S.

MEDITAŢIE — pregătirea suplimentară, în afară de ore, a elevilor rămaşi în urmă la învăţătură. În personalul corpului de paji şi de cadeţi existau persoane anume, sub îndrumarea cărora se pregăteau temele pentru acasă. În şc. fr. erau meditatori prevăzuţi în statele de plată. În afară de aceştia există şi meditatori particulari, care se recrutează dintre profesori, stud. şi elevii din cls. mari ale instituţiilor de înv. mediu, care pregătesc acasă pe elevii rămaşi în urmă la învăţătură.

MEDÎNSKI, Evgheni Nikolaevici (1885—1957) — istoric al pedagogiei sovietice, membru ac-

tiv al Acad. de şt. pedag., autorul primului manual sovietic de ist. pedagogiei (în trei părţi 1925—1929), care s-a reeditat de mai multe ori, precum şi a numeroase cărţi şi articole de ist. peda-

gogiei și a școlii și a educ. preșc. Medînski acorda o atenție deosebită pregătirii cadrelor științifico-pedag. A fost decorat cu Medalia „K.D. Ușinski".

Opere: Istoria pedagogiei, Buc., E.S.D.P., 1959 (în colab. cu N.A. Konstantinov și M.F. Șabaeva); Istoria pedagogiei ruse din timpurile vechi pînă la marea revoluție proletară, M., 1936; Învățămîntul public în U.R.S.S., M., 1952; Culturalizarea în U.R.S.S., M., 1955; Formarea deprinderilor de comportare și vorbire corectă la copii, M., 1958.

MEDRESE (un complex arab d + r + s, adică „a da lecții; locul unde se dau lecții) — șc. religioasă medie și superioară la musulmani, care pregătește pe elevi (șakird) pentru profesiunea de mulla și de judecător. În evul mediu, în perioada de apariție, medresele au jucat un rol progresist, fiind nu atît focare de teologie musulmană, cît centre însemnate de cultură în care se păstra și se studia moștenirea epocii eleniste. Știința europeană medievală din Apus a împrumutat de la învățații care predau în medrese unele idei, opere (traducerile mai multor cărți scrise de Aristotel) și forme de organizare (de ex., tipul de univ. din evul mediu).

În sec. XVIII-XX, medresele și-au schimbat caracterul. Cele mai importante au fost închise de guvernele reacționare musulmane; cele care s-au mai menținut și cele nou înființate au căpătat caracterul unor instituții de înv. strict confesional, pătrunse de spiritul scolasticii evului mediu. În forma aceasta există și astăzi medrese în țările arabe coloniale și sînt folosite de imperialiști în scopurile lor. 60% din timpul de studiu este rezervat învățării coranului și disciplinelor teologice, 40%, obiectelor de cultură generală, al căror conținut este îmbibat de teologia musulmană.

În Rusia țaristă, medresele din sec. XVIII-XIX erau identice cu cele din Orient. O dată cu dezv. și întărirea burgheziei popoarelor musulmane din Rusia în deceniul 8 al sec. XIX, apare așa-numitul curent „djadidist", care preconiza înființarea unor școli cu metode noi și reformarea medreselor. Djadidiștii considerau necesară aplicarea unor metode de studiu mai moderne, dar legau conținutul studiului de coran și de teologia musulmană. În această perioadă, în programele medreselor se lărgește rolul obiectelor de cultură generală (aritm., contabilitatea, elemente de geom., elemente de geogr. ș.a.). Lărgirea grupei de obiecte de cultură generală, introducerea elementelor de ped. și de metodică apropiau medresele de tipul seminariilor de învățători din Rusia, deși majoritatea medreselor rămăseseră instituții de înv. strict religioase, iar obiectele cu caracter laic ocupau un loc neînsemnat.

Totuși după Revoluția din Octombrie, parte din educatorii medreselor care militau pentru metode noi au participat activ la construcția economică și culturală a republicilor naționale.

În prezent, în U.R.S.S. sînt 2 medrese — una la Tașkent și alta la Buhara.

MEJOV, Vladimir Izmailovici (1831—1894) — bibliograf rus, autorul a 50 lucrări bibliografice pe diferite teme, multe dintre ele constituind lucrări capitale despre ped. și înv. public pentru perioada dintre 1859 și 1888 (v. *Bibliografia pedagogică*).

MEKTEBE (lb. arabă — locul unde se învață) — școli inferioare religioase ale popoarelor musulmane arabe din Rusia țaristă și

din Orient în care copiii învăţau carte şi primeau şi noţiuni despre religia musulmană. Profesorii erau mulaii (preoţi) şi uneori persoane laice (califi, muhalimi). În Rusia, mektebele erau întreţinute de regulă de populaţie. În mektebele cu metode vechi domnea disciplina ciomagului, iar instr. se reducea la învăţarea pe de rost a cărţilor religioase. În mektebele reformate, munca instructiv-educativă se desfăşura pe baze ceva mai progresiste.

MELAMED (lb. ebraică veche — cel care învaţă) — patronul şi învăţătorul unui *heder* şi prof. particular de lb. ebraică veche şi de religie. În Rusia, prin Regulamentul de la 3 mai 1855, se cerea ca melamezii să fie absolvenţi ai unei şcoli de rabini sau ai unei şcoli medii. Legea din 1893 a schimbat această hotărîre. Melamedul avea ca ajutori pe belferi.

MELANCHTHON, Philipp (adevăratul nume **Schwarzerd**) (1497—1560) — cunoscut umanist german. A criticat cu asprime sistemul scolastic de instruire. El socotea că principala sarcină a şcolii este studiul elocinţei latine (ret.), întrucît în arta vorbirii el vedea posibilitatea de a gîndi corect, de a pătrunde în esenţa lucrurilor. Melanchthon este autorul multor manuale de limbi antice, de fiz., psih., etică. A alcătuit un plan de organizare a şcolilor latine în Saxonia, a participat la lucrările preliminare deschiderii universităţilor din Marburg, Königsberg, Iena.

MELNIKOV, Mihail Alekseevici (n. 1887) — pedagog sovietic, prof. metodist pentru şc. elem., membru activ al Acad. de şt. pedag. Tratează problemele referitoare la conţinutul şi metodica instruirii copiilor preşcolari şi la particularităţile muncii de educaţie şi instrucţie în şcolile săteşti incomplete. A întocmit manuale şi îndrumătoare metodice de lb. rusă pentru şcolile elem. Este unul dintre autorii şi redactorii lucrărilor „Îndrumătorul învăţătorilor de şcoală elementară“ (1941) şi „Şcoala elementară“ (1950). A fost decorat cu Medalia „K.D. Uşinski“.

MELNIKOV, Mihail Ivanovici (n. 1894) — metodist biolog sovietic, dr. în şt. pedag. Se ocupă de elaborarea metodicii de pred. a bazelor darvinismului prin prisma teoriei lui Miciurin.

Opere: Despre predarea biologiei în şcoala medie, M., 1948 (în colab. cu alţii); Metodica predării bazelor darvinismului, M., 1953; Bazele darvinismului, Manual pentru cls. a IX-a a şcolii medii, M., 1956 (coautori: A.A.Şibanov şi V.M. Korsunskaia).

MEMORAREA — unul dintre procesele fundamentale ale memoriei, la baza căruia stă formarea legăturilor temporare, capabile să se actualizeze din nou în viitor. Memorarea poate fi involuntară sau voluntară, mecanică sau logică (v. *Memorie*).

MEMORAREA LOGICĂ — procedeul cel mai economic şi mai eficient de memorare bazat pe înţelegerea materialului de memorat, pe stabilirea conştientă a legăturilor dintre diferitele lui părţi (v. *Memorie*).

MEMORAREA MECANICĂ — v. *Memorie*.

MEMORIE — întipărirea, păstrarea şi reproducerea de către om a experienţei anterioare. Baza fiziologică a memoriei o constituie legăturile nervoase care se formează în creier. Memorarea se bazează pe fixarea acestor legături nervoase, iar reproducerea, pe actualizarea lor ulterioară; inhibiţia, stingerea legăturilor

nervoase, provoacă uitarea. Se disting 4 tipuri de memorie: *motorie* (relativă la mişcări), *plastic-intuitivă* (relativă la imaginile şi la reprezentările vizuale, auditive etc.), *verbal-logică* (relativă la idei, cuvinte) şi *emoţională* (relativă la sentimente). Toate felurile de memorie sînt determinate de activ. în strînsă interdependenţă a celor 2 sisteme de semnalizare, rolul preponderent revenind primului sistem de semnalizare, în cazul memoriei motorii şi plastic-intuitive, şi celui de-al doilea sistem de semnalizare, în cazul memoriei verbal-logice.

Fiecare om poate memora un material variat, dar în mod diferit. Oamenii care memorează mai bine obiectele, tablourile, sunetele, au tipul plastic-intuitiv de memorie; cei care memorează mai bine formulările verbale, noţiunile, au tipul verbal-abstract. La majoritatea oamenilor predomină însă tipul de memorie intermediar. În funcţie de gradul de participare a analizatorilor la procesele de memorare şi reproducere, se disting tipurile de memorie: vizual, auditiv, motor şi mixt (de ex. vizual-auditiv). Deosebirile individuale, în ceea ce priveşte memoria, depind de specificul activităţii individului (de pregătire, de profesie) şi se pot modifica o dată cu schimbarea acesteia. În procesul de înv. este necesar să se ţină seama de particularităţile individuale ale memoriei elevilor, pentru a se perfecţiona laturile ei slab dezvoltate.

Procesele memoriei sînt: întipărirea, recunoaşterea, *reproducerea* şi *uitarea*. Întipărirea şi reproducerea se realizează sub forma unor procese involuntare (neintenţionate) şi voluntare (intenţionate). Uitarea este, de obicei, un proces involuntar.

De particularităţile memoriei depind în mare măsură durata păstrării şi reuşita reproducerii faptelor memorate.

Memorarea *involuntară* se realizează în procesul activităţii individului, fără ca el să-şi fi propus în acest sens sarcini mnemice speciale. Ea ocupă un loc important în viaţa şi activ. oamenilor: omul memorează şi reproduce multe fapte în mod involuntar, fără eforturi şi intenţii speciale, cu toate că rolul principal, îndeosebi în muncă şi învăţătură, îl joacă memoria voluntară, care îi permite să memoreze ceea ce îi va trebui în viitor şi să-şi amintească (să evoce) ceea ce-i trebuie în prezent. Volumul, exactitatea şi *durabilitatea* memorării involuntare depind de scopurile şi motivele activităţii desfăşurate de individ şi de modalităţile ei de înfăptuire. Memorarea spontană este mai productivă dacă materialul memorat formează obiectul activităţii principale a individului, dacă orientarea în cuprinsul acestui material şi înţelegerea lui se fac prin procedee active, iar motivele activităţii au o importanţă vitală pentru individ, fiind legate de trebuinţele, interesele şi sentimentele lui.

Memorarea *voluntară* este o activ. mintală cu sarcini mnemice speciale. Productivitatea ei depinde de *particularităţile sarcinilor* memorării (memorare integrală, memorare a ideilor principale etc.) şi de motivele memorării (interesul manifestat pentru materialul respectiv, înţelegerea conştientă a importanţei lui, simţul datoriei, al responsabilităţii etc.). O condiţie hotărîtoare pentru productivitatea

memorării voluntare o constituie folosirea unor procedee speciale: întocmirea unui plan al materialului ce urmează a fi memorat; clasificarea şi sistematizarea lui; confruntarea materialelor memorate atît între ele cît şi cu materialul însuşit anterior; stabilirea de asociaţii cu diferite imagini intuitive, cu schema aşezării în spaţiu a materialului, reproducerea lui în timpul învăţării etc.

În condiţii egale, memorarea voluntară este mai productivă decît cea involuntară, asigurînd o însuşire mai sistematică, mai trainică şi mai conştientă a cunoştinţelor. Totuşi, în unele condiţii (de pildă, o activ. mintală insuficient de activă în direcţia înţelegerii materialului memorat), memorarea involuntară poate fi mai productivă decît cea voluntară.

Un rol important în obţinerea unei memorări durabile îl au repetiţiile. Ele trebuie să fie strîns legate de înţelegerea conştientă, de prelucrarea logică a materialului. Este indicat ca exerciţiile de repetare să fie cît mai variate şi distribuite raţional în timp, ca să preîntîmpine uitarea. Repetiţiile joacă de asemenea un rol important în extinderea şi adîncirea ulterioară a cunoştinţelor însuşite.

În toate etapele dezvoltării memoriei, memorarea poate fi logică, bazată pe înţelegerea materialului, sau mecanică, adică nesprijinindu-se pe înţelegerea materialului. De regulă, trecerea de la memorarea logică la cea mecanică se datoreşte dificultăţii de înţelegere a materialului. Memorarea mecanică nu este inevitabilă şi, cu atît mai mult, nu reprezintă o treaptă obligatorie în dezv. memoriei copiilor. La elevii de şc., ea este de obicei urmarea lipsurilor muncii instructive şi de îndrumare în educarea memoriei lor.

Folosirea de către om a experienţei sale a fost totdeauna legată de procesele *reproducerii* voluntare şi involuntare a experienţei anterioare. Reproducerea, în special cea voluntară, este selectivă. În cazul reproducerii involuntare, selectivitatea este determinată de conţinutul activităţii practice îndeplinite de individ, iar în cazul reproducerii voluntare, de conţinutul sarcinii de a reproduce. Reuşita reproducerii voluntare depinde de înţelegerea conştientă a sarcinii, de motivarea ei, de caracterul activ al procedeelor de memorare. Asemenea procedee pot fi: întocmirea unui plan al materialului ce se cere evocat, actualizarea imaginilor legate de conţinutul lui intuitiv, provocarea voită a unor asociaţii care pot evoca pe cale ocolită ceea ce este necesar etc.

Uitarea are ca bază fiziologică inhibiţia legăturilor nervoase, provocată de mai multe cauze: absenţa repetiţiilor, influenţa negativă a activităţii ulterioare [v. *Inhibiţie retroactivă* (orientată în trecut) şi *Inhibiţie proactivă* (orientată în viitor)], particularităţile materialului, volumul lui etc. Uitarea este de asemenea selectivă: ceea ce este legat de trebuinţele, interesele şi sentimentele individului, de scopurile activităţii lui se uită mai greu, iar numeroase elemente deosebit de importante nu se uită de loc. Cele mai importante mijloace de prevenire a uitării sînt: repetiţiile sistematice, aplicarea în practică a cunoştinţelor dobîndite, asocierea lor cu cunoştinţele recent însuşite.

La copii apare mai întîi memoria spontană, involuntară. Pri-

mele manifestări ale memoriei voluntare apar la vîrsta de 4—5 ani. Pentru educarea memoriei voluntare la copii este necesar ca din primii ani de viață să se facă apel din plin la trebuințele și reacțiile lor de orientare privind obiectele ce le sînt necunoscute. Trebuie să se extindă și să se adîncească nevoia copilului de a se familiariza cu diferitele obiecte și fenomene, să i se stimuleze interesul pentru oameni, pentru activ. lor, să i se îmbogățească treptat conținutul jocurilor, să i se favorizeze legăturile cu adulții. Totodată, trebuie să i se stimuleze apariția și dezv. memoriei intenționate, voluntare, cu ajutorul diferitelor sarcini și jocuri didactice.

Dezv. memoriei școlarilor are loc sub îndrumarea învățătorului. La educarea ei trebuie să se țină seama de locul și însemnătatea memoriei spontane, involuntare și a celei voluntare în activ. instructivă. Memoria involuntară, spontană ocupă un loc important în etapele inițiale de însușire a cunoștințelor. Pentru sporirea randamentului ei este necesar ca în timpul lecției, învățătorul să formuleze limpede sarcinile de cunoaștere, să le motiveze amplu, să activizeze gîndirea elevilor. Memorarea involuntară realizată în procesul înțelegerii materialului de studiu pregătește un teren favorabil pentru memorarea intenționată.

În primele cls., copiii au o memorie cu precădere plastic-intuitivă. Ei memorează mai lesne materialele pentru a căror înțelegere se pot sprijini pe perceperea intuitivă a raporturilor dintre obiecte. În cls. mari crește rolul elementelor logice ale memorării (concomitent cu dezv. continuă a memoriei plastic-intuitive). Prelucrarea logică a materialului (sistematizarea, generalizarea etc.) sporește rapiditatea și trăinicia memorării, dezvoltă priceperea elevului de a reproduce materialul nu numai textual, ci și „cu cuvinte proprii".

Pentru îndrumarea corectă a laturii logice a memoriei involuntare și a celei voluntare, învățătorul va ține seama atît de particularitățile generale cît și de particularitățile specifice ale dezvoltării acestor 2 tipuri de memorie. Baza comună a dezvoltării lor constă în formarea la elevi a unor procedee din ce în ce mai complexe de analiză și sinteză, de abstractizare și generalizare, de comparare, clasificare etc. Totuși, memoria involuntară se dezvoltă în procesul îndeplinirii activității de cunoaștere (înțelegerea lecției noi, a conținutului textului, a teoremei, a rezolvării unei probleme de aritm. sau algebră etc.), pe cînd dezv. memoriei voluntare se înfăptuiește în procesul îndeplinirii unei activități de memorare speciale. Memoria voluntară este legată de însușirea metodelor de gîndire folosite ca procedee de memorare și reproducere, iar această însușire devine posibilă numai atunci cînd metodele respective de gîndire sînt relativ formate. Astfel, de ex., mai înainte de a folosi clasificarea ca procedeu de memorare, elevii trebuie să învețe să clasifice obiectele în procesul îndeplinirii unei activități de *cunoaștere*, nu de memorare. Așadar, calea principală de dezv. a memoriei logice a elevilor constă în efectuarea prealabilă a acelor operațiuni intelectuale de cunoaștere care abia ulterior vor fi folosite ca procedee de memorare și reproducere.

În legătură cu sarcina privind dezv. memoriei logice, este important să se ia în considerare faptul că școlarii din cls. mici și mijlocii substituie adesea înțelegerii memorarea, iar cei din cls. mari, dimpotrivă, substituie memorării înțelegerea. Aceasta duce fie la o întîrziere a dezvoltării memoriei logice, fie la o însușire insuficient de trainică a cunoștințelor. De aceea, în primul caz este necesară o stimulare specială a elevilor în îndeplinirea activității de cunoaștere, în al doilea caz, în îndeplinirea activității de memorare.

Educarea memoriei trebuie să fie în mod obligatoriu legată de educarea motivelor, a interesului și dragostei pentru acumularea de cunoștințe, a sentimentului de datorie și răspundere, a deprinderilor și obișnuințelor de muncă.

Bibl.: *A.N. Leontiev*, Dezvoltarea memoriei, M., 1931; *A.A. Smirnov*, Psihologia memorării, M., 1948; *L.V. Zankov*, Memoria, M., 1949; *P.I. Zincenko*, Despre educarea memoriei voluntare și involuntare, „Sovetskaia pedagoghika", 1954, nr. 4.

MEMORIE AUDITIVĂ — tip de memorie în care analizatorul auditiv deține rolul principal în memorare și reproducere. Omul cu tipul de memorie auditivă memorează mai bine ceea ce percepe auditiv. Memoria auditivă se dezvoltă în formele de activ. care cer o percepere auditivă precisă (de ex., activitățile muzicale, fonetica ș.a.).

Tipul de memorie cel mai răspîndit în viață este tipul mixt auditiv-motor.

MEMORIE MUZICALĂ — întipărirea, păstrarea și reproducerea ulterioară a imaginilor muzical-auditive percepute anterior. Dezv. memoriei muzicale la copii este legată organic de formarea reprezentărilor muzical-auditive și are loc în procesul instrucției și al educației muzicale. În memorare, rolul principal îl are stabilirea legăturilor logice între ceea ce a fost perceput și ceea ce se percepe, între materialul nou și experiența deja acumulată. De aceea, una din condițiile de bază în educarea memoriei muzicale la copii este continuitatea și caracterul sistematic al însușirii cunoștințelor muzicale și al acumulării reprezentărilor muzicale. O mare însemnătate o are perceperea emoțională a materialului muzical, conținutul și forma transmiterii sale, atenția îndreptată spre un anumit scop și autocontrolul auditiv. Memorarea necesită exerciții sistematice. Caracterul și temeinicia memoriei muzicale pot fi apreciate după gradul de exactitate și expresivitate al reproducerii operei muzicale.

MEMORIE PLASTIC-INTUITIVĂ — tip de *memorie* care se caracterizează prin folosirea în mod special în procesul întipăririi și reproducerii a reprezentărilor senzoriale vizuale, auditive etc. Baza fiziologică a memoriei plastic-intuitive constă într-o anumită corelație între cele 2 *sisteme de semnalizare*, primul sistem de semnalizare fiind relativ foarte dezvoltat. Memoria plastic-intuitivă depinde în mare măsură de caracterul activității omului și poate fi dezvoltată prin exerciții.

MEMORIE VIZUALĂ — tip de memorie în care analizatorul vizual joacă un rol hotărîtor în păstrarea și reproducerea materialului. Memoria vizuală se dezvoltă în cadrul unor activități care necesită în primul rînd percepții vizuale. În viața de toate

zilele se întîlneşte mai des un tip mixt de memorie vizual-motrice.

MENCINSKAIA, Natalia Aleksandrovna (n. 1905) — psiholog sovietic, membru corespondent al Acad. de şt. pedag. Studiază problemele psihologice ale însuşirii aritmeticii. De asemenea este autoarea unor lucrări despre însuşirea noţiunilor în şc. Este decorată cu Medalia „K.D. Uşinski".

Opere: Studii despre psihologia învăţării aritmeticii, M., 1950; Psihologia studierii aritmeticii, M., 1955; Dezvoltarea psihicului copilului. Jurnalul unei mame, M., 1957.

MENDELEEV, Dmitri Ivanovici (1834—1907) — mare savant rus, militant progresist în domeniul înv. A predat mulţi ani în institutele de înv. superior şi considera activ. sa pedag. ca o a doua datorie faţă de patrie. Acorda o mare atenţie problemelor înv. de masă, organizării şi metodicii de pred. în şcolile medii şi superioare (v. „Însemnări despre învăţămîntul public în Rusia", „Gînduri sacre", „Despre învăţămînt, în special cel superior"). Mendeleev a fost un adversar al înv. clasicist, era pentru un înv. real, legat de viaţă, care să contribuie la dezv. raţională a forţelor creatoare ale poporului şi la înflorirea industrială a Rusiei. El credea că s-ar putea îmbunătăţi radical situaţia economică şi culturală a poporului pe calea reformelor înv. şi dezvoltării ştiinţei, fără răsturnarea pe cale revoluţionară a orînduirii existente. Mendeleev considera ca obiecte principale de studiu limbile (maternă şi străine), matem. şi şt. nat. Moştenirea pedag. a lui Mendeleev este o contribuţie preţioasă la ped. naţională.

Opere: Opere, vol XXIII (Învăţămîntul public şi învăţămîntul superior), L.-M., 1952.

MEN-ŢZÎ (Men ke) (372—289 î.e.n.) — pedagog şi filozof antic chinez, adept al lui *Confucius*. Teoria pedag. a lui Men-Ţzî porneşte de la teza că omul este bun din naştere. Sarcina educaţiei constă, după Men-Ţzî, în menţinerea şi dezv. însuşirilor înnăscute ale omului. Ca şi Confucius, Men-Ţzî considera de mare însemnătate rolul educaţiei, în special al educaţiei morale.

MENZBIR, Mihail Aleksandrovici (1855—1935) — zoolog darvinist rus, membru activ al Acad. de Şt. a U.R.S.S. În 1911, în semn de protest împotriva politicii reacţionare a ministrului *Kasso*, a părăsit Univ. din Moscova, unde era prof., reîntorcîndu-se abia în 1917. Între anii 1917 şi 1919 a fost rectorul acestei universităţi.

Lucrările de bază ale lui Menzbir sînt închinate ornitologiei şi zoogeografiei. S-a ocupat, de asemenea, de problemele metodicii ştiinţelor naturii în şc. şi este autorul celui mai bun manual de zool. pentru şc. medie dinainte de revoluţie: „Curs începător de zoologie", partea I—II (1901—1902). În manual se subliniază dependenţa structurii organismului animal şi a activităţii sale vitale de mediul înconjurător.

MEŞTERI GRĂMĂTICI — învăţători autodidacţi în Rusia, proveniţi din popor, care învăţau copiii, uneori şi pe cei vîrstnici, să citească, să scrie şi să socotească. Erau foarte răspîndiţi mai ales în sec. XIV—XVI. Şi-au primit denumirea prin analogie cu meşterii din diferite meserii. Învăţarea cititului se făcea după metoda silabisirii pe cărţi religioase (ceaslov şi psaltire). Textele din cărţi erau învăţate pe de rost de către elevi; teme

pentru acasă nu se dădeau. În procesul de înv. se foloseau pe scară largă pedepsele corporale. Meşterii grămătici au avut un rol însemnat în răspîndirea ştiinţei de carte în Rusia.

METODA BRIGĂZILOR de LABORATOR — procedeu de organizare a procesului de înv. în şc. bazat pe efectuarea în laborator de către brigăzile de elevi a unor activităţi şcolare independente, o variantă a planului dalton american. Între 1930 şi 1932 a avut o anumită răspîndire în şc. sovietică. Munca independentă în laborator a copiilor, citirea cărţilor în brigadă, alcătuirea de referate, rezolvarea de probleme ş.a. erau considerate drept principala cale de studiere în şc. Învăţătorul avea doar funcţii de control.

Adepţii metodei brigăzilor de laborator se conduceau după teza, de altfel justă, privind dezv. spiritului de independenţă la elevi, dar plecau de la înţelegerea greşită a procesului de însuşire a cunoştinţelor de către aceştia, subapreciind rolul profesorului. În practică, metoda brigăzilor de laborator a dus la lipsa de răspundere personală, la lipsa de control în procesul de înv. şi contrazicea principiul de organizare pe cls. şi pe lecţii a procesului de înv. Prin Hot. C.C. al P.C. (b) al U.R.S.S. din 25 aug. 1932 „Despre programele şcolare şi regimul în şcoala elementară şi în cea medie" au fost puse în evidenţă laturile negative ale metod. brigăzilor de laborator şi condamnată practica aplicării ei ca metodă universală în înv.

METODA CERCETĂRII DE CĂTRE ELEVI ÎN PROCESUL DE ÎNVĂŢĂMÎNT — metodă de antrenare a elevilor către observarea directă şi independentă a obiectelor şi fenomenelor realităţii, stabilindu-se apoi legătura dintre ele şi aflîndu-se legile respective. Introducerea elementelor de cercetare în procesul de înv. contribuie la educarea la elevi a spiritului activ, a iniţiativei, a dorinţei de a cunoaşte, le dezvoltă gîndirea, îi îndeamnă pe copii şi preadolescenţi să caute să „descopere" prin propriile lor forţe, satisfăcîndu-le „reflexul de cercetare" (Pavlov). Aceasta nu înseamnă însă că întreaga organizare a procesului de înv. poate fi redusă la observaţiile independente şi concluziile elevilor. Astfel, nu a fost just, în primii ani ai constituirii şcolii sovietice, p.d.v. al unor pedagogi (mai ales naturalişti) care au considerat metoda cercetării ca fiind universală în procesul de înv. şi au înlăturat toate celelalte metode, numindu-le metode ale „cunoştinţelor date de-a gata".

Didactica sovietică concepe metoda cercetării ca un prilej de dezv. maximă a potenţialului de activ. şi de muncă individuală a elevilor în procesul de înv. prin folosirea raţională a tuturor mijloacelor didactice. De ex., atunci cînd se învaţă un nou material, elementele cercetării constau în observarea de către elevi a obiectelor şi fenomenelor, acesta conducîndu-i spre noi concluzii, verificate apoi în practică. Elemente ale metodei cercetărilor efectuate de elevi au o largă aplicare în lucrările de laborator efectuate de elevi sub îndrumarea profesorului la fiz., chimie şi la unele teme de biol.

Bibl.: *N.K. Krupskaia*, Opere pedagogice, vol. III, M., 1959 (Însemnări metodice); *B.E. Raikov*, Metodica generală de predare a ştiinţelor naturii, M.-L., 1947; *I.I. Sokolov*, Metodica predării fizicii în şcoala medie, M., 1951.

Scanned with OKEN Scanner

METODA COPIERII ÎN PREDAREA DESENULUI — metodă bazată pe copierea unor tablouri gata executate, folosită în școli pînă la revoluție, la pred. desenului. Ca material pentru copiat, la începutul sec. XIX se foloseau gravuri de pe ornamente antice, sculpturi, iar începînd din deceniile 7 și 8, litografii (flori, peisaje, portrete). Metoda copierii nu dădea elevilor posibilitatea să înțeleagă în mod just bazele desenului, întrucît copierea avea un caracter mecanic. În pred. desenului, șc. sovietică pleacă de la alte principii (v. *Desenul în școală*). Copierea este admisă, dar ea nu trebuie să fie mecanică; elevilor li se cere să redea conștient desenul (de ex., să compună un desen după un ornament).

METODA CUVINTELOR ÎNTREGI (în învățarea scris-cititului) — una dintre metodele analitice de învățare a scris-cititului, după care etapa inițială a înv. o constituie memorarea de către copii, pe calea percepției vizuale, a unui număr însemnat de cuvinte întregi și a reprezentării lor grafice, fără analiza fonetică a literelor și silabelor. A apărut la începutul sec. XX în S.U.A. Experiența folosirii acestei metode în șc. sovietică a demonstrat ineficacitatea ei: copiii care n-aveau o reprezentare clară despre compoziția silabică, fonetică și literală a cuvintelor citeau și scriau pe ghicite, cu greșeli.

METODA FONETICĂ DE ÎNVĂȚARE A SCRIS-CITITULUI — metodă bazată pe studierea sunetelor vorbirii și a semnelor corespunzătoare acestora în scriere, adică a literelor. Limbajul scris este socotit ca o reflectare grafică a graiului vorbit. În Rusia, această metodă a fost foarte larg răspîndită după 1860, cînd a fost strălucit elaborată de K.D. Ușinski în operele sale: „Cuvîntul matern", 1864 și „Îndrumător pentru predarea pe baza cărții «Cuvîntul matern»", 1873—1875. K.D. Ușinski a elaborat o variantă rațională a metodei fonetice, și anume metoda analitico-sintetică lipsită atît de unilateralitatea metodelor strict analitice (V.A. Zolotov și F.D. Studitski) cît și de a celei strict sintetice (N.A. Korf).

Metoda analitico-sintetică contemp. desăvîrșită de metodiștii sovietici (S. P. Redozubov, A.I. Voskresenskaia ș. a.) se caracterizează prin delimitarea precisă a vocalelor și consoanelor, a consoanelor tari și moi, prin elaborarea foarte amănunțită a procedeelor de analiză și sinteză a sunetelor.

METODA GEOMETRICĂ DE PREDARE A DESENULUI — metodă bazată pe reprezentarea figurilor și corpurilor geometrice. S-a bucurat de cea mai mare răspîndire în instituțiile de înv. mediu din Rusia în deceniile 6—9 din sec. XIX. După această metodă, desenul se lucra prin aplicarea din memorie a regulilor perspectivei teoretice, fără a se sprijini îndeajuns pe observarea naturii. Cu toate că avea această scădere esențială, metoda geometrică a constituit un pas înainte în dezv. metodicii desenului, în comparație cu metoda copierii folosită pînă atunci. Pentru prima oară, profesorii de desen au căpătat posibilitatea de a realiza o continuitate în pred. pe baza înțelegerii sarcinilor speciale ale metodicii desenului.

Pred. desenului se împărțea în 2 părți: reprezentarea obiectelor în plan și reprezentarea

obiectelor în perspectivă. Şcoala sovietică, bazîndu-se în pred. desenului pe desenarea după natură a obiectelor din lumea înconjurătoare, a păstrat ca modele şi corpurile geometrice, dînd însă reprezentării lor o însemnătate secundară.

METODA MATERNĂ ÎN INSTRUIREA SURDOMUŢILOR — metodă de formare a limbii vorbite la baza căreia se află imitaţia. Copiii surdomuţi percep cuvintele şi expresiile şi redau pronunţia lor în mod global.

Întemeietoarea metodei materne este specialista americană în surdopedagogie Sarra Fuller, care a înfiinţat la Boston, în 1888, un institut pentru copiii surdomuţi de vîrstă preşc. Eleve ale ei, surorile Emma şi Mary Harrat, au continuat să aplice această metodă la casa specială de copii surdomuţi, fondată de ele în anul 1892 la Filadelfia. Metodei materne i se opune metoda intervenţiei active a pedagogului în învăţarea pronunţiei, prin perceperea articulării conştiente, care îmbunătăţeşte pronunţia copiilor. Această metodă este susţinută de surdopedagogia sovietică.

METODA PREDĂRII DESENULUI DUPĂ NATURĂ — metodă bazată pe reprezentarea după natură a obiectelor din realitatea înconjurătoare. Se caracterizează prin următoarele principii: *a)* obiectele se înfăţişează în condiţii reale şi sînt percepute de către cel ce desenează dintr-un anumit punct; *b)* pred. are ca scop dezv. percepţiilor analitice şi integrale ale elevilor şi formarea unor cunoştinţe şi priceperi speciale; *c)* reprezentarea corpurilor geometrice are un caracter auxiliar. Metoda desenului după natură a apărut la sfîrşitul sec. XIX. Ea a permis înlăturarea defectelor metodei geometrice în pred. desenului, a legat desenul de viaţă şi a creat condiţii pentru intensificarea *educaţiei estetice* a elevilor. Metoda predării desenului după natură se aplică în mod creator de către metodiştii şi profesorii de desen sovietici.

METODA PRELEGERII — metodă de pred. care constă în expunerea orală sistematică de către prof. a unei probleme ştiinţifice sau literare sau a unui curs şcolar. Prelegerea a început să fie pentru prima dată folosită în universităţile medievale sub forma citirii şi comentării de către prof. a unui text dintr-o carte. În sec. XVIII, prelegerea a luat caracterul de expunere orală a cursului (de obicei în lb. lat.). În Rusia, la mijlocul sec. XVIII, M.V. Lomonosov, iar mai tîrziu şi alţi învăţaţi, ţinea prelegerile în lb. rusă.

În institutele de înv. superior, metoda prelegerii este una din metodele fundamentale de pred. Sub formă de prelegeri, profesorii şi conferenţiarii expun studenţilor într-o ordine sistematică cele mai importante probleme ale disciplinei studiate, analizînd faptele şi legile fundamentale. În funcţie de curs şi de pregătirea studenţilor, prelegerile din înv. superior se ţin în mod diferit: la unii ani şi la unele discipline se expun toate problemele de bază prevăzute în programa analitică, la alte discipline şi la alţi ani se expun numai cele mai importante probleme ale ştiinţei. Pe baza prelegerii se desfăşoară o activ. variată a studenţilor în studierea disciplinei respective: munca in-

dependentă cu cartea, lucrările de laborator, exercițiile, participarea la seminarii ș.a.m.d.

În șc. medie, metoda prelegerii se aplică numai în cls. mari. Aici, prelegerea se deosebește substanțial de cea din înv. superior. Ea cuprinde un cerc de probleme mult mai restrîns, se elaborează în funcție de vîrsta și pregătirea elevilor. Materialul este expus într-o formă accesibilă și atrăgătoare. În șc., prelegerea este însoțită de întrebări pe care prof. le pune elevilor, de conversații în scopul verificării, însușirii și fixării materialului expus. Prelegerea îndrumează și munca independentă de acasă a elevilor.

În afară de prelegeri didactice există și prelegeri publice, care constituie una din formele principale de răspîndire a cunoștințelor politice și științifice.

METODA PROIECTELOR — formă de organizare a înv. bazată pe ped. pragmatistă, care constă în aceea că elevii înșiși își propun anumite teme practice (proiecte), însușindu-și în cursul îndeplinirii lor cunoștințe și deprinderi. A apărut în America încă din 1824 în practica pregătirii inginerilor. În lit. pedag., termenul de metodă a proiectelor a apărut în 1908—1910 în descrierea practicii așa-numitelor proiecte casnice, folosite în cluburile sătești ale tineretului și în școlile sătești. Apoi, metoda proiectelor a început să fie introdusă în școlile experimentale și particulare. În 1911, Biroul de educație din S.U.A. a legiferat termenul de „proiect", care a început să se încetățenească în ped. americană. În 1919 Departamentul central al școlilor din S.U.A. a scos o foaie specială: „Metoda proiectelor de învățămînt", ceea ce însemna recunoașterea de către stat a metodei proiectelor.

Apărătorii și propagandiștii zeloși ai metodei proiectelor în S.U.A. au fost: Dewey, Kilpatrick, Collings, Stevenson, Thorndike ș.a. Collings, în cartea sa: „Experimentarea planului de învățămînt prin proiecte" (1917), iar Kilpatrick și Stevenson, în cartea „Metoda proiectelor în învățămînt" (1921), au făcut demonstrarea teoretică cea mai completă a acestei metode.

Exemple de proiecte tipice în școlile americane: „Cum crește mister Moser găini atît de minunate", „Cum tunde mister Cheese caprele sale cu foarfecele electric", „Cum cultivă mister James pepeni galbeni în grădina sa" ș.a. Acest sistem de lecții are ca scop transformarea școlii în ceva asemănător vieții. De fapt, aceasta duce la educarea unor oameni de afaceri energici, care să știe „să facă dolari", să scoată maximum de profit din timpul și munca lor. Între 1929 și 1931, metoda proiectelor s-a aplicat necritic în șc. sovietică de către adepții „teoriei" dispariției școlii, cînd rolul de proiecte l-a jucat și așa-zisa muncă social-utilă, înțeleasă unilateral. Temele căpătau denumiri legate de viața societății sovietice: „Să sprijinim lichidarea analfabetismului", „să sprijinim lichidarea deficiențelor în fabrică", „să ajutăm la demascarea chiulangiilor" ș.a. Dar introducerea noilor teme și denumiri nu a înlăturat urmările negative ale aplicării acestei metode în practica înv. Acolo unde era folosită, planurile și programele de înv. erau desființate, rolul profesorului devenea neînsemnat, înarmarea elevilor cu cunoașterea bazelor științelor era înlocuită cu acumularea de

informaţii neorganizate şi superficiale, într-un cuvînt, şc. înceta de a mai fi şc. Încercările de a accepta metoda proiectelor ca bază a înv. duceau la distrugerea şcolii. Sprijinindu-se pe hotărîrile C.C. ale P.C. (b) din 5 sept. 1931 şi 25 aug. 1932, şc. sovietică a înlăturat în mod hotărît metoda proiectelor şi a asigurat o organizare a înv. care dă elevilor cunoştinţe sistematice şi temeinice.

METODA SILABISIRII ÎN PREDAREA SCRIS-CITITULUI — una din metodele sintetice de pred. a scris-cititului larg răspîndită în Rusia pînă la mijlocul sec. XIX. Învăţarea cititului după această metodă avea 3 trepte: 1) învăţarea literelor şi a reprezentării lor grafice, întîi după alfabet, apoi separat; 2) învăţarea silabelor compuse din 2, 3 şi 4 litere, prin pronunţarea de mai multe ori a fiecărei litere din silabă, apoi pronunţarea silabei întregi de către învăţător şi în sfîrşit pronunţarea ei de către elevi; 3) citirea cuvintelor întîi „pe silabe" (cu pronunţarea fiecărei litere şi fiecărei silabe a cuvîntului citit), apoi „în întregime", fără a numi literele şi silabele. Ignorarea analizei fonetice a cuvintelor în pred. după metoda silabisirii obliga pe elevi să ajungă singuri la înţelegerea semnificaţiei fonetice a literelor. Ei nu înţelegeau pentru ce, de ex., literele *l* şi *a* împreună, trebuiau citite la şi nu *liudiaz* (denumirea slavonă a literelor), sau *ela* (dacă literele erau denumite prescurtat). Învăţarea mecanică a literelor şi a silabelor fără sens compuse din aceste litere prezenta foarte mari greutăţi pentru elevi şi dura mult (2—3 ani). În a doua jumătate a sec. XIX, în metodica predării limbii materne s-a produs o trecere treptată la metoda fonetică.

METODE DE ÎNVĂŢĂMÎNT — mijloace de transmitere de la prof. la elevi a cunoştinţelor, priceperilor şi deprinderilor, urmărindu-se dezv. capacităţii de cunoaştere a elevilor, formarea concepţiei lor despre lume şi viaţă şi pregătirea generaţiilor tinere pentru viaţa socială. Metodele de înv. se schimbă şi se dezvoltă istoriceşte o dată cu conţinutul şi organizarea muncii instructiv-educative; în şc. evului mediu, care educa în spiritul supunerii oarbe faţă de biserică, elevii învăţau mecanic materialul expus oral de prof., sau citit din cărţi. În legătură cu creşterea forţelor de prod. şi cu apariţia producţiei mecanizate în etapele ulterioare de dezv. a societăţii, pedagogii progresişti ai sec. XVII—XIX au promovat metoda intuiţiei, a excursiilor, a lucrărilor de laborator şi chiar a efectuării de către elevi a unor lucrări de cercetare. În şc. elem. a căpătat o largă răspîndire lucrul manual (metoda instruirii prin muncă). Cu toate acestea, interesele politice ale claselor dominante frînau, în ţările capitaliste, aplicarea metodelor care stimulează activ. instructivă şi de cunoaştere a elevilor.

După victoria Revoluţiei din Octombrie, în Uniunea Sovietică a fost aspru criticat înv. verbal-dogmatic, care domina în şc. înainte de revoluţie. În deceniul 3 unii pedagogi sovietici au opus acestui mod de pred. aşa-numitele metode active: ilustrativă, prin muncă, de cercetare, metoda proiectelor. Se urmărea ca una sau alta din aceste metode să devină general valabilă. La începutul anului 1931, Comisaria-

tul Poporului pentru Înv. al R.S.F.S.R. şi comisariatele similare din republicile unionale au recomandat şcolilor să introducă în înv. metoda proiectelor. În Hot. C.C. al P.C.U.S. din 25 aug. 1932, „Despre programele şcolare şi regimul în şcoala elementară şi în cea medie", se arăta că nici o metodă nu poate fi considerată general valabilă. Printre metodele principale de înv., în hotărîre erau indicate: expunerea orală a materialului de către prof., munca cu manualul şi cartea, elaborarea de lucrări, compuneri în mod independent, lecţiile în cabinete şi laboratoare, în ateliere şcolare. Legea despre reorganizarea şcolii pe baza îmbinării instrucţiei cu munca productivă a trasat sarcina activizării predării, a intensificării activităţii independente a elevilor, a aplicării unor variate metode de înv. O deosebită însemnătate capătă vizitele în întreprinderile industriale şi mai ales lucrările practice pe terenurile şcolare experimentale, în ateliere, în întreprinderile industriale şi agricole.

În ped. burgheză, noţiunea de metodă de înv. este legată uneori în mod exclusiv de activ. fie a profesorului, fie a elevilor. Ped. sovietică porneşte de la teza că înv. este un proces bilateral, care rezolvă probleme şi instructive şi educative. De aceea, metodele de înv. sînt înţelese ca procedee de activ. în comun a profesorilor şi elevilor, în cadrul căreia elevii îşi însuşesc cunoştinţe, priceperi şi deprinderi şi în procesul căreia se formează concepţia lor despre lume, se dezvoltă intelectul şi aptitudinile lor şi se realizează pregătirea necesară pentru viaţă.

Metodele de înv. cuprind mai multe feluri de procedee, care sînt părţi componente ale acestora. În acelaşi timp, aceleaşi procedee sînt incluse în conţinutul diferitelor metode, de ex., procedeul comparaţiei, luarea de notiţe etc.

În ped., prin metode de înv. unii înţeleg căile de instruire care ar caracteriza, de asemenea, selecţia şi ordonarea materialului de studiu, organizarea lecţiilor (metoda brigăzilor de laborator). Ped. sovietică a renunţat la această interpretare mult prea largă. Metodele aplicate în procesul de pred. în şc. se deosebesc, în primul rînd, după sursele de la care elevii primesc cunoştinţe. Sursele fundamentale sînt: cuvîntul (oral şi scris), obiectele din natură sau imaginile lor (fotografice, artistice, simbolice), activ. practică a elevilor (laborator, lucrări practice), munca în ind. şi agric.

Unii pedagogi împart metodele de înv. după felul activităţii logice (comparaţia, analiza, sinteza, inducţia, deducţia) şi după gradul de independenţă al elevilor (metoda cercetării efectuată de elevi). Majoritatea pedagogilor sovietici au renunţat la delimitarea metodelor pe baza principiilor arătate, considerînd activ. profesorului şi activ. elevilor drept momente esenţiale ale fiecărei metode, momente a căror corelaţie se modifică pe măsura dezvoltării intelectuale a elevilor.

În pred. unor obiecte de înv. sînt aplicate procedee generale ale metodelor de înv., aşa de ex., în şt. nat., lucrările de laborator sînt disecţia animalelor, alcătuirea colecţiilor. În metodicile speciale sînt elaborate de asemenea procedee adecvate de studiere a obiectului respectiv, de ex., analiza gramaticală a textului, analiza

literară a operei, demontarea și montarea mecanismelor.

În șc. burgheză, procesul de înv. este organizat, în unele cazuri, în special pe baza expunerii profesorului, în alte cazuri, pe baza activității independente a elevilor. În șc. sovietică, expunerea profesorului și activ. independentă a elevilor sînt împletite în mod necesar, ceea ce asigură înarmarea elevilor cu cunoștințe de specialitate și creează condiții pentru perceperea și aplicarea creatoare a cunoștințelor în practică.

În procesul de înv., elevii trebuie să-și sistematizeze singuri materialul de studiu, să distingă principalul de secundar, să clasifice, să întocmească planul. Independența gîndirii se manifestă în diferitele operații logice pe care le execută elevii. Dintre acestea fac parte, în primul rînd, sistematizarea materialului (sesizarea principalului și secundarului, întocmirea planului, clasificarea), comparația, generalizarea (definirea noțiunilor, demonstrarea, raționamente necomplete), aplicarea cunoștințelor (confirmarea tezelor generale prin fapte noi, explicarea fenomenelor noi pe baza celor studiate, rezolvarea problemelor practice). În timpul executării acestor lucrări se desfășoară diferite operații de gîndire. *Analiza și sinteza, inducția și deducția* se împletesc în acest caz, iar în funcție de conținutul materialului de studiu și de nivelul predării se schimbă și ordinea folosirii lor. O însemnătate deosebit de mare în dezv. spiritului de independență al elevilor are organizarea de observații, de experiențe, îndeplinirea unor sarcini practice.

Alegerea metodei de înv. este determinată de scopul lecției, de conținutul materialului de studiu. Așa, de ex., în expunerea noului material sînt îndeosebi folosite metode, ca: expunerea orală, conversația, demonstrația, în formarea priceperilor și deprinderilor practice — lucrările grafice și practice. Numai prin aplicarea unor metode de înv. variate poate fi asigurată însușirea conștientă și trainică a cunoștințelor, priceperilor și deprinderilor, pregătirea elevilor pentru viață.

Bibl.: *S. Parker*, Metode generale de învățămînt în școlile elementare, M., 1930; *V.H. Kilpatrick*, Bazele metodei, M.-L., 1928; *I.G. Artuhov*, Metode generale în activitatea de predare, M., 1929; *P.A. Zaicenko*, Metode de învățămînt în școala politehnică sovietică, Tomsk, 1956; *D.O. Lordkipanidze*, Principiile, organizarea și metodele de învățămînt, M., 1957; *M.A. Danilov* și *B.E. Esipov*, Didactica, M., 1957; *E. I. Golant*, Metode de învățămînt în școala sovietică, M., 1957.

METODICA PREDĂRII UNUI OBIECT DE ÎNVĂȚĂMÎNT — ramură a științei pedag. care reprezintă o teorie specială a predării sau o didactică specială. Sarcinile ei sînt: 1) pe baza studierii procesului de pred. a unui anumit obiect să descopere anumite legături logice în cadrul lui și 2) pe baza legităților descoperite să se stabilească cerințe normative pentru activ. de pred. a profesorilor și pentru activ. de învățare a elevilor. În conținutul metodicii ca didactică specială intră: 1) stabilirea rolului instructiv și ideologic-educativ al obiectului de înv. dat și locul său în sistemul de înv.; 2) determinarea sarcinilor studierii obiectului respectiv și a conținutului său; 3) elaborarea metodelor corespunzătoare sarcinilor și conținutului înv., a mijloacelor metodice și a formelor organizatorice, ținînd seama de munca profesorului (pred.) și de munca elevilor (învățarea). În legătură cu aceasta, cercetările în domeniul metodicii obiectelor de înv. sînt orientate spre lămu-

rirea caracterului dependent al activității de cunoaștere a elevului de activ. profesorului și rezultatele acestei activități.

Cea mai mare importanță pentru constituirea metodicii ca știință o are legătura cu didactica și cu știința care formează conținutul obiectului de înv. respectiv. Fiind o teorie generală a instrucției, didactica este totodată și baza teoretică a metodicii, care este o teorie particulară a instrucției. Ea servește ca bază pentru fiecare metodică atît prin metodologia ei cît și prin tezele ei teoretice generale. Ceea ce este important pentru metodica predării științei care constituie conținutul obiectului de înv. cu același nume este faptul că știința dă conținutul concret al obiectului de înv. respectiv, și prin aceasta determină conținutul specific al metodicii respective, imprimîndu-i trăsături deosebite, caracteristice (metodica predării matematicii se deosebește de metodica predării istoriei, metodica predării istoriei se deosebește de metodica predării biologiei ș.a.m.d.).

Termenul de metodica predării se folosește și în sens mai restrîns ca știința despre metodele de înv. Această știință poate fi generală, dacă se referă la metodele de studiu folosite la toate obiectele de înv., sau specială, dacă se referă numai la metodele care se aplică la pred. unui anumit obiect de înv.

METODIST — specialist în domeniul metodicii predării unui obiect de înv. oarecare. Metodist se mai numește și lucrătorul dintr-o instituție de metodică. Sarcinile lui sînt: studierea predării unui anumit obiect de înv., selectarea, generalizarea și difuzarea experienței celor mai buni profesori și a celor mai bune școli, organizarea muncii metodice cu profesorii, acordarea de ajutor metodic profesorilor în munca instructiv-educativă. Tot metodiști se numesc și profesorii cursului sistematic de metodică a diferitelor obiecte de înv. și conducătorii practicii pedag. a studenților.

În școlile medii fără frecvență, metodistul conduce centrele de consultații.

MEUMANN, Ernst (1862—1915) — pedagog german, unul dintre întemeietorii *pedagogiei experimentale*. El vedea esența acestei pedagogii în extragerea de informații și date din diferite științe referitoare la copil și selecționarea lor din p.d.v. subiectiv.

Meumann era împotriva observării în masă a copiilor, admitea numai cercetarea lor individuală în mediul artificial al laboratorului psihologic și era împotriva încercărilor de a folosi experimentul școlar în mediul obișnuit al lecției.

Astfel, Meumann introducea studierea copilului ruptă de educ., ca și pedologii. Obiectul de studiu la Meumann erau funcțiile psihice ale copiilor luate izolat (atenția, memoria). El era împotriva școlii unice și a drepturilor egale la învățătură pentru toți copiii.

O importanță pozitivă au avut-o cercetările lui Meumann în domeniul dezvoltării memoriei și reprezentărilor estetice la copii.

Opere: Lecții de pedagogie experimentală, vol. I—III, M., 1914—1917; Studiu de pedagogie experimentală, M., 1922; Economia și tehnica memoriei, M., 1913.

MEXIC — stat în sudul Americii de Nord, republică federală. Suprafața — 1 969 000 km², populația — 32 348 000 locuitori (1958).

SCHEMA INSTITUŢIILOR ŞCOLARE DIN MEXIC

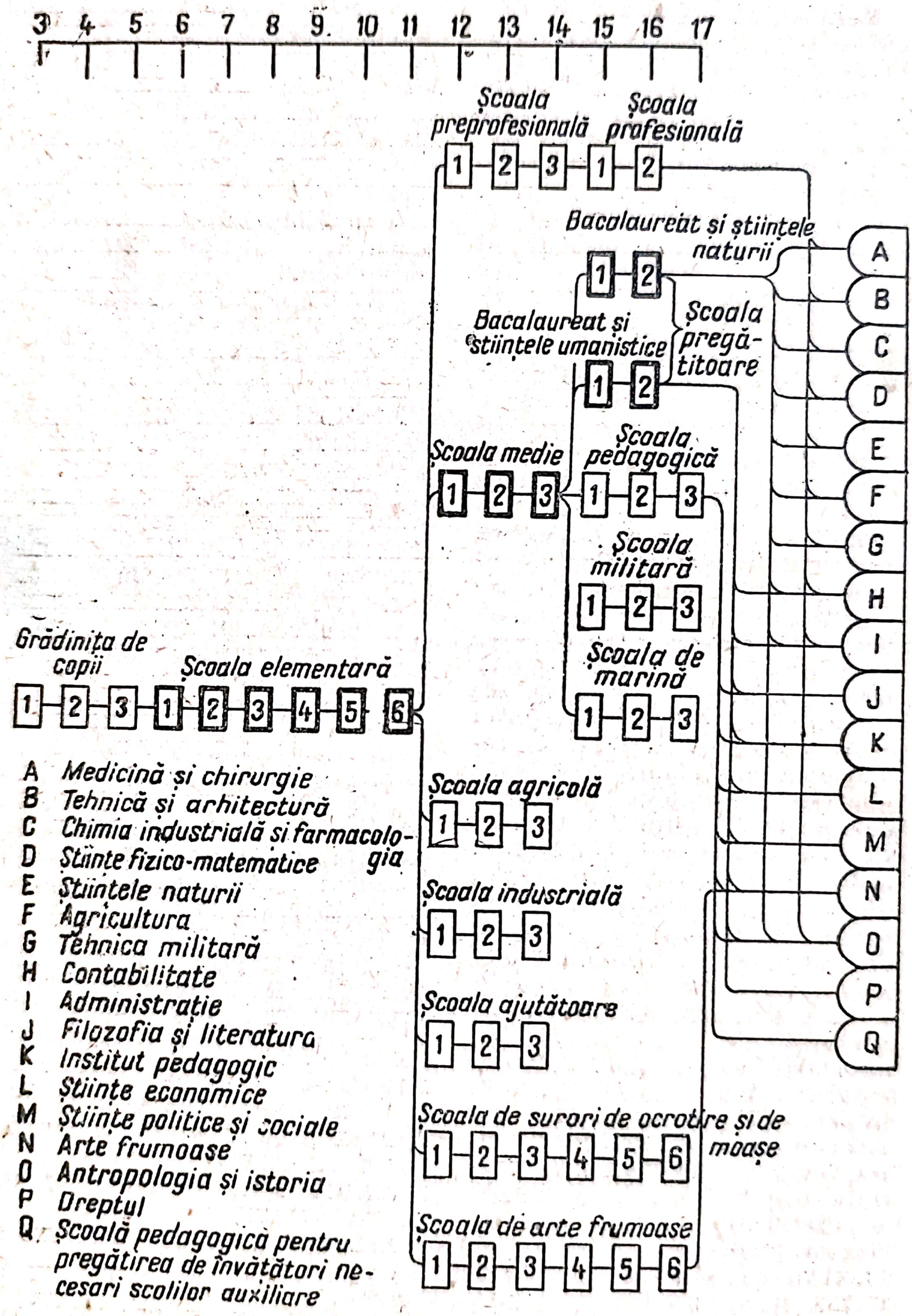

Scanned with OKEN Scanner

Mexicul este o ţară agrară, cu o ind. minieră dezvoltată, dependentă de capitalul străin (american în primul rînd). Situaţia economică grea a maselor populare s-a reflectat în dezv. înv. După datele U.N.E.S.C.O., aproape 40% din populaţie este analfabetă. Alături de şcolile de stat există şi şcoli particulare. Biserica catolică exercită o influenţă puternică asupra şcolilor. Deşi în ţară s-a legiferat înv. obligatoriu al copiilor de 6 la 12 şi chiar 14 ani, în 1954, cele 27 319 şcoli elem. cuprindeau numai 3 340 468 elevi, adică sub 50% dintre copiii de vîrsta arătată. Şc. elem. este de 6 ani. La sate sînt şcoli de 2 şi 3 ani.

Mulţi copii rămîn numai cu aceste studii. Şc. medie este de 5 ani, pentru elevii de 12—17 ani şi are 2 cicluri (3+2). În ciclul II, care pregăteşte elevii pentru intrarea în univ., sînt 2 secţii: umanistică şi ştiinţifică. În 1956 erau 570 şcoli medii, cu 94 361 elevi. În Mexic există şi şcoli profes. inferioare: şcoli agricole şi şcoli industriale terminus de 3 ani, precum şi şcoli profes. (tehnologice), care permit intrarea în şcolile profes. medii. Mai există şi alte cîteva tipuri de instituţii de înv. profes. Învăţătorii pentru şc. elem. se pregătesc în cele 117 şcoli pedag. (în 1954, 24 025 elevi), în care sînt admişi absolvenţii primului ciclu al şcolii medii. De asemenea, există şcoli militare şi navale. Mexicul are 14 instituţii de înv. superior, între care Univ. autonomă naţională mexicană din oraşul Mexico (înfiinţată în 1551), Univ. din Guadalahar (înfiinţată în 1792), Univ. Muncitorească din Mexico (înfiinţată în 1936). În 1953, în aceste instituţii învăţau 27 232 stud., dintre care numai 4 730 femei.

MEZIER, Avgusta Vladimirovna (1869—1935) — bibliograf şi istoric literar rus de seamă, colaborator permanent la rev. „Russkaia şkola", traducătoare de cărţi la editurile F.F. Pavlenkov, O.N. Popova, I.D. Sîtin. Prima lucrare a Avgustei Mezier a fost un indice bibliografic de bot. în cartea lui S.A. Poreţki „Printre flori" (1899).

Opere: Literatura rusă din sec. XI pînă în sec. XIX inclusiv, partea I şi II, S.Pb., 1899—1902; „Îndrumător lexicografic de bibliologie", partea I—III, M.-L., 1931—1934.

MICHAILESCU, Ştefan (1846—99) — pedagog romîn şi remarcabil om de cultură. Unul dintre organizatorii „Societăţii pentru cultura poporului romîn" şi ai „Societăţii de fizică şi ştiinţe naturale". A criticat vehement politica guvernanţilor în domeniul înv. public, a luptat pentru crearea unei şcoli democratice, care să dea o instrucţiune ştiinţifică legată de viaţă. Michailescu considera că la baza educaţiei tinerei generaţii trebuie să stea studiul ştiinţelor, în special al ştiinţelor naturale. Michailescu considera drept bază a dezvoltării ştiinţelor concepţia materialistă despre lume şi metoda experimentală.

MICROCEFALIE (grec. μικρός — mic şi κεφαλή — cap) — dimensiune craniană anormală redusă în comparaţie cu celelalte părţi ale corpului. Greutatea creierului în cazuri de microcefalie este mult mai mică decît cea normală. Cauza obişnuită a microcefaliei este leziunea creierului în faza uterină. Microcefalii se caracterizează prin diferite stadii de imbecilitate.

MICROCLIMATUL ÎNCĂPERII — menţinerea temperaturii, umidităţii, mişcării aerului şi a radiaţiilor termice în interiorul

unei încăperi la nivelul necesar asigurării unei temperaturi normale a organismului. Se realizează prin aerisire, ventilaţie naturală sau artificială, precum şi printr-o încălzire raţională. În scopul *călirii organismului copilului* trebuie să se evite temperaturi prea ridicate, precum şi lipsa de ventilaţie.

Temperatura optimă a aerului în încăperile destinate copiilor de vîrstă antepreşcolară (cu îmbrăcăminte obişnuită de cameră) este de 20—22°, pentru copiii de vîrstă preşc., 18—20°, pentru şcolari, 16—18°, cu o umiditate relativă de 50—60% şi o viteză de mişcare a aerului de aprox. 0,1 m/sec. Aerisirea raţională ajută la îmbunătăţirea calităţilor fizice şi chimice ale aerului. În perioadele mai reci ale anului, încălzirea cu panouri radiante asigură circulaţia aerului proaspăt dinafară în încăpere.

MICROFTALM (grec. μιχρός — mic şi ὀφθαλμός — ochi) — dezvoltare incompletă din naştere a globului ocular, cu formaţie normală, dar cu dimensiuni reduse. În cazuri mai grave de microftalm, globul ocular este redus la forma embrionară. Microftalmul este însoţit adesea şi de alte defecte de dezv., de ex., de lipsa parţială sau totală a vederii.

Copiii suferinzi de microftalm învaţă în *şcoli pentru copii slabvăzători* sau în *şcolile pentru nevăzători*.

MICRORAION ŞCOLAR — teritoriu cu un anumit număr de locuitori repartizat unei şcoli elem. sau medii în scopul cuprinderii copiilor din teritoriul respectiv în înv. elem. Scopul raionării este de a asigura şcolarizarea elevilor, ţinîndu-se seama de domiciliul lor, fără a-i desprinde de familie. Fiecare şc. care realizează pe teritoriul microraionului respectiv înv. elem. verifică recensămîntul copiilor de vîrstă şcolară, sprijină sovietele locale în munca de întocmire a listelor nominale de copii care urmează a fi şcolarizaţi, organizează primirea în şc. a copiilor care au atins vîrsta şcolară, urmăreşte respectarea de către populaţie a legii referitoare la înv. general şi obligatoriu.

MIHAILOVICI (Teodosici), Draghişa (1879—1941) — pedagog şi om politic sîrb, propagandist şi popularizator al ideilor socialismului, unul dintre fondatorii „Clubului profesorilor socialişti (comunişti)". Din anul 1900, pînă la cel de-al doilea război mondial, a influenţat în mare măsură organizaţiile socialiste ale profesorilor din Serbia, iar apoi din Iugoslavia. În lucrările sale a demascat caracterul antipopular al politicii burgheze în domeniul educaţiei şi al şcolii. Un număr însemnat de lucrări le-a consacrat apărării şi popularizării ideilor pedagogiei sovietice. Era membru al partidului comunist şi a fost împuşcat de cotropitorii fascişti în anul 1941 la Kraguevaţ.

MIJUEV, Pavel Grigorievici (1861 — aprox. 1932) — pedagog rus, autor al unor cărţi despre înv. public în străinătate, colaborator activ la Muzeul pedag. al şcolilor militare, autorul „Antologiei în lb. franceză pentru şcolile medii" (1894).

MIKELSON, Robert Martinovici (n. 1889) — pedagog sovietic leton, membru corespondent al Acad. de şt. pedag. Între anii 1920 şi 1940 a lucrat la comuna şcolară „Lepeşinski". Autor al lucrărilor: „Munca individuală a elevilor în procesul de învăţămînt" (1940); „Însemnătatea educativă a învăţămîntului poli-

Scanned with OKEN Scanner

tehnic“ (1955) „Învăţămîntul public în Letonia sovietică“.

MIKKELSEN, Axel (1849—1929) — pedagog danez care a lucrat în domeniul educaţiei prin muncă în şc. de cultură generală. A adus o contribuţie însemnată la răspîndirea concepţiei despre „slöjd“ ca obiect de înv. important în cultura generală. A elaborat un sistem original de slöjd danez (v. *Sistemul danez de lucru manual*) şi a condus opoziţia faţă de „Asociaţia daneză de industrie casnică“, care concepea instr. prin muncă în şc. numai în funcţie de problema dezvoltării aşa-numitei industrii casnice.

Opere: Dansk slöjd, København, 1919.

MILL, John Stuart (1806—1873) — cunoscut economist, logician şi filozof burghez din Anglia. A fost rectorul Universităţii „Sfîntul Andrei“ din Scoţia. Militînd teoretic pentru îmbinarea înv. clasic cu cel real, a propus practic un plan de înv. prin care se rezerva mult timp studiului limbilor vechi, acordîndu-se o atenţie limitată matematicii şi ştiinţelor naturii, iar limbile şi lit. modernă erau excluse ca obiecte de înv., fiind lăsate pe seama studiului individual.

Opere: Discurs despre învăţămîntul universitar, în cartea: Educaţia modernă, scopurile şi cerinţele sale adevărate, S.Pb., 1867.

MILTON, John (1608—1674) — mare poet şi publicist englez, participant la revoluţia burgheză din sec. XVII. Un timp a instruit copii de aristocraţi într-o şc. fondată de el. Cerea studierea lucrurilor, nu a cuvintelor, dar considera că lucrurile se cunosc mai ales din studiul operelor gînditorilor antici în original şi de aceea, acorda o atenţie deosebită limbii latine. A scris prima gram. lat. în lb. engl. Planul de înv. al şcolii sale includea matem., ist., geogr., fortificaţiile, studiul limbilor şi multe alte obiecte de înv., care trebuiau însuşite din lucrări în limbile lat. şi grec. Paralel cu educ. enciclopedică, considera necesar să se asigure elevilor o dezv. fiz. multilaterală şi să li se facă educ. morală. Neajunsul principal al ideilor pedag. expuse de Milton în tratatul „Of Education“ (1644), este supraaprecierea rolului cărţilor şi subordonarea educaţiei faţă de morala religioasă puritană.

MIMICA — mişcări ale muşchilor feţei prin care se exprimă intenţionat sau neintenţionat sentimentele (rîs, zîmbet, încruntarea sprîncenelor etc.). Mimica este unul din mijloacele de comunicare între oameni, o formă de exprimare a stărilor lor emoţionale.

MINISTERUL ÎNVĂŢĂMÎNTULUI — organ de stat de conducere şi coordonare a înv. public. În U.R.S.S. există ministere ale înv. în republicile unionale şi autonome, care conduc instituţiile de înv. preşc., şcolile, casele de copii, instituţiile de înv. pedag. mediu şi superior (cu excepţia universităţilor). Existenţa ministerelor republicane ale înv. permite să se ţină seama mai bine, mai complet şi multilateral de particularităţile, moravurile, obiceiurile, specificul de viaţă cotidiană, tradiţiile şi psihologia poporului respectiv, iar pe baza acestora să se dezvolte cu mai mult succes cultura — naţională în formă şi socialistă în conţinut.

După victoria Revoluţiei din Octombrie, cf. Hotărîrii celui de-al doilea Congres Unional al Sovietelor, s-a creat Comisariatul Poporului pentru Înv. al R.S.F.S.R. (Narkompros). Primul comisar al poporului pentru înv.

a fost A.V. Lunacearski. Pînă la sfîrşitul anului 1921, în subordinea Comisariatului Poporului pentru Înv. intrau şcolile de cultură generală, instituţiile preşc., casele de copii, instituţiile de înv. superior, instituţiile cultural-educative, artistice şi ştiinţifice, editurile, înv. tehnic şi profes. etc. Pe măsura dezvoltării înv. public şi a culturii, îndrumarea construcţiei culturale socialiste a devenit mai complexă, şi de aceea conducerea diferitelor sectoare de cultură a fost preluată de comisariatele şi departamentele corespunzătoare. În conformitate cu legea din 15 mart. 1946, comisariatele poporului pentru înv. au fost transformate în ministere. Acestea organizează aplicarea legii referitoare la înv. general şi obligatoriu al copiilor, pregătesc şi repartizează cadrele didactice, hotărăsc asupra încadrării cadrelor de conducere, studiază situaţia şi rezultatele activităţii instructiv-educative, inspectează instituţiile de înv. şi organizează ajutorul metodic al profesorilor, introduc experienţa pedag. înaintată. Ministerele înv. elaborează planurile şi programele de înv., instrucţiuni şi alte acte normative, cu ajutorul cărora îndrumează munca instructiv-educativă şi organizatorică a instituţiilor de înv., aprobă manualele şi materialul didactic etc. Ministrul poartă personal răspunderea, în faţa guvernului republicii, pentru situaţia înv. din republică. Sub preşedinţia sa se creează un colegiu consultativ — colegiul ministerial, a cărui compoziţie nominală trebuie aprobată de către consiliul de miniştri al republicii unionale respective. Conducerea organelor şi instituţiilor locale de înv. este realizată de către min. prin direcţiile şi secţiile sale. Astfel, Min. Înv. al R.S.F.S.R. are în structura sa: Direcţia superioară şcoli, cu secţiile didactică-metodică, înv. pentru adulţi, şcolile cu altă limbă de pred. decît cea rusă etc.; Direcţia superioară a instituţiilor pedag. superioare şi medii; direcţiile: învăţămîntul preşc., cadrele didactice şi de conducere, finanţele, planificarea ş.a. Sistemul Ministerului Înv. include şi Direcţia superioară a industriei materialelor didactice, Direcţia superioară a aprovizionării, *Editura didactică şi pedagogică*, *Editura de stat de literatură pentru copii*, Consiliul didactico-metodic şi Consiliul tehnico-artistic pentru jucării. În subordinea Ministerului Înv. al R.S.F.S.R. se află Institutul central pentru ridicarea calificării cadrelor de conducere din înv. public, cabinetele metodice centrale pentru educ. preşc. şi casele de copii, staţiunile centrale ale tinerilor tehnicieni, ale tinerilor naturalişti şi alte instituţii. (În linii generale, ministerele înv. din celelalte republici unionale au funcţii şi structură asemănătoare).

MIROPOLSKI, Serghei Irineevici (1842—1907) — pedagog rus, autor al unor lucrări despre şc. elem. În deceniul 7 al sec. XIX făcea parte dintre „liberalii zgomotoşi" şi a participat la organizarea unor şcoli duminicale în oraşul Harkov. În anii reacţiunii a trecut în tabăra clericală, a considerat şcolile parohiale bisericeşti ca cele mai corespunzătoare pentru popor, a funcţionat pe lîngă Sinod în calitate de revizor al consiliului ştiinţific şi ca ajutor al şefului cancelariei sinodale.

MIŞCAREA DE ELEVI în Rusia prerevoluţionară — diverse forme de participare a elevilor de liceu şi de la alte şcoli medii la viaţa socială şi la lupta politică.

A apărut în a doua jumătate a sec. XIX, mai întîi sub formă de cercuri culturale. La începutul sec. XX se accentuează diferenţierea în mediul elevilor. O parte dintre elevi, căzînd sub influenţa partidelor burgheze liberale, rămîn pe poziţiile revendicărilor academice („autonomia şcolii", unele libertăţi burgheze); o altă parte se alătură social-democraţilor şi, sub influenţa ideologică a „Iskrei", pornesc pe drumul luptei politice. Potrivit indicaţiilor lui V.I. Lenin, organizaţiile de partid locale acordă elevilor revoluţionari un ajutor practic.

În perioada revoluţiei din 1905—1907, rezistenţa elevilor împotriva regimului reacţionar din şc. se întăreşte în ciuda represiunilor sălbatice. Potrivit datelor secrete ale departamentului poliţiei şi ale Ministerului Instrucţiunii Publice, în 1905/06 existau 42 organizaţii de elevi de şc. medie, dintre care 6 organizaţii social-democrate (în realitate erau mai multe). În perioada reacţiunii, majoritatea organizaţiilor revoluţionare ale elevilor au fost lichidate. În timpul primului război mondial, datorită creşterii mişcării muncitoreşti, în centrele mari ale Rusiei au apărut din nou cercuri revoluţionare de elevi; o parte dintre ele aveau legătură cu bolşevicii şi se găseau sub influenţa lor.

MIŞCAREA ILUMINISTĂ NEOBULGARĂ — mişcare iluministă în Bulgaria în deceniile 3 şi 4 ale sec. XIX. A apărut ca rezultat al dezvoltării relaţiilor capitaliste în ţară şi era îndreptată împotriva răspîndirii limbii greceşti şi înv. în lb. grec. Participanţii la această mişcare luptau pentru deschiderea de şcoli bulgare, în scopul ridicării poporului la lupta împotriva jugului turcesc şi urmăreau să înlocuiască şcolile bisericeşti cu şcoli publice în care înv. să fie laic. În fruntea mişcării erau Beron, Aprilov ş.a.

MIŞCAREA REFORMEI ŞI ŞCOALA (lat. *reformatio*-transformare, îndreptare) — largă mişcare social-politică cu caracter antifeudal în Europa centrală şi de nord, legată de umanism, care a luat forma unei lupte împotriva bisericii catolice. Reforma a început în sec. XIV, a atins dezv. maximă în sec. XVI şi a avut o mare influenţă asupra dezvoltării înv. în Europa. La început, militanţii ei au luat atitudine împotriva înv., întrucît toate şcolile se găseau sub controlul bisericii catolice. Secularizarea averilor bisericeşti a atras după sine închiderea multor instituţii de înv. întreţinute de biserici şi mănăstiri. În curînd însă, necesitatea unei lupte ideologice împotriva catolicismului a făcut pe conducătorii Reformei să-şi revizuiască atitudinea faţă de înv. Martin Luther (1483—1546), care se găsea în fruntea Reformei din Germania, adresîndu-se în anul 1524 tuturor burgmaiştrilor germani, făcea apel să se deschidă pretutindeni şcoli creştine care să fie frecventate de toţi copiii. Luther considera şc. în primul rînd ca un mijloc de răspîndire a ideilor protestante. Totodată, el preciza că şi soc. civilă are nevoie de oameni instruiţi. El era de părere că s-ar putea ca frecventarea şcolii să devină obligatorie.

Din necesitatea de a se explica maselor largi principiile de bază ale credinţei protestante, în epoca Reformei, biblia se traduce în lb. maternă, începînd astfel să pătrundă şi în şcoli. Dezv. crescîndă a comerţului, a meşteşugurilor şi în legătură cu aceasta, cerinţele crescînde în domeniul

înv. fac ca Luther să recomande să se predea în școli matem., ist., elemente de șt. nat. Pe treptele superioare de înv. se păstra ca obiecte de bază lb. lat., completată de lb. grec., întrucît în aceste limbi erau scrise toate cărțile religioase creștine. Se acorda atenție educației fizice a copiilor și se mai îmblînzește disciplina aspră medievală. Reforma a avut un rol pozitiv în dezv. înv. în Europa, deoarece a promovat și, în parte, a realizat dezideratul în legătură cu înv. elem. obligatoriu pentru toți copiii, a creat premise pentru organizarea școlilor în lb. maternă și a schimbat p.d.v. asupra educației fizice și a disciplinei.

MIȘCAREA STUDENȚEASCĂ ÎN RUSIA — manifestările studenților pentru revendicări academice și politice, lupta lor pentru libertăți academice și autonomie universitară, precum și împotriva acțiunilor reacționare ale guvernului, și, în genere, împotriva țarismului.

Mișcările studențești datează din deceniul 4 al sec. XIX, cînd s-au creat la Univ. din Moscova cercul condus de N.V. Stankevici și cercul condus de A.I. Herțen, N.P. Ogariov (primul se ocupa în special de problemele filozofiei și esteticii, al doilea, de problemele sociale și politice). În deceniile 6 și 7, mișcarea studențească se dezvoltă tot mai mult, crește greutatea specifică a democraților raznocinți în mișcarea de eliberare. În *Institutul pedagogic principal*, N.A. Dobroliubov era în fruntea grupului de stud. care nu numai că luptau împotriva abuzurilor din inst., dar desfășurau o intensă propagandă antiiobăgistă prin ziarul lor ilegal, scris de mînă. Propaganda revoluționară era desfășurată de cercul condus de P.E. Arghiropulo și P.G. Zaicinevski de la Univ. din Moscova și de soc. secretă a studenților din Harkov. În perioada situației revoluționare de la sfîrșitul deceniului 6 și începutul deceniului 7, mișcarea studențească capătă forme de masă, prin demonstrații, adunări, greve. La Moscova, Petersburg și Kiev au loc adunări de doliu în memoria participanților la manifestările politice de la Varșovia (1861), omorîți de armata țaristă. La Kazan, de asemenea, au loc adunări de doliu pentru țăranii uciși cu ocazia înăbușirii răscoalei din satul Bezdna. În deceniile 8 și 9, mișcarea studențească se afla sub influența puternică a narodnicismului.

În deceniile 9 și 10 apar și se răspîndesc cercuri marxiste. La sfîrșitul sec. XIX și începutul sec. XX, la Petersburg, Moscova și în alte orașe trece un val de demonstrații și greve studențești în legătură cu introducerea noilor regulamente reacționare în instituțiile de înv. superior (v. *N.P. Bogolepov*). În timpul primei revoluții ruse, studențimea progresistă organizează unități de luptă, ia parte la demonstrații și la ciocnirile armate cu poliția și cu armata guvernului. Afară de aceasta, o mare parte a studenților, care aparțineau claselor privilegiate, se îndepărtează tot mai mult de lupta politică și se limitează la revendicări privitoare la reorganizarea școlii superioare.

Mișcarea studențească era susținută de forțele progresiste ale țării, de oameni de știință renumiți și de militanți pe tărîm obștesc. Social-democrații au avut o deosebită influență în înv. superior. V.I. Lenin, în articolele sale, chema clasa muncitoare să sprijine mișcarea studențească. Guvernul țarist a persecutat cu cruzime pe participanți, care erau

Scanned with OKEN Scanner

eliminaţi din instituţiile de înv. superior, arestaţi, înrolaţi în armată ş.a. Mişcarea studenţească, făcînd parte din mişcarea de eliberare, a adus o contribuţie însemnată la lupta revoluţionară a poporului pentru doborîrea autocraţiei.

MIŞCĂRI EXPRESIVE — mişcări în care îşi găsesc expresia stările emoţionale ale omului, simţămintele sale, atitudinea faţă de oamenii, lucrurile şi fenomenele din realitatea înconjurătoare. Se exprimă prin pantomimică, mimică, intonaţia vorbirii. În mişcările expresive se includ 2 componente: *a)* cele spontane — paloarea, înroşirea, lacrimile etc.; *b)* cele care pot fi reglate spontan —gestul, încruntarea, intonaţia etc. Iniţial, mişcările expresive au un caracter spontan, dar treptat, în procesul dezvoltării, copilul începe să-şi regleze conştient şi intenţionat mişcările expresive. Înţelegerea justă a caracterului stărilor emoţionale ale omului (şi în special ale elevului), dispoziţiile lui, frămîntările lui, uneori ascunse, presupune observarea cu atenţie a mişcărilor lui expresive şi un deosebit spirit de observaţie psihologică (care se formează prin experienţă).

MIŞCĂRILE COPILULUI — manifestarea exterioară a activităţii lui. Mişcările contribuie nu numai la dezv. aparatului locomotor şi de postură, a aparatului circulator şi respirator, dar şi a creierului. Se ştie că reducerea bruscă a mişcărilor din fragedă copilărie, ca urmare a unei boli, împiedică nu numai dezv. aparatului locomotor, dar şi a activităţii psihice. Datorită mişcării, omul intră în legătură cu mediul exterior şi se familiarizează cu lumea înconjurătoare. În acest sens, mişcările constituie un important mijloc de cunoaştere.

Dezv. omului o dată cu vîrsta este strîns legată de dezv. mişcărilor. La noii născuţi, din cauza iradiaţiei excitaţiilor şi a insuficientei manifestări a proceselor de inhibiţie, coordonarea mişcărilor extremităţilor aproape că lipseşte, iar singura mişcare organizată este cea a suptului. În primele luni de viaţă, dezv. reflexelor de mişcare este strîns legată de repartiţia tonusului muscular, ceea ce determină formarea şi menţinerea poziţiei corpului. În majoritatea cazurilor, reflexele care determină menţinerea poziţiei corpului se dezvoltă în primul an de viaţă. Mai întîi, copilul dobîndeşte deprinderea de a-şi ţine capul, apoi de a sta aşezat şi în cele din urmă se dezvoltă reflexul de a se ţine pe picioare. Din acest moment se desăvîrşeşte repede şi capacitatea de a umbla: la început pe loc drept, apoi pe trepte şi în sfîrşit pe locuri înclinate. După ce deprinde mersul, în anii următori se desăvîrşesc şi mişcările de bază ale alergatului şi posibilitatea de a face sărituri. Dezv. mişcărilor extremităţilor superioare trece, de asemenea, prin mai multe etape. La început, copilul face mişcări de apucare şi ţinere a obiectelor. Apoi, prin pipăirea obiectelor se dezvoltă mişcările coordonate ale mîinilor. Pe la mijlocul primului an de viaţă, mîinile copilului iau parte la mişcările de tîrîre. După aceea, copilul capătă capacitatea de a aduna obiecte mici şi de a apuca obiectele cu amîndouă mîinile. Cînd copilul începe să umble singur, mişcările braţelor devin mai coordonate şi mai variate. La vîrsta şcolară, desăvîrşirea coordonării mişcărilor continuă.

Astfel, se desăvîrşeşte capacitatea de a sta nemişcat în picioare şi mersul în linie dreaptă. Coordonarea mişcărilor braţelor ajunge la un grad de dezv. atît de mare, încît copilul de vîrstă şcolară mijlocie poate fi instruit să facă toate mişcările pe care le face un adult. Pînă la vîrsta de 13—14 ani, dezv. funcţiilor motrice se face foarte repede. La această etate se atinge cea mai mare iuţeală în mişcări. Aşa se explică, de ce elevii care studiază muzica, coregrafia, arta circului şi unele sporturi ajung la virtuozitate în tehn. mişcărilor la vîrsta de 13—15 ani. În următorii ani de şc. se produce mai ales dezv. mişcărilor care necesită o mare forţă musculară, o mare amplitudine a mişcării şi o mare rezistenţă în timpul executării lor. Concomitent se pot dezvolta bineînţeles şi acele elemente ale coordonării mişcărilor care s-au dovedit a fi insuficient dezvoltate la vîrsta şcolară mijlocie. Prin urmare, în anii adolescenţei, capacitatea de mişcare a organismului se apropie de maxima ei dezv. Deprinderile de mişcare pot continua să se dezvolte şi la adulţi.

Învăţarea mişcărilor constituie un proces pedag. care are ca scop formarea reflexelor condiţionate de mişcare. Ca bază de plecare pot servi reflexele necondiţionate de mişcare şi reflexele condiţionate mai simple care s-au format mai înainte. Formarea reflexelor condiţionate de mişcare, care stau la baza învăţării mişcărilor, trece prin mai multe faze. Prima fază a formării reflexelor de mişcare, care corespunde stadiului iniţial de apariţie a deprinderilor motrice, este caracterizată prin generalizarea reacţiilor. În acest timp, copilul încă nu poate să analizeze acţiunea de mişcare, percepe numai scopul general al mişcărilor. Reflexele generalizate sînt legate de iradiaţie, adică de dezv. şi răspîndirea excitaţiei pe zona motorie a scoarţei cerebrale. De aceea, la contracţii şi încordare participă un număr de grupuri musculare mai mare decît trebuie, din care cauză se observă o stîngăcie în mişcări. Treptat, faza de generalizare este înlocuită printr-un proces analitic din ce în ce mai adîncit. Excitaţia se concentrează în anumite centre nervoase şi datorită inhibiţiei interne se formează o diferenţiere tot mai fină a excitanţilor condiţionali. Se produce o diferenţiere precisă între mişcările necesare, corecte şi cele greşite sau de prisos. La aceasta contribuie mult îndrumările pedagogului. La formarea deprinderilor de mişcare, procesele analitice merg paralel cu procesele sintetice şi complexe. Mişcările separate se contopesc într-o mişcare unitară. La baza acestui proces stă formarea stereotipului dinamic motor în scoarţa cerebrală. În cazul unei suficiente automatizări a mişcărilor, atenţia poate fi îndreptată asupra altor acte de mişcare, care se află în stadiul iniţial de formare sau care necesită formarea unor diferenţieri foarte fine de spaţiu şi timp. Cu cît e mai mare numărul reflexelor condiţionate care se supun automatizării, cu atît mai complexe şi mai variate pot fi problemele de mişcare pe care prof. le pune elevilor. În aceste condiţii, pe lîngă reproducerea mişcării respective apare şi posibilitatea creării de noi forme de mişcare şi a găsirii de procedee originale pentru rezolvarea problemelor privind mişcarea.

Bibl.: *I.M. Secenov*, Opere alese, vol. I, M., 1952; *I.P. Pavlov*, Opere, vol. III, M., 1951; *A.A. Uhtomski*, Opere, vol. III, L., 1951.

„MÎINI ÎNDEMÎNATICE“ — denumire dată cercurilor la care participă elevii pionieri care manifestă interes pentru meşterit, pentru modelat şi construit. Cercurile „Mîini îndemînatice“ se organizează în şcoli, la casele pionierilor, la staţiunile tinerilor tehnicieni, pe lîngă secţiile pentru copii ale cluburilor muncitoreşti, iar vara, în taberele de pionieri. Membrii cercurilor broşează cărţi, confecţionează diferite obiecte şi modele tehnice, inventar sportiv şi pentru jocuri, organizează serbări şcolare şi focuri de tabără. Pentru îndrumarea muncii cercurilor „Mîini îndemînatice“, Ministerul Înv. editează îndrumătoare metodice speciale şi recomandă liste de lucrări (pe teme).

Bibl.: *N.D. Beliakov ş.a.*, Cercul „Mîini îndemînatice“ în şcoală, M., 1957; Mîini îndemînatice. Organizarea şi conţinutul muncii cercului „Mîini îndemînatice“, M., 1954.

MNEMOMETRU (grec. μνήμη — memorie şi μετρέω — măsor) — aparat folosit în cercetarea experimentală a memoriei, pentru transmiterea automată (la intervale de timp bine determinate) a cuvintelor, literelor, cifrelor şi a altor reprezentări care trebuie memorate.

MNEMONICA — metode artificiale de memorare cu ajutorul unor scheme speciale de diferite tipuri, semne convenţionale etc. În trecut, mnemonica era supraapreciată; astăzi ea este privită doar ca un mijloc ajutător în memorarea unor mari cantităţi de date nelegate între ele.

MOBILITATEA PROCESELOR NERVOASE — una din principalele proprietăţi funcţionale ale sistemului nervos caracterizată prin rapiditatea cu care alternează procesele de excitaţie şi inhibiţie (v. *Tipuri de activitate nervoasă superioară*).

MODELAJUL ÎN GRĂDINIŢA DE COPII — activ. în cadrul căreia copiii modelează figuri din diferite materiale. În decursul celor 4 ani petrecuţi în grădiniţă, copilul dobîndeşte priceperi şi deprinderi de modelaj, de la cele mai simple procedee (alungirea, rotunjirea unei bucăţi de lut sau de plastilină, întinderea ei, turtirea ş.a.) pînă la redarea formei şi a părţilor componente ale obiectului. În activităţile obligatorii de modelaj după obiecte din natură se utilizează legume, fructe, vase, jucării (păpuşi, mingi ş.a.) şi mici opere de artă plastică de forme simple. Unele obiecte realizate prin modelaj se colorează cu diferite culori. Se utilizează vopsirea decorativă a vaselor, jucăriilor. Modelajul în grădiniţa de copii este strîns legat de joc. După uscare şi colorare, figurile modelate de copii sînt folosite în jocurile de creaţie, precum şi în teatrul de păpuşi. Activităţile obligatorii de modelaj se planifică o dată pe săptămînă la grupele mijlocie şi mare şi o dată la două săptămîni în grupele mici.

MODELAJUL ÎN ŞCOALĂ — îndeletniciri în cls. (la orele de lucru manual) şi în afara clasei (în cercurile de artă plastică), în scopul confecţionării de figuri tridimensionale din materiale plastice. Forma obiectelor se înfăţişează sub aspectul volumului total (sculptură privită din toate părţile) sau sub formă de altorelief.

În şc. elem., elevii se familiarizează cu însuşirile materialelor

plastice (plastilina, lutul, ceara) și-și însușesc procedeele elementare de modelaj (obținerea formei pe calea sporirii sau reducerii volumului, a turtirii și întinderii materialului potrivit formei obiectului modelat). Li se arată elevilor cum se fixează sculptura pe o suprafață plană, procedeele de utilizare a carcaselor simple de forma unor bastonașe, procedeele de finisare a suprafețelor. În cls. I—II se modelează legume, fructe, vase, figuri de păsări; în cls. III—IV, forme mai complicate de păsări, animale și oameni. Temele legate de înfățișarea obiectelor din mediul apropiat, de ex., modelarea legumelor, elevii le fac după natură, pe baza observației. Alte teme, bunăoară modelarea păsărilor domestice, se execută, de regulă, după modele. Elevii din cls. mari modelează, în cercurile de artă plastică, nu numai diverse obiecte, ci și grupuri tematice, cum ar fi, de pildă, episoade din basme care nu prezintă greutăți de expresie, precum și episoade din realitatea înconjurătoare.

Materialul cel mai răspîndit pentru modelajul în șc. este plastilina cenușie sau colorată. Se utilizează, de asemenea, lutul, din care se fac obiecte pe care elevii le pot vopsi. Pentru finisarea detaliilor se folosesc stecuri de lemn sau de metal. Acestea pot fi confecționate în atelierul școlii.

În procesul lecțiilor sistematice de modelaj se formează la copii coordonări tactilo-musculare și vizual-motorii. Mișcările fine și variate ale mîinilor, folosite pentru a da formă obiectelor modelate, dezvoltă mușchii mici ai palmei și ai degetelor, foarte necesari activității omului. Orele de modelaj la copii au o mare însemnătate instructiv-educativă și estetică și contribuie la dezv. cunoștințelor și reprezentărilor despre forma obiectelor.

MODELE DIDACTICE (lat. *modulus* — măsură) — materiale intuitive înfățișînd în volum obiectele sau părți ale lor, în dimensiuni mărite sau micșorate (uneori în mărime naturală), respectîndu-se aspectul exterior și proporția părților componente, cu o oarecare schematizare și un caracter convențional al mijloacelor de reprezentare. În funcție de obiectele reprezentate, modelele didactice pot fi: *a) anatomice* — reprezentînd plante, animale, corpul omului; *b) tehnice* — modele de mașini și mecanisme, aparate, unelte de muncă, instalații tehnice (de ex., turbine de apă, mașini cu vapori, aeroplan, motor eolian, unelte agricole etc.); *c) de construcții* — reprezentări ale construcțiilor agricole (turnuri de siloz, grajd colhoznic, ferme de păsări), industriale (furnal, sondă) și construcții de locuințe (case, școli); *d) matematice* — figuri și corpuri geometrice, ilustrații la teoreme și formule matematice etc. Modelele matematice nu reprezintă obiecte materiale care există în mod real, ci clarifică și concretizează noțiuni abstracte, legi și axiome matematice.

După caracterul construcției lor, modelele didactice se împart în nedemontabile (glob, unealtă de muncă etc.), demontabile (torsul, urechea, inima etc.), deschise sau secționate (furnal, motor cu ardere internă în secțiune), statice (diferite instalații), modele cu detalii mobile (cadran cu indicatoare mobile, sertar distribuitor cu piston mobil), în acțiune (roți hidraulice, turbina

hidraulică, maşina cu vapori şi cazanul cu vapori, electromotorul etc.).

Modelele didactice sînt folosite pentru demonstraţii în cls. şi în timpul lucrărilor de laborator, pentru pregătirea teoretică în procesul însuşirii unei meserii şi în alte scopuri de instruire. Ele sînt confecţionate de întreprinderi industriale sau în şcoli, la atelierele tehnice pentru copii şi în casele pionierilor, ceea ce contribuie la dezv. capacităţii de creaţie tehnică a copiilor.

MODESTIE — trăsătură morală a personalităţii care se manifestă prin simplitatea în relaţiile cu oamenii, printr-o atitudine critică faţă de sine însuşi şi de respect faţă de alţi oameni, prin lipsa dorinţei de a-şi sublinia meritele şi de a se mîndri cu succesele proprii. Modestia se vădeşte în toată conduita omului, în îmbrăcăminte, maniere, limbaj, în stilul întregii lui vieţi. Un om modest caută să facă fapte bune nu pentru a fi lăudat, ci pentru ca lucrurile să meargă bine.

Educarea modestiei începe în fragedă vîrstă. Importanţa hotărîtoare o are conduita părinţilor şi a oamenilor din jurul copilului, precum şi întregul fel de viaţă al familiei. Părinţii care caută să pună în evidenţă pe copilul lor faţă de alţi copii, să-l pună într-o situaţie specială, greşesc. Lipsa de modestie a elevilor se manifestă prin supraevaluarea succeselor proprii sportive şi la învăţătură, prin dorinţa de a atrage atenţia asupra lor şi a se lăuda cu meritele părinţilor.

În instituţiile preşc. şi şcolare se urmăreşte cu perseverenţă educarea modestiei. În colectivul de elevi se formează o opinie publică împotriva îngîmfării. Simultan se duce munca pentru înlăturarea sfielii exagerate şi a timidităţii copiilor.

MODRZEWSKI, Fricz Andrzei (1503—1572) — pedagog, publicist polonez. Trata problemele înv. în strînsă legătură cu cele social-politice şi religioase. Considera că dezv. statului depinde de buna conducere şi de nivelul înalt al înv. şi moralei. De aceea, statul trebuie să se îngrijească de problemele educaţiei. După părerea lui Modrzewski, mijloacele necesare dezvoltării şcolii trebuie furnizate din fondurile averilor bisericeşti.

Opere: De republica emendanda, vol. I—V, Kraków, 1551.

MODZALEVSKI, Lev Nikolaevici (1837—96) — pedagog rus cu orientare liberal-burgheză, contemp. şi prieten cu K. D. Uşinski, autorul „Studiului despre istoria educaţiei şi instrucţiei din antichitate şi pînă în zilele noastre“, în 3 vol. (1866—67). A publicat extrase din corespondenţa lui Uşinski sub titlul: „Pentru completarea biografiei lui K. D. Uşinski“, lucrare de un real interes istorico-pedag. Modzalevski este autorul unor poezii bine cunoscute, care au fost cuprinse în „Cuvîntul matern“ al lui Uşinski („Ai terminat lucrul, plimbă-te voios“, „Copii, pregătiţi-vă pentru şcoală“ ş.a.).

MOLKOV, Alfred Vladislavovici (1870—1947) — prof. la Inst. de med. nr. 1 din Moscova, om de ştiinţă emerit, fondator al şcolii sovietice de igienă şcolară. Din iniţiativa şi cu participarea lui Molkov au fost create catedre de igienă şcolară la institutele de med. şi la institutele pedag. A redactat „Manualul de igienă şcolară“ (ed. a 5-a, 1948). Lucrările lui Molkov despre organizarea sanitară a instituţiilor pentru

hidraulică, maşina cu vapori şi cazanul cu vapori, electromotorul etc.).

Modelele didactice sînt folosite pentru demonstraţii în cls. şi în timpul lucrărilor de laborator, pentru pregătirea teoretică în procesul însuşirii unei meserii şi în alte scopuri de instruire. Ele sînt confecţionate de întreprinderi industriale sau în şcoli, la atelierele tehnice pentru copii şi în casele pionierilor, ceea ce contribuie la dezv. capacităţii de creaţie tehnică a copiilor.

MODESTIE — trăsătură morală a personalităţii care se manifestă prin simplitatea în relaţiile cu oamenii, printr-o atitudine critică faţă de sine însuşi şi de respect faţă de alţi oameni, prin lipsa dorinţei de a-şi sublinia meritele şi de a se mîndri cu succesele proprii. Modestia se vădeşte în toată conduita omului, în îmbrăcăminte, maniere, limbaj, în stilul întregii lui vieţi. Un om modest caută să facă fapte bune nu pentru a fi lăudat, ci pentru ca lucrurile să meargă bine.

Educarea modestiei începe în fragedă vîrstă. Importanţa hotărîtoare o are conduita părinţilor şi a oamenilor din jurul copilului, precum şi întregul fel de viaţă al familiei. Părinţii care caută să pună în evidenţă pe copilul lor faţă de alţi copii, să-l pună într-o situaţie specială, greşesc. Lipsa de modestie a elevilor se manifestă prin supraevaluarea succeselor proprii sportive şi la învăţătură, prin dorinţa de a atrage atenţia asupra lor şi a se lăuda cu meritele părinţilor.

În instituţiile preşc. şi şcolare se urmăreşte cu perseverenţă educarea modestiei. În colectivul de elevi se formează o opinie publică împotriva îngîmfării. Simultan se duce munca pentru înlăturarea sfielii exagerate şi a timidităţii copiilor.

MODRZEWSKI, Fricz Andrzei (1503—1572) — pedagog, publicist polonez. Trata problemele înv. în strînsă legătură cu cele social-politice şi religioase. Considera că dezv. statului depinde de buna conducere şi de nivelul înalt al înv. şi moralei. De aceea, statul trebuie să se îngrijească de problemele educaţiei. După părerea lui Modrzewski, mijloacele necesare dezvoltării şcolii trebuie furnizate din fondurile averilor bisericeşti.

Opere: De republica emendanda, vol. I—V, Kraków, 1551.

MODZALEVSKI, Lev Nikolaevici (1837—96) — pedagog rus cu orientare liberal-burgheză, contemp. şi prieten cu K. D. Uşinski, autorul „Studiului despre istoria educaţiei şi instrucţiei din antichitate şi pînă în zilele noastre“, în 3 vol. (1866—67). A publicat extrase din corespondenţa lui Uşinski sub titlul: „Pentru completarea biografiei lui K. D. Uşinski“, lucrare de un real interes istorico-pedag. Modzalevski este autorul unor poezii bine cunoscute, care au fost cuprinse în „Cuvîntul matern“ al lui Uşinski („Ai terminat lucrul, plimbă-te voios“, „Copii, pregătiţi-vă pentru şcoală“ ş.a.).

MOLKOV, Alfred Vladislavovici (1870—1947) — prof. la Inst. de med. nr. 1 din Moscova, om de ştiinţă emerit, fondator al şcolii sovietice de igienă şcolară. Din iniţiativa şi cu participarea lui Molkov au fost create catedre de igienă şcolară la institutele de med. şi la institutele pedag. A redactat „Manualul de igienă şcolară“ (ed. a 5-a, 1948). Lucrările lui Molkov despre organizarea sanitară a instituţiilor pentru

copii au stat la baza construcţiilor de şcoli, de grădiniţe de copii şi tabere de pionieri.

MOLLAHANA (*molla* — învăţător, om de ştiinţă, *hana* — loc unde se învaţă) — şc. medie musulmană pe lîngă moschei.

Pred. era făcută de mulli. Uneori, mollahana era organizată nu în moscheie, ci în casele poeţilor. De ex., în oraşul Şuşe a existat o mollahana a poetului azerbaidjan din sec. XVIII — Molla Panaha Vaghifa.

MONITOR — iniţial, elevul cel mai în vîrstă care ajuta învăţătorul în pred. după sistemul Bell-Lancaster. Astăzi, monitor este elevul care îndeplineşte obligaţiile de *prefect* în şcolile gramaticale şi în alte şcoli medii din Anglia.

MONOSZON, Ele Isaevici (n. 1908) — pedagog sovietic, membru corespondent al Acad. de şt. pedag., autor al unor lucrări în domeniul didacticii şi al bazelor metodicii educaţiei comuniste, printre care „Educaţia disciplinei conştiente la elevi" (1947). Decorat cu Medalia K.D. Uşinski.

MONROE, Paul (1869—1947) — pedagog american şi militant în domeniul culturii. A pus bazele pedagogiei comparate în S.U.A. A condus mai multe instituţii şcolare din S.U.A. şi din străinătate, a luat parte la activ. unor misiuni culturale, contribuind la răspîndirea influenţei americane în alte ţări. A fost redactorul revistei „A Cyclopedia of Education".

Opere: Istoria pedagogiei, partea I—II, M., 1923.

MONTESSORI, Maria (1870—1952) — cunoscut pedagog şi medic italian. Iniţial s-a ocupat de problemele educaţiei copiilor înapoiaţi mintal şi a elaborat metode pentru dezv. organelor de simţ ale acestora. Mai tîrziu a aplicat aceste metode, cu modificările corespunzătoare, la copiii normali. Întreaga sa activ. şi-a dedicat-o apoi educaţiei şi instrucţiei preşc. a copiilor normali. În acest scop a organizat în anul 1907 „Casa dei bambini" („Casa copiilor"),

instituţie preşc. în activ. căreia părinţii aveau un rol activ. Atenţia principală era îndreptată spre dezv. organelor de simţ. Metodele de educ. elaborate au fost ulterior îmbunătăţite pe baza antropologiei şi a psihologiei pedag. experimentale. Montessori pleca de la premisa că copilul — fiinţă activă prin natura sa — este capabil de o dezv. spontană independentă. De aceea, sarcina educatorului este doar de a oferi copilului „hrana" necesară autodezvoltării lui, adică de a crea copilului un mediu care să stimuleze procesul de autoeducare. Educînd copilul, vîrstnicii frînează acest proces natural prin faptul că-i impun preferinţele şi deprinderile lor etc. De

aceea, sarcina educatorului este în primul rînd de a dezvolta prin toate mijloacele spiritul de inițiativă și independență al copilului. Căile spre acest scop pot fi găsite numai prin experimentul pedag. și observații asupra perioadei „sensibile", copilăria timpurie, cînd psihicul copilului se pare că este prea puțin modificat de intervenția celor vîrstnici. În ansamblu, ideile Mariei Montessori reprezintă o variantă a ideilor *educației libere*. Ele au avut o influență însemnată asupra dezvoltării teoriei și practicii pedag., au contribuit la lupta împotriva herbartianismului, împotriva muștruluielii și a dogmatismului în practica înv. Montessori a avut adepți în multe țări și în Rusia. Acceptînd ca punct de plecare „autodezvoltarea spontană a copilului", Montessori nu a înțeles condiționarea socială a educației, iar transformarea spiritului de inițiativă și independență dintr-un scop educativ într-un scop în sine este rezultatul practic al individualismului burghez în ped.

Opere: Îndrumări pentru metoda mea, M., 1916; Metoda pedagogiei științifice aplicată la educarea copiilor în casele de copii, M., 1920; Autoeducarea și autoinstruirea în școala elementară, M., 1922.

MORANT, Robert Luri (1863—1920) — secretarul departamentului englez al culturii (1903—11), autor al reformei școlare din anul 1902, denumită „Balfour-Morant", care avea drept scop reglementarea înv. mediu. Adept al orientării clasiciste a școlii medii engleze.

MORDUHAI-BOLTOVSKI, Dmitri Dmitrievici (1876—1952) — matematician rus, cercetător în domeniul analizei matematice, geometriei, teoriei numerelor, istoriei și metodicii matematicii. A tradus din lb. grec. în lb. rusă „Principiile" lui Euclid, însoțindu-le de comentarii (1948) și din lb. lat. 8 lucrări matematice ale lui Newton, cu comentarii (1937). Este autorul a 30 lucrări în problemele predării matematicii.

MORELLY (anul nașterii și al morții nu se cunosc) — remarcabil comunist utopist francez din sec. XVIII. Considera că sarcina principală a educației constă în întoarcerea omului la morala naturală, care decurge din legile fundamentale ale naturii. Piedica principală în realizarea acestui deziderat este proprietatea privată, care trebuie lichidată pînă la construirea societății comuniste. În această nouă soc., copiii pînă la 5 ani trebuie educați în familie, de la 5 la 10 ani, în casele de copii ale statului, în care ei își însușesc normele de morală și li se explică legile. Concomitent, copiii primesc și o educ. fiz. Jocurile și lecțiile corespunzătoare vîrstei îi pregătesc pe copii pentru muncă. De la 10 ani, ei sînt promovați în ateliere sociale („Academii sociale"), unde își însușesc instr. profes. și educ. moral-politică. La 15 ani, preadolescenții revin în familie și încep munca în specialitatea însușită. Cei mai capabili — în limita numărului stabilit de stat — au dreptul de a studia diferite domenii ale științei, fără a fi eliberați de munca agricolă. Studierea științelor și cercetările științifice sînt permise și altor cetățeni, după împlinirea vîrstei de 30 de ani. În proiectul său de educ. socială, Morelly susține ideea îmbinării instrucției cu munca productivă.

Opere: Codul naturii sau adevăratul spirit al legilor ei, M., 1956.

MORFOLOGIA VÎRSTELOR — ramură a morfologiei (știință a formei și structurii organismelor)

care se ocupă de studierea schimbărilor macroscopice (anatomice) și microscopice (histologice) în structura organismului omenesc de-a lungul procesului dezvoltării individuale, mai ales după naștere (dezv. intrauterină este studiată de embriologie). Morfologia vîrstelor stabilește legile creșterii (mărimea masei) și dezvoltării (ale diferențierii), adică ale complicării structurii organismului în totalitatea sa, precum și a organelor și a sistemelor lui luate în parte. Utilizînd metodele statisticii variațiilor, se determină normele medii de vîrstă și devierile individuale în creștere și dezv. O mare importanță practică o are morfologia funcțională a vîrstelor, care a apărut în ultimul timp; ea studiază particularitățile anatomice pe „viu", prin măsurarea proporțiilor corpului, prin röntgenoscopie, capilaroscopie etc.

MORUS, Thomas (1478—1535) — umanist englez, scriitor, remarcabil om de stat, fondator al

socialismului utopic. În opera sa „Carte de aur, pe cît de utilă pe atît de plăcută, despre cea mai bună întocmire a statului și despre noua insulă Utopia" (1516), Thomas Morus a zugrăvit tabloul unei orînduiri sociale ideale, în care nu există proprietate privată și în care există o organizare socială a producției și a repartiției. Statul se ocupă de educ. copiilor, educ. generală și egală pentru băieți și fete; lecțiile în șc. se desfășoară în lb. maternă. Pe lîngă instrucțiunea elem., elevilor „Utopiei" li se dau lecții de muz., dialectică, știința calculului și a măsurării, precum și de astron. Morus a acordat o deosebită atenție educației tinerei generații în spiritul moralei umaniste, dezvoltării fizice armonioase și pregătirii pentru activ. productivă. Agric. se studiază teoretic în șc. și practic pe ogoare. Oamenii care studiază științele sînt eliberați de munca fiz. Oamenii de știință care nu justifică speranțele puse în ei se întorc la agric. și meserii. Toți oamenii (adulți) ai „Utopiei" studiază în timpul liber științele și artele în locuri special amenajate în acest scop.

Opere: Utopia, Buc., Ed. științifică, 1958.

MOTIVELE ACTIVITĂȚII (lat. *moveo* — mișc) — sistemul de motive sau stimulente ale conduitei și activității umane. În calitate de motive pot să apară: reprezentări și idei, sentimente și stări sufletești care dau naștere unor trebuințe umane cu caracter material sau spiritual. Una și aceeași activ. poate fi realizată din motive diferite. De ex., elevii pot avea același scop — să rezolve o problemă de aritm.; totuși, motivele activității lor pot fi diferite: unul vrea să acumuleze cunoștințe, altul, să fie lăudat de prof., pe al treilea îl interesează problema în sine. De caracterul

motivării depinde sensul pe care-l capătă activ. pentru om, procesul îndeplinirii ei și adesea și rezultatul ei. De ex., dacă elevul învață pentru notă, fără interes pentru cunoștințe, procesul de însușire va necesita din partea lui eforturi neîncetate, iar cunoștințele nu vor fi destul de temeinice și de aprofundate. De motivul activității va depinde în mare măsură și ce trăsături ale personalității se vor forma în această activ. De ex., comportarea organizată a copiilor al cărei motiv este frica de pedeapsă va forma la ei trăsături negative; aceeași comportare, realizată pentru atingerea unor țeluri înalte ale elevilor înșiși, va forma la ei trăsături pozitive. O deosebită însemnătate o au motivele morale ale comportării. Una și aceeași faptă poate avea o valoare morală diferită, în funcție de motivul ei.

Orice act de comportare este stimulat, de regulă, nu de unul, ci de cîteva motive. Dintre acestea cîteva au rolul determinant. Corelația dintre motivele conducătoare și cele subordonate formează sistemul de motive al actului de comportare respectiv. Totuși aceste motive nu sînt întîmplătoare: fiecare om are un sistem de motive relativ constant, stabil, format în cursul vieții sale.

Motivele au o foarte mare însemnătate pentru comportarea, activ. și formarea personalității copilului. Sarcina pedagogului este de a forma un sistem de motive just la copii.

MOVILĂ, Petru (1596—1647) — militant pe tărîm politic și cultural în Ucraina, mitropolit al Kievului din 1632. Exprimînd interesele clerului pravoslavnic superior și ale șleahtei ucrainene, a luptat împotriva unirii Ucrainei cu statul rus. Ca răspuns la înființarea Școlii frățești kieviene, Movilă a inaugurat în 1631 o șc. de tipul colegiilor iezuite pe lîngă mănăstirea Kievo-Pecersk. În anul 1632, această șc., la cererea cazacilor zaporojeni, a fuzionat cu șc. frățească, iar pe baza acestora a fost creată Acad. movileană din Kiev, condusă de Movilă. El a sprijinit, de asemenea, inaugurarea în anul 1640 la Iași a colegiului înființat de Vasile Lupu.

MUHALLIM (lb. arabă — cel care învață pe cineva) — învățător, pedagog în școlile popoarelor turcice. Termenul se întîlnește în lit. azerbaidjană încă din sec. XVI. În a doua jumătate a sec. XIX capătă un înțeles pedag. Muhallim se numește, de asemenea, fondatorul unei școli filozofice, politice, literare sau științifice.

După Revoluția din Octombrie, termenul „muhallim“ a fost înlocuit cu altele noi, luate din limbile materne respective „ucîtuci“ la tătari și bașkiri, și „ukituvci“ la uzbeci. La kirghizi, azerbaidjani și kazahi, termenul „muhallim“ se păstrează în sensul său arab.

MULAJE DIDACTICE (fr. *moulage* — model, copie) materiale intuitive, reprezentînd plastic în formă tridimensională, de preferință obiecte din natură în mărime naturală, care redau cu exactitate forma exterioară, structura și culoarea naturală. Prin caracterul redării obiectului, ele se aseamănă cu modelele anatomice sculptate, care redau și ele obiectul în trei dimensiuni, uneori în dimensiuni și culori naturale. Dar, spre deosebire de modele, mulajul nu acceptă în redarea obiectului prezentat semne convenționale și schematizări, ci copiază cu fideli-

Scanned with OKEN Scanner

tate forma exterioară, structura și culorile originalului, respectînd cu exactitate și dimensiunile reale ale obiectului. Mulajele se deosebesc de modelele anatomice didactice sculptate și prin tehnologia de confecționare. Ele se fac dintr-o masă plastică specială; modelajul și culoarea se realizează manual, după obiectul natural.

MÜLLER, Georg Elias (1850—1934) — cunoscut psiholog german, unul dintre primii psihologi — experimentatori, întemeietorul și conducătorul laboratorului de psih. din Göttingen, adept al asociaționismului. A cercetat în special procesele memoriei, a dezvoltat noțiunea de tendințe perseverente, a consacrat o serie de cercetări studiului senzațiilor și atenției.

Opere: Zur Analise der Gedächtnistätigkeit und des Vorstellungs verlaufes, vol. I—III, Lpz., 1911—1917; Komplextheorie und Gestalttheorie, Göttingen, 1923; Abri der Psychologie, Göttingen, 1924.

MUNCA AGRICOLĂ A ELEVILOR — munca elevilor în prod. agricolă, pe *terenurile experimentale școlare*, în gospodăriile experimentale auxiliare ale școlilor și caselor de copii, pe loturile de pe lîngă casă. Această muncă organizată de șc. este subordonată scopurilor instructiv-educative. La început, elevii execută lucrări manuale simple pe terenul experimental școlar, apoi, trec treptat la forme mai grele de muncă atît pe terenul școlar cît și în colhozuri și sovhozuri, aplicînd agrotehnica, zootehnia și mecanizarea avansată în lucrările pe care le execută. Potrivit programelor școlare și ținînd seama de condițiile locale, pentru fiecare cls. se elaborează un plan cu indicarea formelor și a volumului de lucrări, a termenelor de executare și a responsabililor. Planurile și sarcinile în ceea ce privește organizarea muncii elevilor se discută și se pun de acord cu organizațiile cointeresate (colhozuri, sovhozuri).

Participînd la munca agricolă, elevii execută lucrări agricole sezoniere sau muncesc sistematic un timp îndelungat în brigăzile și grupele de elevi din colhoz. (v. *Tabăra comsomolistă și de tineret în colhoz*).

Pregătirea elevilor pentru munca agricolă se face în cadrul lecțiilor de biol., agric., și al activităților practice pe terenul școlar experimental, precum și în cadrul activităților speciale ale cercurilor în vederea pregătirii pentru munca agricolă. Pentru asigurarea legăturii instrucției cu munca productivă, elevii sînt antrenați la întocmirea planurilor agrotehnice și execută lucrări care demonstrează felul cum se aplică legile științei în prod. agricolă. În cursul lucrărilor se organizează întreceri socialiste pe grupe de elevi.

Bibl.: Experiența instrucției politehnice în școala sătească, culegere de art. sub red. lui S.V. Șciukin, M., 1956; *I.F. Svadkovski*, Educația copiilor prin muncă, M., 1956; Legătura școlii cu agricultura, culegere de art., sub red. lui M.N. Skatkin și B.L. Baraș, M., 1954; Munca în sistemul învățămîntului politehnic, sub red. lui M.N. Skatkin, M., 1956; *S.V. Șciukin*, Munca social-utilă a elevilor în agricultură, M., 1957.

MUNCA COPIILOR — munca profes. a copiilor și preadolescenților, fenomen larg răspîndit în primul stadiu de dezv. a capitalismului. Folosirea mașinilor în prod., făcînd inutilă aplicarea unei mari forțe musculare, a făcut posibilă întrebuințarea pe scară întinsă a muncii de slabă calificare a femeilor și copiilor. Sărăcia împingea în prod. mase mari de femei și copii. Munca copiilor

era avantajoasă pentru patroni, deoarece făcea să crească armata de şomeri, scăzînd în acest fel nivelul general al salariului. În Anglia, în perioada dezvoltării producţiei manufacturiere, în fabrici lucrau copii începînd de la vîrsta de 4—5 ani. Marx scria că Dante ar fi putut regăsi în aceste fabrici cele mai groaznice tablouri din infernul zugrăvit de fantezia lui. Munca fiz. peste puterile lor, durata mare a zilei de lucru, insalubritatea întreprinderii, subalimentarea permanentă a copiilor datorită salariului scăzut aveau o influenţă distrugătoare asupra organismului lor, slăbindu-l şi deformîndu-l. Morbiditatea şi mortalitatea copiilor, ca urmare a tuberculozei, rahitismului şi altor boli sociale, creştea. În unele state europene în care se folosea pe scară largă munca copiilor, slaba dezv. fiz. a tineretului a făcut ca cea mai mare parte a contingentelor chemate sub arme să fie inapte pentru serviciul militar şi ca sursa principală de braţe de muncă să scadă. Faptul acesta a determinat pe politicienii burghezi, sub presiunea mereu crescîndă a mişcării revoluţionare a proletariatului, să introducă o limitare parţială şi o reglementare a muncii copiilor. În colonii şi în ţările dependente, copiii de 3—5 ani efectuau în ind. textilă lucrări cu un mare volum de muncă. Condiţiile inumane de muncă, lipsa celor mai elementare măsuri de securitate, subalimentarea şi prostituţia duceau la creşterea extraordinară a bolilor sociale — tuberculoza, sifilisul, trahoma ş.a. Vînzarea copiilor ca sclavi era un fenomen general în Africa şi în insulele oceanice. Aceşti copii munceau cot la cot cu cei adulţi în plantaţiile de cauciuc şi în alte plantaţii, în mine şi în ocne. Durata vieţii acestor copii-sclavi era foarte scurtă. Şi astăzi mai sînt ţări — Iranul, Turcia şi alte state orientale, în care copiii fac munci grele şi istovitoare, de pildă, în ind. de covoare. De regulă, ziua de lucru în aceste ţări este de 14 ore, pentru un salariu de mizerie. În oraşele africane, ziua de lucru a copiilor — vînzători de ziare, lustragii, ucenici etc. — nu este limitată. În S.U.A., copiii populaţiei de culoare sînt exploataţi fără cruţare.

O dată cu dezv. capitalismului în Rusia, folosirea şi exploatarea muncii copiilor, mai ales în ind. textilă şi în diferite meserii, a luat proporţii mari. Legile Rusiei ţariste, care reglementau folosirea muncii copiilor, în realitate încurajau exploatarea lor. La sfîrşitul sec. XIX, sub presiunea mişcării revoluţionare s-au promulgat o serie de legi, prin care în mod formal se fixa o vîrstă minimă pentru angajarea la muncă şi se interzicea munca de noapte a copiilor sub 12 ani. Legile acestea însă nu se respectau, pentru că în Rusia prerevoluţionară nu exista o reală protecţie a muncii, iar autorităţile locale, uzînd de drepturile pe care le aveau, patronau abaterile de la legi, ajutînd astfel pe proprietarii de întreprinderi să stoarcă cîştiguri din munca copiilor de proletari.

În U.R.S.S., munca copiilor în ind. şi în alte ramuri ale economiei naţionale este interzisă prin lege. Admiterea preadolescenţilor în vîrstă de 15—16 ani în prod. se aprobă numai pentru ucenicie individuală sau în brigadă, iar durata muncii lor este limitată la 4 ore. Pentru minorii în vîrstă de 16—18 ani s-a fixat ziua de muncă de 6 ore. Salarizarea pentru ziua de muncă re-

dusă este aceeaşi ca şi pentru o zi de muncă completă la categoria respectivă de muncitori adulţi. Este interzisă folosirea tinerilor sub 18 ani în muncile subterane, în muncile grele sau vătămătoare sănătăţii şi în munca de noapte. Tinerii sub 18 ani care urmează să fie angajaţi la lucru trebuie să fie supuşi în mod obligatoriu unui examen medical şi apoi unui control medical periodic, pentru a se stabili dacă sînt apţi pentru muncă. În U.R.S.S. s-au creat şcoli speciale pentru înv. legat de prod., după sistemul profes.-tehnic. Toate formele de participare la muncă a preadolescenţilor au menirea să pregătească specialişti calificaţi şi instruiţi, constructori activi ai societăţii comuniste. Elevii instituţiilor de înv. profes. şi tehnic şi ucenicii din prod. sînt instruiţi gratuit, iar în timpul uceniciei primesc salariul cuvenit. Elevii şcolilor de meserii, ai şcolilor feroviare şi ai şcolilor de pe lîngă fabrici şi uzine beneficiază de întreţinere completă din partea statului.

Statul sovietic arată o mare solicitudine pentru cei care studiază fără a-şi întrerupe munca în prod. Consiliul de Miniştri al U.R.S.S. a dat o hotărîre specială „Cu privire la stabilirea zilei de lucru redusă sau a săptămînii de lucru reduse pentru persoanele care studiază cu succes, fără a-şi întrerupe munca în producţie, în şcolile pentru tineretul muncitoresc şi sătesc, cursuri serale (pe schimburi şi sezoniere) şi în şcolile de cultură generală fără frecvenţă" (1959).

În conformitate cu această hotărîre, elevii cls. IX—XI ale şcolilor pentru tineretul muncitoresc şi ale şcolilor medii fără frecvenţă vor lucra în perioada anului şcolar, numai 5 zile pe săptămînă în prod., în loc de 6. O zi de lucru sau numărul corespunzător de ore de muncă (în cazul reducerii zilei de muncă în cursul săptămînii) este rezervată studiilor de cultură generală. Pentru cei din cls. X—XI ale şcolilor pentru tineretul sătesc s-au destinat 2 zile de lucru sau numărul corespunzător de ore de muncă (în cazul reducerii zilei de muncă în cursul săptămînii) pentru acelaşi scop. Pentru timpul cît sînt scutiţi de muncă, elevilor li se plăteşte 50% din salariul tarifar mediu de la locul de muncă, care însă nu trebuie să fie mai mic de minimul fixat.

În cursul unui an şcolar, elevii cls. IX—XI ale şcolilor arătate mai sus sînt scutiţi de muncă cel mult 36 zile lucrătoare sau numărul de ore de muncă echivalent.

Conducătorii de întreprinderi, şantiere, instituţii şi organizaţii obşteşti au dreptul să acorde elevilor din cls. IX—XI ale şcolilor mai sus arătate, în mod suplimentar, încă 1—2 zile pe săptămînă pentru învăţătură (dacă aceasta nu dăunează activităţii de prod.), fără plata salariului.

În perioada examenelor de absolvire a cls. a XI-a, elevilor li se dă un concediu suplimentar de 20 zile lucrătoare cu plata salariului de la locul de muncă, calculat după tarif sau după încadrare.

Demascînd şi condamnînd exploatarea muncii copiilor în condiţiile capitalismului, clasicii marxism-leninismului nu numai că nu nesocotesc munca copiilor din p.d.v. educativ, dar susţin că legarea muncii cu învăţătura în şc. este o măsură progresistă şi necesară. Ţinînd seama de cele spuse de Lenin cu privire la necesitatea de a se educa copiii în

spiritul muncii conştiente şi disciplinate, partidul comunist şi statul sovietic acordă o mare atenţie problemei educaţiei prin muncă, care în mod practic se rezolvă în şc. şi familie. În urma numeroaselor cercetări efectuate de o serie de institute de cercetări ştiinţifice s-a stabilit că o muncă pe măsura puterilor şi strict reglementată după vîrstă, în condiţiile unei bune dezvoltări fizice, a unei salubrităţi optime a întreprinderilor şi a unui sever control medical, în prod. socialistă şi mai ales în agric., nu numai că nu dăunează sănătăţii, dar este foarte folositoare pentru dezv. organismului copiilor. Din experienţa activităţii a 500 de şcoli din R.S.F.S.R. s-a stabilit că îmbinarea muncii cu învăţătura contribuie la ridicarea nivelului cultural al elevilor. În legea cu privire la întărirea legăturii dintre şcoală şi viaţă şi la dezv. continuă a sistemului înv. public în U.R.S.S. se arată că: „Este imperios necesar ca încă din primii ani de studii, copiii să fie făcuţi să înţeleagă că au îndatorirea să se pregătească pentru a putea participa în viitor la o muncă folositoare societăţii. Începînd de la 15—16 ani, tot tineretul trebuie să fie antrenat într-o muncă de utilitate socială pe măsura puterilor, iar studiile lor ulterioare trebuie să fie legate de munca productivă în economia naţională".

(v. de asemenea: *Munca social-utilă a elevilor*, *Îmbinarea instrucţiei cu munca productivă*, *Instruirea în producţie*, *Educaţie prin muncă*.)

MUNCA CORECTIV—EDUCATIVĂ — activ. a pedagogilor defectologi în scopul înlăturării sau atenuării lipsurilor specifice copiilor deficienţi, care contribuie la corecta lor dezv. fiz. şi intelectuală. Se desfăşoară mai intens cu copiii înapoiaţi mintal, în special în şc. ajutătoare.

Ist. instruirii copiilor înapoiaţi mintal este în mare măsură ist. diferitelor forme ale muncii educative de corectare, numită în lucrările pedagogilor ruşi (A. N. Graborov, N. V. Cehov) cultură senzomotorie sau ortopedie psihică. Unul dintre primii defectologi care au elaborat cel mai cuprinzător sistem de exerciţii a fost medicul francez V. Vanneille. El a propus un program de exerciţii speciale, destinate exersării funcţiilor psihice deficiente la şcolarii înapoiaţi mintal. Pedagogul belgian O. Decroly a creat în scopuri corectiv-educative diferite serii de jocuri instructiv-educative. În şc. ajutătoare din Rusia prerevoluţionară se aplicau unele exerciţii cu caracter formal, care intrau ca obiect de sine stătător în planul de înv. al şcolilor speciale.

În defectologia sovietică s-a promovat un nou principiu al muncii corectiv-educative, care constă în faptul că îndreptarea defectelor nu constituie un obiect de înv. separat, ci se realizează în tot procesul educaţiei şi instrucţiei copilului înapoiat mintal. La început au loc lecţii pregătitoare în cls. elem., care au drept scop să pregătească pe copiii înapoiaţi mintal în vederea asimilării cunoştinţelor şi deprinderilor cerute de şcolari. La aceste lecţii li se dezvoltă spiritul de observaţie, atenţia voluntară şi memoria. Orele speciale de exerciţii fizice, gimnastică ritmică, modelaj, grafică, desen după şablon etc. contribuie la înlăturarea deficienţelor motorii ale copiilor înapoiaţi mintal. Copiii care prezintă defi-

cienţe deosebite de ordin motric (diferite paralizii) fac gimnastică medicală.

Mai tîrziu, în procesul lecţiilor (învăţarea scris-cititului, rezolvarea problemelor de aritm., citirea de istorioare), copiii capătă deprinderea de a compara şi generaliza şi li se corectează vorbirea. Această muncă o face specialistul logoped, în special în orele de exerciţii individuale cu copiii care au deficienţe de vorbire accentuate. De corectarea vorbirii tuturor elevilor se ocupă toţi profesorii. Cea mai mare importanţă în munca corectiv-educativă o are instr. prin muncă, lucrul manual, care, fiind activ. cea mai concretă şi mai înţeleasă, serveşte ca punct de plecare pentru introducerea copiilor înapoiaţi mintal în procesul de înv. În scopul corectării deficienţelor de ordin emoţional-volitiv la copiii înapoiaţi mintal, se iau măsuri educative care activizează pe cei inhibaţi şi lipsiţi de putere, şi invers, asigură un regim mai sever, „potolirea" copiilor care suferă de o excitabilitate excesivă. În toate cazurile, munca educativă de corectare cunoaşte 2 forme de bază: frontală — cu toată cls. şi individuală — în funcţie de particularităţile fiecărui elev.

MUNCA CULTURAL-EDUCATIVĂ ÎN U.R.S.S. — sistem de măsuri pentru educ. comunistă a oamenilor muncii înfăptuit de partidul comunist, de statul sovietic, sindicate, comsomol şi alte organizaţii obşteşti. Sarcina principală a muncii cultural-educative este de a ridica conştiinţa comunistă şi atitudinea activă a maselor largi populare, de a ridica nivelul lor de cultură generală, de a satisface la maximum cerinţele şi nevoile lor culturale crescînde, de a-i educa în spiritul colectivist, al dragostei pentru muncă, al datoriei faţă de soc., al patriotismului sovietic şi internaţionalismului proletar. Munca cultural-educativă constă în răspîndirea cunoştinţelor ştiinţifice şi politice, propagarea realizărilor ştiinţei şi artei, tehnicii şi experienţei înaintate, precum şi în organizarea odihnei oamenilor muncii.

Sistemul muncii cultural-educative a început să se închege încă în perioada războiului civil şi a intervenţiei militare străine. În anul 1920, printr-un decret al Consiliului Comisarilor Poporului, s-a creat Glavpolitprosvet (Comisia centrală pentru munca cultural-politică), care a desfăşurat o largă activ. de *lichidare a analfabetismului* în U.R.S.S., de organizare a propagandei antireligioase, de creare a unor şcoli şi cursuri pentru adulţi, cluburi, biblioteci, case de lectură ş.a.m.d.

În anii puterii sovietice a fost creată o reţea largă şi ramificată de instituţii cultural-educative cu mult superioară reţelei de instituţii similare din Rusia prerevoluţionară. În anul 1957, în U.R.S.S. funcţionau 394 000 biblioteci, cu un fond de cărţi de 1,5 miliarde de exemplare, din care 144 000 biblioteci de masă, iar din acestea, 116 000 la sate. Din fondurile statului, ale sindicatelor şi ale colhozurilor, în 1958 erau întreţinute 127 000 cluburi, din care 114 000 la sate; aproape 70 000 instalaţii cinematografice, din care aprox. 55 000 la sate. Numărul teatrelor (peste 40 în limbile popoarelor U.R.S.S.) a crescut de 3 ori (de la 177 la 513); numărul muzeelor a crescut de 4 ori (de la 213 la 853). Astfel, în fiecare reg., district şi în multe raioane au fost create

muzee etnografice, al căror număr total se ridică la 405 în 1958, față de 76 cîte erau în 1914. Cinematografele, parcurile de cultură și odihnă și alte instituții cultural-educative și de recreație servesc la realizarea scopurilor muncii cultural-educative.

Conducerea muncii cultural-educative este exercitată de Min. Culturii al U.R.S.S., precum și de ministerele culturii din republicile unionale și autonome și de secțiile corespunzătoare ale comitetelor executive regionale, districtuale, orășenești și raionale. Caracterul de masă al muncii cultural-educative se realizează cu participarea organelor sovietice și a organizațiilor obștești. Organele sanitare desfășoară o activ. de educ. sanitară, ministerele culturii din republicile unionale și secțiile de înv. public răspîndesc cunoștințele pedag., ministerele industriei și comitetele tehnice desfășoară o propagandă tehnico-științifică. Ministerul Agriculturii are un mare aport în răspîndirea cunoștințelor agrozootehnice și a experienței fruntașilor în prod. agricolă ș.a.m.d. În armata și flota sovietică, munca cultural-educativă este organizată și condusă de către organele politice. O susținută activ. o desfășoară sindicatele și comsomolul în cercurile artistice de amatori, studiouri, cluburi, case de lectură, case de cultură raionale.

La organizarea muncii cultural-educative, în orașe și mai ales la sate, participă în cea mai mare măsură intelectualitatea: învățătorii, medicii, inginerii, agronomii, oamenii de artă și alți intelectuali, ca: lectori, referenți, conducători ai diverselor cercuri, colective de artiști amatori ș.a.m.d. O intensă activ. o desfășoară Societatea pentru răspîndirea cunoștințelor politice și științifice, creată din inițiativa intelectualității sovietice și filialele acesteia din localități. În țară au căpătat o largă răspîndire universitățile de cultură.

În U.R.S.S. apar următoarele rev. cu acest profil: „Kulturno-prosvetitelnaia rabota" (1940), „Klub" (1951), „Bibliotekar" (1946). Din 1953 se editează ziarul „Sovetskaia kultura", organ al Ministerului Culturii al U.R.S.S. Pentru pregătirea activiștilor culturali s-a creat o rețea de școli medii și superioare. Experiența muncii cultural-educative a fost pe larg îmbogățită în țările de democrație populară.

MUNCA CU VOCABULARUL ÎN ȘCOALĂ — activ. instructiv-educativă sistematică în domeniul lexicului care urmărește însușirea de către elevi a vocabularului necunoscut sau cunoscut, dar mai greu asimilabil pentru ei, și cultivarea vorbirii. Principalele procedee ale acestei activități sînt: explicarea cuvintelor neînțelese, alegerea sinonimelor pentru anumite cuvinte date sau scoase din text, alegerea sau gruparea cuvintelor nesinonime după un anumit indiciu semantic sau lexical-morfologic, introducerea unor cuvinte în vorbirea elevilor. Aplicarea acestor procedee intră direct în conținutul învățării limbii materne și este o sarcină a profesorilor de la toate obiectele de înv.

Explicarea sensului cuvintelor se face prin determinarea logică a cuvintelor-noțiuni, a analizei morfologice și etimologice a cuvintelor „grele", demonstrarea obiectelor sau a desenelor lor (aplicabilă la cuvintele care indică

obiecte), folosirea sinonimelor şi antonimelor, exemplificarea sensului cuvîntului. La lecţiile de lit., prof. nu explică numai expresiile şi cuvintele neînţelese, dar indică şi sensul figurat al cuvintelor înţelese, cîteodată explică de ce sînt folosite de către scriitori în cazul respectiv. Dacă cuvîntul trebuie să intre în vocabularul activ al elevilor este important să se arate folosirea lui în vorbirea curentă.

În desfăşurarea muncii privind vocabularul se ţine seama şi de problema însuşirii ortografiei. Prof. atrage atenţia elevilor asupra scrierii corecte a cuvintelor grele.

Un rol important în îmbogăţirea vocabularului elevilor îl are alegerea sinonimelor. Nu se vor alege însă cuvinte separate, ci un text închegat (de ex. cînd se face analiza limbii unei opere literare, cînd se corectează compunerile, pentru ca să se asigure exprimarea precisă a ideilor şi pentru înlăturarea tautologiei). Cuvintele nesinonime se grupează după anumite teme. În acest caz, noţiunile şi reprezentările exprimate prin cuvinte intră în anumite legături iar însuşirea cuvintelor se face mult mai uşor. Gruparea cuvintelor poate fi făcută după teme din natură, şcoală, viaţa de toate zilele, muncă, artă, cultură fiz. şi sport, lupta pentru independenţa patriei, lupta revoluţionară, lumea interioară a omului (vocabular pentru caracterizări) ş.a. Alegerea tematică a cuvintelor este foarte utilă în pregătirea compunerilor, deoarece îmbogăţeşte conţinutul şi expresivitatea.

Munca privind vocabularul se reflectă în micile dicţionare alfabetice întocmite de elevi, care cuprind cuvintele grele. Pentru alegerea tematică a cuvintelor, de cele mai multe ori se folosesc caietele obişnuite de lit. sau de lb. rusă (după cum gruparea tematică respectivă de cuvinte este în legătură cu primul sau al doilea obiect).

Bibl.: *T.G. Diakonova*, Vocabularul exprimării scrise a elevilor din clasele I—II, M., 1956; *V.A. Dobromîslov*, Munca cu vocabularul în clasele V—VII, „Russkii iazîk v şkole", 1940, nr. 5; *P.I. Kolosov*, Munca cu vocabularul la lecţiile de citire, M., 1955; *M.K. Razumovskaia*, Munca cu vocabularul în clasele V—VII, L., 1956.

MUNCA INDEPENDENTĂ A ELEVILOR — activ. a elevilor în procesul instructiv, efectuată de ei la cererea profesorului, sub îndrumarea lui, dar fără participarea lui directă. Se aplică pe o scară largă în şc. sovietică în timpul orelor de cls. şi la temele pentru acasă.

Majoritatea lucrărilor independente sînt legate direct de cerinţele programei şcolare. Ele constau în diferite exerciţii efectuate fie în cls. (de ex., la lecţiile de lb., matem.), fie în ateliere, pe terenul experimental şcolar ş.a.

Pentru *verificarea* cunoştinţelor, priceperilor şi deprinderilor elevilor se folosesc diferite *lucrări de control* (răspunsuri scrise la întrebările profesorului, rezolvarea problemelor, expuneri şi compuneri). Unele dintre ele includ şi prezentarea grafică a materialului (de ex., la geom. şi geogr.). În vederea controlului, prof. dă elevilor teme cu caracter practic (de ex., la lecţiile de fiz., chimie, lucru manual).

Toate formele *lucrărilor de creaţie* au un caracter independent (compuneri, alcătuirea şi rezolvarea problemelor obişnuite, construirea de modele, machete, proiectarea de diferite obiecte) şi au un rol foarte mare în dezv.

aptitudinilor de cunoaştere şi a forţelor de creaţie ale elevilor.

Munca elevului cu manualul, care urmăreşte fixarea cunoştinţelor, nu se reduce la simpla învăţare a unui anumit text pentru a fi reprodus ulterior. Ea are un caracter logic şi cere înţelegerea temeinică a celor învăţate. Aceste teme se pot referi la: întocmirea planului unei lucrări de citire (la început simplu, apoi complex), sublinierea faptelor şi a ideilor principale, formularea concluziilor pe baza textului în legătură cu o problemă la care manualul nu dă un răspuns direct, compararea obiectelor, a fenomenelor, a personajelor indicate ş.a. Dacă învăţarea din manual se referă la o temă de recapitulare a materiei învăţate mai înainte, tema se dă în aşa fel ca elevii să aleagă esenţialul, să combine şi să grupeze materia într-un nou mod, să înţeleagă materia parcursă mai înainte în lumina cunoştinţelor noi, să întocmească scheme, tabele ş.a. Toate acestea activizează gîndirea copiilor, le dezvoltă gîndirea independentă.

Activ. independentă a elevilor urmăreşte şi dobîndirea de cunoştinţe noi (din manual, din diferite cărţi şi materiale ajutătoare, din observarea fenomenelor realităţii înconjurătoare, din vizitele făcute la uzine, fabrici, muzee şi expoziţii). La elevii mai mari, rezultatul acestei munci se sintetizează adesea sub forma de referat. Unele teme pregătesc pe elevi pentru lecţiile viitoare şi pentru expunerea ce urmează s-o facă prof. din materia prevăzută în programa şcolară.

În toate cazurile, temele care cer activ. independentă se dau elevilor, ţinîndu-se seama de particularităţile lor de vîrstă, de accesibilitate. Sistemul acestor lucrări presupune o succesiune logică, complicarea treptată a conţinutului lor şi gradarea muncii independente a elevilor.

Pentru ca activ. independentă a elevilor să se desfăşoare în bune condiţii este nevoie de o pregătire a elevilor la lecţiile anterioare pentru efectuarea temelor următoare, de legătura organică între temă şi desfăşurarea în genere a muncii asupra problemei respective din programă, de îndrumarea elevilor, de verificarea şi aprecierea rezultatelor.

Prof. organizează şi conduce munca independentă. El indică mijloacele cele mai potrivite pentru munca independentă a elevilor şi elaborează un sistem bine chibzuit de teme.

Bibl.: *P.B. Sroda*, Educarea participării active şi a spiritului de independenţă al elevilor la învăţătură, M., 1956; *E.I. Golant*, Unele probleme principiale privind dezvoltarea spiritului de independenţă al elevilor, Buletinul Institutului pedagogic „A.I. Herţen“ din Leningrad, vol. 52, Kîştîm, 1944; *M.P. Kaşin*, Despre munca independentă a elevilor la lecţie, „Sovetskaia pedagoghika“, 1957, nr. 5; *B.P. Esipov*, Problema îmbunătăţirii muncii independente a elevilor la lecţii, „Sovetskaia pedagoghika“, 1957, nr. 8.

MUNCA INDIVIDUALĂ CU COPIII ÎN GRĂDINIŢA DE COPII — munca educativă realizată în funcţie de particularităţile individuale ale fiecărui copil. Ea se concretizează printr-o atitudine individuală faţă de copii în timpul jocurilor şi activităţilor în comun şi în măsurile speciale luate faţă de unii dintre copii. Necesitatea muncii individuale în grădiniţa de copii este reclamată de deosebirile în caracterul şi comportarea copiilor şi de

particularităţile de vîrstă ale preşcolarilor în general. Aceste deosebiri sînt condiţionate de particularităţile fizice şi neuropsihice (copii cu atenţie instabilă, care percep mai lent, impresionabili, cu aptitudini deosebite într-un anumit domeniu, copii cu neînsemnate tulburări ale văzului şi auzului etc.). Munca individuală ocupă un loc însemnat îndeosebi la grupa mică, unde copilul trebuie să se încadreze în condiţii noi de viaţă.

Munca individuală se realizează prin formarea deprinderilor de comportare civilizată, igienice şi de muncă (li se arată cum trebuie să se spele, să mănînce, să se îmbrace, să se servească la masă etc.), corectarea defectelor de vorbire, a mişcărilor, precum şi în timpul activităţilor obligatorii cu copiii care au lipsit mult din cauză de boală, cu cei nou veniţi şi cu copiii cu o atenţie instabilă. În timpul activităţilor obligatorii cu întreaga grupă, munca individuală reclamă o oarecare variaţie a materialului programat şi individualizarea atitudinii educatorului faţă de unii copii. De ex., unora dintre copii (în limitele conţinutului programei generale) li se dau probleme mai complexe, iar altora, mai uşoare. Unora dintre copii li se pun întrebări care reclamă o oarecare încordare a gîndirii, iar altora, întrebări care sugerează sau cuprind parţial răspunsul.

MUNCA ÎN AFARĂ DE CLASĂ — activităţi organizate într-un scop bine precizat, în afara orelor de clasă, pentru lărgirea şi adîncirea cunoştinţelor, deprinderilor şi priceperilor elevilor, pentru dezv. spiritului de independenţă, a aptitudinilor şi înclinaţiilor individuale ale elevilor şi totodată pentru satisfacerea intereselor lor, pentru asigurarea unei odihne raţionale. În şc. sovietică, munca în afară de cls., care se desfăşoară în forme variate şi cuprinde cercuri largi de elevi, este un mijloc important de educare comunistă a elevilor.

Constituind o parte organică a vieţii şcolare, munca în afara orelor de cls. ajută pe elevi să înveţe cu spor, le dezvoltă obişnuinţa muncii social-utile, disciplina conştientă, spiritul colectivist, iniţiativa, contribuie la educ. morală, intelectuală, fiz. şi estetică a şcolarilor, le satisface trebuinţele culturale şi-i îndrumează pe făgaşul unei munci folositoare.

Formele de organizare a muncii în afară de cls. sînt următoarele: *a)* cercurile de elevi; *b)* munca politică de masă cu elevii (referate, convorbiri, lecţii, informaţii politice, consfătuiri cu cititorii, serbări şcolare, întîlniri cu oameni de seamă, şezători etc.); *c)* munca individuală a elevilor (lectură, preocupări tehnice, artistice etc.) sub conducerea profesorilor şi a părinţilor. Munca în afara orelor de cls. este îndrumată de profesori, care se sprijină pe ajutorul organizaţiilor de comsomol, pionieri şi de elevi, pe iniţiativa acestora.

Munca în afară de cls. se desfăşoară pe baza activităţii benevole şi independente a elevilor. La determinarea conţinutului şi metodelor muncii se ţine seama de vîrsta şi dezv. intelectuală şi fiz. a elevilor. Cercurile pe obiecte de înv. sînt legate direct de programa şcolară, dar nu le repetă conţinutul, ci lărgesc şi adîncesc cunoştinţele elevilor, introduc în muncă elementul de cercetare. Cercurile tinerilor tehnicieni şi

naturaliști contribuie la pregătirea lor politehnică, la obișnuirea elevilor cu activ. practică, le dezvoltă gîndirea tehnică, agerimea minții. În aceste cercuri, munca are caracterul de rezolvare a unor sarcini practice, legate de teorie. Munca politică de masă ajută pe elevi să cunoască viața, le educă concepția științifică despre lume, morala comunistă.

Bibl.: Pedagogia, sub red. lui I.A.Kairov, E.S.D.P., Buc. ,1958; Învățămîntul public în U.R.S.S., sub red. lui I. A. Kairov ș.a., M., 1957; Problemele muncii în afară de școală și de clasă cu copiii, Culegere de art., M., 1955; *N.I. Alpatov*, Munca în afară de clasă în cadrul școlii medii orășenești, M., 1949.

MUNCA ÎN AFARĂ DE ȘCOALĂ — preocupări cu caracter instructiv-educativ și acțiuni culturale de luminare a maselor, care se desfășoară în *instituțiile extrașcolare* în scopul de a satisface interesele și trebuințele culturale multilaterale ale elevilor, de a le dezvolta activ. independentă, capacitatea de creație, organizarea rațională a timpului liber.

În Rusia prerevoluționară, activ. extrașcolară a fost frînată sau persecutată, chiar urmărită de autoritățile țariste, care se temeau de posibilitatea influențării cu idei revoluționare a tineretului. Între anii 1905 și 1908, un grup de pedagogi ruși progresiști, în frunte cu S.T. Șațki, a desfășurat o muncă extrașcolară vastă prin intermediul societății „*Setlement*" și apoi al societății „*Munca și odihna copiilor*", pe care le-au înființat la Moscova, în cluburile de copii din cartierele sărace, în colonii de vară și în grădinițe sezoniere. Această muncă se baza pe activ. independentă a copiilor sub îndrumarea pedagogilor specialiști în munca extrașcolară. O dată cu ofensiva reacțiunii, toate încercările progresiste în domeniul muncii în afară de șc. au fost lichidate. În anul 1915/16, cîteva organizații de zemstvă și de binefacere au deschis grădinițe de copii sezoniere, colonii și cluburi, în cadrul cărora se desfășura o muncă extrașcolară cu copiii populației care a suferit de pe urma războiului, dar această activ. n-a luat o dezv. largă.

După Revoluția din Octombrie, munca în afară de șc. a fost inclusă în sistemul de stat al înv. public. Toate formele și genurile de activ. extrașcolară au căpătat o dezv. mare în cadrul instituțiilor extrașcolare nou create, al organizațiilor de pionieri, comsomol, sindicat ș.a. Prin orientarea sa pedag., prin conținut și formă, munca extrașcolară se aseamănă cu munca în afara orelor de cls., care se desfășoară în șc. Munca în afară de șc. are menirea să ajute șc. la realizarea educației comuniste a elevilor și la pregătirea lor pentru activ. practică. Pentru realizarea unității influențelor educative asupra copiilor și pentru a evita repetarea aceleiași munci și supraaglomerarea elevilor, munca în afară de șc. este pusă de acord cu munca școlilor. În organizarea și conducerea muncii în afară de șc., organizațiile de comsomol și de pionieri au un rol important.

Bibl.: Pedagogia, sub red. lui I.A.Kairov ș.a., E.S.D.P., Buc., 1958; Învățămîntul public în U.R.S.S., sub red. lui I.A.Kairov, M., 1957; Problemele muncii în afară de școală și de clasă cu copiii, Culegere de art., M., 1955.

MUNCA ÎN GRĂDINIȚA DE COPII — parte componentă a procesului educativ care constă din formarea unor deprinderi practice de autoservire, de confecționare

a jucăriilor, de recondiţionare a cărţilor, de îngrijire a plantelor şi animalelor.

Programa grădiniţei de copii prevede familiarizarea copiilor cu munca adulţilor la nivelul înţelegerii lor, precum şi antrenarea la o muncă accesibilă puterilor lor. Preşcolarii din grupa mică şi mijlocie trebuie să înveţe să se servească singuri, să se îmbrace, să se spele, să mănînce. Copiii din grupa mare îndeplinesc diverse sarcini date de educatoare: stropesc flori, hrănesc animale, aşază în ordine jucăriile. Munca copiilor mici este strîns legată de jocurile lor: spală rufele păpuşilor, cos rochiţe pentru păpuşi, repară şi aranjează jucăriile. Munca oferă copiilor satisfacţii şi bucurii. În muncă se manifestă activ. fiz. şi intelectuală, puterea voinţei, priceperea de a îndeplini sarcina dată de adulţi, de a atinge scopul propus, de a da dovadă de iniţiativă.

Bibl.: *L.E. Ioffe*, Educaţia prin muncă a copiilor din grupa mare la clasele de copii preşcolari, Îndrumări metodice, M., 1958.

MUNCA METODICĂ (cu profesorii) — acordarea de ajutor metodic profesorilor pentru ridicarea calificării lor metodice. În acest scop se editează materiale metodice, se ţin cursuri şi se dau consultaţii în problemele metodicii muncii instructiv-educative, se organizează cercuri metodice ale profesorilor. La nivelul raionului sau unui grup de şcoli există cercuri metodice raionale pe obiecte sau pe grupe de obiecte şi cercuri metodice ale învăţătorilor din cls. I-IV. În şcoli se organizează comisii metodice pe obiecte, care întrunesc pe profesorii de la obiecte înrudite. Locul central la consfătuirile cu diriginţii şi la consiliile pedag. îl ocupă discutarea problemelor de metodică.

Cabinetele pedagogice raionale şi *institutele pentru perfecţionarea cadrelor didactice* convoacă periodic conferinţe, seminarii şi lucrări practice. Toate formele colective ale muncii metodice se bazează pe studiul individual, pe activ. şi ajutorul reciproc al profesorilor şi contribuie la răspîndirea experienţei metodice înaintate.

Conţinutul muncii metodice este determinat de problemele actuale ale şcolii. Profesorii se perfecţionează în metodica predării noilor cunoştinţe, a efectuării de experienţe, demonstraţii şi lucrări practice (în cabinetele de studiu, ateliere şi pe terenuri experimentale şcolare etc.), a organizării excursiilor, îşi însuşesc experienţa înaintată în educarea colectivului de elevi.

Perfecţionarea metodică a cadrelor didactice se face în procesul studiului individual al profesorilor, în primul rînd pe calea studiului de specialitate.

MUNCA PRODUCTIVĂ A ELEVILOR — muncă creatoare de valori materiale, care are o însemnătate economică şi este îmbinată cu instruirea. În formă elem., ca gen de muncă social-utilă, este înfăptuită de elevii din cls. V-VIII ale multor şcoli. În cadrul lucrărilor practice în atelierele şcolii, elevii execută diferite comenzi primite de la întreprinderi, colhozuri etc. În unele şcoli se organizează prod. anumitor obiecte la comanda organizaţiilor comerciale. Elevii din cls. V-VIII participă activ la munca productivă agricolă şi pe terenurile şi în gospodăriile anexă ale şcolilor, în colhozuri şi sovhozuri.

În a doua etapă a înv. mediu, munca productivă face parte integrantă din pregătirea profes. a elevilor. În procesul instruirii în prod., elevii din cls. mari depun o muncă productivă în atelierele de pe lîngă întreprinderi, la locurile de muncă din fabrici și în special în agric. — în gospodăriile experimentale școlare, pe ogoarele sovhozurilor și colhozurilor, în gospodăriile anexă, în taberele comsomoliste etc.

Munca productivă a elevilor constituie un important mijloc de educ. prin muncă. Îndeplinind sarcini economice concrete de însemnătate socială, elevii devin conștienți de importanța muncii lor. Cu cît este mai mare însemnătatea socială a muncii, cu atît exercită aceasta o influență educativă mai puternică.

Munca în mijlocul colectivelor de muncitori, observarea felului cum muncesc fruntașii și inovatorii în prod. formează la elevi respectul și dragostea pentru muncă, stima pentru oamenii muncii, le stimulează dorința de a le urma pilda. Treptat, elevii dobîndesc dexteritate în muncă și acumulează cunoștințele, priceperile și deprinderile de muncă necesare. Toate acestea contribuie la pregătirea elevilor din șc. sovietică pentru viață, pentru practica construcției comuniste.

MUNCA SOCIAL-UTILĂ A ELEVILOR — activ. multilaterală a elevilor în folosul societății, constituind una din bazele educației în șc. sovietică. În cadrul acestei activități, munca productivă ocupă un loc central. Tot aici intră grija pentru buna întreținere a școlii, participarea la diferite campanii obștești, mișcarea timuristă, ocrotirea naturii, construirea și îngrijirea de locuințe, diferite forme de patronare, deservirea civilizată a oamenilor muncii etc. Într-un sens mai restrîns, munca social-utilă a școlarilor este o formă de activ. instructiv-educativă, prevăzută în planul de înv. al școlii de cultură generală de 8 ani, bazată pe muncă, avînd drept scop să formeze la elevi deprinderi de muncă, o atitudine comunistă față de muncă și să-i pregătească pentru o activ. practică în domeniul producției materiale. Legea cu privire la întărirea legăturii dintre șc. și viață și la dezv. continuă a sistemului înv. public în U.R.S.S. subliniază necesitatea ca „încă din primii ani de învățătură, copiii să fie pregătiți pentru a participa în viitor la o muncă social-utilă. De la vîrsta de 15—16 ani, tot tineretul trebuie să se încadreze într-o muncă de utilitate socială după puterile sale, iar întreaga lui instrucție ulterioară va trebui să fie legată de munca productivă în economia națională". În planul de înv. al școlii, munca social-utilă, împreună cu instruirea prin muncă este inclusă ca formă obligatorie a activității instructiv-educative a elevilor din cls. III-VIII, pentru care sînt rezervate 2 ore pe săptămînă. În programă sînt enumerate muncile de utilitate socială adecvate elevilor din cls. arătate.

Într-o formă elem. chiar și elevii din cls. mici (I-IV) îndeplinesc munci social-utile: ajută la curățenia claselor, îngrijesc plante și animale. La orele de lucru manual, elevii din cls. mici confecționează jucării, materiale intuitive din cele mai simple și alte obiecte din hîrtie, carton, țesături, paie, coajă de mesteacăn etc. Ei lucrează pe terenul experimental școlar, sea-

mână flori, plantează puieţi, adună plante medicinale şi seminţe pentru plantaţii forestiere, colectează fier vechi, participă la organizarea „Zilei păsărilor“, a „Săptămînii pădurii“ etc.

La lecţiile practice în ateliere, elevii din cls. V-VIII confecţionează diferite obiecte simple din lemn şi metal (sau alte materiale), care pot fi folosite atît în şc. cît şi în afara ei, de ex., lădiţe de lemn, postamente, rafturi, rigle, tăbliţe indicatoare pentru cabinete, felurite aparate simple, instrumente pentru muncile agricole, modele tehnice, jocuri, rechizite de birou etc. În numeroase şcoli, elevii din cls. V-VIII confecţionează cu succes mobilă pentru copii, jucării şi diferite obiecte pentru casele de copii, grădiniţe şi alte instituţii aflate sub patronajul lor, ajută la electrificarea şcolii. În procesul efectuării acestor munci, elevii dobîndesc priceperi în executarea diferitelor operaţii de prelucrare a lemnului şi metalelor, capătă deprinderi şi dragoste pentru munca fiz., învaţă să lucreze cu atenţie şi precizie şi tind spre o execuţie cît mai frumoasă şi mai elegantă.

În cls. mari (IX-XI), munca social-utilă se ridică pe o treaptă superioară. Elevii confecţionează felurite instrumente simple (pentru şc. lor şi pentru alte şcoli), modele tehnice, aparate de fiz. care pot fi utilizate chiar în cadrul şcolilor, iar adesea execută comenzi pentru întreprinderi de stat. Cu acest prilej, ei folosesc documentaţie tehnică — desene şi hărţi tehnologice. Elevii învaţă să lucreze productiv şi cu precizie, să-şi controleze singuri rezultatele muncii. În cazul cînd munca de utilitate socială este bine îndrumată, în acest stadiu elevii dobîndesc preocupări tehnice, li se dezvoltă priceperea de a construi, înclinaţia pentru o anumită specialitate.

Deosebit de importantă este munca de utilitate socială depusă de elevii din cls. mari în cadrul întreprinderilor (în fabrici, uzine, pe şantierele de construcţii, în mine, centrale electrice etc.). Acolo, la locul de muncă, sub îndrumarea maiştrilor şi a muncitorilor calificaţi, elevii îndeplinesc sarcini de prod. planificată, participă la o muncă de utilitate socială, care are o importanţă economică. Lucrînd în mijlocul colectivului de muncitori, ei se pătrund de atmosfera disciplinei socialiste a muncii şi a producţiei înaintate, învaţă să economisească materialele, energia electrică, să îngrijească utilajele şi instrumentele, îşi însuşesc deprinderi practice de specialitate şi au posibilitatea să-şi aleagă repede şi în cunoştinţă de cauză o profesiune.

Munca de utilitate socială a şcolarilor a luat o mare răspîndire în agric. unde are forme foarte variate. Elevii ajută pe colhoznici la sortarea seminţelor, la îngrijirea semănăturilor, la culesul recoltei, îngrijesc vitele la ferme, lucrează ca tractorişti, conduc combinele etc.

Elevii de la oraşe lucrează în colhozuri şi sovhozuri în perioadele cînd se află în taberele comsomoliste de tineret. Mulţi elevi, după ce termină şcolile medii săteşti, se încadrează imediat în prod. şi muncesc cu succes ca crescători de animale, mecanizatori sau cultivatori. Munca social-utilă a şcolarilor pe şantierele de construcţii capătă o răspîndire tot mai mare. În timpul practicii de vară în prod., elevii lucrează ca zidari, betonişti,

tencuitori, zugravi, — sub îndrumarea muncitorilor constructori experimentați — participă la renovarea școlilor, construiesc noi clădiri de șc., ateliere, săli de cultură fiz., stadioane, sere etc.

Experiența a dovedit că atunci cînd este bine organizată, munca social-utilă contribuie la îmbunătățirea rezultatelor la învățătură, la dezv. intelectuală, fiz. și morală a elevilor.

MURAȘEV, Gheorghi Vasilievici (1892—1953) — psiholog defectolog sovietic. Treizeci de ani de-a rîndul a desfășurat o activ. practică și de cercetare în domeniul oligofrenopedagogiei. A elaborat un sistem de educ. și instr. pentru copiii întîrziați mintal, destinat școlilor ajutătoare.

MURAVIEV, Mihail Nikolaevici (1796—1866) — om de stat reacționar din Rusia țaristă. Ca guvernator al guberniilor Grodensk și Minsk, în timpul răscoalei poloneze din 1830—1831 și al guberniei Vilensk în timpul răscoalei din anul 1863, a înăbușit în sînge aceste răscoale căpătînd în popor porecla de „spînzurătorul". Muraviev a dus cu consecvență politica de rusificare forțată în domeniul înv. public și a fost inițiatorul închiderii școlilor poloneze, lituaniene și bieloruse din reg. nord-vestică a Rusiei. În calitate de conducător al regiunii nord-vestice, în anul 1864 a ordonat guvernatorilor să fie urmărită instruirea clandestină a copiilor, să nu se permită răspîndirea publicațiilor poloneze, iar cărțile poloneze și bieloruse să se tipărească numai cu caractere rusești.

MURZAKEVICI, Nikolai Nikiforovici (1806—1883) — prof. de ist. Rusiei și director al *Liceului Richelieu*, șef al districtului de înv. Odesa, unul dintre organizatorii Societății de istorie și antichități din Odesa. A redactat primele 12 vol. de „Studii" ale acestei societăți (1844—1881).

MUȘCHI — organe ale corpului omenesc care au însușirea de a se contracta sub influența impulsurilor primite de la sistemul nervos central. Deosebim mușchii *netezi* (ai organelor interne, ai vaselor sanguine) și mușchi *striați* (musculatura scheletului), numiți astfel din cauza striațiilor transversale caracteristice ale fibrelor vizibile la microscop. Mușchii netezi sînt formați din celule fusiforme cu nucleul în formă de bastonaș; în plasma lor, pe axa longitudinală sînt dispuse fire contractibile (miofibrile). Mușchii scheletului sînt formați din fibre cu lungimea de 3—12 cm și diametrul de 0,01—0,1 mm. Fibrele musculare au un înveliș (sarcolema) și sînt formate din plasmă cu multe nuclee, în care sînt dispuse miofibrele, compuse din porțiuni optic neomogene (discuri clare și întunecate), care alternează regulat de-a lungul fibrelor musculare. Forma mușchilor depinde de *funcțiile* pe care le îndeplinesc (plați, lați, lungi etc.). P.F. Leshaft deosebea mai ales mușchi puternici, care acționează mult timp și cu putere la un efort mic, și mușchi supli, care permit mișcări repezi și diferite nuanțe ale mișcărilor. Dezv. mușchilor este în strînsă legătură cu funcția lor; mușchii nu se dezvoltă în același timp, ci pe măsură ce intră în funcțiune. De ex. mușchii respiratori sînt apți pentru funcționare din p.d.v. morfologic din lunile 4—5 ale vieții intrauterine; mușchii gurii sînt apți pentru supt la naștere etc. În preajma

naşterii, inervaţia aferentă (a sensibilităţii) muşchilor şi vaselor lor sanguine ajunge la un nivel înalt de dezv. În muşchii noului născut, secţiunea transversală a fibrei musculare are 5—13 microni, multe nuclee, puţine fibrile, iar septurile intermusculare — fasciile — sînt slab dezvoltate. În primii ani de viaţă ai copilului se produce o creştere intensă a muşchilor în lungime, o îngroşare a fibrelor, micşorarea numărului nucleelor, dezv. ţesutului conjunctiv, diferenţierea aparatului neuro-muscular. De la 3 la 7 ani, creşterea şi dezv. muşchilor membrelor superioare este mai intensă în regiunea centurii umerale, care asigură mişcarea întregului membru, apoi în regiunea braţului, antebraţului şi abia pe la 12—13 ani ajung la un nivel înalt de dezv. muşchii care asigură mişcările abile, fine ale mîinii şi degetelor. Statul în picioare, mersul şi amplitudinea din ce în ce mai largă a mişcărilor copilului, stimulează dezv. tuturor muşchilor, în special a muşchilor bazinului şi ai picioarelor. Muşchii spatelui şi ai abdomenului se dezvoltă abia pe la 14—16 ani, cînd prin structura lor se apropie de muşchii oamenilor adulţi. În perioadele preadolescenţei şi adolescenţei, diametrul fibrelor musculare şi fibrilizarea lor se măreşte considerabil. Dezv. aparatului neuromuscular, care la diferite grupe funcţionale de muşchi are o structură întrucîtva diferită, continuă pînă la 18—20 ani.

MUZEE — instituţii cultural-instructive care realizează colecţionarea, păstrarea şi expunerea de documente istorice, relicve, monumente ale culturii materiale şi spirituale, a operelor de artă, lit. ş.a.m.d. Muzeele se împart în etnografice regionale şi etnografice generale, memoriale, industriale, agricole, de şt. nat., de ist., artă, lit., muz., ped. ş.a.

Primele muzee au apărut în Grecia antică. În sec. XV, în Italia s-au creat diferite colecţii particulare. Tot pe atunci s-au înfiinţat primele muzee, în care se făcea prezentarea colecţiilor de şt. nat., a descoperirilor arheologice, a obiectelor şi documentelor legate de evenimente şi figuri istorice, a operelor de artă ş.a.m.d. În Rusia, locurile de concentrare a pieselor de muzeu au fost în special bisericile şi mănăstirile (lavra Troiţe-Serghievskaia, lavra Kievo-Pecerskaia ş.a.). Începînd din sec. XVI, Sala armelor din Kremlinul Moscovei se transformă într-un important centru de colecţionare de arme şi diferite obiecte de preţ. În anul 1714, în Rusia s-a inaugurat Kunstkamera. Cf. decretului emis de Petru I, Sala armelor devine din anul 1720 un loc permanent de păstrare a obiectelor rare şi de mare preţ. În decursul anilor, în palatele imperiale şi la conacele nobililor de la curte s-au strîns minunate colecţii, cuprinzînd remarcabile lucrări de pictură, sculptură şi obiecte rare. (Palatul de iarnă, — Ermitaj, Ostankino, Kuskovo, Arhanghelskoe ş.a.). Galeria Tretiakov din Moscova a devenit tezaurul artei naţionale ruse. În Rusia prerevoluţionară existau 213 muzee, printre care unele importante, ca: Muzeul de istorie, Muzeul Rumeanţev, Muzeul rus ş.a. După Revoluţia din Octombrie, valorile de muzeu au devenit un bun al întregului popor: muzeele s-au transformat în importante centre de cercetare ştiinţifică şi de activ. cultural-instructivă. În anul 1958, în U.R.S.S.

erau 870 muzee, vizitate de 40 000 000 de oameni. Pentru întîia oară, în anii puterii sovietice s-au creat muzee în republicile Azerbaidjană, Kirghiză, Tadjikă și Armeană.

Puternica dezv. a activității muzeelor în Uniunea Sovietică a necesitat elaborarea unor principii științifice de completare a muzeelor, de evidență, de păstrare și restaurare a monumentelor de preț. Aceste sarcini le rezolvă muzeologia — domeniu al cunoașterii, care studiază teoria, ist. și practica activității muzeistice. Muzeologia sovietică acordă o însemnătate deosebită propagării cunoștințelor politice și științifice prin intermediul exponatelor științific întocmite, prin organizarea de expoziții staționare sau mobile în casele de cultură, cluburi, parcuri, prin organizarea de excursii, prin editarea de cataloage ale literaturii științifice etc.

MUZEE ȘCOLARE — colecții compuse din cele mai importante și mai de valoare materiale care reflectă viața și activ. colectivului de profesori și elevi.

Exemple de sectoare ale muzeelor școlare:

1) *Materiale etnografice regionale* despre clima, ec., ist., cultura și viața raionului în care se află șc., adunate cu ocazia excursiilor, expedițiilor și a călătoriilor efectuate pe locurile natale (v. *Expediții școlare)*.

2) *Istoria școlii*, a colectivului ei pedag., a organizațiilor de comsomol și de pionieri; participarea la viața social-politică, la munca social-utilă și la construirea satului natal, a orașului, a raionului; informații despre absolvenții școlii, corespondență.

3) *Realizările școlii* în activ. didactică, munca practică și tehnică, în activitatea colectivelor de artiști amatori, în cultură fiz. și sport.

Pregătirea materialelor pentru muzeele școlare, expunerea, păstrarea, evidența lor etc. sînt realizate de colectivul de elevi sub conducerea pedagogilor.

MUZEUL DE JUCĂRII AL ACADEMIEI DE ȘTIINȚE PEDAGOGICE — instituție pedagogico-științifică care conduce activ. de colecționare și păstrare a jucăriilor; studiază rolul și metodele de folosire a jucăriilor în educ. copiilor. A fost fondat în 1918 la Moscova, din inițiativa pictorului N.D. Bartram. La sfîrșitul anului 1931, Muzeul de jucării a fost transferat în orașul Zagorsk din reg. Moscova. Colecțiile sale cuprind cele mai variate jucării din diferite epoci istorice, începînd cu epoca bronzului și pînă în zilele noastre. În muzeu sînt păstrate nu numai jucării ruse și sovietice, ci și jucării din alte țări: Cehoslovacia, Germania, Franța, Anglia, S.U.A., China, Japonia etc. Deosebit de valoroase sînt colecțiile de jucării populare ruse din lemn, lut și carton presat.

MUZEUL ÎNVĂȚĂMÎNTULUI PUBLIC AL ACADEMIEI DE ȘTIINȚE PEDAGOGICE — instituție științifico-instructivă din Leningrad care asigură colecționarea, păstrarea și expunerea materialelor și documentelor istorice, științifice, artistice etc., caracteristice pentru ist. și situația actuală a înv. public din U.R.S.S. Desfășoară o propagandă a realizărilor celor mai bune școli și a experienței cadrelor didactice fruntașe din R.S.F.S.R. care lucrează cu succes în problemele educației comuniste a tinerei generații. În muzeu sînt expuse cărți, referate, con-

specte de lecţii, placarde, albume şi alte materiale.

Pe lîngă expoziţiile stabile se organizează expoziţii mobile în cluburile muncitoreşti, case de cultură şi în alte instituţii cultural-educative. În ultimii ani s-au organizat expoziţii mobile cu următoarele teme: Înv. politehnic bazat pe muncă în şc. sovietică; Înv. general şi construcţia de şcoli în R.S.F.S.R.; Educ. prin muncă a copiilor în familie; Şcolile-internat din R.S.F.S.R. etc.

MUZEUL PEDAGOGIC AL INSTITUŢIILOR DE ÎNVĂŢĂMÎNT MILITARE — instituţie pedag. din Petersburg (1864—1917). A desfăşurat o variată activ. ştiinţifică, metodică şi de culturalizare şi a fost un centru al gîndirii pedag. înaintate din acea epocă. Muzeul a fost înfiinţat după reforma liberală a şcolilor militare şi organizarea în 1863, pe lîngă Min. de Război, a Direcţiei generale a şcolilor militare. Era instalat la „Solianoi gorodok" şi dispunea de o vastă colecţie de manuale şcolare ruseşti şi străine şi de o bibliotecă. În secţiile muzeului activau pedagogi de frunte. Muzeul organiza expoziţii de materiale didactice intuitive, conferinţe publice şi lecturi populare, cursuri de perfecţionare a profesorilor şi educatorilor din liceele militare, participa la expoziţiile pedag. internaţionale. A desfăşurat o intensă activ. de popularizare a ideilor pedag. ale lui J. A. Komensky.

MUZEUL PEDAGOGIC DIN KIEV — instituţie pedag. din Kiev care desfăşura o activ. metodică, ştiinţifică şi de culturalizare în rîndurile cadrelor didactice. A fost înfiinţat în 1902 pe lîngă Direcţia districtului de înv. Kiev, încredinţîndu-i-se sarcina de a face cunoscute materialele în legătură cu situaţia înv. public în Rusia şi în străinătate şi de a desfăşura o propagandă pedag. prin organizarea de conferinţe. Muzeul făcea cunoscute materialele didactice intuitive, îndrumătoarele şcolare, anumite exponate în legătură cu igiena şcolară şi educ. fiz. Avea o bibliotecă pedag. (7 000 vol. în 1910), care deservea cadrele didactice din Kiev şi trimitea la cerere cărţi în toate localităţile districtului de înv. În cadrul muzeului funcţiona un cabinet de fiz. model.

În sept. 1911, muzeul s-a mutat într-o clădire nouă, construită din fondurile donate de un mecena al Kievului, S.S. Moghilevţev. După ce s-a instalat în noua clădire, muzeul şi-a extins activ.: se ţineau conferinţe de popularizare, cursuri pentru învăţători, expoziţii volante de materiale didactice. Statul nu aloca fonduri pentru întreţinerea muzeului, mijloacele lui băneşti rezumîndu-se la modestele contribuţii ale şcolilor medii şi orăşeneşti.

Muzeul a fost distrus de rada centrală burghezo-naţionalistă ucraineană.

MUZICA ÎN ŞCOALĂ — unul dintre mijloacele de educ. artistică şi de instrucţie cu ajutorul căruia se formează şi se dezvoltă aptitudinile muzicale ale elevilor, li se cultivă dragostea şi interesul pentru muz., li se formează primele deprinderi şi priceperi de executare a operelor muzicale în colectiv.

Sistemul de înv. sovietic prevede educ. muzicală generală şi obligatorie în şcolile elem. şi medii. Cîntul, ca obiect de înv., se predă în toate cls. (de la cls. I la cls. a XI-a) din şcolile republici-

lor Estonia, Lituania şi Letonia; în celelalte republici unionale, din cls. I pînă în cls. a VIII-a, iar în şcolile din R.S.F.S.R. şi Ucraina se predă facultativ şi în cls. mari (IX—XI). În programă este prevăzut cîntul coral, bazele muzicii şi scrierea şi citirea notelor muzicale, precum şi deprinderea de a percepe estetic şi de a analiza opere din creaţia populară accesibile elevilor şi opere din muzica clasică rusă şi de peste hotare, opere vocale şi instrumentale ale compozitorilor sovietici. (v. *Cîntul în şcoală)*.

Muz. este larg folosită în şc. în programul dinafara orelor de curs, în activ. cercurilor corale şi a corurilor şcolare, în ansamblurile vocale şi instrumentale (v. *Cor de copii*, *Orchestra de copii)*. În şc. se folosesc forme de masă pentru educ. muzicală şi pentru activ. instructivă: serate muzicale tematice; concerte şi conferinţe cu teme muzicale, care dau posibilitatea unei largi cunoaşteri a muzicii, precum şi a vieţii şi creaţiei marilor compozitori. Multe şcoli folosesc înregistrări muzicale, ceea ce le permite să audieze muz. în interpretarea celor mai buni artişti. Lecţiile-concerte în şc. sînt prevăzute mai ales sub formă de cicluri care fac cunoscute formele şi genurile fundamentale ale muzicii, precum şi operele compozitorilor în succesiunea lor istorică.

Această formă de activ. de masă, în afara orelor de cls. are o deosebită importanţă, deoarece dă posiblitatea de a influenţa sistematic auditoriul, de a-i forma deprinderea perceperii estetice active şi a însuşirii temeinice a părţii audiate pe calea repetiţiei. Programa conferinţelor cu teme muzicale în şc. corespunde de obicei programei cursului de lit. sau temelor sale principale.

Studiul paralel al operelor scriitorilor, compozitorilor şi artiştilor plastici dintr-o anumită epocă sau care fac parte dintr-un anumit curent are o deosebită însemnătate pentru educ. ideologico-estetică şi dezv. multilaterală a elevilor.

Activ. muzical-instructivă desfăşurată de radio şi instituţiile filarmonice constituie un ajutor pentru şc. Şc. organizează audierea de concerte simfonice şi de cameră, prezentate elevilor după un program special. Aceste concerte sînt o completare a activităţii muzicale din şc. şi ajută la ridicarea nivelului cultural muzical al elevilor. Emisiunile muzicale radiodifuzate îmbracă cele mai diverse forme. Aşa, de ex., se prezintă „Portrete de compozitori“, montări de scenarii din opere, muz. simfonică, concerte-ghicitoare „Cutiuţa de muzică“, „Cîntecele patriei mele“, „În biblioteca muzicală“ (opere muzicale sovietice noi). Radioul difuzează realizările celor mai bune colective corale de copii, activ. şcolilor de muzică ş.a.

O fructuoasă activ. o desfăşoară secţia pentru copii a Postului unional de radio, prin studierea preferinţelor şi intereselor muzicale ale elevilor.

În conţinutul lecţiilor de muz. se include şi studiul diferitelor instrumente muzicale. Această formă este realizată individual sau în cercuri, unde sînt admişi toţi cei ce doresc, indiferent de vîrstă sau nivel de pregătire muzicală. Activ. cercurilor se desfăşoară cf. programelor aprobate de Min. Înv., care prevăd studiul pianului, viorii, violoncelului,

instrumentelor de suflat şi al instrumentelor populare, precum şi însuşirea deprinderii de a citi notele unui solfegiu, selectarea după auz, acompaniamentul şi cîntatul în ansamblu. Învăţarea individuală a muzicii activizează dezv. muzicală a elevilor, asigură crearea în şc. a unui colectiv muzical, permite evidenţierea talentelor muzicale şi ajută pe elevii care manifestă înclinaţii vădite să aleagă ulterior o profesiune muzicală.

Învăţarea tainelor unui instrument este una din condiţiile esenţiale în educarea de auditori culţi şi iubitori de muz.

Muz. în şc. are o mare valoare educativă, ca mijloc de a uni colectivul prin aceleaşi trăiri, idei, sentimente. Aceasta se manifestă îndeosebi în cîntecele de masă executate la diferite serbări şcolare, în expediţiile turistice, în timpul muncii social-utile.

Bibl.: Metodica predării cîntului în şcoală, sub red. lui M.A. Rumer, M., 1952; *V.N. Şaţkaia*, Muzica în şcoală, M., 1950; *T.L. Berkman*, Metoda învăţării instrumentelor muzicale în şcoala de cultură generală, M., 1958.

N

NAGY, Laslo (1857—1931) — pedagog și psiholog progresist maghiar. A lucrat în domeniul psihologiei copilului. În timpul revoluției burghezo-democratice și în perioada Republicii Sovietice Ungare, a elaborat proiectul de reformă a înv. elem., care prevedea crearea școlii elem. unice de 8 ani. Mai tîrziu, Nagy a elaborat planul de înv. și a întocmit programele pentru cls. V—VIII ale școlii proiectate de el. A scris „Psychologie de skindlichen Interesses“ (1912) și „Didactica bazată pe dezvoltarea copiilor“ (în lb. maghiară), 1921.

NALBANDIAN, Mihael Lazarevici (1829—66) — filozof armean, poet, critic, publicist, militant pe tărîm cultural, revoluționar democrat, tovarăș de idei și de luptă al lui Cernîșevski, Herțen și Ogariov. A predat lb. armeană la Inst. de limbi orientale „Lazarev“, dar a fost îndepărtat din inst. la insistențele reacționarilor armeni. În străinătate a intrat în strînse legături de prietenie cu Herțen și Ogariov, pentru care fapt, la întoarcere în Rusia, a fost arestat și întemnițat în fortăreața „Petropavlovsk“, apoi deportat în orășelul Kamîșin din gurbenia Saratov, unde a murit de tuberculoză. În problemele sociale și politice și în problemele de educ. a susținut ideile revoluționarilor democrați ruși. A criticat nimicitor educ. clericală reacționară, despotismul și scolastica ce domneau în șc., a luptat pentru o șc. națională, populară și laică, pentru un înv. general și obligatoriu pentru copiii de ambele sexe, pentru dreptul femeilor la învățătură și activ. socială. Nalban-

dian considera drept scop principal al educației formarea omului-cetățean, capabil să-și dea viața pentru binele poporului. Alături de Nazarian, a fost împotriva limbii armene vechi „grabar“, neînțeleasă de popor, și milita pentru adoptarea limbii populare „așharabar“ ca lb. literară.

NARIMANOV, Nariman Nadjab (1871—1925) — activist al partidului comunist și al statului

Scanned with OKEN Scanner

sovietic, propagator al marxism-leninismului în orient, unul dintre primii organizatori și conducători ai puterii sovietice în Azerbaidjan, scriitor, pedagog. Înainte de Revoluție a lucrat la întocmirea de manuale și dicționare, contribuind în felul acesta la dezv. școlii și culturii. În 1906, împreună cu Zardabi a organizat primul congres al învățătorilor din Azerbaidjan, cu care prilej s-au discutat problemele de înv. ale poporului azerbaidjan: înv. laic în lb. maternă, reforma alfabetului arab ș.a.

Fiind unul dintre președinții Comitetului Executiv Central Unional, Narimanov a desfășurat o largă activ. pentru dezv. culturii socialiste și înv. în republicile din orientul Uniunii Sovietice, militînd pentru realizarea politicii naționale leniniste a partidului comunist.

NASÎRI, Kaium (1825—1902) — om de știință și cultură tătar,

pedagog, autor a numeroase manuale de aritm., geom., geogr., precum și al dicționarului rus-tătar și tătar-rus și al unor lucrări originale despre educ.

Năzuind spre însușirea culturii ruse de către poporul tătar, criticînd scolastica, dogmatismul și muștruluiala din vechea șc. musulmană, Nasîri a luptat pentru un înv. larg în lb. maternă, precum și pentru învățarea limbii ruse de către tătari.

NATADZE, Revaz Grigorievici (n. 1903) — psiholog sovietic, membru corespondent al Acad. de șt. a R.S.S. Gruzine și al Acad. de șt. pedag. a R.S.F.S.R. Cercetează probleme ale dezvoltării gîndirii și probleme de orientare spațială. A publicat o lucrare despre aptitudinea de transpunere scenică. Autor de manuale de psih. (în lb. gruzină).

NATALI, Vladimir Frankovici (n. 1890) — zoolog sovietic și metodist în biol., dr. în șt. biologice, membru activ al Acad. de șt. pedag., organizatorul și conducătorul Stațiunii biologico-pedag. din Moscova (1919—30), autorul manualului pentru înv. superior „Zoologia nevertebratelor" (1951) și „Zoologia" pentru cls. a VII-a a școlii medii (1956). Operele principale ale lui Natali despre metodica predării biologiei sînt: „Științele naturii în școala nouă" (1923), „Animale la colțul naturii vii" (1955).

NATORP, Paul (1854—1924) — filozof și pedagog burghez german, neokantian, unul din reprezentanții așa-zisei pedagogii sociale. A făcut parte din aripa dreaptă a social-democrației germane. Considera educ. un mijloc care asigură claselor „o coexistență sănătoasă" și singura cale de perfecționare a societății. După Natorp, scopul educației este continua tendință a omului

spre „suprema datorie", spre „perfecţiunea morală" pe calea dezvoltării voinţei active, bazată pe „comunitatea de conştiinţă" a oamenilor. Considera numai înv. elem. ca absolut necesar pentru toţi copiii, iar înv. mediu şi superior, pe măsura capacităţii lor. Natorp atribuia o deosebită importanţă cultivării celor vîrstnici în afara şcolii, fapt care trebuia să sustragă pe oamenii muncii de la preocupări politice, punîndu-le în faţă perspectiva autoperfecţionării infinite. Şi-a expus ideile în cărţile: „Pedagogia socială" (1899, tradusă în lb. rusă în 1911); „Filozofia ca bază a pedagogiei" (1909, tradusă în lb. rusă în 1910); „Pestalozzi, Viaţa şi ideile sale" (1899), ultima trad. în lb. rusă în 1920).

NATOŞEVICI, George (1821—1887) — pedagog sîrb. La mijlocul sec. XIX a înfăptuit a doua reformă a şcolilor sîrbeşti (cea dintîi a fost realizată de Iankovici de Mirievo), care avea ca scop introducerea principiilor intuiţiei, al sistematizării şi al poporaneităţii. A publicat „Îndrumări în predarea scris-cititului" (1858) şi mai multe manuale pentru şc. elem. Natoşevici este unul dintre întemeietorii primului ziar pedag. din Serbia, „Şkolski list" (1858), cu supliment pentru lectura copiilor.

NAVOI, Nizamaddin Alişer (1441—1501) — mare gînditor uzbek, poet şi cărturar, întemeietorul literaturii uzbece. Operele lui Navoi sînt pătrunse de o mare dragoste pentru poporul muncitor, de ideile egalităţii şi umanismului. El biciuia clerul reacţionar, acorda o înaltă preţuire ştiinţei şi erudiţiei. În poezia sa a glorificat forţa raţiunii.

Navoi a criticat sistemul de înv. scolastic al şcolii musulmane din acele timpuri, fiind adept al înv. laic. A făcut donaţii pentru nevoile înv. (din mijloace personale a construit o şc., o bibliotecă, cumpăra manuale pentru copiii săraci).

Aforismele lui Navoi şi ideile sale despre educ. au intrat în tezaurul pedagogiei populare orientale.

NAWROCZYŃSKI, Bogdan (n. 1882) — prof. de ped. la Univ. din Varşovia, unul dintre organizatorii înv. public în Polonia după primul război mondial, autor a numeroase lucrări de didactică. Problemele de didactică le priveşte de pe poziţiile pedagogiei culturii.

S-a preocupat, de asemenea, şi de probleme de fil., ped. şi de ist. gîndirii pedag. în Polonia. A scris: „Uczen i klasa" (1923), „Swoboda i przymus w wychowaniu" (1932), „Polska myśl pedagogiczna" (1938).

NAZARIAN, Stepanos Isaevici (1812—79) — iluminist burghez armean, publicist, pedagog, prof. la Univ. din Kazan şi la Inst. de limbi orientale „Lazarev" din Moscova, autor de manuale de psih. şi de lb. armeană, a fondat şi redactat rev. armeană progresistă „Iusisapail" („Aurora boreală"), care a apărut la Moscova între anii 1858 şi 1864. În paginile revistei, Nazarian, împreună cu Nalbandian, a luptat împotriva clerului armean reacţionar, împotriva conservatorismului, ignoranţei şi rămînerii în urmă, pentru un înv. şi o cultură ale poporului. S-a pronunţat împotriva limbii armene vechi „grabar" (care devenise o lb. a bisericii, moartă, neînţeleasă de popor) şi pentru lb. populară „aşharabar" ca lb. literară. În art. lui Nazarian, un spaţiu important îl ocupau problemele educaţiei şi înv., critica şcolii scolastice şi a predării dogmatice.

NEATENŢIE — insuficientă atenţie care se exprimă fie prin distragerea generală, fie prin neobservarea unor aspecte ale obiectelor sau fenomenelor din realitate, asupra cărora trebuie concentrată atenţia în momentul respectiv. Poate fi o stare temporară sau o trăsătură relativ stabilă a unei persoane. Cauzele pot fi de două feluri. În unele cazuri, neatenţia este un rezultat al slăbirii atenţiei voluntare (fiziologic, aceasta înseamnă instabilitatea focarului de excitabilitate optimă şi mobilitatea excesivă a proceselor nervoase), în alte cazuri este rezultatul unei concentrări intense a atenţiei asupra unor obiecte sau activităţi (în aceste cazuri, dimpotrivă, în scoarţa cerebrală se formează un focar de excitaţie stabil şi din cauza inducţiei negative este împiedicată trecerea atenţiei asupra altor excitanţi care cer orientarea atenţiei). Lupta împotriva neatenţiei presupune înlăturarea unor fenomene negative temporare (oboseala, excitarea emoţională excesivă), precum şi educarea atenţiei voluntare.

NECEAEV, Aleksandr Pavlovici (1866—1917) — prof. de mineralogie, geol. şi geogr. fiz. la institutele de înv. superior din Petersburg. Talentat propagator al ştiinţei. A alcătuit o antologie geografică, „Pe mare şi pe uscat" (1909), şi în colab. cu G. I. Ivanov, „Caiet pentru lucrări practice de geografie" (1923—1924). A scris o serie de cărţi apărute în colecţia „Studii despre viaţa şi istoria pămîntului".

NECEAEV, Aleksandr Petrovici (1875—1943) — psiholog rus. A căutat să pună psih. experimentală în slujba practicii pedag., dar folosea procedee simpliste în studiul psihologiei copilului şi considera în mod greşit asemenea studii ca singura cale în rezolvarea unor probleme complexe de ped. A organizat laboratoare de psih. Din iniţiativa lui, în 1905 — 1917 s-au ţinut în Rusia 5 congrese de psih. şi ped. experimentală.

Opere: Psihologia experimentală contemporană şi corelaţia ei cu problemele instrucţiei în şcoală, P., 1917; Studii de psihologie pentru educatori şi învăţători, P., 1915.

NECIKINA, Miliţa Vasilievna (n. 1901) — istoric sovietic, acad., prof. la Univ. de Stat din Moscova, membru corespondent al Acad. de şt. pedag., cercetător în domeniul istoriei mişcărilor sociale din Rusia sec. XIX. Necikina a redactat manualul de „Istoria U.R.S.S." pentru instituţiile de înv. superior şi este autor al unor capitole din acest manual. În colab. cu S. S. Dmi-

triev a elaborat „Crestomaţie de istorie a U.R.S.S." (vol. II, pentru şcolile medii).

NEGATIVISM INFANTIL — rezistenţă nemotivată faţă de acţiunile celor din jur. Există forme de negativism pasiv, cînd copilul refuză să îndeplinească acţiunile care-i sînt solicitate fără o motivare suficientă, şi forme active, cînd desfăşoară acţiuni contrare celor solicitate. În cazul bolilor psihice (schizofrenie ş.a.) se observă şi o formă de negativism care se manifestă prin rezistenţa bolnavului faţă de impulsurile interne (reţinerea urinei, a excrementelor etc.).

Reacţiile negativiste pot fi şi rezultatul unor conflicte şi pot să aibă caracterul unui protest faţă de adulţi (adînci tulburări afective, legate de rezultate slabe la învăţătură etc.). În aceste cazuri, negativismul poate fi mult remediat printr-o justă atitudine pedag. individuală faţă de copil.

NEGOVANI, Papa Kristo (1875—1905) — scriitor albanez şi militant în domeniul instrucţiunii publice. A luptat pentru înv. în lb. maternă, a scris multe opere cu caracter patriotic. Negovani este întemeietorul literaturii albaneze pentru copii.

NEJEDLY, Zdenek (n. 1878) — istoric ceh, preşedintele Acad. de Şt. a R.S. Cehoslovace, membru corespondent al Acad. de şt. pedag. a U.R.S.S. Fiind membru al guvernului R. S. Cehoslovace, a luat parte activă la crearea unui sistem şcolar unic (legea şcolară din 1948). A caracterizat astfel şc. şi educ. socialistă: şcoala este un instrument de educare a omului nou — cetăţean conştient şi cult, constructor şi apărător al patriei socialiste; educaţia are o importanţă deosebită pentru stat; numai într-o şcoală unică de stat, accesibilă şi obligatorie pentru toţi, bazată pe o educaţie pătrunsă de ideologia socialistă se realizează principiul unităţii poporului. Nejedly a fost decorat cu Medalia „K.D. Uşinski".

NEOFIT RILSKI (numele laic — Nikolai Petrov; 1793—1881) — cunoscut iluminist şi scriitor bulgar, întemeietor al şcolii moderne bulgare şi propagator al sistemului de înv. lancasterian în lb. maternă. Autor al multor manuale şi materiale ajutătoare.

NEOTOMISMUL ÎN PEDAGOGIE — (grec. νέος nou şi tomism — învăţătura scolastului Toma d'Aquino) — teoria şi practica educaţiei, bazate pe concepţia reacţionară fideist-filozofică a bisericii catolice contemp. În enciclica papei Pius al XI-lea, „Educaţia creştinească a tineretului" (1929), neotomismul a fost proclamat drept bază a activităţii pedag. din şcolile catolice, înfiinţate de Vatican în toate ţările capitaliste.

Neotomismul proclamă provenienţa divină a omului şi a formelor lui de existenţă socială şi deci caracterul de neclintit şi veşnic al orînduirii capitaliste. Datorită căderii în păcat a primului om, oamenii au pierdut acest „atribut" şi nu se mai pot bucura de o fericire deplină. Dar pot năzui s-o recapete, „unindu-şi sufletele lor cu creatorul". De aici rezultă frica de Dumnezeu, smerenia şi supunerea în care trebuie să trăiască toţi credincioşii.

Ped. neotomistă pune mai presus de ştiinţă „revelaţia divină". „Înţelepciunea, care cunoaşte veşnicia şi care creează ordinea şi unitatea spiritului — afirmă ideologul neotomiştilor J. Maritain —,

este mai presus de ştiinţă sau de cunoaşterea cauzelor particulare".

Tezele „teoretice generale" ale pedagogiei neotomiste definesc şi modul de rezolvare a problemelor concrete ale instrucţiei şi educaţiei. Această ped. luptă deschis împotriva înarmării elevilor cu cunoştinţe ştiinţifice, proclamă drept scop al şcolii „transformarea în catolic", consideră că „religiozitatea este mai importantă decît cunoaşterea fracţiilor" sau „deprinderile gramaticale". După părerea neotomiştilor, „bunii catolici pot fi întîlniţi mai ales printre tinerii care nu învaţă în şcoala medie".

Biserica catolică îşi împînzeşte şi-şi apără cu pasiune, în faţa controlului social şi de stat, reţeaua sa ramificată de şcoli, cu instr. calitativ inferioară. „Oricît de slabă ar fi dezvoltarea intelectuală a copiilor, oricît de slabă ar fi pregătirea învăţătorilor din aceste şcoli—scrie neotomistul Makhagen—, numai lor le poate fi pe deplin încredinţată educaţia copiilor, pentru că ei susţin cu tărie provenienţa divină a omului".

Neotomiştii nu se limitează numai la instituţiile de înv. catolice, ci revendică, din ce în ce mai deschis şi mai activ, dreptul de a-şi exercita influenţa şi asupra şcolilor de stat. Ei cer reintroducerea predării religiei, doresc ca întreaga instr. şi educ. să fie pătrunse de spirit religios. Neotomismul este duşmanul ştiinţei şi al progresului, o armă ideologică a clericalismului extremist şi a reacţiunii.

NEOUMANISM —curent pedag. apărut în Germania la mijlocul sec. XVIII, care a reactualizat interesul pentru cultura antică. Fondatorii neoumanismului — J. M. Gesner (1691—1761), J. A. Ernesti (1707—81), H. G. Heine (1729—1812) — considerau că scopul principal al înv. este acela de a transmite elevilor cunoaşterea limbii şi a modului de a gîndi al oamenilor din epoca antică. Paralel cu aceasta, avînd în vedere cerinţele societăţii burgheze în plină dezv., primii neoumanişti au introdus în şcoli şi studiul obiectelor reale, acordînd un loc însemnat şi limbii materne. Modificări esenţiale s-au produs şi în pred. limbilor vechi: atenţia principală a început a fi concentrată nu asupra studiului gramaticii, ci în direcţia cunoaşterii literaturii antice. Însuşirea moştenirii culturale antice, paralel cu studiul matematicii, trebuia să ajute la dezv. gîndirii independente a tineretului, să-i formeze concepţia despre lume şi preferinţele. Spre deosebire de umanismul epocii Renaşterii, neoumanismul prefera lb. grec. celei latine, socotind-o mai valoroasă din p.d.v. instructiv-educativ, întrucît tînăra burghezie germană vedea în organizarea politică a democraţiilor sclavagiste din Grecia antică un ideal de organizare socială bazată pe egalitatea tuturor celor avuţi. În a doua jumătate a sec. XVIII a devenit clară inconsistenţa speranţei de trecere evolutivă a Germaniei de la absolutism la o orînduire democratică. Acest fapt a influenţat şi caracterul neoumanismului. Neoumaniştii *A.F. Wolf* şi *W. Humboldt* nu mai căutau în Grecia antică idealul de organizare a statului, dar totuşi oamenii lumii antice li se păreau ideal al perfecţiunii spre care trebuia să se tindă în educ. Neoumanismul de mai tîrziu considera, de aceea, drept scop al educaţiei, dezv. completă a tuturor forţelor umane.

Scanned with OKEN Scanner

În legătură cu aceasta a început să se acorde o atenție mult mai mare studierii științelor nat. și istoriei. Incontestabil, neoumanismul a jucat un anumit rol pozitiv în dezv. școlii și pedagogiei în multe țări din Europa, tinzînd să argumenteze cerințele democratice de dezv. multilaterală a fiecărui om. Meritul neoumanismului constă în aceea că a modificat caracterul instrucției medii și superioare și a organizat pregătirea învățătorilor în institute. Totuși, tendința spre o dezv. armonioasă a individualității în condițiile absolutismului i-a îndepărtat de rezolvarea sarcinii principale — lupta împotriva sistemului de educ. feudal.

NEPAL — stat situat în Asia de sud-est, monarhie constituțională. Suprafața—141 000km², populația — 8 910 000 locuitori (1958).

Nepalul este o țară agrară slab dezvoltată din p.d.v. economic; aproape un secol și jumătate s-a aflat sub protectorat englez. Peste 90% din totalul populației se ocupă cu agric., în care mai există puternice rămășițe feudale. Populația este împărțită sub aspect religios în budiști, hinduși, lamaiști. Toate acestea au influențat situația înv. După datele U.N.E.S.C.O., peste 90% din populație este analfabetă. Mulți copii, din cauza grelelor condiții materiale, părăsesc șc. înainte de a fi absolvit ciclul elem.

Școlile elem. sînt de diferite tipuri. Școlile de 5 ani, după modelul școlilor engleze coloniale, desfășoară în primele 2 cls. înv. în lb. maternă, iar din cls. a III-a, în lb. engl. Școlile sanscrite (patșala) sînt organizate pe lîngă mănăstiri. În acestea nu se face o împărțire pe cls. Un loc deosebit se acordă învățării pe din afară a textelor religioase. De-abia din anul 1951 s-au introdus lecții elementare de aritm., șt. nat. și sociologie. Școlile fundamentale, create în spiritul ideilor lui Gandhi, au drept scop să pregătească elevii în domeniul producției meșteșugărești. În asemenea școli elem. se realizează instrucțiunea copiilor din mediul rural. În orașe există școli medii incomplete. Pe lîngă unele dintre acestea există și clase elem. În anul 1954 funcționau 667 școli elem. (cu 20 000 elevi), 233 școli sanscrite (cu 5 126 elevi), 21 școli fundamentale (cu 1 050 elevi), 399 școli medii (cu 46 105 elevi), din care 296 școli engl. (cu 30 330 elevi). Înv. profes. era reprezentat doar prin 2 școli, cu 112 elevi. Înv. superior se desfășoară în colegii care cuprind 915 stud.

Extrem de disproporționată este distribuția procentuală a elevilor între băieți și fete. În șc. elem., fetele reprezintă 4% din numărul elevilor, iar în școlile medii și superioare, 5%; în anul 1954 nu era înscrisă în școlile profes. nici o fată. Dezv. înv. este puternic frînată de înapoierea economică a țării, de bugetul sărac al înv., de lipsa de spațiu școlar și de cadre didactice, de influența religiei asupra școlii.

NEUBAUER, Theodor (1890—1945) — pedagog german, revoluționar, activist de frunte al Partidului Comunist din Germania. Considera ca sarcină principală a educației socialiste pregătirea multilaterală a tinerei generații în vederea participării active la lupta clasei muncitoare și la activ. socială. A definit conținutul educației prin noțiunile: cultură și muncă. Cultura, bazată pe munca omului, cuprinde toate domeniile vieții — tehn. și șt. nat., lb. și ist., lit. și arta. În

anul 1920 a elaborat un program de reorganizare revoluţionară a şcolii, potrivit căruia, începînd cu treapta elem. a instrucţiei, se predă elevilor cunoştinţe elem. de prod. strîns legate de cultura generală şi li se formează priceperea de a mînui cele mai simple unelte de muncă. Pe treapta superioară, instr. se îmbină cu activ. practică a elevilor, iar de la vîrsta de 16 ani începe specializarea în prod.

Ca semn de omagiu pentru serviciile aduse de Neubauer poporului german, în R.D.G. au fost emise, în anul 1959, medalii de aur, argint şi bronz care poartă numele lui şi care se conferă pentru rezultate deosebite obţinute pe tărîmul educaţiei şi instrucţiei socialiste, pentru întărirea legăturii şcolii cu viaţa.

Opere: Schulgemeinde und Schülerrat, Erfurt, 1919; Die neue Erziehung der sozialistischen Gesellschaft, Erfurt, 1920.

NEURON (grec. — νεῦρον) — celula nervoasă cu toate ramificaţiile ei; axonul, care transmite excitaţia de la un neuron la altul şi dendritele, care primesc excitaţia de la alţi neuroni.

NICARAGUA — stat în America centrală, republică. Suprafaţa — 148 000 km², populaţia — 1 333 000 locuitori (1957). Nicaragua este o ţară agrară, slab dezvoltată economic. Rolul de frunte în ec. naţională aparţine capitalului străin, în special celui american. Aceasta s-a răsfrînt asupra dezvoltării culturii şi înv. După datele U.N.E.S.C.O., aproape 60% din populaţie este analfabetă. În ţară nu există un sistem şcolar unic. Un număr important de instituţii de înv. şi educ. sînt particulare. În 1954, din 39 şcoli medii 29 erau particulare, din 34 şcoli profes. şi comerciale 33 erau particulare. Multe şcoli profes. nu dau cunoştinţe suficiente pentru continuarea studiilor, fiind de fapt şcoli terminus. Influenţa pedagogiei americane este foarte puternică.

Frecventarea şcolii de către copii în vîrstă de 7—14 ani este obligatorie. Dar din cauza situaţiei materiale grele a maselor populare, a numărului insuficient de încăperi şi de învăţători, o mare parte dintre copii nu fac nici cursul complet al şcolii elem. Înv. mediu se face în şcoli de cultură generală de 5 ani (pe baza şcolii elem. de 6 ani). În afară de acestea există şcoli normale şi profes. de 5 ani (agricole, comerciale, de meserii ş.a.). Singura instituţie de înv. superior este Univ. din Leon. După datele U.N.E.S.C.O., din 140 000 persoane cuprinse în toate formele de înv. (1954), 82% reveneau instituţiilor preşc. şi şcolilor elem. (inclusiv şc. serală), 3% — şcolilor medii, 14% — şcolilor profes. şi instituţiilor pedag. şi abia 1% — şcolilor superioare. Conducerea înv. este centralizată.

NIEDERER, Johannes (1779—1843) — pedagog elveţian, unul dintre colaboratorii lui Pestalozzi la Burgdorf şi Yverdon. El avea sarcina să pregătească pentru tipar operele lui Pestalozzi. Împreună cu Pestalozzi edita revista „Wochenschrift für Menschenbildung" (1807—1812). În art. lui Pestalozzi care se publicau în această rev., Niederer introducea schimbări esenţiale, care denaturau ideile autorului. Acesta a fost unul dintre motivele rupturii dintre ei. Niederer a scris: „Über Pestalozzis gegenwärtigen Standpunkt" (1805); „Die Volksschule und die Menschenbildung in ihrem gegenseitigen Verhältnisse" (1829).

NIEMEYER, August Herman (1754—1828) — teolog și pedagog german, strănepotul pedagogului *Franke.* A reformat școlile pietiste înființate de străbunicul său, schimbînd conținutul înv., permițînd jocul copiilor și introducînd vacanțele. Adversar al neoumanismului. În lucrarea „Über öffentliche Schulen und Erziehungswesen" preconiza lărgirea rețelei de școli elem.

NIKITIN, Nikolai Nikiforovici (n. 1885) — metodist matematician. Cercetează metodica folosirii materialului intuitiv în pred. matematicii. Autorul lucrărilor: „Rezolvarea problemelor de aritmetică în școala elementară" (1939), „Geometria" (1956) — manual pentru șc. de 7 ani și șc. medie, în care încearcă să întocmească un curs de geom. bazat pe reprezentări intuitive, cu o accentuare treptată a expunerii formal-deductive. A fost decorat cu Medalia „K. D. Ușinski".

NIZAMI, Gandjevi Ilias Iusif (aprox. 1141 — aprox. 1203) —

mare poet și gînditor azerbaidjan, umanist. În operele sale își exprima nemulțumirea față de nedreptatea socială, demasca actele arbitrare și cruzimea conducătorilor. Nizami are un sistem de idei prețioase cu privire la educ. intelectuală și morală a tinerei generații. Dragostea față de patrie și popor, bărbăția, dragostea pentru muncă, modestia, sinceritatea erau considerate de Nizami ca principalele calități care trebuie dezvoltate la copii și tineret. Atribuia o mare importanță educației intelectuale, avea o mare încredere în eficacitatea înv. atît în ceea ce privește instr. cît și educ., considera extrem de important rolul învățătorului. Nizami cerea înv. pentru femei, milita pentru o șc. laică. Operele lui conțin idei didactice interesante.

NOGMOV, Șora Bekmurzovici (1801—1844) — învățat și iluminist kabardin; a elaborat primul alfabet kabardin, este autorul tratatului fundamental de gram. a limbii kabardine și al cărții „Istoria poporului adîgheu, elaborată după legendele kabardinilor". A fost prof. de lb. rusă și turcă la șc. amanardă din Nalcik. Nogmov a luptat pentru luminarea poporului său, pentru ca populația din munți să-și însușească lb. maternă și cea rusă.

NORMAREA ÎN INSTRUCȚIA PRIN MUNCĂ — stabilirea timpului necesar pentru confecționarea unei anumite cantități de produse sau determinarea cantității de produse ce trebuie confecționate într-o unitate de timp.

Mărimea normei se schimbă în raport cu fazele instrucției prin muncă. Pentru perioada învățării, norma se stabilește în raport cu numărul de exerciții necesare pentru atingerea indicilor calita-

tivi prevăzuţi pentru munca respectivă. În perioada practicii în prod., norma se stabileşte cf. indicilor cantitativi şi calitativi obişnuiţi.

NORME PEDAGOGICE — reguli conducătoare privitoare la diferitele laturi sau probleme particulare ale educaţiei şi instrucţiei. Se stabilesc pe baza analizei ştiinţifice a procesului pedag. sau sînt elaborate pe baza practicii îndelungate a muncii instructiv-educative şi sînt prezentate într-o formă enunţiativă.

O serie de norme pedag., bunăoară, expunerea sistematică a materiei de înv. („de la apropiat la îndepărtat", „de la uşor la greu", „de la general la particular"), au fost formulate mai înainte de J. A. Komensky. În „Îndrumător pentru cultivarea învăţătorilor germani", A. Diesterweg a formulat numeroase norme referitoare la manualele şcolare, la materialul didactic, la condiţiile instruirii, la munca învăţătorului etc., reguli care s-au bucurat de o recunoaştere unanimă. În ped. sovietică, normele pedag. se stabilesc în strînsă legătură cu principiile didacticii şi cu teoria educaţiei.

NORVEGIA — stat în nordul Europei, în partea de vest a Peninsulei Scandinave, monarhie constituţională. Suprafaţa (fără insulele Spitzbergen şi Jan Mayen) — 324 000 km², populaţia — 3 526 000 locuitori (1958).

Norvegia este o ţară industrial-agrară cu o economie dezvoltată în domeniile forestier, navigaţie şi pescuit. Capitalul străin ocupă un loc însemnat în ec. ţării.

Toate acestea se reflectă în organizarea înv. public, în scopurile şi în conţinutul educaţiei şi înv. În ţară nu există un sistem şcolar unic. Paralel cu şcolile de stat există şi şcoli particulare. Religia este obiect de înv. obligatoriu. Înv. public este controlat de Min. Cultelor şi Înv. Şcolile elem. sînt finanţate de autorităţile locale (comunale), iar şcolile medii şi universităţile, de regulă, de către stat.

Copiii în vîrstă de 3—7 ani frecventează instituţii preşc. comunale. Înv. copiilor de 7—14 ani este obligatoriu şi se desfăşoară în şcoli elem. de 7 ani (în unele oraşe se trece la înv. de 8 ani). Înv. elem. poate continua în şcoli complementare mai ales pe lîngă şcolile săteşti, cu durata de studii de la 12 săptămîni pînă la 2 ani. În 1957/58, în 6 811 şcoli elem. şi complementare învăţau 473 600 elevi. 2/3 dintre absolvenţii acestor şcoli nu-şi continuă studiile. Unii dintre ei se duc la şcoli profes. inferioare, care sînt şcoli terminus. Numai 1/3 dintre elevi continuă înv. în şcoli reale de 3 ani sau în licee de 5 ani. După absolvirea liceului, elevii dau „examenul de student", care dă dreptul de înscriere în instituţii de înv. superior fără examene de admitere. În 1957/58, în 292 şcoli reale şi licee învăţau aprox. 60 000 elevi. În 1956/57, în 652 şcoli profes. învăţau 50 000 elevi. Învăţătorii pentru şcolile elem. şi complementare sînt pregătiţi în 8 şcoli pedag. permanente şi 5 temporare, cu durata de 2—4 ani. În 1957/58, în ele învăţau 2 860 elevi. Profesorii pentru şcolile reale şi licee sînt pregătiţi în universităţi.

În 1956/57, în instituţiile de înv. superior studiau 5 777 stud., din care fete mai puţin de 1/5.

NOTAREA ELEVILOR — exprimarea convenţională în cifre sau cuvinte a aprecierii cunoştinţelor, priceperilor şi deprinderilor elevilor. Peste hotare sînt fo-

losite următoarele sisteme de notare: de la 1 la 5 (Cehoslovacia, Ungaria, Polonia, R.D. Germană, R.F. Germană), de la 1 la 11 (Italia), de la 1 la 10 (Olanda) etc.

În Rusia prerevoluţionară, în liceele şi şcolile militare se folosea notarea de la 1 la 12. Acelaşi sistem se întrebuinţa în unele licee de fete. În alte instituţii şcolare se folosea notarea pînă la 5, adăugîndu-se uneori la notă, pentru o mai mare precizine, semnul plus sau minus. În unele licee, aprecierea se limită la calificativele: suficient, insuficient.

Sistemul de notare cu mai multe puncte poate aprecia mai diferenţiat cunoştinţele, dar cere criterii de apreciere precise şi unanim recunoscute pentru fiecare notă, ceea ce e foarte dificil. De aceea, acest sistem face loc subiectivismului şi lipsei de unitate în notarea şi stabilirea mediilor generale pe clase, şcoli, raioane etc. Pe de altă parte, nici sistemul de notare cu puţine puncte, de ex., cel cu 2 calificative nu reflectă diferenţiat nivelul cunoştinţelor.

În şc. sovietică s-a adoptat sistemul notării pînă la 5, după următoarele criterii: 5 (foarte bine) — pentru un răspuns complet sau cunoştinţe ce dovedesc înţelegerea deplină a fenomenului descris şi a valorii lui practice, răspuns expus logic şi într-o limbă literară; 4 (bine), — pentru un răspuns corect, dar cu unele imprecíziuni sau mici greşeli; 3 (suficient) — cînd materialul de studiu este cunoscut în fond, dar se fac greşeli esenţiale, deşi nivelul cunoştinţelor elevului permite asimilarea materialului ce urmează; 2 (rău) — cînd se constată că partea esenţială a materialului nu este asimilată; 1 (foarte rău) — atunci cînd se constată totala lipsă de cunoaştere a materialului. Nota este completată cu aprecierile profesorului, astfel că se ajunge la o caracterizare precisă şi amplă a cunoştinţelor.

Cu acest sistem de notare se apreciază atît cunoştinţele, priceperile şi deprinderile cît şi conduita elevilor. În primul caz, notele se pun pentru cunoştinţele, priceperile şi deprinderile dovedite de elevi în răspunsuri orale *cînd sînt interogaţi*, la lucrările scrise, la lucrările practice şi de laborator. Aprecierea conduitei se bazează pe observaţiile profesorului asupra comportării elevilor în şc. şi în afara ei.

Dirigintele clasei, iar în primele cls. învăţătorul, trece zilnic notele obţinute la învăţătură şi conduită în *carnetul elevului*. Din notele obţinute de elev se fac medii trimestriale şi anuale. Cu toate că pentru conduita elevilor se foloseşte tot notarea pînă la 5, numai conduita foarte bună (5) este considerată ca satisfăcătoare. Elevii din cls. a X-a care au media anuală la purtare sub 5 nu sînt admişi la examenul de maturitate. Cei care au nota 3 la conduită (din orice cls.) sînt avertizaţi că vor fi excluşi din şc. În cazul cînd nota la purtare scade pînă la 2, elevii sînt eliminaţi din şc. Actualmente se lucrează la perfecţionarea sistemului de notare.

NOUA ZEELANDĂ — stat în sud-vestul Oceanului Pacific, situat pe arhipelagul cu acelaşi nume, dominion britanic. Suprafaţa — 268 000 km², populaţia — 2 282 000 locuitori (1958). Conducerea înv. nu este centralizată. Înv. este obligatoriu pentru copiii în vîrstă de 7—15 ani.

Instituţiile preşc. sînt slab dezvoltate. 95% dintre copii intră în şc. elem. la vîrsta de 5 ani. Şc. elem. are 3 trepte: I—II—cls. elem. (în total de la $1^1/_2$ pînă la $2^1/_2$ ani) şi I—IV—cls. standard (cîte 1 an fiecare) şi I—II — cls. intermediare (cîte 1 an fiecare). Cele din urmă se separă din ce în ce mai frecvent în instituţii de sine stătătoare, care dau o pregătire relativ completă şi orientată din p.d.v. profes. Şcolile medii sînt de 3 tipuri: *de cultură generală*, care pregătesc pentru „munca intelectuală" şi pentru intrarea în instituţii de înv. superior; *tehnice*, care pregătesc pentru munca în prod. şi comerţ; *raionale* (de fapt cls. complementare ale şcolilor elem. rurale). Şc. de stat este laică. Şcolile particulare (de regulă catolice) nu primesc subvenţii de la stat. Şcolile pentru maori sînt unele de stat, altele, misionare. Formal, în Noua Zeelandă nu există discriminare faţă de populaţia indigenă, dar de fapt în şcolile pentru maori, copiii nu capătă o instr. elem. completă, se predă în lb. engl., lb. insuficient cunoscută de către majoritatea elevilor. În 1954/55, în Noua Zeelandă erau 1938 şcoli elem. (inclusiv şcolile intermediare), frecventate de 321 327 elevi; 66 şcoli medii, cu 39 994 elevi; 33 şcoli tehnice, cu 18 292 elevi; 114 şcoli raionale, cu 8 876 elevi; 166 şcoli pentru maori, cu 13 988 elevi. În Univ. din Noua Zeelandă studiază 10 331 stud.

NOVIKOV, Ivan Kuzmici (1891—1957) — pedagog sovietic, membru corespondent al Acad. de şt. pedag., directorul şcolii medii nr. 110, una dintre cele mai bune şcoli din Moscova (1925—52). Cartea lui Novikov „Organizarea activităţii instructiv-educative în şcoală" (1949) a devenit cartea de căpătîi a directorilor de şcoli din U.R.S.S. şi a fost tradusă în mai multe limbi străine.

NOVIKOV, Nikolai Ivanovici (1744—1818) — iluminist rus de seamă, publicist, scriitor satiric, editor de cărţi, s-a ridicat îm-

potriva iobăgiei, a avut o atitudine de simpatie faţă de ţărănimea muncitoare. Atribuia o mare importanţă educaţiei şi răspîndirii cunoştinţelor ştiinţifice. Din 1779 pînă în 1792 a editat reviste satirice, manuale şi materiale ajutătoare pentru copiii de vîrstă şcolară, precum şi rev. „*Detskoe citenie dlea serdţa i razuma*" („Lectură pentru inima şi mintea copiilor"). A fost iniţiatorul deschiderii de şcoli şi biblioteci publice. Principalele sale idei pedag. le-a expus în tratatul „Despre educaţia şi îndrumarea copiilor în vederea răspîndirii

cunoştinţelor folositoare pentru toţi şi a bunăstării generale" (1783). Pentru poziţia sa de „liber-cugetător" a fost închis în fortăreaţa Schlüsselburg (1792).

NOVORUSSKI, Mihail Vasilievici (1861—1925) — militant în domeniul înv. extraşcolar în Rusia, autor al unor lucrări privind ordotarea şcolilor, muzeologia, organizarea de excursii; tot el este autorul povestirii pentru copii „Robinsonii închisorilor". Condamnat în 1887 în afacerea A. I. Ulianov, a fost închis pe viaţă în fortăreaţa Schlüsselburg, unde a fost deţinut 18 ani şi 6 luni. Era materialist şi marxist. După eliberarea din închisoare, a condus Asociaţia pentru cunoaşterea lumii. Din 1917, Novorusski a fost directorul Muzeului agricol din Petrograd şi organizatorul unei „pepiniere agricole instructiv-demonstrative", iar din primăvara anului 1918 a fost preşedintele Consiliului instituţiilor de înv. de pe lîngă Comisariatul pentru Agricultură.

NOVOSILŢEV, Nikolai Nikolaevici (1761—1836)—om de stat, membru al „Comitetului secret" sub Alexandru I, conte. A fost primul epitrop al districtului de înv. Petersburg (1803—04), preşedinte al Acad. de Şt., membru activ al *Direcţiei generale şcoli*. Între anii 1813 şi 1831 a ocupat în Polonia posturi administrative înalte. Ca epitrop al districtului de înv. Vilna a promovat politica reacţionară a autocraţiei.

NUMĂRATUL ŞI SOCOTITUL ÎN GRĂDINIŢA DE COPII — familiarizarea preşcolarilor cu numerele şi cu procedeele cele mai simple de socotit. În procesul acestei activităţi complexe de gîndire, copilul trece prin mai multe etape. Prima etapă este formarea unei reprezentări difuze despre pluralitatea elementelor de acelaşi fel (obiecte, sunete, mişcări). Copilul nu cunoaşte încă expresii numerice, iar pentru exprimarea pluralităţii foloseşte numeralul nehotărît „mulţi", sau reflectă aceste reprezentări prin pluralul cuvintelor (păpuşi, mingi ş.a.). În etapa a doua se formează reprezentări mai precise ale unor mulţimi formate din elemente de acelaşi fel. În această perioadă apare interesul pentru compararea elementelor unei mulţimi cu elementele altei mulţimi din p.d.v. al componenţei numerice, deşi copiii nu cunosc încă numerele şi nu ştiu să exprime prin numerale deosebirile constatate. În etapa a treia se învaţă socotitul cu ajutorul cuvintelor-numerale, cînd una din mulţimile folosite pentru stabilirea corespondenţei reciproce devine şirul natural al numerelor, însuşite de copii sub îndrumarea adulţilor. În etapa a patra are loc însuşirea nu numai a socotitului şi înţelegerea semnificaţiei numărului rezultat, dar şi înţelegerea relaţiilor dintre numerele alăturate din şirul natural; numărul 5 este mai mare decît 4 cu 1, iar numărul 4 este mai mic decît 5 tot cu 1. În procesul însuşirii socotitului se produce trecerea de la percepţia senzorială la gîndirea logică. K. Marx scria: „Se ştie că prima activitate teoretică a inteligenţei care mai oscilează încă între senzorialitate şi gîndire este *număratul*. Număratul este primul act teoretic liber al inteligenţei *copilului*". (K. Marx şi F. Engels, Opere, vol. I, Buc. E.S.P.L.P., 1957, p. 31.).

Ped. preşc. studiază procedeele metodice de însuşire a număratului şi socotitului de către copii pe diferite grupe de vîrstă în grădiniţele de copii.

Scanned with OKEN Scanner

OBERLIN, Johann Friedrich (1740—1826) — pedagog alsacian; în 1769 a înființat în Franța primele școli sătești de copii mici. Pentru copiii din grupa preșc. mică se organizau în aceste școli jocuri, cîntece, se țineau convorbiri, se explicau planșe ilustrative cu teme din viața naturii și din scriptură. Pentru copiii de 5—6 ani se organizau regulat activități de citit, scris, socotit, geogr., elemente de agric., din ist. civilă și bisericească, precum și cusut, țesut și tricotat. Ulterior, aceste școli au căpătat numele de „școli de tricotat".

OBIECT DE ÎNVĂȚĂMÎNT — sistem de cunoștințe, priceperi și deprinderi, fundamentat din p.d.v. didactic, care cuprinde conținutul de bază al unei științe. În selectarea materialului, obiectul de înv. se sprijină pe știința respectivă, dar nu este identic cu ea. Din știință se aleg numai bazele („bazele științei"), se ține seama de particularitățile de vîrstă, de nivelul de pregătire al elevilor în domeniul culturii generale, de scopul pe care-l urmărește instr. De asemenea, se ține seama de faptul că trebuie respectată legătura dintre obiecte. Se stabilește o corelație între faptele, observațiile și lucrările practice ale elevilor, între concluzii, generalizări și legități. Se prevede posibilitatea aplicării practice a cunoștințelor, priceperilor și deprinderilor în activ. didactică și productivă a elevilor.

În măsura în care materialul obiectului de înv. conține bazele științei, el are o structură liniară, în care se reflectă logica științei respective. Întrucît însă acest material trebuie să corespundă nivelului de dezv. și pregătirii în domeniul culturii generale a elevilor, el are, la anumite obiecte de înv., o structură concentrică.

Conținutul obiectelor de înv. este strîns legat de scopul urmărit în instr. și educ. În șc. sovietică, conținutul obiectelor de înv. este pătruns de ideologia comunistă și este indisolubil legat de viață.

OBIECTUL EDUCAȚIEI — persoană (în instituțiile instructiv-educative — copil, preadolescent, tînăr sau tînără) care este obiectul influenței educative. Această influență poate fi exercitată de o anumită persoană (învățător, educator), de un colectiv (profesori, elevi, organizații obștești sau de alt gen, familie), de cele mai multe ori de către unii și alții în colaborare. Cel educat nu este un obiect pasiv al educației. El are un rol activ în formarea calităților lui personale. Omul se educă în procesul activității. Sub influența mediului și a condițiilor special create i se formează anumite însușiri determinate ale personalității, care se întăresc prin comportarea, actele și acțiunile lui. Ca membru al colectivului, cel educat acționează el însuși asupra tovarășilor săi și apare ca un participant activ la procesul de educare.

Scanned with OKEN Scanner

OBIŞNUINŢE — acţiuni automatizate a căror desfăşurare devine, în anumite condiţii, o necesitate. Obişnuinţele nu trebuie confundate cu *deprinderile* şi *priceperile*, care, deşi sînt acţiuni automatizate, nu pot fi considerate o necesitate. Astfel, prin exerciţiu se poate căpăta deprinderea de a patina, dar dacă această acţiune nu se transformă într-o necesitate, ea nu devine o obişnuinţă. Omul aflat în imposibilitate sau împiedicat de a desfăşura o acţiune devenită obişnuinţă încearcă un sentiment neplăcut, deoarece nu i-a fost satisfăcută necesitatea. Se disting obişnuinţe pozitive şi obişnuinţe negative. Formarea de obişnuinţe pozitive şi lupta împotriva celor negative constituie una dintre cele mai importante sarcini ale educaţiei. Obişnuinţele pozitive favorizează respectarea regulilor de conduită în viaţa obştească şi particulară, pe cînd cele negative dezorganizează conduita. Printre numeroasele obişnuinţe, un loc foarte important îl ocupă obişnuinţa de a munci. Formarea ei trebuie să constituie obiectul unei griji deosebite din partea pedagogului. Obişnuinţele încep să se formeze din fragedă copilărie; în faza iniţială, apariţia lor este determinată în mare măsură de imitarea persoanelor adulte. De comportarea acestora depind în bună parte obişnuinţele ce se vor forma la copil. În şc., obişnuinţele se formează sub influenţa cerinţelor pedagogului, sub influenţa aprecierii sistematice de către el a activităţii şi comportării elevilor, precum şi — ceea ce este deosebit de important — sub influenţa opiniei generale a colectivului clasei, a organizaţiei de pionieri şi de comsomol.

Pentru lichidarea obişnuinţelor negative, dăunătoare, trebuie să se ducă o luptă sistematică şi intransigentă împotriva lor, curmîndu-se cu hotărîre orice manifestări negative.

OBNORSKI, Serghei Petrovici (n. 1888) — lingvist sovietic, acad. A studiat limba primelor monumente scrise ale literaturii ruse („Pravda russkaia", „Învăţăturile lui Vladimir Monomah", „Cîntec despre oastea lui Igor" etc.). În lucrările „Declinarea numelor în limba rusă modernă", fasc. 1—2 (1927—1931), şi „Studii de morfologia verbului rus" (1953), Obnorski studiază evoluţia istorică a declinării numelor şi a formelor verbului, în variantele lor dialectale. Lucrările lui Obnorski în legătură cu ortoepia, ortografia şi cultivarea limbii ruse au o mare însemnătate pentru înv. Obnorski a colaborat la întocmirea marelui dicţionar ortografic şi a îndreptarului de reguli ortografice şi de punctuaţie (1956).

OBOSEALĂ — stare a organismului care apare în urma încordării fizice şi intelectuale, precum şi sub influenţa unor emoţii negative şi care se caracterizează prin scăderea capacităţii de muncă. O dată cu aceasta se schimbă şi diverşi indici ai activităţii organismului: fineţea pipăitului, a vederii, a auzului, rapiditatea reacţiilor reflexe, forţa musculară, precizia şi coordonarea mişcărilor etc. Prezenţa şi intensitatea unei singure schimbări depinde de caracterul muncii; de aceea, fiecare dintre aceste schimbări, luată separat, nu poate constitui întotdeauna un semn sau un indiciu de oboseală. De asemenea, senzaţia subiectivă de oboseală nu este întotdeauna un semn de oboseală; deseori, această senza-

ţie apare chiar la începutul muncii. Un anumit grad de oboseală, care însoţeşte orice muncă, stimulează procesele vitale şi nu provoacă nici un rău, deoarece schimbările apărute în organism dispar în timpul odihnei. Oboseala puternică, ale cărei urme nu dispar după odihna obişnuită şi care se repetă în fiecare zi, devine cronică şi duce la *surmenaj;* aceasta provoacă tulburări serioase şi de lungă durată în starea organismului: scade nivelul metabolismului, slăbeşte întregul organism, care oboseşte repede şi devine foarte receptiv la boli, se reduce capacitatea de muncă.

Starea de oboseală creşte treptat. Viteza cu care înaintează depinde de etajul superior al sistemului nervos — de scoarţa cerebrală. La preşcolari, datorită particularităţilor organismului, apare de obicei numai primul stadiu de oboseală. Atenţia copilului slăbeşte, el începe să zburde, devine nedisciplinat. La vîrsta preşc., lupta împotriva oboselii trebuie să constea în îmbunătăţirea stării generale a sănătăţii prin respectarea unui regim de igienă just.

O dată cu vîrsta, sub influenţa educaţiei şi instrucţiei, capacitatea de muncă a celulelor nervoase creşte, starea lor activă se păstrează un timp mai îndelungat. La sfîrşitul primului an şcolar, la majoritatea elevilor începe să se formeze sîrguinţa necesară, legată de biruirea în mod activ a primelor stadii de oboseală. O dată cu aceasta, oboseala mai mare sau surmenajul devin o posibilitate reală. De obicei, oboseala care apare la sfîrşitul zilei dispare repede după ce elevul se întoarce de la şc. O cauză mai importantă a oboselii poate fi şi pregătirea temelor date pentru acasă, dacă dozarea lor nu este îndeajuns reglementată şi se fac fără a alterna munca cu odihna. Fenomenele de oboseală se manifestă mult mai puternic la elevii care au ore după-amiaza, precum şi la cei care au sănătatea şubredă; după boli cum este gripa sau angina, se poate observa timp de 5—9 zile intensificarea stării de oboseală.

Este bine să se ia următoarele măsuri împotriva oboselii: 1) organizarea justă a zilei de şc. (alcătuirea raţională a orarului, care să nu îngăduie să se pună lecţiile grele la sfîrşitul zilei, folosirea în mod just a recreaţiei, alternarea muncii cu odihna); 2) activizarea atenţiei elevului în timpul lecţiei; 3) dozarea volumului de teme date pentru acasă, a muncii în cercuri şi a muncii social-utile; 4) organizarea justă a educaţiei fizice: călirea organismului, efectuarea în mod obligatoriu a exerciţiilor de înviorare în fiecare dimineaţă etc.; 5) organizarea raţională a odihnei în timpul vacanţei.

OBOSEALĂ INTELECTUALĂ — stare a sistemului nervos central care apare ca urmare a unei activităţi intelectuale încordate şi se caracterizează prin reducerea productivităţii acestei activităţi, prin scăderea atenţiei şi încetinirea tuturor proceselor intelectuale. I.P. Pavlov a arătat că baza fiziologică a oboselii este dezv. inhibiţiei de protecţie în celulele scoarţei cerebrale (v. *Inhibiţie supraliminară*).

Un mijloc important de luptă împotriva oboselii intelectuale îl constituie organizarea justă a activităţii intelectuale, educarea din copilărie a interesului şi obişnuinţei de a desfăşura o activ. intelectuală sistematică.

OBOSEALĂ ŞI SUPRASOLICITARE LA ORELE DE SPORT — stare a organismului care se caracterizează prin scăderea temporară a capacităţii de muncă, ca urmare a efectuării unui exerciţiu sportiv. Oboseala se manifestă prin apariţia senzaţiei de slăbiciune, de somnolenţă, a sentimentului că nu se mai poate continua activ. sportivă, prin înrăutăţirea coordonării mişcărilor, slăbirea forţei musculare şi alte simptome. Gradul de oboseală depinde de volumul activităţii sportive şi de gradul de antrenare a sportivului. Încordarea fizică însoţită de un avînt emotiv (conştiinţa victoriei) dă o mai mică senzaţie de oboseală. După ce sportivul se odihneşte bine, oboseala trece, iar capacitatea de muncă depăşeşte nivelul iniţial, ceea ce înseamnă că rezistenţa sportivului, datorită antrenamentului, a crescut. Oboseala este privită ca rezultat al modificărilor unei serii de procese care au loc în organism şi, în primul rînd, în sistemul nervos central. Cînd oboseala a devenit prea mare, aceasta e un indiciu că activ. sportivă trebuie întreruptă, deoarece, dacă continuă, poate duce la suprasolicitare.

Simptomele caracteristice ale suprasolicitării sînt: o slăbiciune bruscă, ameţeală, senzaţie de vomă, respiraţie grea, puls accelerat, scăderea tensiunii arteriale, dureri în regiunea inimii, uneori stare de leşin etc. Suprasolicitarea duce la o mare şi îndelungată scădere a capacităţii de muncă; pentru a reface organismul trebuie schimbat regimul de antrenament, iar uneori este nevoie de odihnă mai îndelungată şi de tratament medical. Suprasolicitarea prelungită poate duce la îmbolnăvirea serioasă a organismului şi, în primul rînd, a inimii.

OBODOVSKI, Aleksandr Grigorievici (1796—1852) — pedagog rus cu concepţii democratice şi progresiste, prof. de ped. şi statistică. În 1816 a fost trimis în Europa occidentală, împreună cu alţi 3 stud. ai Inst. pedag. din Petersburg, pentru a se iniţia în organizarea şcolilor de tip lancasterian şi a sistemelor de înv. elem. din străinătate. A fost elevul lui Lancaster şi Pestalozzi. Întors în patrie, a fost numit prof. la Inst. de învăţători de pe lîngă Univ. din Petersburg. După campania lui *Runici* împotriva profesorilor progresişti ai universităţii, a predat ped. la liceul din Petersburg, la inst. de orfani din Gatcino şi la Inst. pedag. central. Obodovski a fost primul prof. rus de ped. şi autorul primelor manuale sistematice de ped. şi didactică. Împreună cu *Guriev* şi *Gughel* a editat în 1833—1834 „Pedagoghiceskii jurnal", cea dintîi rev. de acest fel din Rusia.

OBRADOVICI, Dositei (1740—1811) — eminent luptător pentru luminarea poporului sîrb. Fiind un adept al raţionalismului, a atribuit o mare însemnătate educaţiei, care, după părerea lui, poate să lichideze înapoierea şi să stîrpească ignoranţa şi superstiţiile, fără să atingă temelia orînduirii sociale existente. Este autorul mai multor lucrări cu vădită orientare didacticistă şi moralizatoare. După răscoala sîrbilor (1804) a fost primul „epitrop al învăţămîntului". În 1808 a înfiinţat la Belgrad cea dintîi şc. superioară pentru pregătirea funcţionarilor de stat din Serbia eliberată de sub jugul otoman.

Opere: Opere complete, vol. I — X, Zemun, 1850.

OBSERVAREA — metodă de înv. care constă în organizarea perceperii sistematice şi dirijate,

de către elevi, a realității înconjurătoare, în scopul cunoașterii ei. Observarea este, de asemenea, o metodă de cercetare în ped. și alte științe. Observarea în șc. poate avea ca scop o simplă acumulare de impresii și constatare a unor fapte (de ex., cînd se examinează materialul intuitiv), perceperea senzorială multilaterală (de ex., descrierea plantelor), cercetarea fenomenelor și scoaterea în evidență a legităților. Pentru realizarea acestor scopuri, observarea în șc. trebuie să satisfacă, mai mult sau mai puțin, următoarele condiții: prezentarea clară a problemelor, a planului și a sistemului, alegerea și fixarea justă a faptelor, analiza și interpretarea lor, pe baza unei ipoteze date, verificarea ipotezei pe baza unui material concret, stabilirea justeții ei, generalizări și concluzii.

Metoda observării se aplică la lecții, la lucrări de laborator, în excursii etc. Metoda observării se poate aplica în pred. diferitelor obiecte de înv.; de ex., observarea fenomenelor fizice — la fiz., a particularităților de pronunție — la limbile străine, observarea stării timpului, a dezvoltării plantelor și animalelor — la șt. nat., examinarea documentelor și obiectelor culturii materiale — la ist. ș.a. Organizarea observării joacă un rol important în activizarea și afirmarea independenței elevilor în munca de învățare.

OBSERVAȚII FENOLOGICE ÎN ȘCOALĂ — unul dintre procedeele muncii instructive la obiectele din ciclul șt. nat., care constă în organizarea observațiilor elevilor asupra dezvoltării sezoniere a naturii organice, condiționată de schimbarea anotimpurilor. În șc. se fac observații fenologice generale și speciale (de ex. asupra plantelor și animalelor pentru experiență). Folosind materialele obținute în urma observațiilor, elevii alcătuiesc *calendarul naturii* pentru localitatea respectivă. Observațiile fenologice au o mare importanță în munca tinerilor naturaliști, deoarece dezvoltă curiozitatea, spiritul de observație și de inițiativă, priceperile și deprinderile creatoare. Ele reprezintă, de asemenea, formele cele mai accesibile de cunoaștere a regiunii în care se află șc., deoarece oferă material prețios pentru studierea bioclimei ținutului și a microclimei satului și orașului. Este bine ca fenomenele curente de sezon, asupra cărora s-au făcut observații, să fie înfățișate pe o planșă de perete, sub forma așa-zisului „arbore" fenologic.

OBSESIE — revenirea repetată și persistentă a acelorași imagini în memorie. Consecință a surmenajului intelectual sau a unor afecțiuni cerebrale.

„OCROTIREA COPILĂRIEI ȘI DREPTUL COPILULUI" — publicație de masă, în primii 15 ani de existență a statului sovietic, consacrată problemelor legislative referitoare la ocrotirea intereselor copiilor și ale minorilor, expresie a grijii deosebite a partidului comunist și a guvernului sovietic pentru tînăra generație. A fost editată în 1932 din inițiativa Nadejdei K. Krupskaia. În această publicație erau tratate probleme în legătură cu ocrotirea mamei și a copilului, cu situația juridică a copilului în cadrul familiei, cu asistența socială și ocrotirea sănătății copiilor, asigurarea alimentației copiilor, educ. preșc., înv. general, mișcarea comunistă a copiilor în legătură cu combaterea vagabondajului și a infracțiunilor săvîrșite împotriva minorilor etc.

OCROTIREA MAMEI ȘI A COPILULUI — ansamblu de norme juridice și măsuri luate de statul socialist pentru a asigura interesele și a apăra drepturile mamei și ale copilului.

Statul sovietic a acordat femeii drepturi egale cu ale bărbatului la muncă, odihnă, asigurări sociale și învățătură, creînd astfel toate condițiile necesare pentru o participare activă a femeilor la prod. socială și la viața social-politică a țării. Totodată, statul caută să înlesnească femeii îndeplinirea obligațiilor familiale și creșterea copiilor. Femeilor încadrate în muncă li se acordă un concediu plătit de 112 zile pentru sarcină și naștere, iar în anumite cazuri pe o perioadă și mai mare. De asemenea, după naștere, femeile au dreptul la un concediu suplimentar pînă la 3 luni, fără plata salariului. Dacă femeia a demisionat în legătură cu nașterea copilului, dar se reîncadrează în decurs de cel mult 1 an de la data nașterii, vechimea în muncă i se consideră neîntreruptă. Refuzul de a angaja femei însărcinate sau care alăptează, precum și scăderea salariului lor din aceste motive se pedepsesc penal. Se interzice chemarea la ore suplimentare și trimiterea în deplasare a femeilor însărcinate, începînd din luna a patra; ele trebuie să fie transferate la munci mai ușoare, menținîndu-li-se salariul anterior (în cazul că era mai mare). Mamele care alăptează nu vor fi repartizate în schimbul de noapte, iar în timpul schimbului de zi au dreptul la o pauză pentru alăptat, fără micșorarea salariului.

Potrivit legilor sovietice, anumite categorii de muncitori și funcționari cu salarii mai mici, precum și mamele singure sau cu mulți copii primesc la nașterea fiecărui copil un *ajutor pentru copii*. La nașterea celui de-al treilea copil și pentru fiecare copil următor, mama primește un ajutor unic, iar după nașterea celui de-al patrulea copil și a celor următori, și un ajutor lunar, plătibil de la data împlinirii de către copil a vîrstei de 2 ani și pînă la 5 ani. Mamelor singure li se plătește un ajutor pînă cînd copilul împlinește 12 ani.

O mare răspîndire au luat instituțiile care ajută mamele în creșterea și educarea copiilor: punctele de consultații, centrele de lapte, spitalele și sanatoriile de copii, preventoriile școlare, taberele de pionieri, creșele, grădinițele de copii, căminele, casele mamei și copilului, școlile-internate etc.

Mamele singure și cele cu mulți copii au prioritate la înscrierea copiilor în aceste instituții și se bucură de anumite avantaje la plata taxelor. Femeile încadrate în serviciu au posibilitatea să-și înscrie copiii în grupele cu program prelungit, create pe lîngă școlile orășenești, unde, după terminarea lecțiilor, elevii iau masa, se odihnesc, își fac temele pentru acasă și activează în cadrul diverselor cercuri.

Cinstea și respectul de care se bucură femeia-mamă în Uniunea Sovietică își găsesc expresia și în distincțiile ce se acordă mamelor — „Medalia maternității", ordinul „Gloria maternă" și titlul de onoare „Mamă eroină".

Bibl.: Îndreptar pentru problemele ocrotirii copilului, M., 1956.

OCROTIREA MUNCII MINORILOR — ansamblu de norme care reglementează durata zilei de muncă, odihna, normele sanitare și tehnica securității pentru preadolescenții încadrați în cîmpul muncii. Statul sovietic manifestă

o grijă multilaterală pentru ocrotirea muncii minorilor. Angajarea copiilor sub 16 ani este interzisă prin lege. În cazuri excepționale, pe baza unui acord cu comitetul sindical de fabrică, de uzină sau local, se admite angajarea adolescenților de la vîrsta de 15 ani în sus (de obicei, în cadrul uceniciei individuale sau în brigadă). Minorii care vor să se angajeze trebuie să treacă în prealabil un control medical, iar ulterior să fie reexaminați cel puțin o dată pe an. Pentru ucenicii (muncitori și funcționari) în vîrstă de 15—16 ani s-a stabilit ziua de muncă redusă de 4 ore, iar pentru adolescenții de 16—18 ani — ziua de muncă de 6 ore. Minorilor li se acordă un concediu de o lună, cu precădere în timpul verii. Ei nu sînt admiși la munci grele sau vătămătoare sănătății și s-au stabilit norme limită de greutăți pe care le pot ridica sau deplasa. Minorii nu sînt admiși, de regulă, la muncile de încărcări-descărcări. Se interzice repartizarea copiilor sub 16 ani la munci de noapte și chemarea lor la ore suplimentare.

OCROTIREA SĂNĂTĂȚII COPIILOR ȘI PREADOLESCENȚILOR ÎN U.R.S.S. — sistem de măsuri pe care le ia statul cu scopul de a crea condiții necesare pentru creșterea și dezv. multilaterală a unei generații sănătoase de constructori ai societății comuniste. Principiile, metodele și sistemul de organizare a acestor măsuri sînt determinate de principiile fundamentale ale ocrotirii sănătății și dezvoltării înv. în U.R.S.S. Coordonarea sistemelor de stat al ocrotirii sănătății și al înv. public, finanțarea de către stat a întregii activități de educare și ocrotire a sănătății copiilor, creșterea continuă a bunăstării materiale a poporului au făcut ca în prezent mortalitatea populației să fie de 4 ori, iar cea infantilă de 7 ori, mai mică decît înainte de revoluție. În munca de ocrotire a sănătății tinerei generații, se aplică cu cea mai mare perseverență principiul sovietic fundamental în domeniul ocrotirii sănătății — profilaxia.

Sistemul de măsuri pentru ocrotirea sănătății copiilor și preadolescenților cuprinde toate instituțiile instructiv-educative, de sănătate și alte instituții speciale pentru copii: căminele de copii, instituțiile preșc., școlile, școlile-internate, sanatoriile de copii, școli-preventorii, casele copilului, taberele de pionieri, bazele turistice pentru copii etc. Acestor instituții li s-au creat toate condițiile pentru supravegherea completă, permanentă și continuă a sănătății copiilor.

Conducerea activității de ocrotire a sănătății copiilor este asigurată de către Inspecția centrală de asistență curativă și profilactică pentru femei și copii, precum și de către organizațiile sanitare și antiepidemice ale Ministerului Sănătății al U.R.S.S. Ele planifică rețeaua de instituții și elaborează normele asistenței medico-sanitare pentru copii. În competența inspecției centrale intră, de asemenea, organizarea asistenței medicale în școli, instituțiile preșc., căminele de copii, școlile-internate și taberele de pionieri.

Pe lîngă secțiile sanitare de ținut, regionale și orășenești, funcționează inspectori speciali, în atribuțiile cărora intră și conducerea operativă a instituțiilor de masă pentru copii, subordonate secției de înv. În cadrul secțiilor sanitare raionale, inspecțiile sînt efectuate de personalul medical. Afară de acesta, minis-

terele, secţiile sanitare de ţinut şi regionale ale ocrotirii sănătăţii au pediatri şefi, în atribuţiile cărora intră asigurarea îndrumării sanitare calificate a instituţiilor de copii, organizarea unui control eficient al sănătăţii şi dezvoltării fizice a copilului, precum şi acordarea consultaţiilor necesare.

Controlul sanitar şi epidemiologic al instituţiilor de copii şi preadolescenţi din ţinuturi, regiuni, oraşe şi raioane se efectuează de către staţiunile sanitaro-epidemiologice. Pe lîngă staţiunile care deservesc peste 60 000 locuitori funcţionează un medic şcolar, care asigură controlul sanitar preventiv şi curent, elaborează, împreună cu epidemiologii, măsurile pentru prevenirea bolilor infecţioase, controlează respectarea regulilor şi normelor de igienă sanitară, organizează ridicarea calificării pediatrilor în domeniul epidemiologiei şi igienei copilului. Asistenţa medicală pentru copii este asigurată de spitalele-policlinici unificate pentru copii, unde li se asigură orice tratament şi asistenţă medicală.

Pediatrii circumscripţiilor medicale şi medicii care deservesc instituţiile preşc., şcolile, şcolile-internate şi căminele de copii desfăşoară o activ. vastă şi multilaterală, în scopul de a asigura aplicarea tuturor măsurilor curative profilactice, antiepidemice şi medicale, în vederea întăririi sănătăţii, îmbunătăţirii dezvoltării fizice şi continuei descreşteri a îmbolnăvirilor la copii.

Sistemul măsurilor de stat pentru ocrotirea sănătăţii copiilor şi a preadolescenţilor este un rezultat al Revoluţiei din Octombrie. În noiemb. 1917, pe lîngă Comisariatul Poporului pentru Înv. s-a organizat secţia sanitară şcolară, condusă de V.D. Bonci-Bruevici. În oct. 1918, această secţie a trecut la Comisariatul Poporului pentru Ocrotirea Sănătăţii, iar ulterior a fost reorganizată în secţia ocrotirii sănătăţii copiilor şi preadolescenţilor, care se afla în strînsă legătură cu Comisariatul Poporului pentru Înv. Pentru o mai bună coordonare a activităţii acestor două departamente în domeniul ocrotirii sănătăţii copiilor, s-a creat un consiliu interdepartamental special. Secţia a elaborat primul program amplu de organizare a ambulatoriilor pentru elevi, a şcolilor-preventorii şi a coloniilor de copii, în cadrul cărora urma să se aplice pe scară largă un sistem unic de educ. fiz. şi instr. sanitară. În program se acorda o mare atenţie pregătirii de medici şcolari. În martie 1919, la primul congres consacrat problemelor sanitare şcolare pe întreaga Rusie, s-a trasat medicilor şcolari sarcina de a combate epidemiile, de a controla starea sanitară a şcolilor, de a depista şi trimite în şcoli speciale pe elevii debili, de a supraveghea alimentaţia publică şi educ. fiz. a copiilor.

În anii războiului civil şi ai refacerii economiei naţionale, îmbunătăţirea alimentaţiei copiilor a constituit o grijă primordială a statului sovietic, care a emis în acest sens un decret special. Cf. prevederilor decretului, tuturor copiilor urma să li se asigure aprovizionarea cu alimente prin sistemul cantinelor şcolare şi al centrelor alimentare.

În 1930, în legătură cu introducerea înv. elem. general şi obligatoriu, a început o muncă intensă de pregătire de surori medicale şcolare şi medici şcolari. Simultan a luat o mare dezv. sistemul instituţiilor preşc. În ajunul Marelui Război pentru

Apărarea Patriei, în U.R.S.S. funcţionau 24 000 grădiniţe-staţionare, cu 1 171 507 locuri.

În anii Marelui Război pentru Apărarea Patriei, existenţa unei reţele ramificate de instituţii-curativ-profilactice şi educativ-sanitare pentru copii, precum şi a cadrelor calificate de medici şi surori medicale a jucat un rol important în păstrarea sănătăţii copiilor şi i-au ajutat pe copiii sovietici să învingă greutăţile şi consecinţele perioadei de război. În 1955, nivelul dezvoltării fizice a copiilor a depăşit chiar indicii antebelici la unele grupe de vîrstă.

În perioada postbelică, reţeaua instituţiilor de cultură generală, educativ-sanitară şi curativ-profilactică a luat o dezv. considerabilă. În 1958, numărul copiilor cuprinşi în grădiniţele de copii, creşe şi cămine s-a ridicat la 5 000 000. Circa 5 600 000 copii s-au recreat în taberele de pionieri, în grădiniţele sezoniere de vară şi la bazele turistice. Reţeaua instituţiilor speciale de copii s-a extins simţitor. Cca. 7 000 000 mame singure şi mame cu mulţi copii primesc ajutoare din partea statului pentru educarea copiilor.

Cifrele de control ale planului septenal de dezv. a economiei naţionale prevăd un program grandios în domeniul construcţiei de instituţii pentru copii. În 1965, numărul elevilor din şcolile elem. şi medii se va ridica la 38—40 milioane; vor lua o mare dezv. şcolile-internat, ai căror elevi vor fi întreţinuţi în cea mai mare parte de stat. În 1965, numărul elevilor din şcolile-internat va fi de 2 500 000, iar în instituţiile preşc. numărul copiilor va creşte de 2 ori.

Hotărîrile celui de-al XXI-lea Congres extraordinar al P.C.U.S. reprezintă o nouă dovadă concludentă a grijii manifestate de partidul comunist pentru educarea şi ocrotirea sănătăţii copiilor şi preadolescenţilor — viitori constructori ai societăţii comuniste.

OCROTIREA VOCII COPILULUI — stabilirea unui regim vocal judicios şi solicitarea raţională a vocii copilului, în aşa fel ca să se asigure dezv. normală şi sănătoasă a aparatului său vocal fragil, în dezv. Ţipetele şi cîntatul strident, neorganizat, au o influenţă negativă asupra aparatului vocal. Activ. normală a aparatului vocal poate fi tulburată, de asemenea, de: 1) cîntarea unor lucrări muzicale care nu corespund întinderii vocii copiilor; 2) suprasolicitarea forţei şi registrului vocii în perioada „mutaţiei" (schimbării vocii), în special la băieţi; 3) solicitarea vocii fetelor în perioada menstrelor (ceea ce este contraindicat). Ocrotirea vocii copilului este nemijlocit legată de activ. instructiv-educativă şi se efectuează la orele de cînt (v. *Cîntul în şcoală*) şi la activităţile în cercurile de cor. O bună organizare a cîntului, care ţine seamă de posibilităţile de vîrstă şi educă la copil deprinderile de cînt pe baza unui material artistic accesibil vîrstei respective, întăreşte şi însănătoşeşte nu numai aparatul vocal şi vocea, ci şi întreg organismul copilului.

Bibl.: Educarea şi ocrotirea vocii copilului (Culegere de articole), sub red. lui V.A. Bagadurov, M., 1953.

OCTOMBRIŞTI — elevi de vîrstă şcolară mică — între 7 şi 10 ani — reuniţi în grupe pe lîngă unităţile şi detaşamentele de pionieri. Primele grupe de octombrişti au luat fiinţă în U.R.S.S. în 1924. Ele cuprindeau copiii născuţi în anul Revoluţiei din

Octombrie (de aici și numele de octombriști). Conținutul activității și regulile de comportare ale octombriștilor se bazează pe următoarele idei conducătoare: octombriștii sînt viitori pionieri; octombriștii sînt copii silitori, învață bine, iubesc șc., respectă pe cei vîrstnici; „numai cine iubește munca se numește octombrist"; octombriștii sînt copii cinstiți și spun totdeauna adevărul; octombriștii sînt copii prietenoși, citesc și desenează, se joacă și cîntă, duc o viață plăcută. Numeroase grupe de octombriști au introdus o regulă suplimentară: octombriștii sînt copii curați și îngrijiți.

Cu prilejul primirii în rîndurile octombriștilor, copiii capătă o *insignă:* o steluță de culoare rubinie, cu portretul lui V.I. Lenin copil. Această insignă se poartă pe piept, în partea stîngă. Grupa de octombriști are un drapel de culoare roșie, cu dimensiunile de 40 × 60 cm (pe margini cu chenar aurit, în centru o stea cu diametrul de 18 cm). Octombriștii poartă steagul în timpul excursiilor, marșurilor, la adunările și serbările lor.

Pentru conducerea grupelor de octombriști, organizația de comsomol a școlii și colectivele de conducere ale unităților de pionieri desemnează comsomoliști și pionieri aleși dintre elevii cei mai bine pregătiți.

Bibl.: Directive și documente în legătură cu problemele mișcării pionierești, M., 1959; Dezvoltarea activității independente a elevilor în organizația de pionieri, M., 1958; *N.S. Panova*, Octombriștii, M., 1959.

ODOEVSKI, Vladimir Fiodorovici (1803—1869) — militant pe tărîm social, scriitor, compozitor și pedagog rus. S-a ocupat cu problemele educației și instrucției copiilor de vîrstă preșc., cu organizarea primelor aziluri de copii din Rusia, a elaborat documente cu caracter de îndrumare privind educ. și instr. elem. A scris cărți pentru copii („Știința de a dobîndi știința";

„Cartea unchiașului Irinei", scrisă în 1844, publicată pentru prima oară în 1955; „Basmele și poveștile pentru copii ale unchiașului Irinei", 1838 etc.). A acordat multă atenție problemelor de înv., a scris manuale pentru învățarea scris-cititului, cărți pentru lectură în șc., un îndreptar metodic pentru învățători.

Ocupîndu-se de bazele psihologice ale pedagogiei ruse, Odoevski avea mare încredere în viitorul ei și prețuia foarte mult rolul pedagogiei în opera de culturalizare a poporului.

Opere: Opere pedagogice alese., M., 1955.

OESTREICH, Paul (1878—1959) — pedagog german, militant în domeniul înv. public, unul dintre reprezentanții de frunte ai mișcării progresiste pen-

tru o reformă școlară în perioada republicii de la Weimar și unul dintre întemeietorii „Uniunii reformatorilor consecvenți ai școlii". A militat pentru crearea școlii unice, democratice, bazate pe muncă. În 1933 a fost îndepărtat din activ. pedag. După înfrîngerea fascismului, a participat activ la reorganizarea școlii din Berlin. În 1948, senatul din Berlinul occidental l-a eliberat din funcția de prim-consilier școlar. În 1953, guvernul R.D.G. l-a decorat cu medalia de aur „Wander", iar în 1954, i-a acordat titlul de profesor emerit al poporului.

OGARIOV, Nikolai Platonovici (1813—1877) — eminent poet și publicist rus, democrat-revoluționar, filozof materialist, prieten

și tovarăș de luptă al lui A.I. Herțen. În art. sale publicistice, Ogariov a calificat autocrația și politica culturală promovată de ea ca fiind principalul obstacol în calea dezvoltării înv. public. El a militat pentru o luptă hotărîtă împotriva acestui obstacol, considerînd că, atît timp cît nu este înlăturat, cercurile progresiste ale opiniei publice au datoria să contribuie prin toate mijloacele la organizarea cît mai multor instituții publice de înv., îndeosebi de școli elem., în care înv. să fie gratuit. În proiectele „Școala publică politehnică" și „Școlile agricole publice", elaborate de el, Ogariov a susținut necesitatea înarmării elevilor cu vaste cunoștințe de cultură generală și cu un bagaj de cunoștințe de specialitate pentru activ. practică în domeniul agriculturii și al producției industriale. Ogariov considera religia ca generatoare de prejudecăți și rătăciri și era împotriva predării ei în școli.

„OGLINDA CURATĂ A TINEREȚII" — monument al culturii ruse de la începutul sec. XVIII (1717), culegere de reguli privind „conduita în viața de toate zilele", primul manual laic din Rusia. Alcătuit, după cum arată și subtitlul, „după diferiți autori". Este format din două părți: abecedar și îndrumări de comportare în soc. O parte a paragrafelor este tradusă din izvoare străine, altele sînt întocmite în Rusia și reflectă viața societății ruse din acea vreme. La elaborarea cărții a luat parte și Brius — cunoscut savant din epoca lui Petru I; ceilalți autori sînt necunoscuți.

OGORODNIKOV, Ivan Trofimovici (n. 1900) — pedagog sovietic, prof., membru corespondent al Acad. de șt. pedag., autorul unui manual de ped. pentru institutele pedag. și de învățători (în colab. cu P.N. Șimbirev) și al unor lucrări consacrate problemelor de teoria pedagogiei și metodelor de pred. în șc. medie și superioară.

OLANDA — stat în Europa occidentală, monarhie constituţională. Teritoriul — 41 000 km² (inclusiv teritoriul desecat, care se află sub nivelul mării); suprafaţa uscatului propriu-zis este de 32 400 km², populaţia — 11 279 000 locuitori (1959).

Olanda este o ţară agrar-industrială, cu o economie rurală intensivă, comerţ şi navigaţie foarte dezvoltate. Principala sursă a puterii economice este exploatarea popoarelor din ţările coloniale şi dependente. În Olanda există o reţea largă de instituţii de înv. şi educ. de toate gradele, dar nu există un sistem unic de stat. Majoritatea grădiniţelor de copii, şcolilor de diferite tipuri, instituţiilor de înv. superior aparţin organizaţiilor religioase. Înv. pentru copiii de 7—15 ani este obligatoriu, dar nivelul înv. nu este prevăzut de lege. Se consideră suficient un înv. în total de 8 ani. Conducerea înv., centralizată, se exercită de către Min. Înv.

O parte dintre copiii de 3—6 ani frecventează grădiniţele de copii municipale sau particulare. Şcolile elem. sînt de 6, 7 şi 8 ani. Din cls. a VI-a, aprox. 10% dintre elevi (cei înstăriţi) trec în şcoli medii de cultură generală. În vederea acestei treceri, în cls. a V-a şi a VI-a se studiază suplimentar o lb. străină. Ceilalţi copii continuă să înveţe în şc. elem. încă 2 ani (în special la sate) sau trec într-un ciclu special de 2 ani, cu profil practic, pentru a intra apoi în prod. sau în şc. de meserii de 2 ani. Din această şc., elevii intră în prod. sau continuă înv. în şc. elem. superioară, după absolvirea căreia pot intra în şc. superioară de meserii, şcoli medii tehnice şi şcoli pedag. Multe şcoli profes. inferioare şi medii sînt şcoli terminus, deoarece nu dau cunoştinţe necesare pentru continuarea studiilor.

Şcolile medii de cultură generală sînt de 5 tipuri: 1) licee clasice de 6 ani, unde în ultimele două clase se face bifurcarea; 2) şcoli reale de 5 ani (municipale superioare), cu bifurcare după anul III; 3) licee avînd în primele două clase un înv. cu program comun, iar în cls. a III-a şi a IV-a făcîndu-se bifurcarea după programele liceelor clasice şi ale şcolilor reale; 4) seminarii de 6 ani, care pregătesc pentru intrarea în şcoli superioare catolice de teologie; 5) şcoli medii de 5 ani pentru fete, în care se acordă o atenţie specială educaţiei estetice, lucrului de mînă şi gospodăriei.

Învăţătorii sînt pregătiţi în şcoli normale de 5 ani (avînd la bază şc. elem. superioară sau 3 clase de şc. medie). Persoanele care au terminat şc. medie sînt primite în cls. a III-a. Profesorii pentru şcoli medii trebuie să posede studii universitare, să facă 1 an suplimentar de pregătire pedag., apoi 6 luni de practică. În Olanda sînt 6 universităţi şi 4 instituţii de înv. superior special.

În 1956, grădiniţele de copii erau frecventate de 349 075 copii. În şcolile elem. în 1958 erau 1 519 952 elevi, în şcolile elem. superioare — 202 161 elevi, în şcolile medii de cultură generală — 129 882 elevi. În diferite şcoli profes. — 425 650 elevi. În 1957 în şcolile normale şi în şcolile care pregătesc profesori pentru şcoli de meserii erau 22 533 elevi. În 1958 în şcolile superioare erau 32 385 stud. (v. şi *Învăţămîntul în colonii*).

OLIGOFRENIE (grec. ὀλίγος — mic, φρήν — minte) — formă

a insuficientei dezvoltări a activităţii psihice, generată de fenomenele reziduale ale unei leziuni organice a sistemului nervos central (în special a scoarţei cerebrale). Apariţia oligofreniei este determinată în special de acţiunile nocive exercitate asupra creierului copilului în perioada vieţii intrauterine (infecţii şi traumatisme suferite de mamă în timpul sarcinii, meningo-encefalite, traumatisme şi asfixii în timpul naşterii), precum şi de afecţiunile inflamatorii, toxice şi traumatice suferite de copil în primul an de viaţă. La oligofreni se constată leziuni anatomice care atestă o dezv. insuficientă a creierului, precum şi anomalii cu alt caracter: îngroşarea meningelor, atrofii localizate şi generalizate, *hidrocefalie* reziduală. Leziunile anatomice duc inevitabil la tulburarea întregii activităţi nervoase superioare a copilului. Deosebit de manifeste sînt tulburările mobilităţii proceselor nervoase, din care cauză legăturile temporare ce se formează în creier devin inerte, iar transformarea şi elaborarea de legături noi este împiedicată. Unul dintre principalele simptome ale debilităţii mintale de origine oligofrenică este insuficienta capacitate de abstractizare şi generalizare.

Oricare ar fi genurile de activ. a copiilor oligofreni, se constată la ei o dezv. insuficientă a posibilităţii de abstractizare şi generalizare. Tocmai de aceea ei întîmpină dificultăţi în stabilirea unui sistem complex de legături.

Oligofrenia poate fi diferenţiată din p.d.v. al gravităţii leziunii şi al particularităţilor calitative ale defectului. Din p.d.v. al gradului în care se manifestă defectul, oligofreniile se împart în 3 categorii: idioţi, imbecili, debili mintali. *Idioţii* prezintă tulburări grave în dezv. fizică şi psihică generală, tulburări ce se datoresc unor leziuni ale scoarţei cerebrale şi ale formaţiunilor subcorticale. *Imbecilii* prezintă aceleaşi simptome ca şi idioţii, dar într-o formă mai puţin accentuată. La *debili*, tulburarea principală constă în dezv. insuficientă a formelor complexe de activ. nervoasă superioară.

Sub aspectul particularităţilor calitative ale tabloului clinic, pot fi diferenţiate următoarele 4 forme principale de oligofrenie:

a) dezvoltarea insuficientă a celor mai complexe forme ale activităţii de cunoaştere, care nu sînt însoţite de leziuni grave ale vreunui analizator sau de modificări pronunţate în sfera emoţional-volitivă; copiii cu această formă de oligofrenie sînt capabili să desfăşoare o activ. orientată şi susţinută în îndeplinirea unor sarcini ce le sînt accesibile;

b) dezv. insuficientă a formelor complexe ale activităţii de cunoaştere, însoţită de tulburarea funcţională a unor analizatori, în special a auzului şi a sistemului auditiv-verbal;

c) insuficienţa activităţii cognitive, îmbinată cu dezechilibrul în comportare şi micşorarea capacităţii de muncă;

d) dezv. insuficientă a formelor complexe ale activităţii de cunoaştere, îmbinată cu o accentuată lipsă de dezv. a personalităţii şi cu dezechilibrarea sistemului de trebuinţe şi motive.

Particularitatea calitativă a defectului determină caracterul întregului sistem de instruire şi educare a copiilor oligofreni în *şcolile ajutătoare*, în special caracterul *muncii corectiv educative* (v. *Oligofrenopedagogie*,

Dezvoltarea psihică a copiilor înapoiaţi mintal, Copii înapoiaţi mintal).

Bibl.: S.S. *Korsakov*, Contribuţii la psihologia microcefalilor, „Voprosi filosofii i psihologhii", vol. 21, 1894; *E.A. Osipova*, Despre etiologia oligofreniei, în vol. Probleme psihoneurologici infantile, M., 1925; *E.N. Pravdina-Vinarskaia*, Caracteristica neurologică a sindromului oligofreniei, M., 1957; *M.S. Pevzner*, Copiii oligofreni, M., 1959; *M.S. Pevzner*, Caracterizarea clinică a principalelor variante de oligofrenie, în Problemele activităţii nervoase superioare la copilul normal şi la copilul anormal, Culegere de articole, red. responsabil A.R. Luria, vol. I, M., 1956; Principiile de selecţionare a copiilor în şcolile ajutătoare, sub red. lui G.M. Dulnev şi A.R. Luria, M., 1960.

OLIGOFRENOPEDAGOGIE — ştiinţa despre instruirea şi educarea copiilor întîrziaţi mintal (domeniu al *defectologiei*). Dintre copiii întîrziaţi mintal fac parte copiii oligofreni, precum şi copiii care au suferit în copilărie afecţiuni cerebrale sau traumatisme ale creierului care au dus la tulburări grave în activ. sistemului nervos central, tulburări soldate între altele cu o dezv. insuficientă a intelectului (v. *Oligofrenie*, *Copii înapoiaţi mintal*).

Prima încercare de a elabora o metodică a educării şi instruirii copiilor înapoiaţi mintal a făcut-o E. Séguin şi a fost prezentată în vasta sa lucrare „Educaţia, igiena şi tratamentul moral al copiilor cu intelectul anormal" (Paris, 1846). Oligofrenopedagogia s-a separat ca ramură independentă a ştiinţei pedag. la sfîrşitul sec. XIX şi începutul sec. nostru, cînd, datorită extinderii reţelei şcolilor de cultură generală, numeroşi medici, pedagogi, psihologi şi activişti pe tărîm obştesc şi-au îndreptat atenţia asupra fenomenelor legate de înapoierea mintală la copii (v. *D.I. Azbukin*; *Alfred Binet*, *A.N. Grabarov*, *E.K. Graceva*; *Ovide Décroly*; *Jean Demoor*; *V.P. Kaşcenko*, *Maria Montessori*, *G.I. Rossolimo*). În perioada aceea, în Europa occidentală şi în America s-au înfiinţat numeroase şcoli ajutătoare, şcoli pentru instruirea şi educarea copiilor înapoiaţi mintal.

În ţările burgheze, oligofrenopedagogia a fost şi continuă să se afle sub influenţa ideilor pseudoştiinţifice despre invariabilitatea factorilor biologici şi sociali care determină dezv. personalităţii copilului în general şi aptitudinile lui intelectuale în particular, despre caracterul ereditar al dotării şi al inferiorităţii intelectuale şi despre stabilirea acestui fapt cu ajutorul unor teste speciale. Datorită abordării neştiinţifice a problemei înzestrării intelectuale — condiţionată de interesele de clasă ale burgheziei —, în ţările capitaliste sînt trecuţi în categoria copiilor „cu intelectul inferior" numeroşi copii perfect normali ai oamenilor muncii, cărora astfel li se îngrădeşte accesul la învăţătură.

În Rusia, oligofrenopedagogia s-a dezvoltat sub influenţa ideilor înaintate ale pedagogilor progresişti, în special ale lui K.D. Uşinski, ale medicilor şi fiziologilor cu concepţii înaintate (B.M. Behterev, P.F. Leshaft, I.V. Malearevski, G.I. Rossolimo etc.). Dezv. oligofrenopedagogiei în U.R.S.S. a fost serios prejudiciată de adoptarea necritică a ideilor pedologiei. Hot. C.C. al P.C. (b) al U.R.S.S. din 4 iul. 1936 „Cu privire la denaturările pedologice în sistemul comisariatelor poporului pentru învăţămînt" a dezvăluit esenţa de clasă, antiştiinţifică, burgheză, a acestor idei şi a orientat oligofrenopedagogia sovietică în direcţia

restructurării sale şi a stabilirii unei linii de dezv. cu adevărat ştiinţifice. O însemnătate excepţională pentru teoria şi practica oligofrenopedagogiei sovietice prezintă învăţătura lui I.P. Pavlov despre activ. nervoasă superioară şi tezele lui despre posibilităţile compensatorii ale sistemului nervos central. Psihologii, pedagogii didacticieni şi metodiştii sovietici au desfăşurat o vastă activ. în domeniul psihologiei şi fiziopatologiei activităţii nervoase superioare a copiilor înapoiaţi mintal, ca şi în domeniul didacticii şi metodicii instruirii şi educării lor. Un rol important în dezv. oligofrenopedagogiei au realizările ştiinţelor înrudite: fiziologia, psihopatologia, pediatria, logopedia.

Oligofrenopedagogia, ca ştiinţă, are următorul conţinut:

1) teoria despre esenţa înapoierii mintale la copii, despre căile şi mijloacele studierii pedag. şi psihologice a particularităţilor copilului anormal;

2) teoria instruirii copilului înapoiat mintal (didactica);

3) fundamentarea ştiinţifică a conţinutului înv. pentru copiii înapoiaţi mintal din şcolile ajutătoare;

4) fundamentarea metodicilor speciale de pred. a obiectelor de înv. (lb. rusă, aritm. etc.);

5) fundamentarea principiilor şi metodelor de educare a copiilor înapoiaţi mintal, a trăsăturilor morale pozitive ce le sînt necesare pentru a se putea încadra cu succes în muncă şi pentru a respecta normele de convieţuire socialistă;

6) elaborarea şi fundamentarea structurii şcolii ajutătoare ca şc. specială, destinată instruirii şi educării copiilor înapoiaţi mintal.

În elaborarea metodelor concrete şi a mijloacelor de instruire a copilului anormal, oligofrenopedagogia sovietică se sprijină pe principiile didactice şi pedag. generale. Totuşi, aplicarea lor în condiţiile şcolii ajutătoare prezintă particularităţi specifice.

Astfel, pred. scris-cititului la copiii înapoiaţi mintal este precedată de o îndelungată activ. pregătitoare, menită să le educe percepţia fonematică. Însuşirea aritmeticii se bazează pe o intensă activ. intuitivă cu obiectele, care înlesneşte formarea reprezentărilor numerice ale copiilor, operarea cu numere etc. Cea mai importantă particularitate a activităţii instructive cu copiii anormali constă în folosirea unor mijloace ajutătoare, care, în afara faptului că ajută la transmiterea de cunoştinţe şi la formarea anumitor deprinderi, constituie şi un mijloc de corectare a deficienţelor în dezv. intelectuală a copiilor înapoiaţi mintal (v. *Munca corectiv-educativă*). În şc. ajutătoare, acestor scopuri le corespunde organizarea unei vaste şi variate activităţi practice în cadrul jocurilor, al lucrului manual, al învăţăturii şi al muncii social-utile.

Şc. ajutătoare dă elevilor cunoştinţe de cultură generală după o programă specială, în conţinutul căreia intră:

1) în perioada pregătitoare — îmbunătăţirea vorbirii copiilor, formarea şi precizarea bagajului lor iniţial de reprezentări despre lumea înconjurătoare, formarea primelor deprinderi de comportare în şc. şi a deprinderilor elem. de autoservire;

2) cunoştinţe şi deprinderi elem. la lb. maternă, aritm., şt.nat., geogr. şi ist.;

3) instruirea prin muncă, avînd drept scop formarea de priceperi profes. într-o meserie mai ușoară (croitorie, tîmplărie, lăcătușărie, legătorie de cărți, agric. etc.);

4) educ. fiz. (lecții de ritmică — în cls. mici și lecții de educ. fiz. în cele mari — începînd din anul al IV-lea de șc.), gimnastica medicală, folosită în unele școli pentru corectarea anumitor tulburări motorii;

5) desenul și cîntul;

6) lecții pentru corectarea defectelor de pronunție (v. *Logopedia*); aceste lecții se țin individual.

În U.R.S.S., elaborarea problemelor teoriei oligofreniei și pregătirea cadrelor științifice și didactice pentru școlile ajutătoare se fac de către Inst. de defectologie al Acad. de șt. pedag. și de către catedrele de defectologie din facultăți (Moscova, Leningrad, Kiev).

Bibl.: Principiile de selecționare a copiilor în școlile ajutătoare, sub red. lui G.M. Dulnev și A.R. Luria, M., 1960; Carte pentru profesorii școlilor ajutătoare, sub red. lui G.M. Dulnev, M., 1955; Despre studierea pedagogică a elevilor din școlile ajutătoare, sub red. lui L.V. Zankov, M., 1953; Particularitățile activității de cunoaștere a elevilor din școala ajutătoare, sub red. lui I.M. Soloviov, M., 1953.

OLIMPIADE ȘI CONCURSURI — întreceri ale elevilor în îndeplinirea anumitor teme în afară de clasă sau extrașcolare, cu caracter general instructiv: rezolvarea de probleme de matem. și fiz., efectuarea de experiențe, confecționarea de materiale didactice, scrierea de compuneri, lectura unor opere literare etc. Elevul care și-a îndeplinit sarcina mai bine, mai repede și mai conștiincios este declarat învingător. Olimpiadele și concursurile sînt organizate de obicei în 2 sau 3 etape: cei care nu și-au îndeplinit sarcina într-o etapă sînt excluși din concurs, iar cei care și-au îndeplinit-o sînt admiși în etapa următoare, unde li se dau probleme și teme mai complicate. Aprecierea lucrărilor se face de către un juriu, rezultatele sînt anunțate în public, iar cîștigătorilor li se acordă premii. Olimpiadele și concursurile sînt organizate de școli, instituții de înv. superior, case de pionieri, biblioteci pentru copii și alte instituții extrașcolare.

„OMUL CA OBIECT AL EDUCAȚIEI“ — operă psihologico-pedagogică a lui K.D. Ușinski, de importanță capitală prin conținutul și nivelul ei științific. A fost precedată de un șir de articole, în rev. „Pedagoghiceskii sbornik“ din anii 1867—68, intitulate „Principalele trăsături ale organismului omenesc aplicate în arta educației“ și „Procesul mintal“. Vol. I al lucrării (1868, 662 p.) este compus din 2 părți: 1) „Partea fiziologică“; 2) „Partea psihologică“. Vol. II (1869, 444 p) constituie o continuare a părții a doua din vol. I. Ușinski schițase editarea vol. III, dedicat pedagogiei, dar n-a reușit decît să culeagă materialul, publicat ulterior de A.N. Ostrogorski, în 1908, sub titlul „Materiale pentru antropologia pedagogică, vol. III...“.

În cercetarea sa, Ușinski respinge ped. „rețetă“ și afirmă următorul principiu fundamental: „Dacă dorim să educăm un om din toate punctele de vedere, atunci el trebuie studiat de asemenea din toate punctele de vedere“. La un înalt nivel științific pentru vremea sa și în general într-un spirit materialist, Ușinski pune și rezolvă

problemele principale ale dezv. psihice ontogenetice, precedînd această cu o analiză a proceselor anatomo-fiziologice, ca bază a activității psihice a omului.

În lucrarea „Omul ca obiect al educației" sînt puse bazele pedagogiei ruse ca știință. Ea constituie, de asemenea, prima cercetare de mari proporții în psih. rusă.

Cartea a primit o înaltă apreciere imediat după apariția primului vol. Rev. „Pedagoghiceskii sbornik" scria: „Această carte trebuie să devină o carte de căpătîi a fiecărui educator și învățător" (1868, nr. 1). Pînă la revoluție, ea s-a reeditat de 13 ori (ed. a 13-a în 1916); în culegerea de opere a lui Ușinski, editată în 1948—50, îi sînt dedicate vol. VII și IX.

ONTOGENEZA (grec. τὸ ὄν, ὄντος — ființă, individ și γένεσις — dezvoltare, apariție) — în biol.: dezv. unui individ aparținînd unei anumite specii; în ped.: dezv. fiz. și psihică a copilului (v. *Dezvoltarea individuală*).

OPERA PENTRU COPII (italiană *opera* — lucrare, compoziție; lat. *opera* — lucrare, publicație) — lucrare scenico-artistică sintetică pentru copii, care îmbină organic, în cadrul aceluiași spectacol, elemente de muzică vocală, instrumentală, dramatică, artă plastică și coregrafie, rolul principal revenind muzicii. Are părțile componente muzicale specifice operei (prolog sau uvertură, arii, ansambluri, coruri etc.), dar redă teme și imagini corespunzătoare nivelului de dezv. și particularităților psihice ale copiilor. Este interpretată de adulți sau de copii. Dintre operele ce pot fi interpretate de copii menționăm: „Hansel și Gretel" și „Șapte iezi" de E. Humperdinck, „Cenușăreasa", „Albă ca zăpada" de F. Abt, „Uriașul de zăpadă", „Motanul Încălțat", „Scufița Roșie", de C. Kui, „Bradul" de V.I. Rebikov, „Visul brăduțului" de A.T. Grecianninov, „Lupul cenușiu și țareviciul Ivan" de A.D. Kastalski, „Capra bătăușă" de N.V. Lîsenko, „Povestea pescarului și a peștișorului" de L.A. Polovinkin, „Gîștele-lebede" de I.L. Veisberg, „Morozko", „Mașa și ursul" de M.I. Krasev, „Lupul și cei șapte iezi" de M.V. Koval. La interpretarea unei asemenea opere participă copii cu diferite preocupări artistice (orchestră, cor, soliști, dansuri, desen), aceasta constituind o formă prețioasă de educ. artistică. În muzica clasică de operă există multe lucrări pentru copii care, datorită dificultăților tehnico-vocale și artistice, nu pot fi interpretate decît de adulți.

OPERELE CLASICILOR COMUNISMULUI ȘTIINȚIFIC ÎN ȘCOALĂ — folosirea operelor lui Marx, Engels, Lenin în procesul instructiv-educativ. Pentru profesori și elevi aceste opere sînt izvorul de înțelegere a esenței și semnificației celor mai importante evenimente istorice, a fenomenelor economice și a fenomenelor naturii. Pred. bazată pe ideile lui Marx, Engels, Lenin este o pred. cu adevărat științifică.

Operele clasicilor comunismului științific ajută la înțelegerea istoriei ca proces unitar, legic, progresiv, în care rolul hotărîtor revine maselor populare. De ex., pe baza materialului din „Manifestul Partidului Comunist", prof. are posibilitatea să dezvăluie elevilor forțele motrice ale dezvoltării sociale, pieirea inevitabilă a orînduirii capitaliste și

triumful comunismului. La lecţiile de ist. şi geogr. economică a ţărilor străine, pe baza operelor lui V.I. Lenin li se explică elevilor cele 5 trăsături caracteristice ale imperialismului, esenţa şi locul lui istoric în dezv. social-economică a societăţii.

Studiul literaturii se sprijină pe acele opere ale clasicilor comunismului ştiinţific care dau caracterizări profunde activităţii scriitoriceşti. Un model clasic de analiză şi apreciere a creaţiei artistice îl constituie articolele lui Lenin despre L. Tolstoi.

La lecţiile de darvinism, prof. porneşte de la aprecierea multilaterală a teoriei lui Darwin făcută de Marx şi Engels. Materialul care se studiază la fiz. confirmă ideea lui Lenin că a admite existenţa unor elemente imuabile este în contradicţie cu materialismul dialectic.

Unele forme de activ. în şc. în legătură cu operele clasicilor comunismului ştiinţific sînt comune mai multor discipline.

Acestea sînt:

1) Expunerea de către prof., în cadrul lecţiilor, a conţinutului anumitor opere. De ex., expunerea conţinutului „Manifestului Partidului Comunist" cu prilejul studierii istoriei moderne; a articolelor lui Lenin „Sarcina principală a zilelor noastre" şi „Sarcinile imediate ale puterii sovietice" cu prilejul studierii temei „Planul leninist de organizare a construcţiei socialiste"; a articolelor lui Lenin „În memoria lui Herţen" şi „Organizaţia de partid şi literatura de partid" la lecţiile de lit. etc.

2) Studierea la lecţii a celor mai importante idei ale clasicilor comunismului ştiinţific, în primul rînd a celor dezbătute în manual, precum şi a celor citate în mod special de către profesori la lecţie. Aceste idei sînt, de regulă, expuse la sfîrşitul materialului faptic studiat, sub forma unei concluzii ce caracterizează un eveniment important sau o personalitate istorică. Astfel, la lecţiile de ist. antică, elevii află că Lenin considera pe Spartacus drept conducătorul uneia dintre cele mai mari răscoale a sclavilor; la cursul de ist. a U.R.S.S. se reproduc citate din art. în care Lenin vorbeşte despre însemnătatea prăbuşirii iobăgiei, prăbuşire caracterizată ca un pas înainte pe calea transformării Rusiei într-o monarhie burgheză; la cursul de lit., cînd se studiază creaţia literară a lui M. Gorki se citează cuvintele lui Lenin despre Gorki, care apreciau că prin talentul său artistic a adus un serviciu imens mişcării muncitoreşti din Rusia.

3) Studierea individuală de către elevi în timpul lecţiei, sub îndrumarea profesorului, a unor lucrări de proporţii reduse. Astfel, la lecţia „Cauzele prăbuşirii Comunei din Paris şi însemnătatea istorică a Comunei" se studiază art. lui Lenin „În amintirea Comunei"; la lecţia „Tezele din aprilie" se studiază art. lui Lenin „Despre sarcinile proletariatului în actuala revoluţie".

4) Studierea unor lucrări de proporţii reduse în cadrul temelor pentru acasă. De ex., la cursul de lit. se dă ca lectură facultativă art. lui Lenin „Lev Tolstoi, oglindă a revoluţiei ruse"; la cursul de ist. — art. lui Lenin „Conferinţă despre revoluţia din 1905" sau art. „Învăţămintele insurecţiei din Moscova". Uneori, ultimele două forme de activ. sînt combinate: studierea lucrării începe în clasă şi se termină acasă.

Scanned with OKEN Scanner

În organizarea studierii operelor clasicilor comunismului științific de către elevi, prof. se conduce după programele școlare, ține seamă de particularitățile de vîrstă și de pregătirea elevilor, le expune conținutul operelor, le explică sensul cuvintelor necunoscute și al pasajelor mai dificile și repartizează temele în așa fel încît să nu-i încarce prea mult pe elevi.

Prin aceleași metode se studiază la lecții, cînd este cazul, hotărîrile congreselor și plenarelor C.C. al P.C.U.S., precum și unele acte legislative. Astfel, la cursul de Constituție a U.R.S.S. se studiază Legea cu privire la apărarea păcii, iar la cursul de ist. U.R.S.S. — rezoluția Congresului al III-lea al partidului „Cu privire la insurecția armată".

În procesul activității în afară de clasă, elevii studiază, de asemenea, unele opere ale clasicilor comunismului științific, precum și unele documente de partid. Astfel, în legătură cu a 40-a Aniversare a Revoluției din Octombrie s-au folosit pe scară largă tezele Secției de propagandă și agitație a C.C. al P.C.U.S. și ale Institutului de marxism-leninism de pe lîngă C.C. al P.C.U.S. — „În legătură cu a 40-a Aniversare a Marii Revoluții Socialiste din Octombrie (1917—1957)". În cadrul studierii materialelor Congresului al XXI-lea al P.C.U.S. se examinează hotărîrile adoptate la congres.

Studiul operelor clasicilor comunismului științific și al celor mai importante documente de partid contribuie la formarea bazelor concepției marxist-leniniste despre lume a elevilor, la adîncirea convingerilor lor ideologice, a principialității și intransigenței față de manifestările ideologiei străine, la deprinderea unei metode juste de analiză a fenomenelor sociale — metodă străină de dogmatism, bazată pe marxismul creator, care le înlesnește înțelegerea și asimilarea problemelor mai dificile și mai complicate din programa școlară, le adîncește cunoștințele, le dezvoltă gîndirea și deprinderea de a studia individual, le dă posibilitatea să se orienteze mai bine în problemele vieții internaționale și interne, apropie înv. de viață.

OPINIA PUBLICĂ A ELEVILOR — atitudinea hotărîtă a colectivelor de copii, a organizațiilor de pionieri și de comsomol față de fenomenele vieții și față de purtarea membrilor lor, cel mai important factor în aprecierea faptelor și acțiunilor lor. Vorbind despre marea eficiență a opiniei publice, A.S. Makarenko a spus: „Controlul opiniei publice a unui colectiv numeros, cu autoritate și iubit de școlari, călește caracterul elevului, îi educă voința, îi formează deprinderi sociale de conduită și-i insuflă mîndrie pentru școală și pentru el însuși ca membru al acestui vrednic colectiv. Atunci copilul nu se mai comportă în funcție de mediu — fiind bun în societatea unor băieți buni sau bătăuși printre bătăuși —, el știe cum trebuie să se poarte; știe pentru care fapte colectivul iubit și respectat îl va lăuda și pentru care fapte îl va dezaproba (Despre educația comunistă, M., 1956, p. 334).

În șc. sovietică, principalele condiții pentru crearea unei opinii publice a elevilor sînt: existența în cadrul colectivului a

unui activ și a unor organe împuternicite care se bucură de prestigiu, recunoașterea autorității acestor organe de către toți membrii colectivului, stabilirea unor strînse legături interne între colectivele de clasă și colectivul școlii, atragerea tuturor copiilor în activități social-utile. O mare importanță are obișnuirea sistematică a elevilor cu critica și autocritica. Opinia elevilor se formează și se afirmă în învățătură și în muncă, în activ. obștească, la adunările pe clasă, pe școală și ale organizațiilor de comsomol, la adunările detașamentelor și unităților de pionieri, prin gazetele de perete. Sub influența lor, elevii dobîndesc priceperea de a-și controla purtarea după normele și cerințele moralei comuniste.

OPTIMISM SOCIALIST — trăsătură a concepției despre lume a oamenilor de tip nou, care se manifestă prin elanul, dragostea de viață și convingerea nestrămutată în triumful comunismului. Optimismul este caracteristic claselor progresiste ale societății. Bunăoară, concepțiile ideologilor burgheziei în ascensiune, ale iluminiștilor francezi din sec. XVIII care și-au manifestat încrederea în triumful rațiunii omenești și al dreptății, al libertății și egalității sînt pătrunse de optimism. Concepția despre lume a claselor în decădere se caracterizează prin nesiguranță, teamă în fața viitorului, pesimism. Aceste trăsături ies în mod pregnant în evidență în concepția despre lume a burgheziei imperialiste.

Optimismul socialist nu se bazează pe iluzii sau pe visuri utopice despre un viitor mai bun, ci pe cunoașterea legilor de dezv. a societății, care duc în mod necesar la victoria comunismului. În consecință, optimismul socialist are un caracter eficient. Claritatea țelurilor, încrederea în idealurile comuniste îi însuflețesc permanent pe oamenii sovietici în lupta și munca lor plină de abnegație.

În U.R.S.S., întregul conținut și caracter al educației și instrucției tinerelor generații este pătruns de optimism. În procesul instruirii în șc., elevii își însușesc bazele concepției materialist-dialectice despre lume. Pe baza materialului furnizat de șt., ei se conving de progresul cunoștințelor omenești și de victoria omului asupra forțelor naturii. Școlarii participă nemijlocit la munca productivă și social-utilă, aplicînd astfel în practică cunoștințele dobîndite și obținînd rezultate concrete în crearea de valori folositoare societății. Învățînd ist., geogr. și alte șt. umanistice, ei constată că dezv. societății duce la triumful noii orînduiri sociale a comunismului. Manualele de lit., ist și alte manuale îi familiarizează cu viața și lupta celor mai buni fii ai poporului, care au fost totdeauna însuflețiți de încrederea în libertatea și fericirea lui. Turismul, etnografia regională, excursiile și alte forme de activități în afară de clasă și de șc. oferă elevilor posibilitatea de a observa personal succesele științei, tehnicii și culturii din U.R.S.S., înflorirea ținutului natal, dezv. fabricilor și a colhozurilor, viața nouă a oamenilor sovietici — întruchipare a visului optimist al luptătorilor pentru un viitor fericit.

Principiile și metodele de educ. din șc. sovietică sînt pătrunse de optimism, ped. sovietică

pornind de la premisa încrederii în forțele spirituale ale elevilor. Învățătorii și educatorii stimulează prin toate mijloacele munca independentă a elevilor, îi ajută la învățătură și în muncă, îi învață să învingă în orice împrejurare greutățile și obstacolele întîlnite. În aceeași direcție acționează colectivul de elevi, a cărui viață, după cum s-a exprimat A.S. Makarenko, se desfășoară în tonalitate majoră.

ORARUL LECȚIILOR — document care fixează din p.d.v. pedag. o succesiune constantă a orelor de clasă, a activității social-utile și a muncii în prod. a elevilor pentru fiecare zi a săptămînii, concretizînd în felul acesta planul de înv. În șc. sovietică, cursurile se țin după un orar bine stabilit, valabil pentru întregul an școlar. Un orar bine întocmit asigură repartizarea judicioasă a activităților școlare ale elevilor, menajarea capacității de muncă și crearea condițiilor pentru o activ. multilaterală.

ORBELIANI, Sulhan-Saba (1658—1725) — fabulist, lingvist, diplomat și pedagog gruzin. După studii strălucite, a participat activ la viața politică și culturală a Gruziei. În 1724 s-a stabilit, împreună cu regele Vahtang, în Rusia. În tratatul „Despre înțelepciunea ficțiunii“ și în alte opere a enunțat idei interesante în legătură cu problemele didacticii și educației. Adept al educației spartane, a pus la temelia sistemului său pedag. dezv. fiz. a preadolescenților în cadrul educației prin muncă.

Opere: Despre înțelepciunea ficțiunii, M., 1951.

ORCHESTRĂ DE COPII (școlară) — colectiv muzical de copii, care execută la diferite instrumente opere muzicale scrise în mod special pentru formațiile respective; una dintre formele activității extrașcolare și de amatori a elevilor. Există mai multe tipuri de formații instrumentale de copii: orchestre de instrumente populare, fanfare, orchestre de coarde și orchestre simfonice. În repertoriul acestor orchestre figurează cîntece populare și lucrări ale compozitorilor clasici și sovietici. Cele mai accesibile și mai răspîndite sînt orchestrele de instrumente populare (de mandoline, de balalaici și mixte). Orchestrele de coarde și cele simfonice sînt organizate în special pe lîngă instituțiile extrașcolare și școlile de muzică. Acestea iau ființă și în școlile de cultură generală, pe măsura introducerii predării muzicii instrumentale. Majoritatea membrilor acestor orchestre se recrutează dintre elevii claselor mijlocii și mari. Activ. desfășurată în orchestră contribuie la dezv. aptitudinilor muzicale ale copiilor, le educă atenția și voința, îi disciplinează și îi organizează. În școlile care au orchestre, programele serbărilor și festivalurilor sînt mai atractive și mai bogate în conținut.

ORE SUPLIMENTARE CU ELEVII RĂMAȘI ÎN URMĂ — unul dintre mijloacele didactice folosite pentru a ajuta pe elevii rămași în urmă la învățătură. Se țin de către prof., cu o mică grupă de elevi sau individual, la anumite obiecte, și constau din lucrări speciale sau din lecții în afara orelor de clasă sau consultații. La această muncă sînt antrenați și elevii cei mai bine pregătiți. La consultații, prof. dă lămuriri suplimentare în problemele mai grele sau, dacă rămînerea în urmă se dato-

rește absențelor de la lecții, mai explică o dată materia respectivă. Cunoașterea fiecărui elev în parte îngăduie profesorului să determine părțile slabe ale acestuia și să le înlăture chiar de la început.

Scopul acestor ore suplimentare este de a ajuta pe cei rămași în urmă să se încadreze în activ. generală a clasei. De aceea, nu se admit decît atunci cînd rămînerea în urmă se datorește unor cauze bine întemeiate (boală, greutatea de a-și însuși anumite părți din materie) și în nici un caz nu trebuie să reducă activ. independentă a elevilor și să-i deprindă să fie mereu ajutați. Dimpotrivă, scopul acestor lecții este să insufle celor rămași în urmă curajul și increderea în forțele lor. Condiția necesară pentru a nu avea elevi slabi este desfășurarea unei munci didactice de înaltă calitate cu întreaga clasă.

ORGANIZAȚIA DE COMSOMOL A CLASEI — reunirea elevilor membri ai U.T.C.L. dintr-o clasă într-o grupă de comsomol (în școlile unde sînt mai puțin de 100 comsomoliști) sau în organizație de comsomol (unde în șc. sînt peste 100 comsomoliști). Grupa de comsomol își alege un organizator de grupă, iar organizația de comsomol cu un efectiv de pînă la 20 membri alege un secretar, cu peste 20 membri — un birou. Organizația de comsomol a clasei (dacă este organizație) are dreptul de a primi membrii U.T.C.L., de a examina problemele personale ale membrilor U.T.C.L., de a strînge cotizațiile de la membrii de comsomol. Hotărîrile ei sînt analizate de comitetul U.T.C.L. pe școală și, dacă este necesar, ele se transmit comitetului raional sau comitetului orășenesc U.T.C.L., trecînd peste adunarea de comsomol a școlii. Grupa de comsomol nu are aceste drepturi. Prin mărirea numărului de membri ai U.T.C.L. din șc., grupa de comsomol se transformă în organizație de comsomol a clasei.

Organizația de comsomol a clasei dezvoltă spiritul de inițiativă personală al comsomoliștilor și al tuturor elevilor, îi atrage în munca social-utilă, îi ajută să-și însușească cunoștințele, cultura generală și deprinderile de prod., contribuie la pregătirea politică a comsomoliștilor și tineretului, îi atrage în activități sistematice de cultură fiz. și sport, organizează timpul lor liber.

Organizația de comsomol a clasei controlează îndeplinirea de către fiecare membru al U.T.C.L. a obligațiilor ce-i revin unui comsomolist. Potrivit statutului, U.T.C.L. atrage noi membri în comsomol, se îngrijește de educația lor morală; de asemenea, îi ajută pe profesori, pentru ca elevii să fie bine pregătiți la fiecare lecție, să se comporte demn la lecții și în prod., în șc., în familie și în societate. Întreaga muncă a organizației de comsomol a clasei se desfășoară sub conducerea comitetului U.T.C.L., în strînsă colab. cu profesorii și cu comsomoliștii întreprinderii sau colhozului care patronează șc.

ORGANIZAȚIA DE COMSOMOL A ȘCOLII este organizația U.T.C.L. din șc. Organizațiile de comsomol ale școlilor au început să se constituie din anul 1919, în școlile de gradul II, sub formă de celule ale Uniunii Tineretului Comunist din Rusia, pe baza

„Hotărîrii cu privire la munca U.T.C.R. în rîndurile elevilor“, adoptată de către C.C. al P.C.(b) din Rusia, la 11 mai 1919. Cel de-al XIII-lea Congres al P.C.(b) din Rusia, în hot. cu privire la munca U.T.C.R., arăta: „Munca în școală trebuie să fie legată în mod obligatoriu de un avînt cît mai mare al muncii independente a elevilor“. U.T.C.L. a orientat inițiativa elevilor comsomoliști spre lupta pentru îndeplinirea celor mai importante sarcini ale școlii, în fiecare etapă a dezvoltării ei. Problemele muncii comsomolului și ale organizației de pionieri au fost analizate în mod special la Congresele VIII, IX, X, XI, XII și XIII ale U.T.C.L. din U.R.S.S.

Rolul organizației de comsomol a școlii a crescut mai ales în legătură cu reorganizarea muncii în șc. potrivit Legii cu privire la întărirea legăturii dintre școală și viață și la dezvoltarea continuă a sistemului învățămîntului public în U.R.S.S. Organizațiile de comsomol ale școlilor educă la comsomoliști și la toți elevii năzuința fierbinte de a deveni constructori conștienți, culți și activi ai comunismului, respectul adînc față de muncă, atrag pe elevi în lupta pentru calitatea pregătirii generale, politehnice și profes., consolidează legătura școlii cu prod., ajută la organizarea înv. pe baza legării acestuia cu munca productivă. Organizația de comsomol a școlii contribuie la educarea politico-ideologică a elevilor: informarea lor cu privire la evenimentele social-politice, la tradițiile revoluționare și de muncă ale poporului muncitor, studierea trecutului și prezentului regiunii lor. În scopul educării elevilor în spiritul prieteniei dintre popoarele sovietice și al internaționalismului proletar, organizațiile de comsomol întăresc legăturile de prietenie cu tineretul tuturor popoarelor sovietice, cu organizațiile democrate de tineret de peste hotare. Sarcina cea mai importantă a acestor organizații este dezv. inițiativei elevilor și a spiritului creator în diverse domenii ale științei, tehnicii, artei, sportului, turismului.

Organizația de comsomol a școlii își îndeplinește rolul său conducător în viața colectivului de elevi, educînd la comsomoliști o atitudine exemplară față de obligațiile lor, organizînd patronajul cls. mari asupra celor mici, dezvoltînd *întrecerea socialistă a elevilor*, acordînd ajutor detașamentelor de pionieri și grupelor de octombriști. Organul suprem al organizației de comsomol a școlii este adunarea generală a comsomoliștilor, convocată nu mai puțin de o dată pe lună. Comitetul U.T.C.L. pe școală este ales prin vot deschis, lucrează sub conducerea comitetului raional al U.T.C.L., primind ajutorul organizației de partid și al colectivului de profesori.

Profesorii și organizația de comsomol a școlii lucrează în strînsă colab. Fără a tutela sau administra organizațiile de comsomol, profesorii ajută la orientarea comsomoliștilor, la transpunerea în viață, prin procedee pedag. juste, a indicațiilor P.C.U.S. și ale U.T.C.L. cu privire la munca de comsomol și cu pionierii în șc. Profesorii comsomoliști participă activ la întreaga activ. a organizației de comsomol a școlii. La rîndul ei, organizația

de comsomol a școlii contribuie la educarea respectului profund față de munca profesorilor și îi sprijină activ în întreaga muncă instructiv-educativă.

ORGANIZAȚIA DE PIONIERI A ȘCOLII (unitatea de pionieri) cuprinde pionierii care învață în aceeași șc. sau școală-internat. Organizațiile de pionieri ale școlilor au început să fie create pe scară largă cu începere din 1932, în urma traducerii în viață a legii cu privire la înv. general obligatoriu. Din p.d.v. organizatoric, ele reprezintă *unități de pionieri*, care se împart în detașamente și grupe de pionieri. Unitatea de pionieri este condusă de colectivul de conducere al unității, din care face parte și *instructorul superior de pionieri*. Organizația de pionieri a școlii organizează și desfășoară activ. cu *octombriștii*.

Fiind un colectiv unit de copii, organizația de pionieri a școlii participă activ la educația moral-politică a pionierilor, le dezvoltă interesul pentru învățătură, pentru munca social-utilă, pentru activ. de constructori, naturaliști și de cunoaștere a ținutului natal, pentru cultura fiz., sport și activ. artistică de amatori. Viața unității de pionieri se axează pe inițiativa largă a membrilor ei.

Fiecare unitate de pionieri este strîns legată de colectivele întreprinderilor, sovhozurilor, colhozurilor. Cf. hot. Plenarei a VIII-a a C.C. al comsomolului (noiemb. 1957), organizația de pionieri a școlii își desfășoară activ. și în afara școlii: în cluburi, organizații de cartier și alte instituții extrașcolare. Acolo unde există condițiile necesare, pot fi create detașamente și grupe de pionieri, grupe timuriste, posturi de pionieri etc. la domiciliul pionierilor.

Organizația de pionieri a școlii este substanțial sprijinită în muncă de colectivul pedag. și *organizația de comsomol a școlii*, de comitetul de părinți și de organizațiile obștești ale întreprinderii sau instituției care patronează șc.; pe lîngă unitatea de pionieri se înființează, din reprezentanții acestor organizații, consilii ale prietenilor organizației de pionieri.

ORGANIZAȚIA UNIONALĂ DE PIONIERI „V. I. LENIN" — organizație de masă comunistă a copiilor, care reunește pe școlarii din Uniunea Sovietică. În această organizație — prima șc. a educației comuniste — milioane de copii sovietici se încadrează în activ. socială, se pregătesc să devină constructori activi ai comunismului. Organizația unională de pionieri a fost creată și își desfășoară activ. sub conducerea P.C.U.S. Comsomolul exercită, din însărcinarea partidului, îndrumarea de fiecare zi a activității organizației de pionieri.

Primii pași pe calea creării Organizației unionale de pionieri au fost făcuți încă din 1919. Atunci, luînd cuvîntul în fața copiilor și tineretului, adunați în Piața Roșie, V. I. Lenin spunea că organizația de copii este calea cea mai bună de educare a comunarzilor. În 1920, Congresul al III-lea al comsomolului a luat în discuție „tezele cu privire la munca în rîndurile copiilor" și a trasat liniile organizatorice inițiale. Sub îndrumarea comsomolului, în această perioadă au început să se creeze în diferite regiuni ale țării primele grupe comuniste de copii, avînd principii de organizare și denumiri diferite: „secțiile de copii de pe

lîngă celulele Uniunii Tineretului Comunist din Rusia", „Armata muncii", „detașamentele de pionieri", Celulele „Internaționalei copiilor", detașamentele și colectivele „Tinerilor spartachiști" etc.

La 19 mai 1922, cea de-a doua conferință a comsomolului a hotărît să stabilească un sistem unic de organizare a mișcării comuniste de copii, pe baza experienței detașamentelor de pionieri din Moscova. 19 mai 1922 este data înființării Organizației unionale de pionieri. În ian. 1924, ea a primit numele lui V. I. Lenin. Congresul al VI-lea al comsomolului, din iul. 1924, a adoptat în unanimitate „Tezele cu privire la organizațiile comuniste de copii V. I. Lenin". Treptat, detașamentele de pionieri au crescut și au devenit o organizație cu milioane de membri. În mai 1922, ea cuprindea 4 000 copii, în 1924 — 170 000 copii, în 1949 — 13 000 000, în 1959 — cca. 15 000 000 copii.

În 1958, C. C. al comsomolului a adoptat noi teze cu privire la Organizația unională de pionieri „V. I. Lenin", care determinau structura și conținutul activității ei. În rîndurile pionierilor se primesc elevi în vîrstă de 10—15 ani. Școlarul care este primit în organizația de pionieri își ia în cadrul adunării generale a pionierilor un *angajament solemn*; i se înmînează *cravata de pionier* și *insigna de pionier*.

Forma organizatorică de bază a organizației de pionieri este *unitatea de pionieri*, care se creează în școli, internate, case de copii. În timpul vacanței de vară, se organizează unități pionierești în taberele de pionieri, orășenești, dinafara orașului, precum și din colhozuri. Unitatea este alcătuită din *detașamente*, care se împart în *grupe*. Munca unității și a detașamentelor este condusă de *instructorul superior de pionieri* și de *instructorul de detașament*, iar munca instructorilor superiori este îndrumată de comitetul raional al comsomolului. În fruntea unităților și a detașamentelor sînt alese colective de conducere pionierești. Pe lîngă unitățile și detașamentele de pionieri sînt create grupe de octombriști, care cuprind școlari de la 7 la 10 ani. Toate unitățile raionului (orașului) alcătuiesc organizația raională (orășenească) de pionieri. Unitățile, organizațiile raionale și orășenești de pionieri au cîte un *drapel pionieresc*. Urmează apoi organizațiile pionierești regionale, de ținut și republicane. Acestea sînt conduse de către consiliile respective ale *organizațiilor de pionieri*, care lucrează sub conducerea comitetelor de comsomol. Organul de conducere suprem al organizației unionale de pionieri este Consiliul Central de pe lîngă C.C. al comsomolului.

Munca organizației unionale de pionieri se bazează pe indicațiile leniniste cu privire la educ. comunistă, la legătura cu viața, cu activ. productivă a muncitorilor și țăranilor, cu lupta întregului popor pentru construirea comunismului. Pionierii se informează asupra desfășurării celor mai importante evenimente din U.R.S.S. și de peste hotare, își însușesc tradițiile de muncă și revoluționare ale poporului sovietic, iau parte — pe măsura posibilităților lor — la munca social-utilă, sînt atrași spre creația tehnică și artistică, practică turismul și sportul. Prin stabilirea de legături strînse cu copiii din alte țări, ei sînt educați în

spiritul internaţionalismului proletar. În toate faptele şi preocupările lor, pionierii respectă *Statutul pionierilor*. Treptele pionierești deschid în fața lor perspectiva dezvoltării ulterioare în sensul însuşirii de noi deprinderi şi cunoştinţe.

Organizaţiei de pionieri îi revine rolul conducător în întreaga viață a colectivului de şcolari din şcolile elem. şi de 8 ani. Pionierii îşi dezvoltă larg şi multilateral spiritul de iniţiativă în munca social-utilă, în jocuri, în întreceri tovărăşeşti şi îşi îmbogăţesc experienţa în întărirea şi conducerea colectivelor de copii.

În organizaţia de pionieri se folosesc diferite metode de stimulare: *insigne*, decernarea treptelor pionierești de gradul I, II, III, decernarea de steaguri de fruntaş, de stegulețe şi cupe colectivelor de pionieri; trecerea pe panoul de onoare a numelor celor mai buni pionieri, precum şi a grupelor, detaşamentelor şi unităţilor învingătoare în întreceri; înmînarea de diplome din partea comitetelor de comsomol. Pionierii care s-au distins în mod deosebit, detaşamentele şi unităţile, ca şi cei care lucrează cu pionierii pot fi trecuţi în *Cartea de onoare a organizaţiei unionale de pionieri „V.I. Lenin"*. Pentru instructorii de pionieri s-a instituit insigna *instructor de pionieri fruntaş*. Pentru stimularea celor care lucrează cu pionierii s-a instituit insigna *„Distins în mişcarea pionierească"*.

Consiliile centrale, republicane, de ţinut şi regionale ale organizaţiei de pionieri, în colab. cu comitetele corespunzătoare ale comsomolului, editează gazete şi reviste pionierești, se îngrijesc de munca taberelor de pionieri, a palatelor şi caselor, a cluburilor pionierești şi a instituţiilor extraşcolare pentru copii. Munca de îndrumare a organizaţiei de pionieri este asigurată de comsomol, în strînsă colab. cu organele înv. public, cu sindicatele, colectivele pedag. ale şcolilor. Comsomolul atrage în munca de educare a pionierilor mase cît mai largi de părinţi, organizaţii obşteşti din întreprinderi, şantiere, sovhozuri, S.M.T.-uri, colhozuri, oameni de ştiinţă, tehnicieni şi artişti.

Experienţa mişcării de pionieri din U.R.S.S. este folosită de organizaţiile comuniste de copii din toate ţările lagărului socialist, de organizaţiile comuniste şi alte organizaţii democratice de copii din multe ţări capitaliste, coloniale şi dependente (v. *„Organizaţii democratice de copii de peste hotare"*).

Bibl.: Culegere de documente ale C.C. al comsomolului cu privire la munca Organizaţiei unionale de pionieri „V.I. Lenin" (apr. 1954—iunie 1958), M., 1958; Documente şi materiale din munca Organizaţiei de pionieri „V.I. Lenin" din U.R.S.S., M., 1958; Dezvoltarea activităţii independente a elevilor în cadrul organizaţiei de pionieri, M., 1958; Schimbul nostru (pagini din ist. organizaţiei de pionieri), M., 1959; Directive şi documente în problemele mişcării pionierești, M., 1959.

ORGANIZAŢII DEMOCRATICE DE COPII DE PESTE HOTARE — organizaţii ale copiilor oamenilor muncii, înfiinţate cu participarea activă sau sub conducerea directă a organizaţiilor democratice de tineret, de femei, a organizaţiilor sindicale progresiste şi a altor organizaţii. Organizaţiile democratice de copii au menirea să educe copiii şi preadolescenţii în spiritul luptei pentru pace, democraţie, independenţă naţională, al solidarităţii internaţionale a muncitorilor şi al prieteniei între popoare.

Asemenea organizaţii au apărut pentru prima oară în Germania

după Revoluţia din Octombrie, sub forma unor grupe comuniste de copii (organizaţia „Spartakus"). După crearea Organizaţiei comuniste de pionieri „V.I. Lenin" pe la mijlocul deceniului 3 şi începutul deceniului 4, s-au înfiinţat organizaţii democratice de copii în multe ţări capitaliste (S.U.A., Anglia, Belgia, Elveţia, Austria, ţările scandinave ş.a.), cît şi în China, sub forma unor organizaţii de pionieri locale şi naţionale. După venirea la putere a fascismului în Germania şi în alte ţări şi dezlănţuirea reacţiunii, organizaţiile de pionieri (cu excepţia celor din China) îşi încetează existenţa. Dar activ. desfăşurată de organizaţiile democratice de tineret, de femei şi sindicale printre copiii oamenilor muncii ia un mare avînt şi capătă cele mai variate forme de masă. În timpul celui de-al doilea război mondial şi în primii ani de după război, iau fiinţă organizaţii democratice de copii în peste 30 ţări.

În *ţările de democraţie populară*, organizaţiile democratice de copii devin adevărate organizaţii de masă. În 1959 existau organizaţii naţionale unice de pionieri: în Romînia (înfiinţată în aprilie 1949, cca. 800 000 pionieri), în Vietnam (aug. 1946), Ungaria (iun. 1946), R.D.G. (dec. 1948, cca. 2 500 000 pionieri), China (oct. 1949, peste 40 000 000 pionieri), R.P.D. Coreeană (iun. 1946, cca. 2 000 000 pionieri), R.P. Mongolă (mai 1925, cca. 100 000 pionieri), Cehoslovacia (ian. 1949, peste 600 000 pionieri). Pionierii din R.P. Bulgaria se numesc „septembrişti", în cinstea victoriei poporului bulgar din 9 sept. 1944 (în noiemb. 1944 erau cca. 750 000 septembrişti). În Polonia aceste organizaţii democratice de copii poartă denumirea „Uniunea Harţerului polonez".

În *ţările capitaliste*, organizaţii democratice de copii există: în Franţa — „Uniunea celor bravi" („Vaillants — Vaillantes"), înfiinţată în 1946 sub conducerea Uniunii tineretului republican (din 1957 funcţionează sub conducerea Federaţiei Tineretului Comunist din Franţa); în Italia — Asociaţia pionierilor italieni („A.P.I."), înfiinţată în 1949 sub conducerea organizaţiilor democratice de tineret şi de femei (după 1950 — sub conducerea Federaţiei Tineretului Comunist şi a Uniunii femeilor din Italia); în Finlanda — Uniunea pionierilor democraţi, înfiinţată în 1946 sub conducerea Uniunii democratice a tineretului; în Austria — organizaţia de pionieri „Tînăra gardă" („Junge Garde"), înfiinţată în 1946 sub conducerea Tineretului liber din Austria; în Belgia — Uniunea tinerilor pionieri, înfiinţată în 1949 sub conducerea Uniunii tineretului popular; în Norvegia — organizaţia de pionieri lucrează sub conducerea tineretului comunist norvegian.

Între 1943 şi 1947, în Grecia a funcţionat o organizaţie de masă democratică de copii, „Eitopola" (Puii de vultur), înfiinţată şi condusă de organizaţia democratică de tineret EPON. În 1946 s-a înfiinţat în Spania organizaţia democratică „Alerta" („De strajă"), pentru copiii emigranţilor politici spanioli.

Grupe, detaşamente, cluburi, uniuni democratice de copii, constituite din copiii oamenilor muncii şi aflate sub conducerea organizaţiilor de tineret, de femei, sindicale şi alte organizaţii obşteşti progresiste, există şi în Australia,

India, Indonezia, Cambodgia, S.U.A. (Secțiile de copii ale „Ordinului muncitorilor de pretutindeni" ș.a.), Elveția, Suedia.

În fruntea multor grupe și cluburi locale ale organizațiilor burgheze de copii se află, cf. dorinței membrilor lor, conducători progresiști, membri ai organizațiilor comuniste și muncitorești, de tineret și de femei; printre conducătorii detașamentelor organizației cooperatiste de copii „Popor al pădurii" („Woodcraft folk") din Anglia sînt și membri ai tineretului comunist englez. Conducătorii detașamentelor teritoriale „Seinendan" și ai grupelor „Voci cîntătoare" din Japonia, ai unor detașamente de „boy scouts" din Franța, India și o serie de țări din America Latină și din Extremul Orient sînt membri ai unor organizații democratice. Aceste organizații locale sînt în legătură cu organizațiile democratice de copii din țările socialiste și din alte țări, cu F.M.T.D. și tind să educe pe membrii lor în spiritul păcii, independenței naționale, al democrației și prieteniei între popoare.

ORGANIZAȚII DEMOCRATICE DE TINERET — organizații progresiste de masă ale tineretului care au ca scop lupta pentru pace, democrație, pentru independența națională a popoarelor și pentru un viitor mai bun al tineretului.

Începutul organizării uniunilor de tineret din diferite țări a fost marcat de cea dintîi Conferință internațională a organizațiilor socialiste de tineret (Stuttgart, Germania, aug. 1907), cînd s-a creat Internaționala Tineretului Socialist — I.T.S. În perioada primului război mondial, în urma trecerii conducătorilor I.T.S. în tabăra partizanilor războiului, a fost convocată la Berna (Elveția), din inițiativa lui V.I. Lenin, Conferința internațională a tineretului progresist (apr. 1915), care a chemat tineretul la luptă împotriva războiului. Conferința a luat hotărîrea să se organizeze anual sărbătorirea zilei internaționale a tineretului.

Revoluția din Octombrie și avîntul mișcării revoluționare în alte țări au provocat creșterea considerabilă a activității revoluționare a tineretului muncitoresc din întreaga lume. La propunerea lui V.I. Lenin și datorită rolului activ al Uniunii Tineretului Comunist din Rusia, s-a convocat la Berlin primul Congres constitutiv al Internaționalei Tineretului Comunist — I.T.C. (noiemb. 1919).

Activ. desfășurată de I.T.C., ca și congresele pe care le-a ținut au contribuit la înființarea de secții I.T.C. în toate țările, la unirea maselor de tineret, la educarea lor în spiritul luptei pentru interesele comune ale tuturor muncitorilor, împotriva războiului și oportunismului. După primul Congres constitutiv, I.T.C. a mai ținut încă 5 congrese: al II-lea — 1921, al III-lea — 1922, al IV-lea — 1924, al V-lea — 1928, al VI-lea — 1935.

Pentru a uni tineretul progresist din toate țările și a-l organiza la lupta împotriva fascismului și reacțiunii, la al VI-lea Congres I.T.C. s-a pus problema creării unui front unic al tineretului. În acest scop, în 1936 (în Elveția) și în 1938 (în S.U.A.), au fost organizate 2 congrese internaționale ale tineretului care milita împotriva războiului și fascismului. Forțele unite de aceste congrese au constituit ulterior nucleul mișcării de rezistență împotriva cotropitorilor fasciști.

După agresiunea Germaniei fasciste împotriva U.R.S.S., mișcarea de rezistență a tineretului a luat un avînt extrem de puternic, devenind într-adevăr mondială. La chemarea primului miting unional antifascist al tineretului sovietic (sept. 1941) au răspuns numeroase organizații de tineret de diferite orientări politice din lume. În noiemb. 1942, s-a ținut la Londra Conferința internațională a tineretului, la care au fost reprezentate 30 țări, cu care prilej a luat ființă Consiliul Mondial al Tineretului. După conferință, Comitetul executiv al Internaționalei Tineretului Comunist, avînd în vedere consolidarea secțiilor sale, a ajuns la concluzia că nu mai era necesară reunirea lor în I.T.C. (1943).

La Conferința mondială a tineretului de la Londra (8 noiemb. 1945) a fost instituită *Federația mondială a tineretului democrat* (*F.M.T.D.*).

După cel de-al doilea război mondial, organizațiile democratice de tineret s-au încadrat în mișcarea mondială a partizanilor păcii, în lupta pentru apărarea drepturilor economice, culturale și politice ale întregului tineret. La aceasta au contribuit documentul F.M.T.D. „Charta principalelor revendicări ale tineretului muncitor (1947), convocarea conferinței tineretului din țările Asiei, Africii, Americii Latine și alte țări (1948), cît și congresele mondiale ale tineretului. Organizațiile democratice de tineret au luat parte activă la strîngerea de semnături pe apelul Consiliului Mondial al Păcii pentru încheierea unui Pact al Păcii. Pentru lărgirea și consolidarea prieteniei de luptă a tineretului din toate țările s-au folosit diferite mijloace: schimburi de delegații, ștafetele păcii și prieteniei, întruniri, competiții sportive. De cea mai mare popularitate s-au bucurat însă *festivalurile mondiale ale tineretului și studenților*. La dezv. colaborării dintre organizațiile democratice de tineret contribuie, de asemenea, sărbătorirea tradițională a Zilei mondiale a tineretului (10 noiemb.), a Zilei internaționale a studenților (17 noiemb.), a Zilei internaționale de luptă împotriva regimului colonial (21 febr.), a Săptămînii mondiale a tineretului (la sfîrșitul lui mart.), a Zilei internaționale a copilului (1 Iunie). Cele mai înaintate organizații democratice de tineret intră în rîndurile F.M.T.D., ale Uniunii Internaționale a Studenților (U.I.S.) sau colaborează cu aceste organizații.

Succesele obținute de mișcarea democratică de tineret în promovarea prieteniei și păcii în toată lumea se reflectă în creșterea rîndurilor organizațiilor democratice de tineret, în consolidarea înțelegerii reciproce și a prieteniei dintre ele, în popularitatea crescîndă de care se bucură festivalurile internaționale și jocurile olimpice ale tineretului și studenților. De ex., în 1957, la cel de-al VI-lea Festival mondial al tineretului, au sosit la Moscova 34 000 tineri, reprezentînd mai bine de 1 000 de diferite organizații ale tineretului, din peste 130 țări.

Bibl.: *V.I. Lenin*, Opere, vol. 9, p. 383; vol. 23, 156—159; vol. „Pe scurt despre țări", M., 1957; Călăuza propagandistului și agitatorului comsomolist, M., 1957; Comsomolul leninist, Studii asupra istoricului său, M., 1958.

ORLAI, Ivan Semionovici (1771—1829) — militant pe tărîmul culturii în Ucraina. În 1790 a predat limbile clasice, geogr., ist. și aritm. la liceul de șt. superioare „Carol cel Mare"

Scanned with OKEN Scanner

între 1821 şi 1826 a fost directorul liceului de şt. superioare de la Nejin, al prinţului Bezborodko, iar între 1826 şi 1829 a condus liceul „Richelieu“ din Odesa. A fost membru al mai multor societăţi ştiinţifice din Rusia şi străinătate. Lucrările lui Orlai: „Istoria ruşilor carpatici“ (rev. „Severnîi Vestnik“), 1804, partea I şi III; „Despre necesitatea de a învăţa în primul rînd limba maternă şi unele consideraţii despre învăţarea limbilor străine“ („Analele editate de Departamentul Instrucţiunii Publice“, vol I, 1825); „Păreri cu privire la reorganizarea şcolilor în Rusia“, publicată în cartea „Liceul de ştiinţe superioare al prinţului Bezborodko“ de N.A. Lavrovski, Kiev, 1879.

ORLOV, Boris Pavlovici (n. 1892) — geograf sovietic, membru titular al Acad. de şt. pedag. Desfăşoară o activ. de cercetări ştiinţifice în domeniul hidrologiei, climatologiei şi istoriei geografiei. A popularizat cunoştinţele geografice, în special din domeniul istoriei descoperirilor geografice.

ORTOGRAFIE — ansamblu de reguli cu privire la scrierea cuvintelor şi a formelor lor. Ortografiei i se spune uneori scriere corectă (pravopisanie), deşi acest termen are şi o accepţie mai largă, cuprinzînd, de ex., şi *punctuaţia*.

Pred. ortografiei se bazează, în primul rînd, pe particularităţile ei. Caracterul fonetic al ortografiei limbii ruse implică analiza fonetică a cuvintelor. Pe de altă parte, caracterul morfologic al ortografiei presupune priceperea elevului de a se orienta în componenţa morfologică a cuvintelor şi în genere în structura gramaticală a limbii.

De o mare importanţă este priceperea de a stabili corelaţia între formele cuvintelor, de a găsi asemănările şi deosebirile şi de a aplica regulile ortografice în numeroasele cazuri particulare care se încadrează în categoria respectivă.

A scrie în conformitate cu regulile ortografiei înseamnă a scrie corect gramatical. Priceperea de a scrie corect trebuie să se transforme în deprindere. Copiii dobîndesc deprinderile ortografice pe măsura dezvoltării vorbirii, a formării deprinderilor de citire şi scriere, în strînsă legătură cu studierea gramaticii şi a vocabularului, pe baza exerciţiilor speciale de ortografie. Priceperea de a pronunţa un cuvînt, de a-l despărţi în elementele componente, de a-i face analiza morfologică şi fonetico-literală, de a forma cu el propoziţii are o mare însemnătate nu numai pentru dezv. vorbirii, ci şi pentru o scriere corectă. Cunoştinţele de gram. îi ajută pe elevi să scrie mai conştient şi să-şi controleze scrisul.

Pentru deprinderea unei scrieri corecte şi literare se folosesc diferite tipuri de exerciţii ortografice: copierea, dictarea, scrierea din memorie, prelucrarea unui text, lucrări creatoare. Fiecare dintre aceste tipuri de exerciţii are mai multe variante. Copierea, bunăoară, poate fi *integrală* — adică elevul trebuie să respecte întocmai textul — sau *selectivă* — elevul trebuind să completeze literele sau cuvintele omise sau *să sublinieze anumite cuvinte sau părţi de cuvînt* etc. Copierea poate să fie urmată de scrierea din memorie. Dictările sînt şi ele de mai multe feluri: cu aplicarea unor reguli gramaticale, de control, recapitulative etc. Dictarea se îmbină uneori cu copierea (dic-

tare vizuală), alteori se transformă în lucrare creatoare (dictare liberă, dictare creatoare).

Numeroase exerciţii de ortografie sînt îmbinate cu munca de stilizare, cu modificarea textului, cu înlocuirea unor cuvinte sau forme cu sinonimele lor, cu construirea de noi propoziţii, cu expunerea bucăţii citite şi întocmirea unei compuneri. Fiecare dintre aceste feluri de exerciţii urmăreşte un scop precis; de ex. lucrările de tipul expunerilor şi compunerilor au drept scop automatizarea deprinderii, iar dictările de control — verificarea nivelului de însuşire a regulilor de scriere corectă.

Pentru ridicarea nivelului ştiinţei de carte se cere stricta respectare a regimului ortografic, indicarea sistematică a greşelilor de ortografie şi lupta perseverentă pentru lichidarea lor — desfăşurată atît de către învăţător cît şi de către elevi —, o atitudine diferenţiată a profesorului faţă de elevi, în special faţă de cei rămaşi în urmă.

Bibl.: *A.N. Gvozdev*, Bazele ortografiei ruse, M., 1953; *A.B. Şapiro*, Ortografia şi punctuaţia limbii ruse, M.,1951; Regulile de ortografie şi punctuaţie în limba rusă, M., 1956; Dicţionarul ortografic al limbii ruse, Acad. de Şt. a U.R.S.S., M., 1959; *M.V. Uşakov*, Predarea ortografiei în şcoala medie, M., 1950; *N.S. Rojdestvenski*, Predarea ortografiei în şc. elem., M., 1949; *A.V. Tekucev*, Bazele metodicii ortografiei în condiţiile dialectului local, M., 1953; *I.S. Rjevski*, Exerciţii de gramatică la limba rusă, M., 1955.

OSTROGORSKI, Aleksei Nikolaevici (1840—1917) — scriitor şi pedagog rus cu concepţii liberale. A fost educator, prof. de fiz. şi geom., inspector al liceelor militare, apoi director al seminarului militar de învăţători, redactor al revistelor „Detskoie citenie“ (1869—76) şi „Pedagoghiceskii sbornik“ (1883—1910). Cele mai importante lucrări ale lui Ostrogorski sînt: „În mijlocul oamenilor muncii“ (1876), „Almanahul copiilor“ (1876), „Materiale de metodica geometriei“ (1884), „Incursiuni pedagogice în literatură“ (1897), „Crestomaţie pedagogică“ (1905), „N.I. Pirogov şi preceptele lui pedagogice“ (1914).

OSTROGORSKI, Viktor Petrovici (1840—1902) — pedagog democrat şi lingvist metodist rus. A combătut orientarea clasicistă şi cea utilitaristă în înv. şi a militat pentru dezv. largă a ştiinţei şi înv. în Rusia, pentru o instrucţiune multilaterală de cultură generală. A condamnat dogmatismul şi formalismul în pred. şi a propagat metodele care asigură însuşirea conştientă a cunoştinţelor de către elevi. În lucrările sale metodice a acordat o deosebită atenţie problemelor citirii conştiente şi dezvoltării vorbirii.

A consacrat o serie de lucrări problemelor educaţiei estetice.

Opere: Scrisori despre educaţia estetică, M., 1908; Îndreptar pentru citirea lucrărilor poetice (după Eckart), S.Pb., 1911; Convorbiri despre predarea limbii şi literaturii, S. Pb., 1913; Din istoria activităţii mele didactice, S.Pb., 1914; Citirea expresivă, M., 1916.

Bibl.: *A.D. Grecişnikova*, V.I. Vodovozov şi V.P. Ostrogorski, Studii de istoria metodicii predării literaturii, M., 1941.

OSTROGRADSKI, Aleksandr Fiodorovici (1853—1907) — pedagog, specialist în probleme de defectologie şi director al şcolii de surdomuţi din Sankt Petersburg (1899—1900), editor şi redactor al revistei „Listok po obuceniu po zvukovomu sposobu gluhonemîh, vospitaniu i prizreniiu ih“, organizatorul primelor cursuri de învăţători pentru şcolile de surdomuţi.

A elaborat o metodă pentru a învăţa pe surdomuţi vorbirea

sonoră, care în practică s-a transformat în „metoda pur verbală" (v. *Copii surdomuţi*).

Opere: Îndreptar pentru instruirea copiilor surdomuţi după metoda fonetică, S. Pb., 1889.

OSTROGRADSKI, Mihail Vasilevici (1801—61) — matematician rus, unul dintre întemeietorii şcolii matematice din Petersburg, acad., membru al mai multor academii din străinătate (Paris, Roma, New York), inspector principal pentru pred. matematicii în şcolile militare din Rusia. A condus comisiile de întocmire a programelor şi manualelor de matem. pentru şcolile militare. A fost adeptul introducerii elementelor de matematici superioare în şc. medie. Este autorul mai multor manuale, printre care „Manualul de geometrie elementară", manualele de matem. pentru cls. a II-a, a III-a şi a V-a (1855—60), „Programa şi expunerea sumară a trigonometriei" (1851) etc.

OTTO, Berthold (1859—1933) — pedagog burghez german, întemeietorul şcolilor de meditatori din Berlin (Berthold Otto Schule). Este autorul cunoscutei metode a convorbirilor libere în clasă. Tema şi desfăşurarea convorbirii sînt stabilite de către elevi, iar forma ei trebuie să corespundă limbii vorbite de copiii de vîrsta respectivă. Învăţătorul trebuie să folosească acelaşi limbaj.

Opere: Geistiger Verkerh mit Schülern; im Gesamtunterricht, Grosslichterfelde, Berlin, 1907; Volksorganisches Denken, 4 Tle., Berlin, 1924—1925.

OTTO, Ernst (n. 1877) — pedagog german, prof. la Univ. din Berlin (R.F.G.), autorul mai multor lucrări consacrate problemelor educaţiei şi ale metodicii predării limbilor moderne în şcolile superioare, adept al îmbinării metodei comparative cu cea imitativă în pred. limbilor străine, precumpănitoare fiind metoda imitativă.

Opere: Methodik und Didaktik des neusprachlichen Unterrichts, vol. I—II, Bielefeld, 1921—1925; Allgemeine Unterrichtslehre, Berlin, 1933; Allgemeine Erziehungslehre, Lpz., 1928.

OŢHELI, Iosif Ivanovici (1865—1919) — pedagog metodist gruzin, autorul unor manuale de lb. şi lit. gruzină, precum şi al unor manuale de alg., geom. şi fiz. Oţheli a apărat şi dezvoltat în parte ideile pedag. şi concepţiile didactice ale lui J.A. Komensky, K.D. Uşinski, I.S. Goghebaşvili şi ale altor pedagogi progresişti.

OWEN, Robert (1771—1858) — cel mai de seamă reprezentant al socialismului utopic. În lucrarea sa „O concepţie nouă despre societate sau încercări despre formarea caracterului omenesc" (1813—1814) dezvoltă teoriile materialiştilor francezi din sec. XVIII despre influenţa mediului înconjurător asupra caracterului omului. Owen considera că prin schimbarea condiţiilor neraţionale de viaţă şi printr-o justă organizare a educaţiei copiilor pot fi create „caractere raţionale", lichidîndu-se astfel sărăcia şi calamităţile sociale.

În calitate de coproprietar al unei fabrici din New Lanark (Scoţia), Owen a îmbunătăţit condiţiile de muncă şi de trai ale muncitorilor şi a înfiinţat „Noul institut pentru formarea caracterului" (1816), alcătuit dintr-o „Şcoală pentru copii mici" (1—6 ani), care cuprindea o creşă pentru copiii de 1—3 ani, o grădiniţă pentru copiii de 4—6 ani şi o şc. elem. pentru cei de 6—10 ani. Seara, la „Noul institut" se ţineau cursuri pentru copiii

de 10—17 ani care lucrau în fabrică, iar pentru adulţi se organizau conferinţe, consultaţii şi distracţii cu caracter cultural. Educaţiei fizice şi estetice i se acorda

o mare atenţie; educ. morală trebuia să dezvolte la copii spiritul colectivist. Înv. a fost epurat de scolastică, dogmatism şi religie. În „Noul institut" se punea accent pe dezv. gîndirii independente a copiilor, care erau familiarizaţi cu realitatea înconjurătoare şi înarmaţi cu priceperi de muncă. Pînă la 10 ani, fetele învăţau gospodăria, iar băieţii, cele mai elementare cunoştinţe din domeniul meseriilor. De la vîrsta de 10 ani, instr. în şc. se îmbina cu munca în ind. Principiul dezvoltării multilaterale a copilului şi al îmbinării înv. cu munca productivă în ind. modernă a fost aplicat de Owen şi în şcolile din colonia comunistă „Noua armonie", înfiinţată de el în America de Nord. Owen a făcut un pas înainte în comparaţie cu Rousseau şi Pestalozzi, care militau pentru îmbinarea instrucţiei cu munca meşteşugărească. Marx considera că experienţa lui Owen va da „naştere germenului unei *educaţii a viitorului*".

Ideile pedag. ale lui Owen au fost reunite în culegerea „Ideile pedagogice ale lui Robert Owen" (1940).

Opere: Opere alese, vol. I—II, M.—L., 1950.

P

PABST, Alvin (1854—1918) — pedagog german, milita pentru școala muncii, succesorul lui Götze la conducerea seminarului de lucru manual din Leipzig. Atribuia o foarte mare importanță muncii fizice în educarea omului și a încercat să fundamenteze fiziologic necesitatea instrucției prin muncă.

Opere: Educația practică, S.Pb., 1910; Moderne Erziehungsfragen, Lpz., 1911.

PAEGLE, Leon (1890—1926) — scriitor revoluționar și pedagog leton.

După instaurarea puterii sovietice în Letonia a activat intens în domeniul învățămîntului public și a întocmit cîteva manuale. În perioada dominației burgheze a continuat lupta pentru puterea sovietică, fiind în repetate rînduri arestat și aruncat în închisoare.

PAKISTAN — stat în Asia, republică burgheză. Suprafața — 945 000 km², populația — 85 635 000 locuitori (1958).

Pakistanul este o țară agrară a cărei dezvoltare economică și culturală a fost întîrziată de îndelungata dominație colonială a capitalului englez, care deține și astăzi poziții cheie în economia țării. Relațiile feudale sînt încă foarte răspîndite. Nivelul de trai al oamenilor muncii este foarte scăzut. Toate acestea s-au repercutat asupra dezvoltării învățămîntului. Aprox. 86% din populație este analfabetă. În Pakistan nu există un sistem unic de învățămînt; alături de școlile de stat funcționează și școli particulare.

Unele tipuri de școli sînt școli terminus. Învățămîntul a fost decretat în mod formal ca obligatoriu doar în unele regiuni (se consideră că introducerea învățămîntului obligatoriu în întreaga țară va fi posibilă abia peste 30 ani). Foarte mulți copii rămîn neșcolarizați.

Numeroși elevi se retrag din școală înainte de a dobîndi o instrucție elementară, fenomen determinat de sărăcia maselor muncitoare (se recunoaște oficial că retragerea elevilor se datorește adesea faptului că părinții nu au banii trebuincioși pentru cumpărarea manualelor școlare), de marile dificultăți economice (alocațiile bugetare pentru învățămînt sînt de numai 0,5 dolari pe cap de locuitor), de lipsa acută de școli și de cadre didactice.

Femeile sînt aproape complet lipsite de instrucțiune. În școlile medii, fetele reprezintă doar 8% din totalul elevilor, iar în școlile superioare, 4%. Islamismul, religia dominantă a țării, exercită o puternică influență asupra învățămîntului.

Sistemul de învățămînt public din Pakistan este în prezent următorul:

Educația preșcolară este slab dezvoltată și se înfăptuiește în special în instituții particulare de 3 ani pentru copiii de la 3

Scanned with OKEN Scanner

la 6 ani. Învăţămîntul elementar are loc în şcoli elementare de 5 ani (6—11 ani), iar în unele provincii, în şcoli de 4 ani (6—10 ani). În planul de învăţămînt intră limba maternă şi limba engleză (din cls. a III-a), istoria, geografia, aritmetica, igiena, ştiinţele naturii, religia. În 1957 funcţionau în Pakistan 42 503 şcoli elementare. Majoritatea şcolilor din localităţile rurale sînt cu un singur post. În total, în şcolile elementare învăţau în 1957 4 040 298 copii.

Instrucţia medie se capătă în şcoli medii de 5 ani (de la 12 la 16 ani). Există de asemenea şcoli medii incomplete de 3 ani (de la 12 la 14 ani), care se împart în şcoli cu predarea în limba maternă şi şcoli cu predarea în limba maternă şi engleză.

În şcolile cu predarea în limba maternă, calitatea instrucţiei este mult inferioară instrucţiei din şcolile privilegiate, cu predare în 2 limbi. Şcolile medii sînt repartizate pe lîngă universităţi, după criteriul teritorial. În 1957 au funcţionat 5 675 şcoli medii (complete şi incomplete), cu 1 278 441 elevi şi 45 284 profesori, dintre care 23 311 fără dreptul de a elibera diploma corespunzătoare. Învăţămîntul profesional şi tehnic se înfăptuieşte în 15 şcoli tehnice cu durata studiilor de 2—3 ani şi 42 de colegii profesionale de 3 ani. În 1957, în şcolile tehnice învăţau 4 522 elevi, iar în colegiile profesionale 9 330 (1956).

Pregătirea învăţătorilor pentru cursul elementar se face în 125 şcoli normale de 2—3 ani pe baza şcolilor medii incomplete. Profesorii pentru şcolile medii sînt pregătiţi în colegiile pedagogice (de 1—2 ani) pe baza şcolii medii complete, precum şi în universităţi. Salariile de mizerie plătite învăţătorilor şi profesorilor constituie o piedică serioasă în calea pregătirii de cadre didactice calificate.

Învăţămîntul superior se desfăşoară în universităţi şi în şcolile superioare de specialitate.

O parte dintre absolvenţii şcolilor medii complete îşi continuă studiile la colegiul intermediar de 2 ani, care reprezintă prima treaptă a învăţămîntului superior şi dă dreptul la înscrierea în universitate sau altă instituţie de învăţămînt superior. În 1957, în Pakistan funcţionau 157 de colegii intermediare, cu 77 579 studenţi şi 6 universităţi. Cea mai veche este Universitatea din Pendjab (înfiinţată în 1882).

PALESTRA (grec. παλαίστρα „şcoală de luptă") — instituţie şcolară în Atena antică (sec. VI-IV î.e.n.) frecventată de băieţi după terminarea şcolii gramatistului şi a şcolii chitharistului.

În palestră, elevii învăţau sub îndrumarea paidotribului timp de 2—3 ani gimnastică: lupte, alergări, sărituri, aruncarea discului şi a suliţei (aşa-numitul pentatlon).

Cetăţenii de vază ai oraşului veneau şi ei la palestră pentru a discuta cu elevii pe teme politice şi filozofice. La început, palestrele erau particulare, dar mai tîrziu cele mai multe au trecut la stat. Palestrele erau instalate în clădiri bine amenajate, cu săli de gimnastică, bazine şi terenuri de sport.

PALMER, Harold (1877—1942) — prof. şi metodist de lb. engl.;

a predat în Japonia. După metodica sa, copiii învață mai întîi să înțeleagă lb. vorbită, apoi își însușesc deprinderi de conversație, pe urmă, deprinderi de înțelegere a textelor scrise și, în sfîrșit, deprinderi de scriere. Palmer consideră că trebuie să se învețe limbile străine așa cum se învață lb. maternă, fără citire, scriere și fără trad., prin simpla imitare a profesorului. Elementul pozitiv în metodica lui Palmer constă în selecționarea riguroasă a vocabularului, în scopul temeinicei însușiri de către elevi a unui lexic dat.

Opere: The Scientific Study and Teaching of Languages, London, 1917; The Principles of Language Study, London, 1921; The Oral Method of Teaching Languages, Cambridge, 1923.

PANAMA — stat în America Centrală, republică. Suprafața — 74 000 km²; populația — 995 000 locuitori (1958).

Panama este o țară agrară, cu o agric. înapoiată și o ind. slab dezvoltată. Monopolurile din Statele Unite ocupă o poziție cheie în ec. țării. Peste 30% din populație este analfabetă (1950). În Panama nu există un sistem școlar unic, pe lîngă școlile de stat funcționează și școli particulare (în special profes. și medii). Instituțiile de înv. profes. sînt, de regulă, școli terminus. Influența concepțiilor pedag. din S.U.A. se face puternic simțită. Din numărul total al elevilor, 75% revine grădinițelor de copii și școlilor elem., 15%, școlilor medii și numai 1,2%, școlilor superioare.

Înv. pentru copiii între 7 și 15 ani este decretat obligatoriu; conducerea înv. este centralizată. Pentru copiii de 5—6 ani funcționează grădinițe de copii. Șc. elem. este de 6 ani, împărțită în 3 cicluri de cîte 2 cls. Șc. medie are 2 cicluri. Ciclul inferior, de 3 ani, este de cultură generală. Ciclul superior are mai multe variante: licee de 3 ani cu 2 profiluri: umanistic și științifico-matematic. Există următoarele tipuri de școli profes.: școli comerciale de 2 ani, colegii de 1—3 ani, pentru diferite specialități, și școli normale de 3 ani. În anul școlar 1954/55 existau: 57 grădinițe, în care erau educați 3 079 copii; 1 081 școli elem., cu 132 743 elevi, 24 școli medii, cu 14 253 elevi, 67 școli profes., cu 8 580 elevi, iar în școlile normale învățau 1 386 elevi. La univ. din Panama (înființată în 1935) studiau 1 955 stud.

PANKRATOVA, Anna Mihailovna (1897—1957) — istoric sovietic, acad., membru al Acad. de șt. pedag., cercetător în domeniul istoriei clasei muncitoare și a mișcării muncitorești din U.R.S.S., organizator al predării istoriei. Pankratova a condus comisia de întocmire a programei de ist. U.R.S.S. pentru școlile medii și superioare și a metodicilor pentru profesori. A fost redactor și coautor al primului manual sovietic unic de ist. a U.R.S.S. pentru cls. VIII-X, apărut cu începere din 1939 în 17 ediții. Distinsă cu Medalia „K.D. Ușinski".

PANSOFIE (grec. πανσοφία înțelepciune universală sau atotcunoaștere) — denumire dată de Komensky originalei enciclopedii concepută de el. Scopul pansofiei era să furnizeze o vastă sinteză filozofică a cunoștințelor, să devină un fel de „știință unică și atotcuprinzătoare a științelor". Komensky considera că răspîndirea pansofiei va contribui la renașterea spirituală a omenirii. Ideile acestea, formulate în

lucrarea „Pansophiae Prodromus" („Introducere în pansofie", 1639) au atras atenția învățaților din Anglia și din alte țări. În 1641, Komensky a fost invitat de parlamentul englez să vină la Londra pentru a conduce lucrările de elaborare a pansofiei, dar războiul civil care a început atunci în Anglia a împiedicat realizarea acestui proiect.

PANTOMIMICĂ — diferite mișcări ale corpului omenesc care alături de mimică și intonațiile vorbirii constituie una din formele de exprimare a stărilor emoționale, deci un mijloc de comunicare între oameni.

PARAGUAY — stat în zona centrală a Americii de Sud. Suprafața — 407 000 km², populația — 1 638 000 locuitori (1957). Paraguay este o republică agrară burghezo-moșierească, dependentă de capitalul străin (american, englez și argentinian).

34,2% din populație (fără a lua în considerare indienii din junglă) este analfabetă. În Paraguay nu există un sistem școlar unic — în afară de școlile de stat funcționează și școli particulare. Multe școli profes. sînt de fapt școli terminus. Din numărul total al elevilor (285 000 în 1955), 94% învață în grădinițele de copii și școlile elem., circa 5%, în școlile medii de toate tipurile și numai 1%, în școlile superioare. Formal, înv. elem. este obligatoriu, dar din cauza situației materiale grele a oamenilor muncii, a numărului insuficient de școli și cadre didactice și a fondurilor cu totul insuficiente alocate pentru înv., foarte mulți copii rămîn neșcolarizați (îndeosebi în localitățile rurale). Șc. elem. sătească este de 3 ani, cea orășenească, de 5—6 ani. Șc. medie are 6 cls. (ciclul I — 5 ani, ciclul II — 1 an). Există, de asemenea, și școli profes.

În 1955, în Paraguay funcționau 1 910 școli elem., în care învățau aprox. 266 000 elevi, adică 57% dintre copiii în vîrstă de 5—11 ani. Numeroși elevi încetează de a frecventa șc. elem. înainte de a o fi terminat. În 27 de școli medii învățau aprox. 5 000 elevi, iar în cele 41 școli profes., aprox. 7 000. Pred. se face în lb. sp., deși mulți copii vorbesc lb. guarani. Biserica catolică exercită o puternică influență asupra instituțiilor de înv. Învățătorii pentru școlile elem. sînt pregătiți de ciclul I (4 ani) al școlilor normale, unde sînt admiși absolvenții școlii elem. de 6 ani, iar profesorii pentru școlile medii, de ciclul II (3 ani de șc. normală). La Asuncion funcționează o univ. (înființată în 1890).

PARALAXĂ BINOCULARĂ — diferența dintre unghiurile formate: unul — de liniile vizuale pornite din amîndoi ochii și convergente spre un anumit punct; celălalt unghi — de liniile vizuale care s-ar forma dacă s-ar fixa un alt punct, situat mai aproape sau mai departe decît primul. Paralaxa binoculară este una din componentele mecanismului de percepere a spațiului.

PARALELISM PSIHOFIZIC — teorie idealistă care consideră fizicul și psihicul ca două serii de fenomene independente, nelegate între ele, care s-ar desfășura, chipurile, în mod paralel. După această teorie, psihicul n-ar fi un produs al materiei, o funcție a creierului.

Paralelismul psihofizic este o variantă a dualismului. Întemeietorii lui în fil. au fost R. Descartes și G. Leibniz. În psih. burgheză, paralelismul psihofizic

exercită o puternică influenţă. Cei mai de seamă reprezentanţi ai acestei teorii de la sfîrşitul sec. XIX şi începutul sec. XX au fost *W. Wundt*, *G. Ebbinghaus*, *R. Ribot*. În lit. psihologică rusă, poziţiile paralelismului psihofizic au fost apărate de *G. Celpanov*.

Marxism-leninismul combate cu hotărîre concepţia paralelismului psihofizic şi afirmă că materia este factorul primordial, iar psihicul, conştiinţa, un factor secund, derivat.

PARCELĂ ŞCOLARĂ EXPERIMENTALĂ — parte a terenului şcolar experimental sau din terenurile unui sovhoz sau colhoz unde elevii fac experienţe de agron. Mărimea parcelei experimentale se stabileşte atît în funcţie de cerinţele pedag. şi agronomice ale lucrărilor experimentale executate de elevi, cît şi de condiţiile şi posibilităţile locale concrete; de regulă, parcelele şcolare nu depăşesc 100 m², dar cele de pe terenurile colhozurilor şi sovhozurilor pot ajunge pînă la cîteva hectare. Solul parcelei experimentale trebuie să aibă o compoziţie mecanică şi o fertilitate uniformă, precum şi un relief plan, fără adîncituri, ridicături sau pante mari. Pe terenurile colhoznice şi sovhoznice, parcela experimentală se alege la o depărtare de cel puţin 20 m de drumuri, păduri şi construcţii.

Majoritatea experienţelor pe parcela experimentală se fac după o metodă denumită pereche (sau standardizată), după care parcela se împarte în 2: într-o parte se experimentează un procedeu agrotehnic înaintat sau o specie nouă de plante, iar în cealaltă parte (de control sau martor), acelaşi soi de plantă se cultivă după procedeele agrotehnice obişnuite în raion sau se cultivă soiul planificat în raionul respectiv. Pentru obţinerea unor rezultate exacte pe terenurile colhoznice şi sovhoznice, experienţa se repetă de 2 ori, iar la experimentarea de soiuri noi, de 3 ori.

PARKER, Francis Wailand (1837—1902) — pedagog şi reformator al înv. din S.U.A. Era animat de concepţii progresiste pentru epoca sa; în timpul războiului civil a luptat în armata Nordului. Fiind superintendentul şcolilor din Quincy (statul Massachusetts), a situat în centrul instrucţiunii şcolare şt. nat. şi a luptat împotriva formalismului în instruirea elevilor. În cls. mici ale şcolii pe care a organizat-o Cook, discipola sa, s-au făcut primele experienţe de pred. după sistemul complexelor. Ulterior a condus Şc. normală din Chicago şi Fac. de ped. a Univ. din Chicago.

Opere: Talks on Pedagogics, N.Y., 1937; How to Study Geography, N.Y., 1892; Talks on Teaching, N.Y., 1903.

PÄRN, Jacob (1843—1916) — învăţător, militant eston democrat în domeniul înv. A predat la seminarul de învăţători. Este autorul unui îndrumător metodic pentru învăţători (1879) şi al unei cărţi de popularizare în care tratează problema educaţiei în familie (1869).

În lucrările sale, Pärn a demascat împilarea poporului eston de către moşierii germani, a militat împotriva germanizării intelectualităţii estone şi pentru instruirea copiilor estoni în lb. maternă, pentru îmbunătăţirea situaţiei materiale şi sociale a învăţătorilor din şcolile publice.

PARTICULARITĂŢILE ANATOMOFIZIOLOGICE ALE COPIILOR — specificul structurii şi funcţiilor organismului copilului,

legat de creşterea şi dezv. întregului organism şi a diferitelor sale organe. Pentru ped., de cea mai mare importanţă sînt particularităţile de dezv. ale sistemului nervos şi ale sistemului osteomuscular.

Sistemul nervos. De gradul lui de dezv. depind atît reacţiile întregului organism cît şi reacţiile fiecărui organ al său în parte faţă de diferitele influenţe ale mediului interior şi exterior. În preajma naşterii, sistemul nervos al copilului este aproape format din p.d.v. morfologic, iar la 5—6 luni, circumvoluţiunile scoarţei cerebrale (ca aşezare şi număr) sînt aproape la fel ca la omul matur. Celulele nervoase ale nou născutului sînt de regulă mult mai mici decît ale omului matur, dar posedă deja o structură specifică, caracteristică diferitelor regiuni ale creierului. Creşterea masei creierului are loc în fond pe socoteala creşterii corpului şi a ramificaţiilor neuronilor. Distanţa dintre corpurile neuronilor se măreşte pe măsură ce dendritele cresc şi ocupă mai mult loc. De aceea, la adult, celulele nervoase sînt mult mai rare decît la nou-născut. Dezv. activităţii nervoase superioare începe imediat după naştere. Primele reflexe condiţionate se formează încet şi nu sînt de durată. Pe la începutul lunii a 2-a de viaţă se formează reflexe condiţionate la diferiţi excitanţi, la hrană şi apărare; copilul începe să facă diferenţieri aproximative. Pe baza reflexelor necondiţionate de orientare, prezente la nou-născut, pe la 3—4 luni se formează reflexe condiţionate. În legătură cu apariţia reflexelor condiţionate pe bază de întărire verbală şi în legătură cu dezv. vorbirii, reflexul condiţionat de orientare capătă o deosebită importanţă: „Acest reflex merge nelnchipuit de departe şi apare, în cele din urmă, sub forma acelei curiozităţi care creează ştiinţa, care, la rîndul ei ne dă şi ne făgăduieşte cea mai înaltă şi cea mai nelimitată orientare asupra lumii înconjurătoare“ (I.P. Pavlov, Opere complete, vol. IV, M., 1951, p. 28).

Pe la sfîrşitul celui de-al 2-lea an de viaţă, semnalizarea verbală (v. *Sistemele de semnalizare*) devine hotărîtoare în formarea şi coordonarea conduitei copilului. Cu vîrsta, pe măsură ce se dezvoltă activ. nervoasă superioară, intensitatea şi stabilitatea proceselor de excitaţie şi inhibiţie se modifică. La sugaci, aceste procese iradiază uşor pe scoarţa cerebrală, producînd sau o stare de agitaţie generală (iradierea excitaţiei), sau o stare de somnolenţă (iradierea inhibiţiei). Celulele scoarţei cerebrale nu sînt capabile să suporte o excitaţie de mai lungă durată şi trec uşor la starea de inhibiţie supraliminară. Inhibiţia apărută se extinde şi în alte regiuni ale scoarţei cerebrale. De aceea, sugacii adorm uşor la orice oră din zi. În anii următori, intensitatea proceselor de excitaţie şi inhibiţie creşte, şi în legătură cu aceasta devine mai pregnantă inducţia reciprocă a acestor procese, în timp ce forţa lor de iradiere scade.

Intensificarea ulterioară a inducţiei reciproce şi marea concentrare a proceselor de excitaţie şi inhibiţie legată de aceasta, formează premisele pentru efectuarea în bune condiţii a unei munci. Focarele de excitaţie sau inhibiţie dominante în scoarţă devin mai stabile. Către sfîrşitul vîrstei şcolare mijlocii, mişcarea şi acţiunea reciprocă a proceselor

de excitație și inhibiție capătă toate trăsăturile fundamentale caracteristice adultului. Cu vîrsta, la om se produc modificări și în ceea ce privește formele pe care le îmbracă manifestarea oboselii.

Organele de simț, sau sectoarele periferice ale analizatorilor, sînt încă din primele zile ale vieții suficient dezvoltate pentru a asigura o sensibilitate selectivă a receptorilor față de diferiți excitanți. Nou-născuții posedă toate simțurile — tactil, gustativ, olfactiv, al auzului și al văzului. Așa-zisa surditate fiziologică a nou-născuților durează foarte puțin și se explică prin prezența în urechea medie a unui lichid, care se resoarbe treptat. Spre sfîrșitul perioadei de alăptare, funcționarea organelor de simț cunoaște o mare dezv. Organul auzului percepe atît sunetele înalte cît și pe cele joase, deosebindu-le timbrul, intensitatea și localizarea în spațiu. Copilul urmărește cu ochii obiectele în mișcare, sesizează forma, culoarea, gradul de luminozitate și localizarea lor în spațiu. Totuși, activ. văzului prezintă o serie de particularități importante, inerente vîrstei. Din cauza suprafeței mai curbate a corneei și a cristalinului ca și a diametrului anteroposterior al ochiului, mai scurt decît la adult, *acomodarea* ochiului la copil se produce chiar și atunci cînd privește obiectele depărtate. Această prezbiție naturală dispare abia pe la 13—18 ani. Elasticitatea foarte pronunțată a cristalinului, însușirea lui de a deveni aproape sferic la contractarea mușchiului ciliar, permite copilului să vadă clar obiectele chiar și la distanța de cîțiva centimetri. Această miopie aparentă trece cu vîrsta, iar punctul cel mai apropiat de vizibilitate clară se depărtează treptat. Perturbările în dezv. ochiului sînt provocate în special de modificarea lungimii diametrului anteroposterior al ochiului; dacă acesta se scurtează, se dezvoltă prezbiția, iar dacă se lungește, miopia. Eforturile mari și dese ale mușchilor ochiului (de ex., citirea la lumină slabă, la distanță mică, culcat) pot să deformeze globul ocular, mărindu-i diametrul anteroposterior, producînd evoluarea miopiei.

Aparatul locomotor. Sistemul osos se formează din țesutul conjunctiv embrionar. Inițial, aproape peste tot se formează țesutul cartilaginos; acesta este înlocuit treptat cu țesutul osos, compus din celule și substanță organică fibroasă intercelulară, care se îmbibă încetul cu încetul cu săruri calcaroase. Substanța organică e moale și elastică, pe cînd cea minerală e tare și sfărîmicioasă. Osul e compus în proporție de 1/3 din substanță organică și 2/3, anorganică, ceea ce-l face să aibă o rezistență destul de mare (unele oase ale omului suportă o greutate de peste 1000 kg). La suprafață, osul este compus dintr-o masă compactă, iar în interior — din cauza distrugerii parțiale a substanței osoase —, din traveuri subțiri întretăiate cu ochiuri între ele (substanță spongioasă).

Primele concentrări de țesut osos (puncte de osificare) apar în diferite părți ale scheletului cartilaginos în a 2-a lună a dezvoltării intrauterine. Treptat, numărul lor crește. În oasele mari apar cîteva puncte de osificare, care, mărindu-se, se contopesc. La nașterea copilului, o bună parte din scheletul său este format din țesut osos. Totuși, la majoritatea oaselor, unele porțiuni de substanță osoasă coexistă

încă mult timp cu cele de substanță cartilaginoasă, ceea ce asigură posibilitatea creșterii osului; la unele oase, primele puncte de osificare se formează după naștere. În unele epifize (terminațiile oaselor lungi), primele puncte de osificare apar curînd după naștere (de ex., în osul iliac), în altele, mult mai tîrziu (de ex., în epifizele superioare ale antebrațului — la 4—7 ani). În partea intermediară a oaselor lungi (diafiză), traveurile spongioase, distrugîndu-se, devin mai rare sau dispar cu totul. Chiar și la nou-născuți, diafizele majorității oaselor lungi au forma unui tub. În epifizele (regiunile superioare și inferioare) celor mai multe dintre vertebre, punctele de osificare apar abia la vîrsta de 14—15 ani, iar în terminațiile apofizelor transversale și posterioare (spinoase) ale vertebrelor, la 16—20 ani. Creșterea în lungime a vertebrelor și a oaselor extremităților continuă pînă la dispariția straturilor intermediare cartilaginoase dintre diafize și epifize, adică pînă la 20—25 ani.

La nou-născuți, craniul este de 8 ori mai mare decît partea facială. Osificarea și, o dată cu aceasta, creșterea craniului se termină pe la 10—12 ani, după care, volumul cutiei craniene, de fapt, nu se mai mărește. Creșterea și osificarea părții faciale continuă în decursul vîrstei școlare, și treptat, volumul ei devine ca și la adulți, de 2—2 1/2 ori mai mic decît volumul cutiei craniene.

Formarea țesutului osos ca și distrugerea lui e determinată în mare măsură de activ. aparatului locomotor. La nou-născuți, mușchii scheletului reprezintă 20—22% din greutatea corpului. Ei sînt foarte subțiri, conțin relativ puțină albumină și sînt incapabili de contracțiuni puternice, repezi și de durată. În perioada alăptării, mușchii cresc mai mult în lungime, corespunzător cu creșterea oaselor, rămînînd totuși subțiri și slabi (16—17% din greutatea corpului). Mai tîrziu, o dată cu intensificarea activității de mișcare a copilului, fibrele musculare devin mai groase și conțin mai multă albumină. Totuși, pînă la vîrsta de 4—6 ani, musculatura nu reprezintă decît 22% din greutatea corpului. Slăbiciunea relativă a tonusului (a tensiunii) mușchilor extensori la copiii de vîrstă preșc. se manifestă prin încovoierea corpului în poziție culcată (mai ales în timpul somnului).

În anii următori, în perioada vîrstei școlare are loc o creștere rapidă a mușchilor nu numai în lungime, ci și în grosime, iar repeziciunea contracțiilor musculare se accentuează, ajungînd ca la 15 ani să fie maximă. Forța mușchilor crește pînă la 20—25 ani. Capacitatea mușchilor la eforturi statice prelungite, adică la încordare continuă, se menține mică mult timp și abia de la 12—13 ani începe să crească rapid. La 16—18 ani, raportul dintre musculatura scheletului și greutatea corpului se apropie de cel specific adulților. La adulți, masa mușchilor reprezintă 30—40% din greutatea corpului, iar în cazul unei musculaturi bine dezvoltate, chiar pînă la 50%. Rezistența aparatului locomotor, capacitatea lui de a efectua o activ. dinamică, intensă, în care contracțiile mușchilor alternează cu perioade de relaxare, se dezvoltă relativ încet. De aceea, la vîrsta școlară, întrecerile la alergări, la schi și altele pe distanțe mari pro-

duc adesea o extenuare acută și de lungă durată. Rezistența aparatului locomotor crește pînă la 30—40 ani și se menține și în anii următori, cînd forța mușchilor începe să descrească simțitor.

Activ. intensivă, dar nu exagerată, a mușchilor contribuie la îmbunătățirea metabolismului și la intensificarea proceselor de restabilire și are ca rezultat creșterea în grosime a fibrelor musculare, deci și creșterea forței lor. Activ. musculară influențează și dezv. scheletului. Ligamentele mușchilor aderă la oase și acționează asupra lor ca forțe de tracțiune. S-a constatat că dezv. osului și particularitățile structurii sale depind de mărimea și direcția forței de presiune pozitivă și negativă (adică de contracție și extensie) pe care o suportă o anumită porțiune a osului.

Mușchii influențează dezv. osului cu atît mai mult cu cît tonusul lor este mai ridicat, cu cît contracțiile lor sînt mai dese și mai puternice. După naștere, sub influența activizării din partea mușchilor, apar noi puncte de osificare și se modifică structura oaselor: o parte din traveurile osoase sînt distruse și se formează în schimb altele noi, a căror așezare corespunde cu direcția forțelor musculare.

Noile poziții ale corpului (de ex., statul în picioare) și noile forme de mișcare ale copilului condiționează dezv. și transformarea țesutului osos. O mare influență asupra dezvoltării scheletului o exercită creșterea considerabilă a masei și forței mușchilor la vîrsta de 8—15 ani. Dacă oasele sînt supuse la presiuni pozitive și negative anormale, din cauza frecventelor poziții anormale ale corpului, se produc defecțiuni în structura și dezv. scheletului.

Dezv. curburilor coloanei vertebrale depinde de activ. musculară. Aceste curburi ușurează menținerea echilibrului și, avînd o elasticitate asemănătoare cu cea a unui arc metalic, atenuează șocurile ce se produc în timpul mersului, alergării sau săriturilor, ferind capul și creierul de comoții. Cînd copilul începe să ridice și să țină capul sus, greutatea permanentă a mușchilor posteriori ai gîtului determină curbarea coloanei în regiunea gîtului. Astfel apare curbura superioară (a gîtului). Dezv. curburii toracice este legată de ședere, iar a celei lombare, de statul în picioare și de umblat. Cînd copilul e culcat (de ex., în timpul somnului), curburile (în special cea lombară) dispar aproape complet. Ele suferă modificări atunci cînd copilul are prea des o poziție incorectă a corpului; de ex., dacă are obiceiul să stea încovoiat, se accentuează curbura toracică; dacă stă cu trunchiul aplecat într-o parte, se accentuează cea laterală. Aceste încovoieri dăunează ținutei normale, influențează sistemul osteomuscular și dezv. fiz. generală a copilului, funcționarea organelor de respirație și chiar puterea lui de muncă. Corectarea acestor defecte este cu atît mai anevoioasă cu cît copilul este mai mare. La vîrsta școlară mijlocie și mai ales la vîrsta școlară mare, cînd curburile coloanei vertebrale se stabilesc definitiv și procesul de osificare este aproape terminat, aceste defecte se pot statornici, iar munca pentru corectarea lor poate să fie adesea zadarnică. De aceea, este necesar să se supravegheze cu atenție ținuta

copiilor în bancă, în timpul mersului, în timpul lucrului și atunci cînd stau în picioare, să nu li se permită să ducă greutăți prea mari, mai ales cu o singură mînă. Întrucît procesele de distrugere și de refacere a țesutului osos continuă de-a lungul întregii vieți, influența binefăcătoare a gimnasticii și a sportului asupra aparatului locomotor se exercită la orice etate.

Circulația sîngelui și respirația sînt în mare măsură determinate de dezv. sistemului osteomuscular. La nou-născuți, în legătură cu stabilirea respirației pulmonare, tot sîngele trece treptat prin circuitul mic (pulmonar) și circuitul mare (general). Inima nou-născutului cîntărește 20—25 g, are auricule destul de mari, iar pereții musculari ai celor două ventricule sînt aproape de aceeași grosime. Cu timpul, grosimea lor crește în mod inegal: la 2 ani, peretele ventriculului stîng e o dată și jumătate mai gros decît peretele celui drept, iar la începutul vîrstei școlare, mai mult decît de două ori (adică, la fel ca la adulți). În aceeași proporție crește și forța contracțiilor inimii. O dată cu dezv. generală a organismului crește și volumul și greutatea inimii, iar în legătură cu aceasta crește și volumul contracțiilor inimii, iar frecvența lor scade. Pulsul nou-născuților, foarte inegal și frecvent (120—150 pe min), devine cu timpul mai egal și mai rar (la 3—4 ani în medie — 100, la 12—14 ani — 90, la 16—18 ani — 75). Reglarea circulației sîngelui de către sistemul nervos central începe să asigure treptat modificări bine coordonate, corespunzătoare necesităților și nu prea brusce, în funcționarea inimii și în lărgimea lumenului vaselor sanguine (îngustarea și lărgirea lor) în diferite condiții de mediu și de activ. a organismului. Reacțiile la eforturi fizice mari și la cele legate de emoții puternice rămîn inconstante pînă la vîrsta de 13—15 ani.

Forța, volumul și frecvența contracțiilor inimii se modifică mereu, în funcție de necesitățile de oxigen ale organismului. Viața plină de mișcare, cultura fiz., sportul sporesc consumul de oxigen și prin aceasta antrenează mușchiul cardiac și-l fac mai rezistent și mai puternic. Antrenamentul mușchiului cardiac asigură stabilitatea activității inimii și sporirea forțelor ei de rezervă, care pot fi utilizate în cazuri de suprasolicitare fiz. de lungă durată. Totuși, copiii și preadolescenții nu trebuie să abuzeze de exerciții fizice, pentru a preveni surmenajul inimii și ca urmare, slăbirea și tulburarea funcționării ei.

Organele de respirație asigură trecerea în sînge a oxigenului din aerul aflat în alveole, iar în aerul pulmonilor, a bioxidului de carbon din sînge. Ventilarea pulmonilor se face prin schimbarea alternativă a volumului regiunii toracice — mărirea volumului la intrarea aerului și micșorarea lui la ieșirea acestuia. Coborîrea diafragmei și ridicarea coastelor produc inspirația, ridicarea diafragmei și coborîrea coastelor produc expirația. Coastele nou-născutului se depărtează de coloana vertebrală sub un unghi aproape drept și de aceea contribuie la modificarea volumului cavității toracice. Respirațiile nou-născutului sînt frecvente și superficiale. Cu timpul, coastele iau o poziție oblică și respirația devine pulmonaro-dia-

fragmală. Pe la 8—9 ani apar deosebirile după sex, care se statornicesc la 13—15 ani: respirația costală predomină la fete, iar cea de tip diafragmal la băieți.

Volumul și frecvența respirațiilor depind de nevoia curentă de oxigen a organismului. Capacitatea vitală a plămînilor (volumul maxim de respirație) la adulți este de 8—12 ori mai mare decît volumul respirației liniștite (la ședere), iar la copiii de vîrstă preșc. e numai de 3—5 ori. Capacitatea vitală a plămînilor crește mult în perioada vîrstei școlare, în special în perioada de maturizare sexuală. Ea depinde de dezv. și formarea cavității toracice și de antrenamentul fizic. La copiii sub 5 ani, respirațiile nu sînt ritmice, frecvența lor crește brusc la eforturi fizice și emoții. La începutul perioadei școlare și pînă la sfîrșitul perioadei de maturizare sexuală se menține încă excitabilitatea mărită a centrului de respirație, iar efortul fizic produce mai mult o respirație accelerată (nu una profundă), ceea ce îngreuiază executarea eforturilor fizice de durată. La copiii de vîrstă școlară mijlocie și mai ales la cei de vîrstă școlară mare, capacitatea vitală a plămînilor se mărește, iar frecvența respirațiilor se micșorează pînă la 14—16 ori pe min (ca la adulți). Creșterea cantității de aer inspirat se produce tot mai mult pe seama profunzimii respirațiilor, se stabilește un ritm normal de respirație (inspirație scurtă și expirație lungă). Din p.d.v. al fiziologiei și igienei, respirația nazală are o mare importanță. Ea ușurează menținerea ritmului normal și afară de aceasta, aerul inspirat, trecînd prin deschizăturile înguste ale cavității nazale, se încălzește (ceea ce e foarte important iarna), se curăță de praf și microbi care se depun pe mucoasă. În frageda copilărie, respirația nazală e mai dificilă din cauza îngustimii căilor respiratorii superioare. Ea mai poate fi îngreuiată de congestiile mucoasei nazale și de ramificarea vegetațiilor adenoide, care deseori au urmări serioase, ca: guturai cronic, predispoziție la congestii ale urechii mijlocii, indigestie, somn prost, oboseală, dureri de cap, frînarea dezvoltării inteligenței. Respirația numai pe gură are ca urmare dezv. anormală a masivului facial, ceea ce dă figurii o expresie de înapoiere mintală.

Ținuta corectă, gimnastica (în special respiratorie), înotul, vîslitul, schiul ș.a. contribuie la dezv. toracelui și la o respirație normală. Deprinderea copiilor și preadolescenților de a citi tare și expresiv (declamație), de a cînta contribuie de asemenea la dezv. generală a toracelui și, ceea ce e foarte important, la stăpînirea aparatului respirator. Trebuie să se țină seama și de faptul că la băieți, în perioada maturizării sexuale, în urma creșterii intensive a laringelui, se produce modificarea coardelor vocale (schimbarea vocii). În această perioadă este necesar să se acorde o deosebită grijă și atenție față de aparatul vocal.

Organele digestive. Abia în primele luni de viață se pot distinge particularitățile de vîrstă esențiale ale funcționării acestor organe (digerarea alimentelor mai mult cu ajutorul fermenților din sucurile intestinale și pancreatice, din cauza slabei funcționări a celorlalte glande; dezv. insuficientă a funcțiunii de apărare a organelor digestive,

în special, a însuşirilor bactericide şi microbicide ale salivei şi ale sucului gastric). La copii, mai ales la cei mici, volumul stomacului este relativ mic. De aceea, pentru a preveni dilatarea stomacului, care poate produce perturbări în funcţionarea aparatului digestiv, este recomandabil să se dea copiilor mîncare în cantităţi mici.

Între a 6-a şi a 8-a lună apar primii dinţi, iar pe la 2 ani, uneori 2 1/2, ceilalţi dinţi temporari (de lapte). Între 6 şi 8 ani apar primii dinţi permanenţi, iar pînă la 12—14 ani, toţi dinţii de lapte sînt înlocuiţi de dinţi permanenţi.

Rinichii. Urina nou-născuţilor şi a copiilor în primele luni de viaţă se deosebeşte prin compoziţia ei de cea a adulţilor, din cauza particularităţilor evoluţiei proceselor de metabolism. Volumul redus al vezicii urinare şi insuficienta reglare nervoasă a urinării fac ca urina sugarilor să se elimine în cantităţi mici, chiar şi de 20 ori pe zi. La 2 ani, numărul urinărilor pe zi se reduce la 10—12, iar la 7—8 ani la 7—8.

Vezica urinară se dilată pe măsură ce se acumulează urina venită de la rinichi. Excitaţiile ivite în acest timp produc senzaţii specifice, numite tendinţă de urinare. Impulsurile venite de la scoarţa cerebrală pot opri actul de urinare sau pot contribui la realizarea lui. Urinarea involuntară la sugari este cauzată de lipsa reglării corespunzătoare de către scoarţa cerebrală. Incontinenţa urinei la unii copii de vîrstă presc. şi şcolară se datoreşte perturbărilor în funcţionarea sistemului nervos, în special insuficientei intensităţi a proceselor de inhibiţie, şi reclamă intervenţia medicului.

Glandele endocrine, sau glandele cu secreţie internă, produc substanţe (hormoni) care reglează metabolismul şi modul de funcţionare al anumitor organe. În diferite perioade de vîrstă ele funcţionează diferit. La sugari este mai accentuată influenţa glandelor adrenocorticale (a scoarţei suprarenalelor), a timusului, a tiroidei şi a insulelor lui Langerhaus din pancreas. Aceste glande contribuie la intensificarea proceselor de asimilare şi creştere. În al doilea an de viaţă este mai intensă secretarea hormonilor tiroidei şi ai medulosuprarenalelor (stratul medular al suprarenalelor), ceea ce contribuie la creşterea consumului de energie, fapt ce se exteriorizează printr-o mai accentuată activizare a mişcărilor. La 4—5 ani, creşterea timusului încetează aproape complet, dar creşte simţitor activ. adenohipofizei (partea anterioară a hipofizei inferioare); unul dintre hormonii acesteia stimulează creşterea, în special a membrelor superioare şi inferioare. Pe la 10 ani, timusul începe să se atrofieze şi este înlocuit cu un ţesut adipos. În acelaşi timp, tiroida şi glandele medulocorticale îşi accentuează din nou activ., iar ceva mai tîrziu creşte funcţiunea neurohipofizei (partea posterioară a hipofizei). De la 9—10 ani începe dezv. intensă a glandelor sexuale (ovare la fete şi testicule la băieţi), care chiar de la început se dezvoltă ca organe cu dublă secreţie: externă (funcţiunea de înmulţire) şi internă (formarea hormonilor). Hormonii glandelor sexuale influenţează apariţia şi dezv. caracterelor sexuale secundare (particularităţile de structură ale scheletului, ale formei şi mărimii laringelui şi ale coar-

delor vocale, mijirea bărbii şi a mustăţilor la băieţi, dezv. mamelelor şi o mai intensă depunere de grăsime în ţesutul celular subcutanat la fete ş.a.). Spre sfîrşitul perioadei de maturizare sexuală se stabileşte corelaţia de funcţionare a diferitelor glande endocrine, caracteristică omului adult.

Reorganizarea repetată, în legătură cu vîrsta, a aparatului endocrin e însoţită cîteodată de modificări temporare în funcţionarea organismului. Funcţionarea prea intensă sau, dimpotrivă, insuficientă a diverselor glande poate produce boli grave, însoţite de perturbări în creştere şi dezvoltare. De exemplu, insuficienţa tiroidei produce încetinirea sau stagnarea creşterii, corpul păstrîndu-şi proporţiile din copilărie; slăbirea proceselor energetice şi a activităţii creierului sînt însoţite de o pronunţată înapoiere mintală. În cazul insuficienţei adenohipofizei se produce încetinirea creşterii, dar fără slăbirea activităţii creierului şi fără influenţe negative asupra dezvoltării proporţionate a corpului. O prea intensă funcţionare a aceleiaşi glande produce o creştere rapidă, în special a membrelor superioare şi inferioare.

Glandele sexuale, ca organe de înmulţire, se maturizează treptat. Perioada de maturizare sexuală începe la 11—12 ani la fete şi la 12—13 ani la băieţi şi se încheie cu stabilirea procesului normal de formare a celulelor ovariene (la fete) şi a spermatozoizilor (la băieţi). Maturizarea sexuală e însoţită de poluţii la băieţi (eliminarea spermei, de cele mai multe ori în timpul somnului) şi de scurgeri lunare de sînge la fete (menstruaţii).

Dezv. normală a organelor genitale (în special decurgerea normală a menstruaţiilor) depinde în mare măsură de starea generală a sănătăţii, de igienă şi de regimul de muncă. Senzaţiile neplăcute din timpul menstruaţiei (dureri de cap insuportabile, dureri abdominale şi lombare, greaţă, vomări, lipsă de poftă de mîncare şi insomnii) sînt cauzate de obicei de poziţia anormală a uterului (de ex., devierea colului) ca rezultat al slăbirii generale a organismului, al frecventelor abateri de la regimul zilnic, al deprinderii de a sta într-o poziţie anormală (de ex., din pricina tocurilor înalte) etc.

În perioada menstruaţiei este necesar să se acorde o deosebită grijă curăţeniei organelor genitale exterioare (spălături seara şi dimineaţa), să se evite eforturile şi mişcările bruşte (încetarea exerciţiilor de gimnastică, în special a exerciţiilor la aparate, alergărilor şi săriturilor), muncile grele (spălatul podelelor, rufelor), să se respecte regimul zilnic normal.

PARTICULARITĂŢI PSIHICE INDIVIDUALE — însuşiri psihice esenţiale, constante, ce caracterizează pe oameni, deosebindu-i pe unii de alţii. Din această categorie fac parte particularităţile individuale în ceea ce priveşte procesele psihice (senzaţiile, percepţiile, apercepţia, memoria, gîndirea, imaginaţia) şi în primul rînd în ceea ce priveşte trăsăturile personalităţii (interesele, înclinaţiile, aptitudinile, temperamentul şi caracterul). Particularităţile psihice individuale se formează şi se dezvoltă în timpul vieţii şi activităţii omului. Deşi unele dispoziţii înnăscute, în special cele legate de însuşirile tipului de

sistem nervos, pot avea o anumită importanță pentru particularitățile psihice individuale, educarea și instruirea sînt totuși acelea care au o influență determinantă asupra formării acestor particularități. Cunoașterea și respectarea particularităților psihice individuale constituie o condiție indispensabilă în reușita procesului de înv.

PASIUNE — sentiment puternic legat de o tendință stabilă spre obiectul pasiunii (față de un om, față de o anumită formă de activ. ș.a.). Pasiunea poate fi: *a)* valoroasă pentru societate (pasiunea pentru invenții, știință, sport, turism ș.a.); *b)* dăunătoare societății (alcoolism, jocuri de noroc, narcotice ș.a.).

PASSY, Paul-Edouard (1859—1940) — filolog și pedagog francez. A predat fonetica generală și comparată la „L'école de hautes études" din Paris. Passy a fost adeptul metodei fonetice de pred. a limbilor moderne și fondatorul Asociației „fonetice" a profesorilor de limbi moderne.

PATAKI, Ștefan (1905—1953) — pedagog croat. A criticat teoriile psihologiste și pedocentriste, relevînd totodată însemnătatea psihologiei pentru teoria educației. După cel de-al doilea război mondial a încercat să soluționeze problemele educației de pe poziții materialist-dialectice. În lucrarea „Uvod u opciu pedagoghiju" (1948) („Introducere în pedagogia generală") considera educ. ca unul din mijloacele de construire a societății socialiste.

PATINAJ ARTISTIC — una din formele patinajului care cuprinde exerciții de gimnastică, de acrobație, de atletică ușoară și elemente de artă coregrafică. Patinajul artistic este accesibil fiecărui copil sănătos, începînd chiar cu vîrsta preșc. Lecțiile de patinaj artistic se dau pe grupe de vîrstă: grupa de începători (7—11 ani), grupa mijlocie (12—14 ani) și grupa avansată (15—17 ani).

Durata unei lecții pe gheață este în funcție de vîrsta și pregătirea sportivilor, între 60 și 180 min, care cuprinde și pauzele pentru odihnă. Se recomandă ca lecțiile să nu se țină la temperatură mai mică decît cea indicată în tabelul de mai jos.

Pentru lecțiile de patinaj e nevoie de inventar și de îmbrăcăminte specială. Îmbrăcămintea trebuie să fie largă și nu prea călduroasă (tricou bine potrivit pe corp și pulover sau veston). Ghetele pentru patinajul artistic trebuie confecționate din piele moale și subțire, cu carîmb înalt pînă la 20 cm, cu ștaif tare și lung și cu toc înalt de cel puțin 3 cm. La întrecerile care se fac cf. unui program de clasificare individuală sînt admiși numai elevii de vîrstă școlară mijlocie și mare.

Pe grupe de vîrstă	Cînd timpul e liniștit sau pe vînt slab (1—2 bali, 2 m/sec)	Vînt potrivit (pînă la 5 bali, 3—7 m/sec)	Vînt răcoros (6—7 bali, 8—10 m/sec)
7—11 ani	— 9°C	— 5°C	—2°C*
12—14 ani	—12°C	— 9°C	—5°C*
15—17 ani	—15°C	—12°C	—8°C*

* Lecțiile pot avea loc numai pe terenuri ferite de vînt.

Scanned with OKEN Scanner

PATINAJUL ÎN ŞCOALĂ — unul din mijloacele de educ. fiz. de mare însemnătate pentru fortificarea organismului. Exerciţiile în aer liber în timpul iernii întăresc sistemul nervos, îmbunătăţesc funcţionarea tuturor organelor, aparatelor şi sistemelor, călesc organismul şi-i măresc capacitatea de rezistenţă la răceli.

Copiii pot începe să înveţe patinajul simplu de la 6—7 ani. Deprinderea patinajului de cursă se face mai tîrziu. Exerciţiile de patinaj artistic pot începe în cls. mici şi chiar mai înainte.

Pentru exerciţii în secţiile de patinaj se organizează, de obicei, următoarele grupe: grupa de *începători*, de la 13 la 14 ani. Aici se învaţă patinajul obişnuit şi bazele patinajului de cursă. Băieţii şi fetele de această vîrstă trebuie să poată parcurge distanţe de 500 şi 1 000 m. Grupa *mijlocie*, de la 15 la 16 ani. În aceste grupe se dezvoltă tehn. patinajului de cursă, se fac exerciţii de viteză pe distanţe scurte şi de rezistenţă pe distanţe mari. Distanţa pentru fete este de 500, 1 000, 1 500 m; pentru băieţi de 500, 1 000, 1 500, 3 000, 5 000 m. Grupa *avansată*, de la 17 la 18 ani. Aici se desăvîrşeşte tehn. individuală a patinajului de cursă, exerciţiile de viteză şi de rezistenţă; se susţin probele pentru normele categoriei de tineret şi normele categoriei a III-a de sport. Distanţele pentru fete sînt de 500, 1 000, 1 500, 3 000 m, iar pentru băieţi, de 500, 1 000, 1 500, 3 000, 5 000 m.

În general, patinajul nu este admis sub temperaturile indicate în tabelul de mai jos.

La începutul exerciţiilor de patinaj se folosesc patine model „Sneguroсika", „Sport", cele de hochei şi patine „Polikarpov". Patinele de cursă au numai această destinaţie. Bocancii cei mai comozi pentru patine sînt cei cu talpă groasă de piele şi cu ştaiful tare şi înalt. În vederea executării comode a mişcărilor şi a evitării traumelor, îmbrăcămintea trebuie să fie bine potrivită, pantalonii să fie îngustaţi jos.

Grupa	Temperatura aerului, în °C		Durata exerciţiilor
	Fără vînt	Viteza vîntului 2—3 m/sec	
Grupa începători	8—10 12—15	5— 8 10—12	1—1 1/2 ore 40 min
Grupa mijlocie şi avansaţi	12—15 16—20	10—12 13—16	1 1/2—2 ore 1—1 1/2 ore

Exerciţiile de patinaj se fac pe patinoare special amenajate, pe bazine, rîuri, heleşteie, lacuri (unde grosimea gheţei nu este mai mică de 20—25 cm) sau pe terenurile sportive de pe lîngă şc. În apropierea patinoarului, în vestibulul şcolii sau în alte încăperi, se organizează garderobe şi camere pentru încălzire şi odihnă.

Bibl.: *M.P. Sokolov*, Patinajul, M., 1955; Sportul în şcoală, Culegere de articole, sub red. lui V. N. Koronovski, M., 1957; *V.P. Polikarpov*, Patinoare şi patine pentru copii, M., 1955.

Scanned with OKEN Scanner

PATOFIZIOLOGIA ACTIVITĂȚII NERVOASE LA COPII — știința despre legile modificărilor patologice survenite în organismul copiilor în urma tulburării activității sistemului nervos (unul din capitolele patofiziologiei generale).

Modificările patologice ale activității nervoase superioare la copii se pot manifesta prin atenuarea proceselor de excitație și inhibiție, prin puternica predominare a unuia dintre ele, prin inerția patologică a proceselor nervoase, prin dezechilibrarea activității coordonate a celor 2 sisteme de semnalizare. Gradul de tulburare depinde de gravitatea bolii a cărei consecință este, precum și de vîrsta la care a survenit afecțiunea. Atunci cînd îmbolnăvirea se produce în fragedă copilărie, pot surveni modificări mai mult sau mai puțin profunde în întreaga activ. nervoasă superioară, mergînd pînă la totala nedezv. a celui de-al doilea sistem de semnalizare, ca în unele cazuri grave de oligofrenie.

Modificările patologice în activ. nervoasă superioară stau la baza particularităților psihice și ale comportamentului copiilor nevrotici, psihopați, înapoiați mintal sau cu alte tulburări psihice.

Bibl.: *I.P. Pavlov*, Opere complete, vol. III, cartea a 2-a, M., 1951; *N.I. Krasnogorski*, Dezvoltarea învățăturii despre fiziologia creierului la copii, L., 1939; *A.G. Ivanov-Smolenski*, Studii de patofiziologia activității nervoase superioare, M., 1952; *A.G. Ivanov-Smolenski*, Învățătura lui I.P. Pavlov și fiziologia patologică, M., 1952.

PATRIOTISM (grec. πατρίς — patrie) — dragostea pentru patrie, pentru poporul său, după definiția dată de V.I. Lenin — unul dintre cele mai profunde sentimente, statornicit de existența de secole și milenii a unor patrii diferite. Patriotismul sovietic este sentimentul de dragoste pe care îl nutresc oamenii sovietici pentru patria socialistă. El este indisolubil legat de internaționalismul proletar și incompatibil cu orice manifestare de naționalism, șovinism și cosmopolitism burghez. Patriotismul sovietic constituie o puternică forță motrice a trecerii societății noastre la comunism.

Tinerele generații educate în spiritul îmbinării instrucției cu munca productivă sînt martorele succeselor repurtate de popor în colhozuri, fabrici, uzine, participă pe măsura puterilor lor la munca în aceste sectoare și învață zi de zi să-și iubească patria socialistă.

În procesul însușirii diferitelor obiecte de înv., elevii dobîndesc convingeri și concepții patriotice, la a căror formare contribuie și diferitele forme de activități în afara clasei și extrașcolare, în cadrul organizațiilor de pionieri și de comsomol (întîlniri cu participanți la evenimente revoluționare, cu eroi ai războiului civil și ai Marelui Război pentru Apărarea Patriei, cu fruntașii în prod., excursii prin ținutul natal, corespondență cu școlari din alte republici unionale și din țările socialiste etc.). Elevii își dezvoltă astfel o atitudine activă față de realitatea înconjurătoare și năzuiesc să participe cu toate puterile la construirea societății comuniste.

Bibl.: *N.I. Boldîrev*, Educarea patriotismului sovietic la școlari, M., 1949; *N.P. Egorov ș.a.*, Educarea patriotismului sovietic în școală, M., 1951.

PATRONAREA DE CĂTRE ELEVI A CREȘTERII ANIMALELOR ÎN FERMELE ZOOTEHNICE — activ. cu caracter de masă a pionierilor și școlarilor în domeniul creșterii animalelor tinere din ec. agricolă. Școlarii îngrijesc animalele, le pregătesc o-

hrană bună, au grijă să se respecte regulile de igienă. Participînd astfel la munca social-utilă, ei își îmbogățesc totodată și cunoștințele despre viața animalelor.

În 1934 s-a organizat un concurs unional pentru îngrijirea viteilor și mînjilor din colhozuri. Pentru munca model prestată, Comisariatul Poporului pentru Agric. a premiat 60 detașamente de pionieri. În febr. 1936, tinerii crescători au participat la Consfătuirea unională a crescătorilor de vite fruntași. Cei mai buni dintre ei au fost decorați cu ordine. În următorii ani, această activ. a luat o mare dezv. În 1941 ea cuprindea peste 100 000 pionieri din 24 regiuni și ținuturi din R.S.F.S.R. Pe lîngă formele cunoscute mai înainte apare o nouă formă — creșterea păsărilor pentru colhozuri, în care elevii îndeplinesc întreg ciclul de lucrări necesare. În momentul de față, sute de mii de elevi ajută colhozurile și sovhozurile; de asemenea, ei cresc animale pe lîngă școli, case de copii sau în gospodăriile personale.

PATRONAREA INSTITUȚIILOR DE COPII — formă larg răspîndită de ajutor sistematic și variat acordat instituțiilor preșc., școlare și extrașcolare de către opinia publică sovietică. Patronajul se exercită de către colective din fabrici, uzine, mine și din alte întreprinderi, din colhozuri, sovhozuri, stațiuni raionale de tractoare, de către soviete, instituții științifice, organizații obștești etc.

Acestea organizează munca pentru repararea clădirilor și mobilierului instituțiilor respective de copii, construiesc cu mijloace proprii noi grădinițe de copii, școli, cluburi și le înzestrează cu utilaj gospodăresc și didactic. De asemenea, cumpără îmbrăcăminte și încălțăminte pentru elevii cu stare materială mai slabă, plătesc masa caldă a copiilor la bufetul școlii, dau bilete gratuite la sanatoriile de copii, casele de odihnă și taberele de vară, organizează transportul gratuit al copiilor la șc. Ele participă activ la educarea ideologico-politică și morală a elevilor, organizează întîlniri cu inovatorii, pentru ca elevii să cunoască diferite profesiuni, deleagă conducători pentru cercurile tehnice și pentru alte feluri de cercuri, pun la dispoziție laboratoare, ateliere, secții, ferme, terenuri și grădini pentru practica și instruirea în prod. a elevilor. Una din preocupările importante ale acestor colective este de a încadra în muncă pe absolvenții școlilor de sub patronajul lor și de a-i ajuta să-și însușească o calificare în prod. Patronarea instituțiilor de copii constituie expresia grijii pe care o poartă copiilor întregul popor.

PATRONAT — plasarea de către stat spre îngrijire și educ. în familiile oamenilor muncii — pe un anumit termen și pe bază de contract — a copiilor rămași fără îngrijire părintească. Plasarea copiilor mici (pînă la 4 ani) se face de către organele de ocrotire a sănătății, iar a celor între 4—14 ani, de către organele înv. public. În localitățile rurale, plasarea se face de către președinții sfaturilor populare locale, prin intermediul caselor obștești de ajutor reciproc ale colhozurilor. Familiei care patronează copilul i se acordă un ajutor bănesc special pentru întreținerea lui. Contractul de patronare este denunțat înainte de termen ori de cîte ori menținerea lui contravine intereselor copilului.

„PATRU MAI" ÎN CHINA — mişcare populară de masă împotriva imperialismului, feudalismului şi suportului lor ideologic — cultura feudală. Această mişcare a marcat o cotitură în dezv. revoluţiei şi a constituit un important jalon în lupta poporului pentru o cultură nouă şi o şc. nouă.

Prilejul nemijlocit pentru mişcare l-a constituit următorul fapt: guvernului chinez i se impuseseră condiţiile de aservire ale Tratatului de pace de la Paris, condiţii care reconfirmau vechea situaţie de înrobire colonială a ţării. Stud. din Pekin au protestat. La 4 Mai 1919, la Pekin a avut loc o mare demonstraţie studenţească, antiimperialistă; manifestaţii studenţeşti au avut loc şi în alte oraşe, fiind urmate de greve ale muncitorilor şi populaţiei de la oraşe. Ca urmare s-a desfăşurat o largă mişcare populară a tuturor forţelor patriotice din ţară. Reprezentanţii de frunte ai intelectualităţii progresiste din acel timp au dus o luptă energică pentru ridicarea nivelului ideologic al poporului chinez. La Fac. de fil. a Univ. din Pekin a fost creată secţia de lb. şi lit. rusă, unde profesori şi scriitori din Rusia sovietică făceau cunoscute studenţilor succesele Revoluţiei din Octombrie şi răspîndeau ideile marxism-leninismului. Propaganda acestor idei pătrundea în rîndurile clasei muncitoare şi, în acest fel, mişcarea de la 4 Mai a grăbit unirea mişcării muncitoreşti cu conştiinţa socialistă, a pregătit crearea Partidului Comunist Chinez.

Mişcarea de la 4 Mai a dat o lovitură hotărîtoare vechii culturi feudalo-imperialiste şi a pus temelia unei culturi noi, accesibile poporului. A fost simplificată scrierea. Au început să se editeze lucrări de popularizare, să se tipărească reviste şi ziare în lb. vorbită (baihua). În ele se popularizau cunoştinţele ştiinţifice, se susţinea necesitatea reformelor democratice, se făcea critica ideologiei confucianiste care justifica supunerea de rob şi renunţarea la luptă.

Numeroasele cercuri de învăţare a scrisului aduceau o contribuţie preţioasă la lichidarea analfabetismului. Societăţile de lectură au organizat puncte speciale în care se citeau ziarele şi lit. politică curentă. Un mare avînt a luat propaganda prin lecţii, care se realiza în săli permanente şi pe teren, cu ajutorul grupelor mobile de lectori. În provincii existau 2 139 săli de lecţii. Lectorii erau pregătiţi în şcoli speciale. Au apărut multe biblioteci mobile şi permanente. S-au lărgit posibilităţile de învăţătură pentru femei. Au fost deschise multe şcoli noi; în scurt timp (către 1922), numărul elevilor s-a dublat. S-a schimbat conţinutul înv., s-a acordat o atenţie deosebită predării ştiinţelor reale şi însuşirii cunoştinţelor practice.

Relevînd importanţa istorică a mişcării de la 4 Mai, Consiliul de Stat al R.P. Chineze a declarat această zi sărbătoare naţională — Ziua tineretului chinez.

PAULSEN, Friedrich (1846—1908) — pedagog şi filozof kantian german, prof. la Univ. din Berlin (din 1896). A luat atitudine împotriva monopolului înv. umanistic, revendicînd drepturi egale pentru înv. real. A militat pentru crearea şcolii unice. Lucrările sale de ist. a pedagogiei consacrate dezvoltării înv. mediu şi superior în Germania s-au bucurat de o mare popularitate.

Opere: Universitățile germane, S.Pb., 1904; Studiu istoric cu privire la dezvoltarea învățămîntului în Germania, M., 1908; Pedagogia, M., 1913.

PAULSON, Iosif Ivanovici (1825—1898) — pedagog rus, metodist pentru înv. elem., fondatorul revistei „Ucitel". Principalele lucrări ale lui Paulson sînt consacrate predării scris-cititului și metodicii citirii. Este autorul manualelor „Prima carte de învățătură" (1868), „A doua carte de învățătură" (1877), „Culegere de exerciții de scriere la limba maternă" (1875) și a indicațiilor metodice la aceste manuale. Metodele de pred. a scris-cititului au fost fundamentate de Paulson în „Metodica predării scris-cititului, întocmită după date istorice și teoretice" (partea I, 1887; partea II, 1892), iar metodica citirii, în art. „Despre primele lecții de predare a limbii materne" (1861). Paulson a susținut metoda fonetico-analitică de pred. a scris-cititului, a fost adeptul citirii explicative și al orientării ei moralizatoare, în spiritul pedagogiei germane formaliste.

PAVLENKOV, Florenti Fiodorovici (1839—1900) — editor rus, militant pe tărîm cultural. A editat peste 600 titluri de cărți, printre care „Originea familiei, a proprietății private și a statului" de F. Engels, operele lui V.G. Belinski, I. Pisarev etc. Pentru editarea lucrărilor lui Pisarev a fost închis în fortăreața Petropavlovsk, apoi deportat la Viatka. Pavlenkov este autorul unui „abecedar intuitiv" pentru studierea individuală a scris-cititului după metoda fonetică intuitivă, abecedar distins cu o mențiune la Expoziția universală de la Viena (1873). „Dicționarul enciclopedic al editorului F. Pavlenkov" (1899), „Biblioteca de știință popularizată pentru popor" (40 de titluri), scrisă de V.V. Lunkevici și numeroasele opere ale clasicilor ruși și ai literaturii universale editate sub forma unor cărți de format redus pentru uzul copiilor au jucat un rol important în răspîndirea culturii în Rusia. Cf. testamentului lui Pavlenkov, cărțile editate de el, în valoare de milioane de ruble, au fost folosite pentru dotarea a 2 000 biblioteci sătești din raioanele cele mai îndepărtate ale Rusiei, iar o parte au fost donate mai multor organizații obștești.

PAVLOV, Ivan Petrovici (1849—1936) — celebru fiziolog rus, creatorul învățăturii despre activ. nervoasă superioară. S-a născut la Riazan, a învățat la seminarul teologic din localitate, apoi și-a continuat studiile la Univ. din Petersburg și la Acad. de med. și chirurgie. Activ. științifică a început-o în laboratorul de fiziol. al marelui medic rus S.P. Botkin (1879). În 1890, Pavlov a fost numit prof. la Acad. de med. militară, iar din 1891 a condus și secția de fiziol. a Institutului de med. experimentală. Lucrările lui Pavlov au căpătat o faimă mondială. Numeroase academii, societăți și instituții științifice din Rusia și de peste hotare i-au conferit diferite titluri de onoare. Guvernul sovietic a dat o înaltă apreciere meritelor lui Pavlov și i-a creat posibilități largi pentru desfășurarea activității științifice. Între altele, s-a construit, după planurile lui Pavlov, o stațiune biologică specială în satul Koltuși, care a devenit „capitala reflexelor condiționate".

De numele lui Pavlov este legată o întreagă epocă în dezv. fiziologiei și a unor științe înrudite. Dacă pînă la Pavlov fiziol. avea un caracter eminamente analitic, studiind mai ales activ. izolată a

diferitelor organe și țesuturi, etapa pavlovistă în fiziol. se caracterizează prin trecerea la studiul activității organismului în ansamblu, a activității armonios coordonate a tuturor organelor sale, în condițiile menținerii legăturilor

și relațiilor normale ale organismului cu lumea exterioară.

Primele lucrări științifice ale lui Pavlov au fost consacrate fiziologiei sistemului cardiovascular. El a stabilit pentru prima dată existența la animalele cu sînge cald a unor nervi care intensifică și atenuează activ. cordului și a cercetat mecanismele reglării reflexe a tensiunii vasculare. Încă de pe atunci, Pavlov pornea de la ideea „nervismului" — a rolului conducător al sistemului nervos în întreaga activ. a organismului, idee care străbate ca un fir roșu întreaga sa creație științifică.

Din 1888, Pavlov se ocupă cu fiziol. digestiei, care de fapt a fost creată de el ca ramură nouă a științei fiziologice. Grație organizării unor experiențe strălucite sub aspectul concepției și al tehnicii chirurgicale, el a izbutit să studieze, pentru prima oară în ist. științei, activ. digestivă la un animal sănătos și nevătămat, menținîndu-i toate legăturile normale cu mediul. Pavlov a stabilit legile fundamentale ale activității sinergice, coordonate, a diferitelor segmente ale tubului digestiv și dependența acestei activități de caracterul alimentelor asimilate. El a relevat, de asemenea, mecanismele nervoase care reglează activ. digestivă. Pentru remarcabilele sale lucrări în domeniul digestiei, Pavlov a fost distins cu Premiul Nobel (1904).

Dar chintesența creației sale științifice o constituie învățătura despre activ. nervoasă superioară la animale și la om, adică despre activ. scoarței cerebrale. Pentru prima oară în ist. științei, activ. extrem de complexă de adaptare a organismului la condițiile de existență, adică activ. psihică, care secole de-a rîndul fusese abordată exclusiv de pe poziții subiective, idealiste, a devenit obiectul unor cercetări științifice obiective. Genialitatea și marele său merit constau în faptul că, pășind pe urmele lui Secenov, Pavlov a extins principiul științific determinist al reflexului asupra tuturor reacțiilor de adaptare a organismului la mediu și totodată a descoperit o formă nouă, superioară a acestei adaptări, realizată de scoarța cerebrală — reflexul condiționat. Pavlov a descoperit condițiile fundamentale ale formării și inhibării reflexelor condiționate, precum și cele mai importante legi ale activității scoarței cerebrale. El a introdus noțiunea de sisteme de semnalizare, definind cu ajutorul lor deosebirile dintre excitanții care îndeplinesc funcția

Scanned with OKEN Scanner

de semnalizare în activ. scoarţei cerebrale: dintre obiectele şi fenomenele din realitate şi cuvintele care le desemnează. Astfel, au fost explicate funcţia analitico-sintetică a scoarţei, abstractizarea şi generalizarea. Aceste descoperiri au o importanţă excepţională nu numai pentru fiziol., ci şi pentru psih. şi ped. Pavlov a elaborat învăţătura despre tipurile de activ. nervoasă superioară, care alcătuiesc baza naturală a temperamentelor; teoria originii şi tratamentului nevrozelor, care au o mare importanţă pentru psihiatrie şi neuropatologie; teoria somnului şi a tratamentului prin somnoterapie. Învăţătura lui Pavlov despre activ. nervoasă superioară prezintă o mare importanţă pentru fundamentarea ştiinţifică a concepţiei materialiste despre lume.

Opere: Opere complete, vol. I—VI, M., 1951—1952.
Bibl.: P.K. Anohin, Ivan Petrovici Pavlov, M.-L., 1949.

PAVLOV, Platon Vasilievici (1823—1895) — militant ucrainean pentru dezv. înv., prof. la Univ. din Kiev. În 1859, din însărcinarea lui N.I. Pirogov, epitropul districtului de înv. Kiev, a condus primele şcoli duminicale particulare înfiinţate la Kiev.

Pavlov a fost membru al multor societăţi legate direct de înv.: Societatea economică liberă (în cadrul Comitetului pentru răspîndirea ştiinţei de carte), Societatea pentru răspîndirea ştiinţei de carte din Kiev etc.

PAVLOV, Todor (n. 1890) — eminent filozof marxist, critic literar şi pedagog bulgar, continuatorul ideilor lui Blagoev. Este preşedintele Acad. de Şt. a R.P. Bulgaria. În lucrările sale apără ideea şcolii bazate pe muncă şi a instrucţiei prin muncă, făcînd o distincţie netă între cele două teorii ale şcolii prin muncă — teoria burgheză şi teoria proletară, corespunzătoare intereselor celor două clase sociale aflate în luptă. Pavlov arată că adevărata şc. politehnică cu instr. prin muncă poate fi făurită numai de clasa muncitoare devenită stăpînă în noul stat socialist. Între 1920 şi 1930, Pavlov a combătut teoria educaţiei libere, criticînd concepţiile lui Tolstoi, Kropotkin, Faure, Wentzel etc. Todor Pavlov duce o luptă consecventă împotriva concepţiilor rasiste în pedagogie.

PĂRINŢII — EDUCATORI AI COPIILOR. Din primele zile de viaţă ale copilului, părinţii îl deprind cu un anumit regim, curăţenie, ordine, apoi îl învaţă să vorbească. În special în această perioadă, un rol deosebit revine mamei — educatoarea naturală, după expresia folosită de N.K. Krupskaia, ceea ce, desigur, nu înseamnă diminuarea rolului şi a răspunderii tatălui în educ. copiilor. Obligaţiile părinţilor ca educatori se realizează de ei în comun, prin îndeplinirea de către fiecare în parte a funcţiilor care le sînt cele mai proprii. În familie se formează primele reprezentări ale copiilor despre buna purtare, primele deprinderi de viaţă în colectiv şi de muncă. Sub influenţa părinţilor încep să se formeze trăsăturile personalităţii copilului, se formează setea de cunoaştere.

Părinţii fixează un regim raţional pentru copii, le asigură condiţiile materiale necesare, le îndrumă activ., îi antrenează în munca şi programul de odihnă al familiei.

Părinţii, rezolvînd practic sarcinile educaţiei comuniste, acţionează în strînsă legătură cu şc.

și cu celelalte instituții unde învață și sînt educați copiii lor, participînd activ la acțiunile sociale ale organizațiilor de părinți.

Influența educativă pozitivă a părinților este condiționată de înțelegerea de către ei a intereselor și trebuințelor copiilor, de existența unui colectiv unit în familie.

O importanță hotărîtoare o are *autoritatea părinților*, ținuta lor morală, felul de viață și exemplul personal.

Părinții sînt răspunzători în fața legii și a societății pentru educ. corespunzătoare a copiilor lor (v. *Responsabilitatea părinților*).

Bibl.: *A.S. Makarenko*, Opere, vol. IV, M., 1957; *E.A. Arkin*, Părinților despre educație, M., 1957; *E.I. Volkova*, Tata și mama ca educatori, M., 1956; *N.A. Materova*, Cum să ne educăm copiii, M., 1956; *A.D. Sergheeva*, Din însemnările unei mame, M., 1951.

PĂTRAR ȘCOLAR — perioadă a anului școlar în cursul căreia se studiază o anumită parte, pe cît posibil de sine stătătoare, din programa de înv., se încheie medii la învățătură și se pun note la purtare. În șc. de 8 ani, anul școlar se împarte în 4 pătrare, iar în cls. mari (IX—XI) ale școlii medii cu instr. în prod. și ale școlilor pentru tineretul muncitoresc și sătesc — în 2 semestre școlare.

Cf. legii cu privire la școală din 24 dec. 1958, începutul și sfîrșitul anului școlar, vacanțele și, prin urmare, pătrarele școlare se stabilesc potrivit condițiilor locale de către legile republicilor unionale. În R.S.F.S.R., primul pătrar durează de la 1 sept. pînă la 4 noiemb.; al doilea pătrar — de la 10 noiemb. pînă la 29 dec.; al treilea pătrar — de la 11 ian. pînă la 23 mart.; al patrulea pătrar — de la 1 apr. pînă la vacanța de vară.

Durata celor două semestre școlare în școlile medii cu instr. în prod. este de la 1 sept. pînă la 29 dec. și de la 11 ian. pînă la sfîrșitul anului școlar.

PCELKO, Aleksandr Spiridonovici (n. 1890) — pedagog sovietic specialist în metodica predării aritmeticii în șc. elem., autor de metodici și manuale de aritm. pentru cls. I—IV. Procedeele de înv. recomandate de Pcelko urmăresc dezv. gîndirii independente a elevilor și legarea de viață. A fost distins cu Medalia „K. D. Ușinski".

P.C.U.S. și ÎNVĂȚĂMÎNTUL PUBLIC — Partidul comunist a prețuit întotdeauna la justa sa valoare rolul înv. în lupta oamenilor muncii pentru doborîrea jugului moșierilor și capitaliștilor și în procesul de transformare socialistă a societății. Încă la începutul activității sale revoluționare, V.I. Lenin scria: „Fără știință, muncitorii sînt lipsiți de apărare; înarmați cu ea, ei reprezintă o forță!" (Opere, vol. 2, Buc., Ed. pol., 1960, p. 80). Partidul a arătat deschis că, clasele exploatatoare caută să împiedice prin orice mijloace instruirea celor ce muncesc, că muncitorii trebuie să dobîndească prin luptă organizată împotriva absolutismului realizarea revendicărilor lor în domeniul înv., că realizarea deplină a acestor revendicări este posibilă numai după înlăturarea claselor exploatatoare.

În programul P.M.S.D.R., elaborat în 1903 la cel de-al II-lea congres, partidul a formulat cele mai progresiste revendicări pentru acel timp în domeniul înv. public: separarea bisericii de stat și a școlii de biserică, înv. gratuit și obligatoriu, în lb. maternă pentru copiii pînă la 16 ani, asi-

Scanned with OKEN Scanner

gurarea gratuită a copiilor săraci cu hrană, îmbrăcăminte și manuale. Dacă luăm în considerație că în acei ani majoritatea copiilor erau lipsiți pînă și de cea mai elementară instruire, iar problema introducerii înv. public elem., fie și de 2 ani, abia se discuta în organele de presă liberale, atunci reiese clar însemnătatea principială și practică a programului P.M.S.D.R. în domeniul înv. public. Promovînd acest program democratic, bolșevicii au demascat în același timp politica școlară antipopulară a guvernului țarist, arătînd celor ce muncesc că nu există un dușman mai înrăit, mai înverșunat al instrucției publice din Rusia decît absolutismul. În proiectul de discurs pregătit pentru deputații bolșevici din Duma IV de Stat din 1913, V.I. Lenin a numit Min. Instrucțiunii Publice, minister al obscurantismului și persecuției polițienești, al batjocoririi tineretului și jignirii aduse năzuințelor poporului spre știință.

În ajunul Revoluției din Octombrie, Partidul Comunist a elaborat planul de transformare a înv. pe baze socialiste. În iun. 1917 au fost publicate „Materialele privind revizuirea programului partidului". Aici au fost formulate noi revendicări referitoare la înv. public de cultură generală și politehnic, pentru copiii de ambele sexe pînă la 16 ani (programul vechi admitea înv. profes. pînă la 16 ani), realizarea unei legături strînse a înv. cu munca social-utilă a copiilor, aprovizionarea gratuită a tuturor copiilor (nu numai a celor săraci, cum prevedea vechiul program) cu hrană, îmbrăcăminte și manuale școlare pe seama statului. Ziarul „Pravda" a popularizat pe larg și a concretizat într-o serie de articole sarcinile ce stăteau în fața clasei muncitoare în domeniul înv. public. În ajunul Revoluției din Octombrie, partidul bolșevicilor era pregătit să înfăptuiască transformări radicale în instruirea și educarea generației noi.

Trecerea puterii politice și a mijloacelor de prod. în mîna celor ce muncesc a creat premisele politice și sociale pentru revoluția culturală. „O parte integrantă a luptei pe care o ducem acum — subliniа Lenin — este problema învățămîntului public" (Opere, vol. 28, Buc., E.S.P.L.P., 1955, p. 72). În programul elaborat în 1919 la cel de-al VIII-lea Congres al P.C. (b) s-au trasat căile și s-au stabilit metodele de înfăptuire a revoluției culturale, s-au formulat sarcinile imediate și de perspectivă în crearea noii școli socialiste, s-a arătat rolul imens al școlii în construirea noii societăți. „În perioada dictaturii proletariatului, adică în perioada de pregătire a condițiilor care fac posibilă înfăptuirea deplină a comunismului, școala trebuie să fie nu numai un promotor al principiilor comunismului în general, ci și un promotor al influenței ideologice, organizatorice și educative a proletariatului asupra păturilor semiproletare și neproletare ale maselor muncitoare, în scopul educării unei generații capabile să instaureze în mod definitiv comunismul" (Rezoluții și hotărîri ale P.C.U.S., partea I, Buc., E.P.L.P., 1954, p. 432).

Programul partidului prevedea:

1) Introducerea învățămîntului general și politehnic (care să dea cunoștințe teoretice și practice în toate ramurile principale ale producției), gratuit și obligatoriu,

pentru toţi copiii de ambele sexe pînă la vîrsta de 17 ani.

2) Crearea unei reţele de instituţii preşcolare: creşe, grădiniţe de copii, cămine etc. în vederea îmbunătăţirii educaţiei sociale şi a dezrobirii femeii.

3) Înfăptuirea deplină a principiilor şcolii unice bazate pe muncă, cu predarea în limba maternă, în care să înveţe împreună copiii de ambele sexe, care să fie absolut laică, adică liberă de orice influenţă religioasă, care să realizeze o strînsă legătură a învăţămîntului cu munca socială-productivă, să pregătească membri ai societăţii comuniste multilateral dezvoltaţi.

4) Aprovizionarea tuturor şcolarilor cu hrană, îmbrăcăminte, încălţăminte, cărţi şi rechizite şcolare pe socoteala statului.

5) Pregătirea de noi cadre pentru învăţămînt, pătrunse de ideile comunismului.

6) Populaţia muncitoare să fie atrasă la o participare activă în rezolvarea problemelor privind învăţămîntul public (dezvoltarea „comitetelor şcolare", mobilizarea ştiutorilor de carte etc.).

7) Statul să sprijine prin toate mijloacele studiul individual şi ridicarea nivelului cultural al muncitorilor şi ţăranilor (crearea unei reţele de instituţii de învăţămînt extraşcolar: biblioteci, şcoli pentru adulţi, cămine culturale şi universităţi populare, cursuri, lecţii, cinematografe, studiouri etc.).

8) Dezvoltarea pe scară largă a învăţămîntului profesional pentru persoanele de la vîrsta de 17 ani în sus în legătură cu cunoştinţele politehnice generale.

9) Un larg acces în auditoriile instituţiilor de învăţămînt superior pentru aceia care vor să studieze şi în primul rînd pentru muncitori; atragerea la activitatea didactică în învăţămîntul superior a tuturor acelora care sînt în stare să predea acolo; înlăturarea tuturor piedicilor artificiale de orice natură dintre forţele ştiinţifice proaspete şi catedre; asigurarea materială a studenţilor pentru a da proletarilor şi ţăranilor posibilitatea reală de a se folosi de învăţămîntul superior (Rezoluţii şi hotărîri ale P.C.U.S., partea I, Buc., E.P.L.P., 1954, p. 432—433).

Partidul nu se mulţumeşte numai cu proclamarea unui program socialist în domeniul înv. public. Partidul a organizat şi condus lupta muncitorilor, a organelor puterii sovietice, a sindicatelor, comsomolului pentru aplicarea în viaţă a acestui program. Problemele înv. public au ocupat un loc important în activ. teoretică şi practică a partidului, a C.C. şi a organizaţiilor locale. Directivele congreselor şi plenarelor C.C. al P.C.U.S., rezoluţiile C.C. al P.C.U.S. privind problemele educaţiei şi instrucţiei tinerelor generaţii constituie un model de aplicare creatoare a marxismului în rezolvarea problemelor celor mai complexe ale construcţiei culturale. Partidul a arătat care sînt sarcinile principale ale instituţiilor de înv. şi culturale pentru fiecare nouă etapă a construirii socialismului.

În primii ani ai puterii sovietice, atenţia principală a fost acordată creării unui nou aparat sovietic al înv. public, construirii unui sistem socialist de educ. şi instr. în interesul maselor populare, unirii cadrelor didactice, a oamenilor de ştiinţă şi cultură în jurul partidului; de asemenea, o mare atenţie a fost acordată restructurării conţinutului şi metodelor de lucru în şc.

de toate gradele, de la cea elem. pînă la instituţiile de înv. superior, asigurarea unei atitudini juste faţă de moştenirea culturală a trecutului. În „Directivele C.C. al P.C.U.S. către comuniştii lucrători ai Comisariatului Poporului pentru Învăţămîntul Public..." (5 febr. 1921), în circulara C.C. al P.C. (b) „Despre legătura organizaţiilor de partid cu organele învăţămîntului public" (4 nov. 1921), în rezoluţia despre „Proletcult", în art. lui V.I. Lenin „Despre activitatea Comisariatului Poporului pentru Învăţămînt" şi în cuvîntările sale din acea perioadă se sublinia cu regularitate legătura strînsă a muncii instructiv-educative cu toată activ. organizaţiilor de partid. C.C. al partidului sublinia că înv. public este o operă profund comunistă şi propunea ca toate măsurile principale în acest domeniu să fie supuse dezbaterii de către întregul partid, începînd cu cele mai mici organizaţii ale sale şi pînă la conferinţele guberniale şi unionale de partid. Cu toate că intervenţia armată străină şi războiul civil, precum şi refacerea economiei cereau mobilizarea tuturor forţelor şi mijloacelor ţării, partidul a făcut tot ce era posibil pentru dezv. înv. public. Făcînd bilanţul activităţii culturale din primii 10 ani ai puterii sovietice, Comitetul Executiv Central Unional a constatat că prin eforturile maselor largi ale clasei muncitoare şi ale ţărănimii, în cei 10 ani care au trecut de la Revoluţia din Octombrie au fost obţinute rezultate însemnate în opera de ridicare culturală şi de instruire a celor ce muncesc din U.R.S.S., aparţinînd tuturor naţionalităţilor, că întreaga activ. culturală este pătrunsă de ideea fundamentală a emancipării celor ce muncesc şi a educării generaţiei tinere în spiritul comunismului.

Cînd Uniunea Sovietică a intrat în perioada reconstrucţiei socialiste a economiei naţionale, înfăptuirea revoluţiei culturale, alături de industrializarea socialistă a ţării şi de colectivizarea agriculturii, a reprezentat o parte componentă a planului general de luptă a partidului pentru victoria socialismului. Directivele Congresului al XV-lea al partidului şi apoi rezoluţiile plenarelor C.C. al P.C. (b) din iul. 1928 şi din nov. 1929 cu privire la pregătirea cadrelor conţineau un program larg de reconstrucţie a activităţii şcolilor tehnice şi a institutelor de înv. superior, de intensificare a legăturii acestora cu prod. şi de îmbunătăţire radicală a pregătirii de specialişti. În aceste documente de partid se dădeau indicaţii asupra ridicării calitative a muncii educative din şc. de cultură generală. De o mare importanţă în rezolvarea ultimei sarcini au fost rezoluţiile C.C. al partidului „Despre pregătirea profesorilor pentru institutele pedagogice" (oct. 1927), „Despre situaţia şi sarcinile imediate ale mişcării pionereşti" (iun. 1928), „Despre pregătirea profesorilor în institutele pedagogice superioare şi şcoli tehnice superioare şi perfecţionarea învăţătorilor" (mart. 1929), „Despre cadrele institutelor pedagogice superioare" (apr. 1929), „Despre rezultatele adunării unionale de pionieri" (sept. 1929). Ca rezultat al aplicării în viaţă a hotărîrilor Congresului al XV-lea al partidului şi ale rezoluţiilor ulterioare ale C.C. al P.C. (b) al U.R.S.S., s-au obţinut în jurul anului 1930 succese mari în pregătirea de cadre şi dezv. înv. public: într-un şir de regiuni s-a realizat înv.

elem. general, s-a mărit considerabil rețeaua de facultăți muncitorești, școli de pe lîngă fabrici și uzine, a școlilor tehnice. Numărul institutelor de înv. superior a crescut de peste 5 ori în comparație cu perioada prerevoluționară.

Conducîndu-se după hotărîrile partidului, organele înv. public și profesorii sovietici, între 1926—1930, au adus o însemnată contribuție la stabilirea legăturii dintre șc. și practica construirii socialismului cu munca din întreprinderi, colhozuri și sovhozuri. În acești ani șc., organizațiile de pionieri și comsomol au atras pe scară largă elevii în munca social-utilă, au realizat educarea lor în spiritul socialismului. Școlile au acumulat o experiență valoroasă în domeniul înv. bazat pe muncă și al înv. politehnic, al organizării muncii în afară de cls. și de șc. (excursii, turism, mișcarea de masă a tinerilor tehnicieni și naturaliști etc.). Cu toate că în activ. școlii sovietice s-au observat unele exagerări, o manie a proiectelor și alte greșeli, totuși, în general, aceasta a fost o perioadă de căutări creatoare, de experimente îndrăznețe și de succese remarcabile.

Congresul al XVI-lea al partidului (apr. 1930), menționînd că Congresul al XV-lea a pus just una din cele mai principale probleme ale perioadei de reconstrucție — problema revoluției culturale—, considera necesară intensificarea ritmului construcției culturale și arăta că introducerea înv. elem. general obligatoriu și lichidarea analfabetismului trebuie să devină o sarcină de luptă a partidului în perioada imediat următoare. Înfăptuind indicațiile Congresului, C.C. al P.C. (b) a elaborat Hot. „Despre învățămîntul elementar general obligatoriu".

Între 1931 și 1936, partidul a luat o serie de hotărîri și a aplicat în viață complexul de măsuri privind ridicarea considerabilă a nivelului de cunoștințe ale elevilor din șc. de cultură generală, îmbunătățirea muncii în institutele superioare, medii și speciale în legătură cu pregătirea de specialiști pentru toate ramurile economiei naționale, științei, culturii și înv. În Rezoluția C.C. al P.C. (b) „Despre școala elementară și cea medie" din 5 sept. 1931 au fost clar formulate sarcinile de bază ale școlii: înarmarea elevilor cu cunoașterea temeinică și sistematică a bazelor științelor, realizarea unor măsuri accesibile pe linia politehnizării școlii și a legării înv. cu munca productivă, intensificarea educației comuniste. C.C. a supus unei critici principiale teoria antileninistă a dispariției școlii și a condamnat în mod hotărît metoda proiectelor și a complexelor. Pentru dezv. hotărîrilor din 5 sept. 1931, C.C. al P.C. (b) a elaborat ulterior o serie de hotărîri privind problemele fundamentale ale școlii sovietice: „Despre programele școlare și regimul în școala elementară și în cea medie" (25 aug. 1932), „Despre manualele pentru școala elementară și medie" (12 febr. 1933), „Cu privire la supraîncărcarea elevilor și pionierilor cu sarcini politico-sociale" (23 apr. 1934), „Despre structura școlii elementare și a celei medii în U.R.S.S." (15 mai 1934), „Cu privire la predarea istoriei în școlile din U.R.S.S." (16 mai 1934), „Cu privire la predarea geografiei în școala elementară și în școala medie din U.R.S.S." (16 mai 1934), „Despre introducerea cursului elementar de isto-

rie universală şi de istorie a U.R.S.S. în şcoala elementară şi în şcoala medie incompletă" (9 iun. 1934), „Cu privire la organizarea muncii de învăţămînt şi despre ordinea interioară în şcoala elementară, în şcoala medie incompletă şi în şcoala medie" (3 sept. 1935), „Cu privire la denaturările pedologice în sistemul comisariatelor poporului pentru învăţămînt (4 iulie 1936). În aceste hotărîri au fost stabilite principiile de alcătuire a planurilor de înv., a programelor şi manualelor; s-a definit locul şi rolul principalelor obiecte de înv. în instr. şcolară, s-au indicat căile de întărire a regimului şcolar şi a disciplinei conştiente. Aceste hotărîri au ridicat rolul conducător al profesorului în şc., autoritatea lui ca educator al copiilor şi tineretului.

Problemele înv. public ocupă un loc de frunte în hotărîrile Congreselor al XVII-lea şi al XVIII-lea ale partidului comunist. Relevînd realizarea cu succes a înv. elem. general obligatoriu, Congresul al XVII-lea a pus problema introducerii înv. obligatoriu de 7 ani. Congresul al XVIII-lea dă indicaţii despre trecerea la înv. mediu general. Aceste directive au fost îndeplinite cu succes, iar la începutul Marelui Război pentru Apărarea Patriei, în şcolile U.R.S.S. învăţau aproape 40 000 000 oameni. Războiul a împiedicat temporar, dezv. înv. public. Dar în perioada de după război, partidul comunist a desfăşurat o luptă mai intensă pentru avîntul şcolii, pentru ridicarea calităţii muncii instructiv-educative.

În perioada de după război s-au manifestat unele lipsuri serioase în dezv. şcolii. Hotărîrile C.C. al partidului privind înv. dintre anii 1931 şi 1936 au îndreptat atenţia principală în şc. către pregătirea de cadre pentru înv. superior şi tehnic. Aceasta nu înseamnă că celelalte sarcini principale ale şcolii au trecut pe planul al doilea. C.C. al P.C. (b) a subliniat importanţa deosebită a muncii educative în şc., necesitatea realizării înv. politehnic. Totuşi, în practica muncii şcolare şi mai ales a organelor înv. public, atenţia principală s-a îndreptat doar în direcţia pregătirii de cultură generală a elevilor. Începînd cu anul 1936, lupta pentru un nivel mai înalt al înv., pentru însuşirea temeinică a bazelor ştiinţelor, a fost însoţită de lărgirea cunoştinţelor strict teoretice; însă toate obiectele legate de munca de pregătire politehnică au fost eliminate din planurile de înv. A scăzut considerabil greutatea specifică a ştiinţelor nat. Atelierele şcolare au fost închise, despre educ. prin muncă şi înv. politehnic nici nu se mai amintea. Absolvenţii şcolilor primeau cunoştinţe destul de largi în legătură cu bazele ştiinţelor, dar nu erau înarmaţi cu cunoştinţe politehnice, cu deprinderi practice, necesare atît pentru participarea activă la munca socială cît şi pentru continuarea cu succes a studiilor. Aceasta a dus la o anumită rupere a înv. de viaţă, a teoriei de practică. Şc. şi ped., în condiţiile unei asemenea dezvoltări unilaterale, nu puteau să aprecieze just experienţa pozitivă a şcolii din deceniul 3 şi să o ducă mai departe.

Congresul al XIX-lea şi în special al XX-lea al P.C.U.S. au pus în faţa şcolii sarcina de prim ordin de pregătire a elevilor pentru muncă şi de înfăptuire a înv. politehnic. În anii care au urmat Congresului al XX-lea,

școlile fruntașe au făcut mult în acest domeniu. O adevărată cotitură în dezv. școlii au determinat-o tezele C.C. al P.C.U.S. și ale Consiliului de Miniștri al U.R.S.S. și apoi legea cu privire la întărirea legăturii dintre școală și viață și la dezv. continuă a sistemului înv. public în U.R.S.S. și hotărîrile Congresului al XXI-lea al partidului privind înv. Șc. sovietică se ridică pe o treaptă nouă, superioară, iar în fața ei se deschid largi orizonturi. S-a atins un asemenea nivel de dezv. economică și culturală, încît a devenit posibilă rezolvarea sarcinii sociale și pedag. atît de importante a legării strînse a înv. cu munca productivă.

Intrînd într-o nouă etapă de dezv., șc. sovietică folosește tot ce este cu adevărat valoros din experiența istorică de peste 40 ani. Partidul comunist a fost forța care a asigurat realizarea acestor remarcabile succese în domeniul înv. public din U.R.S.S. Sub conducerea partidului, poporul sovietic va reuși să transpună cu succes în viață mărețul program de educ. și instr. comunistă trasat de cel de-al XXI-lea Congres extraordinar al P.C.U.S.

PEABODY, Elisabeth Palmer (1804—94) — pedagog american, adeptă a lui Fröbel, președintă a Societății fröbeliene americane. În 1860 a deschis la Boston prima grădiniță de copii din S.U.A. A fondat o rev. de educ. preșc. A predat la cursurile de ped. preșc. care pregăteau educatoare calificate pentru instituțiile de preșc.

Opere: Education in the Home, the Kindergarten, and the Primary School, London, 1887; Lectures in the Training Schools for Kindergartners, Boston, 1886.

PEDAGOG (grec. παιδαγωγός — educator, mentor) — persoană care desfășoară o activ. practică în domeniul educației și instrucției (învățător sau prof. în șc., educator în instituțiile preșc. sau căminele de copii, prof. în școlile tehnice și în cele superioare etc.) sau se ocupă de cercetări în problemele pedagogiei ca știință.

PEDAGOGIA (grec. παῖδες — copii și — ἄγω — îndrumez — știința despre educarea tinerelor generații).

De-a lungul multor secole, din antichitate și evul mediu, gîndirea pedag. s-a dezvoltat în cadrul filozofiei. Ped. încă nu se separase ca o disciplină independentă. Pe atunci nu se făcuse o delimitare netă între științe, iar teoria pedagogiei și practica instruirii se găseau pe o treaptă inferioară. Cînd ped. a început să se separe de fil. și să se constituie ca știință independentă, caracterul general și orientarea ideilor și teoriilor pedag. au continuat să fie determinate de concepțiile filozofice și de opiniile politice ale celor care le făureau. Curentele idealiste în ped. au contestat caracterul obiectiv al legilor educației. Ele concepeau ped. ca un ansamblu de norme eterne și imuabile ale activității educative (Herbart, Fröbel). Teoriile pedag. bazate pe concepțiile materialiste au căutat, dimpotrivă, să generalizeze fenomenele educative existente în realitatea obiectivă și astfel au contribuit la transformarea pedagogiei în știință și la precizarea obiectului ei. Această sarcină a fost dusă la bun sfîrșit de marxism.

Ped. marxist-leninistă a explicat în mod *științific* originea educației, a dat o apreciere obiectivă formelor ei istorice și diferitelor teorii pedag., a fundamentat scopurile educației comuniste, a dezvăluit esența procesului educativ și a rolului pe care

Scanned with OKEN Scanner

îl joacă în această educ. instr. și munca, a precizat locul și însemnătatea experienței senzoriale și a activității de abstractizare a elevilor în procesul de instruire, a stabilit principiile, metodele și procedeele didactice. Trăsătura fundamentală a pedagogiei marxist-leniniste este legătura cu practica, aceasta reprezentînd izvorul generalizărilor științifice și criteriul de verificare a justeței lor. Dezvoltîndu-se pe o nouă bază metodologică, ped. marxist-leninistă folosește în mod critic realizările anterioare ale gîndirii pedag. înaintate și elementele valoroase din experiența școlii vechi.

Aplicarea materialismului istoric la studiul fenomenelor educative a dat posibilitatea să se dezvăluie caracterul de clasă al pedagogiei în soc. împărțită în clase, a relevat contradicțiile ei, care nu fac decît să reflecte contradicțiile generale, proprii acestei societăți. Transformările survenite în relațiile sociale au dus întotdeauna la transformări corespunzătoare în caracterul educației și la apariția de noi teorii pedag. După fiecare transformare de acest fel, teoriile care exprimau interesele clasei dominante deveneau predominante și fundamentau scopurile, conținutul și organizarea educației în spiritul afirmării și consolidării relațiilor sociale ce se instituiseră. Pe măsură ce aceste relații se perimau, teoriile pedag. care le apărau căpătau un caracter tot mai reacționar. Concomitent se cristalizau idei și teorii pedag. care urmăreau să submineze vechea orînduire socială. Cu prilejul studierii diferitelor teorii pedag. este necesar să se stabilească esența lor de clasă și să se releve ideile progresiste, care contribuie la dezv. gîndirii pedag.

Ped. burgheză, care apără relațiile capitaliste, își ascunde adevăratele ei scopuri, le camuflează cu lozincile apărării intereselor „general umane", „general naționale" și ale „întregului stat". Spre deosebire de ped. burgheză, ped. marxistă proclamă deschis scopurile ei de clasă, legătura ei cu politica, cu lupta pentru construirea comunismului. „Sarcina noii pedagogii — spunea V. I. Lenin — este de a lega activ. didactică de sarcina organizării socialiste a societății" (Opere, vol. 27, Buc., E.S.P.L.P., 1955, p. 433).

Principala sursă de cunoaștere a legilor educației o constituie studierea și generalizarea experienței pedag. Acumularea și propagarea acestei experiențe sînt determinate în primul rînd de interesele de dezv. și perfecționare a activității instructiv-educative a școlilor și cadrelor didactice. Totodată, ea oferă materialul necesar pentru generalizări și duce la îmbogățirea pedagogiei. Studierea experienței pedag. se face și sub formă de cercetări științifico-pedag. organizate, în cadrul cărora se folosesc următoarele metode:

1) *Observarea*, adică perceperea sistematică și orientată spre un anumit scop a fenomenelor din domeniul educației și instrucției, observatorul neintervenind sub nici o formă în desfășurarea lor. Obiectele observării sînt: lecțiile, activitățile extrașcolare, munca social-utilă și munca productivă a școlarilor, activ. organizațiilor de elevi etc. Efectuată după un program dinainte stabilit, luînd în considerare și consemnînd rezultatele, observarea oferă un vast material faptic, care oglindește activ. creatoare a celor mai buni profesori.

2) *Experimentul pedagogic*, adică studierea fenomenelor instructiv-educative în condiţii speciale: lecţii experimentale, excursii experimentale, activităţi extraşcolare experimentale etc. Experimentul pedag. se efectuează în baza unei ipoteze de lucru şi trebuie să fie un experiment natural.

3) *Convorbirile* cu profesorii, cu conducătorii instituţiilor instructiv-educative, cu diriginţii, cu părinţii şi cu elevii.

4) *Studierea documentaţiei instituţiilor instructiv-educative şi a lucrărilor copiilor*. Se studiază procesele-verbale ale organelor de inspecţie, planurile de lucru ale diriginţilor, planurile diferitelor lecţii, cataloagele etc., precum şi compunerile şi desenele elevilor, lucrările pe care le-au executat în atelierele şcolare şi alte materiale ce caracterizează activ. şi creaţia copiilor. Această metodă dă posibilitatea să se analizeze un vast material faptic, care reflectă experienţa pedag. într-o formă fixată cu precizie.

Activ. pedag. practică şi cercetările ştiinţifice în domeniul problemelor educaţiei au o strînsă legătură cu psih. Marii pedagogi Komensky, Pestalozzi, Diesterweg, Uşinski, Pirogov au relevat însemnătatea deosebită a cunoaşterii psihologiei copilului pentru educ. Elaborarea teoriei instrucţiei implică folosirea largă a datelor furnizate de psih. cu privire la percepţie, gîndire, memorie şi alte elemente ale activităţii de cunoaştere. De asemenea, este necesară cunoaşterea mecanismelor acestei activităţi. Aici, în ajutorul pedagogiei vine fiziol. Învăţătura lui I. P. Pavlov despre interacţiunea celor două sisteme de semnalizare dă explicaţia fiziologică a procesului de însuşire a cunoştinţelor, a formării reprezentărilor şi noţiunilor. Teoria stereotipului dinamic fundamentează rolul şi importanţa regimului în educ., aprofundează înţelegerea legilor de formare a deprinderilor. Fiziol. ajută ped. să pătrundă şi mai profund în esenţa educaţiei şi instrucţiei. Fireşte, aceasta nu înseamnă că ped. ar putea fi redusă într-o oarecare măsură la fiziol. Prima este o ştiinţă socială, pe cînd a doua face parte din şt. nat. Încercările de a soluţiona pe baza ştiinţelor naturii problemele fundamentale ale pedagogiei — ţelurile, conţinutul şi orientarea generală a educaţiei — sînt antiştiinţifice, iar în condiţiile actuale sînt folosite în scopuri de clasă de către pedagogii burghezi reacţionari.

Dezv. deosebită a practicii educaţiei şi instrucţiei, succesele psihologiei, fiziologiei şi altor ştiinţe înrudite au contribuit la dezv. pedagogiei, care actualmente are următoarele ramuri:

a) ped. generală — studiază legile generale de educare a copiilor de diferite vîrste;

b) pedagogiile antepreşc., preşc. şi şcolară — studiază legile de educare a copiilor din grupele respective de vîrstă;

c) ped. specială — cuprinde surdopedagogia, tiflopedagogia, oligofrenopedagogia şi logopedia;

d) metodici pe specialităţi — teorii ale activităţii instructiv-educative elaborate pentru organizarea procesului de predare a diverselor obiecte de înv.;

e) ist. pedagogiei — studiază dezv. concepţiilor pedag. şi a practicii educaţiei în diferite epoci, din străvechea antichitate pînă în zilele noastre.

Principalele etape de dezvoltare ale pedagogiei. Anumite generalizări bazate pe experienţa

activităţii educative practice s-au făcut încă în soc. primitivă. Ele şi-au găsit expresia în regulile de conduită în viaţă, reguli care s-au transmis din generaţie în generaţie. Primele opinii cu caracter pedag. care au ajuns pînă la noi datează de pe timpul societăţii sclavagiste. În manuscrisele Orientului antic (Egipt, India, China) găsim exprimate idei despre scopurile educaţiei, precum şi anumite cerinţe pe care trebuie să le îndeplinească educatorul şi elevul. Gîndirea pedag. cunoaşte o deosebită dezv. în lucrările filozofilor greci din antichitate: Socrate, Democrit, Aristotel, Platon şi ale oratorului şi teoreticianului roman al artei retorice Quintilian. Opera acestuia „Despre formarea oratorului" este una dintre primele lucrări în care se acordă multă atenţie problemelor de ped. Aceşti gînditori, reprezentînd diferite curente filozofice, au definit, în interesele clasei stăpînilor de sclavi, scopurile educaţiei şi sistemul instituţiilor educative, au formulat conţinutul înv. şi metodele muncii educative cu copiii de diferite vîrste. Multe din tezele pe care le-au enunţat au avut însemnătate nu numai pentru epoca lor, ci au jucat un rol de seamă şi în dezv. ulterioară a gîndirii pedag.

După prăbuşirea orînduirii sclavagiste şi consolidarea relaţiilor feudale în Europa occidentală şi în Bizanţ, biserica a dobîndit monopolul asupra înv. Ea a subordonat întreaga activ. educativă teologiei creştine, în interesul feudalilor. Conţinutul triviumului şi quadriviumului, puse la baza înv. în evul mediu, era impregnat în întregime de idei religioase. Întreaga activ. de instruire se baza pe toceală. Copiii erau educaţi în spiritul ascultării şi supunerii, prin instituirea unei discipline severe şi aplicarea pedepselor corporale. Acest sistem de educ. şi-a găsit fundamentarea teoretică în scriptură şi în lucrările „fericiţilor" Augustin, Ieronim şi ale altor teologi.

Apariţia modului de prod. capitalist a determinat o cotitură radicală în dezv. culturii, ştiinţei şi artei. Idealul omului ascet începe să păleascã, iar pe primul plan apare nevoia dezvoltării multilaterale a individului, cerinţă fundamentată de umanismul burghez. Ped. proclamă disciplina raţională, bazată pe respectul faţă de personalitatea copilului. În conţinutul înv. sînt incluse şt. nat. şi meseriile. Se elaborează noi metode de instruire, bazate pe studierea realităţii înconjurătoare şi pe folosirea intuiţiei.

Noile idei în domeniul educaţiei sînt fundamentate şi dezvoltate de pedagogii umanişti din numeroase ţări. Vittorino da Feltre, Veggio şi Vergerio în Italia, François Rabelais şi Michel Montaigne în Franţa, Luigi Vivès în Spania, Rudolf Agricola şi Erasmus de Rotterdam în Germania etc. au supus unei critici aspre sistemul medieval de educ. şi au creat o ped. nouă, umanistă. Pretutindeni se desfăşoară lupta împotriva şcolii corporatiste, a dogmatismului şi a metodelor autoritariste în educ. În sec. XVII, marele pedagog ceh J.A. Komensky a fost printre primii care a considerat ped. ştiinţă independentă şi a făurit un sistem de concepţii pedag. care au exercitat o puternică influenţă asupra dezvoltării gîndirii pedag. în întreaga lume. După Komensky, ped. burgheză

progresistă din Europa şi-a găsit cea mai vie expresie în concepţiile pedag. ale filozofului englez J. Locke, în ideile pedag. ale materialiştilor francezi din sec. XVIII (Helvétius, Diderot, Holbach etc.), în sistemul pedag. al lui J. J. Rousseau şi în proiectele şcolare ale fruntaşilor revoluţiei burgheze franceze de la 1789 (Talleyrand, Condorcet, Lepeletier, Lavoisier), în lucrările pedagogului democrat elveţian J. H. Pestalozzi, în activ. pedagogului german A. Diesterweg. Concepţiile lor pedag., cu toate că prezintă deosebiri esenţiale, au multe puncte comune în ceea ce priveşte orientarea principială şi caracterul problemelor examinate. Ped. burgheză progresistă a adus pe primul plan problema rolului educaţiei şi a posibilităţii descoperirii legilor ei. Komensky a fundamentat principiul educaţiei în conformitate cu natura. J. J. Rousseau a plecat de asemenea de la ideea că dezv. copilului este condiţionată de legile naturii, considerînd că natura este cel mai bun educator. Teza despre educ. ca proces legic a fost dezvoltată de Pestalozzi şi Diesterweg. Locke a combătut teoria idealistă, atît de răspîndită, a caracterului înnăscut al ideilor şi a afirmat că educ. este un factor hotărîtor în dezv. copilului. Rolul şi importanţa educaţiei au fost definite la un nivel teoretic superior de materialiştii francezi din sec. XVIII.

Pedagogii burghezi progresişti au militat pentru democratizazarea înv. Komensky, care a trăit într-o perioadă cînd oamenii cu ştiinţă de carte reprezentau o infimă minoritate, a militat cu înflăcărare pentru şcolarizarea tuturor copiilor „săraci şi bogaţi“, „băieţi şi fete“. Materialiştii francezi din sec. XVIII şi promotorii revoluţiei franceze au apărat cu ardoare înv. pentru toţi. Pestalozzi considera ca ţel suprem al întregii sale activităţi crearea unei şcoli publice care să corespundă intereselor maselor largi populare.

S-a acordat o deosebită atenţie conţinutului înv., eliberării lui din chingile dogmatismului şi ale religiei. Komensky a elaborat un sistem de înv. care cuprindéa o sferă de cunoştinţe incomparabil mai vastă decît programa şcolară din acea vreme. Rousseau atribuia o mare însemnătate studiului naturii. Cerinţele burgheziei revoluţionare în ceea ce priveşte conţinutul înv., au fost formulate cel mai consecvent de către materialiştii francezi. Ei atribuiau o mare importanţă rolului ştiinţei, militau pentru o educ. ateistă a copiilor şi pentru separarea şcolii de biserică.

În ped. burgheză progresistă, problemele teoriei instrucţiei ocupau un loc important. Komensky este considerat pe bună dreptate ca unul dintre întemeietorii didacticii. El a abordat problema esenţei procesului instructiv la un nivel foarte ridicat pentru acea epocă, de pe poziţiile senzualismului, şi a stabilit o serie de reguli şi principii didactice. Komensky a fundamentat temeinic principiul intuiţiei. El a fost primul care a elaborat teoria sistemului de înv. pe clase şi lecţii. Ideile lui Pestalozzi despre instr. educativă, despre rolul pe care îl joacă în instr. experienţa senzorială, despre însemnătatea intuiţiei şi modul de formare a noţiunilor au exercitat o puternică influenţă asupra dezvoltării didacticii şi asupra practicii pedagogice. Metodica instrucţiei

Scanned with OKEN Scanner

elem. elaborată de el a făcut epocă în dezv. didacticii.

Concomitent cu teoria instrucţiei s-a elaborat şi teoria educaţiei morale. În acest domeniu, ideile pedag. au fost puternic influenţate de concepţiile politice şi filozofice. Locke — reprezentant tipic al tinerei burghezii engleze — a definit ţelurile şi caracterul educaţiei, pornind de la idealul „adevăratului gentleman", care ştie „să-şi aranjeze treburile cu rost". J. J. Rousseau a fundamentat necesitatea „educării unui om" care să iubească pe toţi oamenii, a unui om cu „judecată sănătoasă" şi „voinţă bună". Rousseau considera că copilul trebuie să ajungă prin propria sa experienţă la normele de comportare morală. Materialiştii francezi din sec. XVIII au pus la baza teoriei educaţiei morale principiul „interesului personal just înţeles" (K. Marx). Pestalozzi a formulat ideea educării unui om armonios dezvoltat, capabil să muncească şi să fie folositor societăţii. Komensky, Rousseau şi Pestalozzi au subliniat, de asemenea, marea importanţă educativă a muncii.

Aşadar, cu toate că ideile reprezentanţilor înaintaţi ai pedagogiei burgheze sufereau de unele contradicţii interne, determinate de limitele lor de clasă, ele au adus o contribuţie substanţială la dezv. gîndirii pedag. Pe măsură ce se schimba rolul istoric al burgheziei, care se transforma într-o forţă socială reacţionară, se schimba şi caracterul activităţii ei ideologice, inclusiv în domeniul pedagogiei. Teoriile pedag. burgheze se orientează tot mai mult în direcţia fundamentării unei educaţii menite să eternizeze dominaţia burgheziei şi exploatarea clasei muncitoare. Ele găsesc în fil. idealistă germană de la sfîrşitul sec. XVIII şi începutul sec. XIX o bază metodologică foarte potrivită pentru educarea tinerelor generaţii în spiritul supunerii oarbe, al naţionalismului şi şovinismului. În ped. germană, herbartianiştii ocupă o situaţie dominantă. În a doua jumătate a sec. XIX au exercitat o puternică influenţă şi asupra gîndirii pedag. din multe ţări europene şi din S.U.A. Herbart a abordat probleme ale psihologiei, instrucţiei şi educaţiei, ale organizării instrucţiei şi a metodelor ei, ale educaţiei morale etc. Potrivit teoriei înv. formal, pe care Herbart a apărat-o şi a dezvoltat-o, procesul de instruire se reduce la o gimnastică a minţii şi trebuie să fie aplicat într-o formă universală, cf. treptelor preconizate tot de el. Herbartienii deduceau scopul şi conţinutul educaţiei morale din teoriile eticii idealiste şi din normele kantiene imuabile ale datoriei, care pretind omului, ca imperativ categoric, puterea de a răbda şi a se stăpîni, de a se mulţumi cu condiţiile în care sînt nevoite să trăiască masele de oameni ai muncii în soc. bazată pe exploatare. În opoziţie cu teoriile înv. formal ale herbartienilor, sociologul şi pedagogul englez Spencer a fundamentat teoria înv. material şi a precizat un conţinut al înv. în conformitate cu scopurile înguste ale burghezului, interesat în acumularea de cunoştinţe pentru „îmbunătăţirea producţiei şi desfacerea lesnicioasă a mărfurilor".

Transformarea capitalismului premonopolist în imperialism se caracterizează în sfera fenomenelor de suprastructură, deci şi

în ped., prin intensificarea trecerii de la democrația burgheză la reacțiune. Cu toată diversitatea lor, multe teorii pedag. burgheze din această perioadă încearcă, într-o măsură sau alta, să pună educ. în slujba naționalismului și a militarismului, să justifice nivelul scăzut al instrucției pentru copiii celor ce muncesc. Totodată, creșterea mișcării revoluționare silește burghezia să camufleze cu lozinci democratice esența de clasă a teoriilor ei pedag. În prezent, cele mai răspîndite curente pedag. sînt următoarele:

Educația cetățenească „și școala muncii". Ideologul acestui curent, pedagogul burghez german G. Kerschensteiner, care a trăit la sfîrșitul sec. XIX — începutul sec. XX, considera că sarcina școlii este „să educe cetățeni folositori statului". După părerea sa, dezv. „sentimentului național și a supunerii în fața autorității constituie o componentă necesară a educației cetățenești". Kerschensteiner își exprima temerea că „democratizarea statului cu ajutorul constituției poate duce la dominația plebei". Pentru realizarea ideilor sale politice și pedag., el propunea crearea unei „școli a muncii". În accepțiunea lui Kerschensteiner, scopul „școlii muncii" este „de a obține cu minimum de material școlar maximum de deprinderi, aptitudini și satisfacții de pe urma muncii în slujba ideilor cetățenești". G. Kerschensteiner a fundamentat necesitatea înființării unor școli speciale pentru copiii de muncitori, în care aceștia să capete cunoștințe limitate și să fie educați autoritarist. Pentru copiii de burghezi, pentru cei „dominați de imbolduri intelectuale", munca nu e necesară, și de aceea vechiul liceu clasic constituie pentru dînșii cea mai potrivită instituție de înv.

Pedagogia acțiunii a fost fundamentată de un alt pedagog burghez german din aceeași epocă, W.A. Lay. Acest curent considera că instr. și educ. reprezintă un proces biologic și, ca atare, reducea sarcina pedagogiei la formarea de reacții necesare la copii.

Pedagogia experimentală (E. Meumann, S. Hall, A. Binet) și-a axat teoria pedag. pe studierea „științifică" a copilului, dar de fapt căuta să demonstreze inferioritatea înnăscută a copiilor de muncitori. Laturile reacționare ale pedagogiei experimentale au fost dezvoltate mai departe și și-au găsit ultima expresie în behaviorism, curent condus de psihologul și pedagogul american E. Thorndike, promotorul educației prin dresaj și disciplină cazonă.

Pedagogia pragmatistă a avut ca reprezentant de frunte pe filozoful și pedagogul J. Dewey. Preconiza ca teze de bază dezv. spiritului activ al copiilor, legătura școlii cu viața, educ. prin muncă, grija față de personalitatea copilului etc., la adăpostul cărora această ped. își camuflează scopul principal — reducerea nivelului de cultură generală a copiilor de muncitori și educarea lor în spiritul utilitarismului mărginit.

În ultimul timp s-au răspîndit o seamă de teorii pedag. ultrareacționare, bazate pe fil. neorealismului (Santayana), neotomismului (Jacques Maritain), existențialismului (Wirth, Harper, Muss) ș.a., care minimalizează rolul științei, atribuie studiului religiei o importanță pri-

mordială în instr. și educ., cer ca școlile să fie trecute sub controlul bisericii, se ridică împotriva răspîndirii în mase a cunoștințelor. Unele din aceste teorii (Sidonie Grünberg, Harwey Zorbo) au un caracter vădit militarist, ridicînd la rangul de scop al educației ațîțarea instinctelor bestiale în sufletul copiilor.

Ped. burgheză reacționară întîmpină o rezistență din ce în ce mai mare din partea profesorilor și activiștilor progresiști din domeniul înv. public. Mulți dintre aceștia se pronunță pentru democratizarea școlii (Langevin), pentru întărirea școlii laice și îmbunătățirea programei școlare, împotriva examinării copiilor cu ajutorul testelor (Simon). Mișcarea împotriva educației militariste (Wertheim, Wallon) cîștigă tot mai mulți aderenți. Ca urmare a destrămării sistemului colonial în țări, ca: India, Indonezia, Birmania etc., are loc organizarea unor sisteme democratice de înv.

Dezvoltarea pedagogiei în Rusia. Ped. progresistă rusă s-a remarcat prin originalitatea, orientarea umanistă și tradiția ei materialistă. Pînă și „Învățăturile lui Vladimir Monomahul către fiii săi“, acest vechi monument al literaturii pedag. din Rusia kieveană, datînd din sec. XI, milita pentru educarea copiilor în spiritul dragostei de patrie, al curajului, hărniciei și al unei atitudini umane față de semeni. Pe vremea aceea existau prea puține școli, iar povețele acestea pedag. erau destinate mai cu seamă educației în familie. Îndrumările privitoare la educarea copiilor se publicau în diferite culegeri manuscrise cu caracter religios moralizator. Dintre aceste lucrări, cea mai largă răspîndire a cunoscut-o culegerea sistematizată de îndrumări întocmită în sec. XVI și intitulată „Domostroi“. „Domostroi“ este oglinda vie a mentalității din epoca feudalismului. Ea cere ca toți copiii să fie educați în spiritul „fricii lui Dumnezeu“, să îndeplinească rînduielile bisericești și să li se aplice pedepse corporale. Totuși, în această lucrare, severitatea și asprimea se împletesc cu dragostea și grija pentru copii. Numeroase povețe sînt consacrate educării unor înalte calități morale, ca: perseverența, dragostea de muncă și curajul.

Ideile pedag. înaintate și-au găsit o aplicație practică în activ. instructiv-educativă a școlilor frățești, înființate în sec. XVI și XVII în Ucraina și Bielorusia. Organizate pe baze democratice, ele puneau în practică principii didactice progresiste. În multe din teoriile enunțate după cîteva decenii de la deschiderea școlilor frățești, în special în fundamentarea rolului lecției, Komensky a ținut seama de experiența acestor școli.

În sec. XVII, ped. și șc. au suferit prefaceri importante. Dezv. industriei cerea cadre cu pregătire tehnică. Cei mai străluciți exponenți ai noilor sarcini în domeniul educației și instrucției au fost *V. Tatișcev* și *F. Saltîkov*. Tot atunci au avut loc reformele lui Petru I în domeniul înv. Ulterior, epocalele descoperiri ale lui M.V. Lomonosov au determinat în multe privințe căile de dezv. a științei și prin aceasta au exercitat o influență nemijlocită asupra caracterului instrucției școlare. *Lomonosov* și elevii săi au elaborat multe manuale școlare și s-au ocupat direct cu problemele metodicii de pred.

În a doua jumătate a sec. XVIII s-a produs o delimitare mai netă între curentele gîndirii pedag. care exprimau interesele diferitelor grupuri sociale. Interesele nobilimii şi-au găsit expresia în concepţiile pedag. ale lui I. Beţkoi şi în documentul întocmit de el „Regulament general cu privire la educaţia tineretului de ambele sexe". Curentul antiiobăgist era reprezentat de cunoscutul iluminist *N.I. Novikov*, de filozoful democrat ucrainean *G.S. Skovoroda* ş.a. Novikov a luptat pentru crearea de şcoli destinate populaţiei neprivilegiate. El atribuia o mare însemnătate studiului ştiinţelor nat., a luat atitudine împotriva pedepselor corporale şi a militat pentru un sistem de înv. care să asigure dezv. capacităţii de cunoaştere a copilului. Art. său „Despre educaţie şi povăţuirea copiilor în scopul răspîndirii cunoştinţelor îndeobşte folositoare şi pentru binele tuturor" a jucat un rol important în dezv. gîndirii pedag. înaintate. Skovoroda era pentru un înv. public naţional, care să se bazeze pe specificul culturii poporului. Un caracter militant şi revoluţionar îl aveau opiniile pedag. ale lui *A.N. Radişcev* — luptător înflăcărat împotriva orînduirii iobăgiste şi a autocraţiei. Radişcev considera că scopul educaţiei este formarea omului-cetăţean, a omului-patriot, înzestrat cu înalte calităţi morale, cu o instr. multilaterală, capabil să lupte activ pentru binele poporului. El acorda o mare însemnătate personalităţii copilului şi era împotriva raporturilor bazate pe autoritatea necondiţionată a părinţilor. Concepţiile sale filozofice materialiste l-au determinat să aibă o atitudine hotărît negativă faţă de educ. religioasă. Prin ideile sale politice şi pedag., Radişcev se situează printre precursorii democraţilor revoluţionari ruşi din deceniul 5 al sec. XIX.

Intensificarea reacţiunii nobilimii în prima jumătate a sec. XIX s-a manifestat în activ. de sugrumare a înv. public dusă de Magniţki, epitropul districtului de înv. Kazan şi de Runici — epitropul districtului de înv. Petersburg, iar ceva mai tîrziu, de Uvarov, care, numit ministru al instrucţiunii, a fundamentat cunoscuta formulă a pedagogiei aristocratice-monarhiste — „ortodoxie, autocraţie şi poporaneitate". Această din urmă noţiune era interpretată de Uvarov în sensul menţinerii „autohtonismului" iobăgist al Rusiei. Concomitent, continua să se dezvolte şi tradiţia democratică progresistă a pedagogiei ruse. Revoluţionarii decembrişti din rîndurile nobilimii au militat pentru o politică de culturalizare a întregului popor, inclusiv a iobagilor, au criticat sistemul birocratic de supraveghere a înv. şi au cerut reorganizarea instrucţiei pe bazele activităţii conştiente şi a spiritului activ al elevilor.

În strînsă legătură ideologică cu concepţiile lui Radişcev şi ale decembriştilor, în deceniul 5 s-a cristalizat orientarea revoluţionar-democratică a pedagogiei ruse, ai cărei întemeietori au fost V.G. Belinski şi A.I. Herţen. Ei au soluţionat în interesul revoluţiei populare problema fundamentală a pedagogiei — problema scopului educaţiei — afirmînd că educ. trebuie să pregătească oameni care să poată lupta împotriva orînduirii so-

ciale neraţionale (Belinski), înarmaţi cu o concepţie materialist-ştiinţifică despre lume (Herţen). Ei înţelegeau în spirit democrat-revoluţionar principiul caracterului naţional al educaţiei şi l-au apărat atît împotriva interpretării reacţionare pe care i-o dădeau slavofilii, cît şi împotriva interpretării burghezo-liberale a adepţilor occidentului. În deceniul 7, curentul democrat-revoluţionar atinge apogeul dezvoltării sale. Conducătorii democraţiei revoluţionare ruse — *N.G. Cernîşevski* şi *N.A. Dobroliubov* — sînt autorii unor lucrări clasice de ped. şi fil., care au situat ped. rusă printre cele mai de seamă doctrine pedag. ale epocii. În Ucraina, ideile pedagogiei democrat-revoluţionare şi-au găsit o expresie vie în operele marelui poet *T.G. Şevcenko* şi în abecedarul limbii materne întocmit de el.

Ped. democrat-revoluţionară susţinea că educ. are menirea să pregătească revoluţionari capabili „să acţioneze cu hotărîre în momentul oportun" (Cernîşevski), oameni „cu convingeri principiale ferme care să corespundă cu principiile generale" (Dobroliubov). Educ. morală formează însuşirea de a îmbina fericirea individuală cu datoria socială, subordonînd pe cea dintîi celei de-a doua. Principalele metode de educ. sînt: convingerea pe cale raţională, deprinderea şi exemplul. Instr. este un proces care înarmează pe elevi cu cunoştinţe multilaterale, le formează gîndirea şi le educă sentimente nobile.

N.I. Pirogov s-a ridicat împotriva şcolii corporatiste, a caracterului limitat-practicist al instrucţiei şi a specializării prea timpurii. Art. său „Problemele vieţii" a atras atenţia cercurilor înaintate, determinînd aprecierile pozitive ale lui Cernîşevski, Dobroliubov, Uşinski. În acest art., scria Uşinski, Pirogov a fost primul care a privit educ. din p.d.v. filozofic şi a văzut în ea o „problemă de viaţă", „cea mai importantă problemă a spiritului omenesc". *Uşinski* a dezvoltat principiul caracterului naţional al educaţiei şi a rezolvat în acest spirit toate problemele pedagogiei generale şi ale didacticii. El a fost un înflăcărat apărător al educaţiei prin muncă şi a considerat procesul de instruire ca una din formele de muncă a copilului. Criticînd cu asprime pentru caracterul lor metafizic teoriile înv. formal şi material, Uşinski a dat o adîncă argumentare pedag. ideii privitoare la participarea activă a elevilor la procesul de însuşire a cunoştinţelor. Uşinski a întocmit vestitele manuale „Cuvîntul matern" şi „Lumea copiilor", care au exercitat o puternică influenţă asupra dezvoltării şcolii elem. în Rusia.

Continuatorii lui Uşinski — *Vodovozov*, *Bunakov*, *Semionov*, *Stoiunin*, *Korf*, *Vahterov*, *Goghebaşvili*, *Kaium-Nasîri*, *Iakovlev* şi mulţi alţii — au îmbogăţit ideile sale şi au lărgit orientarea progresistă în ped. Un caracter profund democratic îl aveau şi concepţiile pedag. şi activ. practică desfăşurată în domeniul înv. public de către *I.N. Ulianov*. Ideile pedag. şi activ. pedag. depusă la şc. din Iasnaia Poliana de marele scriitor rus *L.N. Tolstoi* sînt pătrunse de o dragoste fierbinte pentru copii, de respect pentru personalitatea lor şi se bazează pe o profundă analiză a psihologiei copilului. Dezvoltînd ideile pedagogiei democrat-revo-

luţionare, cunoscutul medic anatomist şi pedagog rus *P.F. Leshaft* a elaborat teoria culturii fizice şi a educaţiei în familie.

Cu începere de la sfîrşitul sec. XIX, în dezv. pedagogiei ruse se conturează o etapă nouă, superioară — etapa de dezv. pe baza teoriei marxist-leniniste.

Apariţia şi dezvoltarea pedagogiei socialiste. Apariţia primelor teorii pedag. cu caracter socialist datează din epoca Renaşterii. Autorii lor au fost primii socialişti utopişti — Thomas Morus şi Tomaso Campanella. În conformitate cu proiectele lor de transformare a societăţii pe baze socialiste, aceşti gînditori au făurit un ideal de educ. şi instr. într-o soc. în care nu va mai exista proprietate privată şi exploatarea omului de către om. Înv. trebuie să fie general şi egal pentru toţi copiii, să aibă un caracter multilateral, asigurînd în felul acesta dezv. intelectuală, estetică şi fizică a copiilor. În şcoli trebuie să se predea în lb. maternă, să se folosească pe scară largă intuiţia, să se organizeze excursii în mijlocul naturii. Muncii trebuie să i se rezerve un rol important în educ. şi instr.

Marii socialişti utopişti din sec. XIX — Henri Saint-Simon, Charles Fourier şi Robert Owen — au dezvoltat aceste idei. Ei au supus unei critici necruţătoare educ. burgheză şi, completîndu-se reciproc, au creat un întreg sistem de idei cu privire la educ. în soc. socialistă. Educaţiei i se atribuia o deosebită însemnătate în formarea unui om multilateral pregătit. Ea trebuia să fie bazată pe muncă, să aibă un caracter social şi să cuprindă pe toţi copiii, de la cea mai fragedă vîrstă. R. Owen a formulat ideea legării instrucţiei cu munca în ind. şi a încercat chiar s-o aplice în practică. Marx a calificat această iniţiativă a lui Owen drept „germenul unei educaţii a viitorului". Concepţiile pedag. ale socialiştilor utopişti au constituit unul din izvoarele pedagogiei marxiste.

Apariţia pedagogiei marxiste a fost o cotitură hotărîtoare în dezv. gîndirii pedag. Dînd o explicaţie materialistă fenomenelor sociale, Marx şi Engels au arătat că scopul şi caracterul educaţiei nu se stabilesc după bunul plac al oamenilor, ci decurg în mod obiectiv din condiţiile vieţii materiale a societăţii şi depind de relaţiile sociale existente. Ei au făcut o analiză critică profundă educaţiei şi înv., au relevat orientarea lor de clasă şi caracterul limitat al instrucţiei în şcolile pentru muncitori, falsitatea şi lipsa de consistenţă a educaţiei din familiile burgheze. În acelaşi timp, Marx şi Engels au definit scopul educaţiei comuniste, i-au stabilit elementele componente, au arătat că din dezv. producţiei în soc. socialistă va decurge necesitatea introducerii înv. politehnic, strîns împletit cu instr. de cultură generală şi cu pregătirea profes. a elevilor. Marx şi Engels considerau această îmbinare drept o condiţie importantă pentru formarea personalităţii umane multilateral şi armonios dezvoltate în soc. comunistă. Ei au dat o fundamentare ştiinţifică principiului îmbinării instrucţiei cu munca productivă, au relevat că acest principiu este condiţionat de necesităţile producţiei comuniste şi de esenţa educaţiei comuniste.

Marx şi Engels au pus bazele pedagogiei ştiinţifice. Opera în-

cepută de ei a fost continuată de Lenin. Analizînd, în strînsă legătură cu politica, problemele educației și instrucției, Lenin a dezvăluit greșelile narodnicilor care nu vedeau deosebirea între șc. de clasă și șc. corporatistă, a supus unei critici necruțătoare planurile lor reacționare cu privire la introducerea înv. mediu general și obligatoriu în condițiile menținerii autocrației, dezvăluind esența de clasă a acestor planuri. Presa bolșevică a demascat neîncetat adevăratele scopuri ale educației burgheze și politica culturală reacționară a autocrației. Totodată, bolșevicii, în frunte cu Lenin, au elaborat revendicările programatice ale proletariatului în domeniul înv. public, promovînd pe primul plan necesitatea separării școlii de biserică, instituirea înv. general, gratuit și obligatoriu de cultură generală și profes., cu pred. în lb. maternă, pentru toți copiii de ambele sexe pînă la 16 ani. Militînd pentru pred. în lb. maternă, partidul s-a declarat împotriva interpretării naționaliste a acestui principiu și a demascat esența naționalistă a teoriei autonomiei național-culturale. Lenin a subliniat marele rol politic și cultural al învățătorului și s-a ridicat în apărarea drepturilor lui. Așadar, încă în condițiile țarismului, Lenin a tratat în mod creator multe probleme ale pedagogiei marxiste în noile condiții istorice. Numeroase articole pe teme pedag. de actualitate au fost scrise în aceeași perioadă de *N.K. Krupskaia*. Cartea ei „Învățămîntul public și democrația" este prima lucrare marxistă consacrată istoriei pedagogiei.

Dezv. ulterioară a pedagogiei marxiste s-a desfășurat în condițiile dictaturii proletariatului, în strînsă legătură cu activ. practică pentru crearea unui sistem socialist de educ. a tinerelor generații. În dezv. științei pedag. a început o etapă nouă — etapa pedagogiei sovietice.

Pedagogia sovietică este o etapă superioară, calitativ nouă în dezv. pedagogiei, începută după Revoluția din Octombrie. Preluînd critic ideile înaintate din moștenirea pedag., ea rezolvă de pe pozițiile marxism-leninismului problemele educației tinerelor generații. După Revoluție, în fața pedagogiei sovietice s-a ridicat o sarcină de importanță uriașă: să stabilească, pornind de la scopurile educației comuniste —, definite de către întemeietorii marxism-leninismului și de programul partidului comunist —, caracterul și conținutul instrucției în condițiile concrete ale începerii construirii socialismului. Era necesar să se stabilească bazele științifice ale sistemului sovietic de înv. public, să se elaboreze principiile pe temeiul cărora aveau să fie întocmite programele și planurile de înv. pentru diferitele tipuri de școli, să se rezolve problemele legate de metodele și formele de educ. și instr. în șc. sovietică.

Activ. desfășurată de V.I. Lenin în domeniul înv. public a jucat un rol excepțional de important în rezolvarea acestor sarcini. În cuvîntările rostite de Lenin la congresele și consfătuirile de partid consacrate înv. public, în discursul ținut la Congresul al III-lea al comsomolului, în notele sale pe marginea tezelor Nadejdei Konstantinovna Krupskaia cu privire la politehnizarea înv. și în alte art. și cuvîntări, Lenin a abordat și a soluționat cele mai arzătoare

probleme ale teoriei și practicii educației comuniste a tinerelor generații.

În 1918 s-au dat publicității două documente pedag. fundamentale — „Regulamentul cu privire la școala unică bazată pe muncă“ și „Principiile fundamentale ale școlii unice bazate pe muncă“, în care s-au precizat căile de construire a școlii noi, sovietice și care au contribuit la rezolvarea problemelor pedagogiei sovietice.

Ped. sovietică s-a dezvoltat în condițiile căutărilor revoluționare și ale luptei împotriva diverselor curente pedag. burgheze și mic-burgheze. Luptele cele mai îndîrjite s-au dat în perioada extrem de dificilă în care se stabileau bazele pedagogiei și școlii sovietice. Atunci s-a răspîndit sistemul complexelor, metoda proiectelor, planul Dalton și alte „inovații“ ale pedagogiei burgheze de la începutul sec. XX. Rolul instrucției organizate era subapreciat; s-a răspîndit teoria antileninistă a dispariției treptate a școlii. În teoria și în practica pedag. au avut loc denaturări pedologice. Hotărîrile C.C. al P.C. (b) al U.R.S.S. și ale guvernului sovietic (1931—1936) au condamnat metoda proiectelor în ped., au indicat modalitatea lichidării influențelor burgheze și mic-burgheze, căile de luptă pentru însușirea sistematică, conștientă și temeinică de către elevi a bazelor științelor, pentru o organizare a muncii instructiv-educative care să corespundă acestor sarcini.

Concomitent cu reorganizarea școlii se restructura și munca în domeniul cercetărilor științifice. Studierea și generalizarea experienței pedag. înaintate începe să ocupe un loc tot mai important, ceea ce a determinat atragerea cercurilor largi ale corpului didactic și ale lucrătorilor din înv. public în opera de cercetare pedagogică. La sfîrșitul deceniului 4 au cunoscut o deosebită apreciere lucrările pedag. ale remarcabilului pedagog sovietic *A. S. Makarenko*, care pe baza minunatei sale experiențe de muncă în colonia „M. Gorki“ și în comuna „F. Dzerjinski“ a îmbogățit ped. sovietică cu o seamă de teze importante, îndeosebi în legătură cu problemele colectivului de elevi și ale educației prin muncă. Un mare rol în dezv. pedagogiei sovietice l-au avut lucrările și cuvîntările eminenților oameni de stat sovietici N.K. Krupskaia, A.V. Lunacearski, M.I. Kalinin și F.E. Dzerjinski. La sfîrșitul deceniului 4 au apărut o serie de manuale de ped. (manualul scris de P.N. Șimbirev, N.K. Goncearov și B.P. Esipov, manualele întocmite de colectivele conduse de prof. I.A. Kairov, prof. P.N. Gruzdev, prof. S.H. Ceavdarov) și lucrări consacrate istoriei pedagogiei. S-au inițiat ample cercetări științifice în legătură cu toate problemele de bază ale educației și înv. și s-au întocmit manuale noi de ped., ist. pedagogiei și metodici pe specialități, scrise la un nivel teoretic superior. Au fost editate numeroase reviste de ped. și lucrări consacrate problemelor educației copiilor. În 1943 s-a înființat Acad. de șt. pedag. a R.S.F.S.R., cea mai mare instituție științifico-pedag. din lume. Ea își desfășoară activ. în strînsă legătură cu institutele pedag. de cercetări științifice ale republicilor unionale. Mii de cercetători științifici activează în cadrul catedrelor institutelor

pedag. şi ale universităţilor. Metodica cercetărilor se perfecţionează şi devine mai profundă: experimentul organizat pe scară largă şi bazat pe experienţa pedag. înaintată ocupă un loc tot mai mare.

Hotărîrile Congresului al XXI-lea al P.C.U.S., tezele C.C. al P.C.U.S. şi ale Consiliului de Miniştri al U.R.S.S., apoi legea cu privire la întărirea legăturii dintre şc. şi viaţă şi la dezv. continuă a sistemului înv. public în U.R.S.S. au marcat o cotitură radicală în viaţa şcolii sovietice şi în dezv. pedagogiei sovietice. Pentru îndeplinirea programului de construcţie desfăşurată a societăţii comuniste, trasat de Congresul al XXI-lea al P.C.U.S., sînt necesare premisele ideologice corespunzătoare. După cum se precizează în textul legii, „Este necesar să se procedeze la reorganizarea învăţămîntului public, pentru ca şcoala sovietică medie, tehnică—profesională şi superioară să joace un rol din ce în ce mai activ în întreaga activitate creatoare a poporului sovietic". Noile sarcini ale şcolii sînt şi sarcinile pedagogiei sovietice, menită să fundamenteze ştiinţific căile de îmbinare cu succes a instrucţiei politehnice cu cea de cultură generală şi de specialitate a tinerei generaţii.

Pornind de la scopurile educaţiei comuniste, ped. sovietică stabileşte conţinutul şi metodele educaţiei intelectuale, morale, estetice, fizice şi prin muncă, ale înv. de cultură generală, politehnic şi profes. Ea consideră că principala cale de înfăptuire a scopurilor instructiv-educative urmărite constă în îmbinarea instrucţiei cu munca productivă.

Ped. sovietică stabileşte conţinutul înv. şi metodele de instruire care să asigure formarea bazelor concepţiei materialist-dialectice despre lume, însuşirea unei instrucţii strîns legate de viaţă şi de practica construirii comunismului, formarea concepţiilor şi convingerilor comuniste, a însuşirilor şi trăsăturilor morale de caracter. Îmbogăţirea nivelului de cunoştinţe, priceperi şi deprinderi este de asemenea considerată de ped. sovietică drept un mijloc pentru dezv. aptitudinilor şi a puterii lor de cunoaştere, a iniţiativei creatoare şi a spiritului de independenţă în rezolvarea temelor şcolare şi a lucrărilor practice.

Pentru prima oară în ist. gîndirii pedag., ped. sovietică a abordat în mod concret problemele înv. politehnic, pe care îl examinează în unitate cu înv. de cultură generală, iar la preadolescenţi, şi cu pregătirea profes. Totodată, ped. sovietică porneşte de la teza că fiecare obiect de înv. şi fiecare fel de muncă productivă are un anumit sistem de cunoştinţe şi deprinderi, care nu trebuie încălcat.

Pe baza învăţăturii marxist-leniniste despre morală în general şi despre morala comunistă în special, ped. sovietică elaborează teoria educaţiei morale, principiile şi metodele ei. Ea include în aceste principii orientarea comunistă, exigenţa îmbinată cu respectul pentru copil, relevarea şi sprijinirea experienţei pozitive, educ. în colectiv şi prin colectiv, munca. În domeniul metodicii educaţiei morale, ped. sovietică porneşte de la necesitatea îmbinării convingerii cu obişnuinţa, de la unitatea dintre concepţiile şi comportarea morală în viaţa de toate zilele.

Considerînd colectivul de copii drept bază a sistemului de educ. comunistă, ped. sovietică dezvăluie legile de formare și îndrumare a activității lui. Ea a stabilit că educ. copiilor dă cele mai bune roade atunci cînd educatorul își exercită rolul îndrumător prin intermediul colectivului de copii, care astfel apare și ca obiect și ca subiect al educației. O importanță hotărîtoare o are angrenarea colectivului într-o activ. practică, orientată spre scopuri clare și atractive pentru copii. Aceste scopuri trebuie să fie expuse copiilor sub forma unui sistem bine chibzuit de perspective, care să treacă treptat de la perspective mai apropiate și mai simple la perspective mai îndepărtate și mai complexe. În procesul activității multilaterale a colectivului de copii se acumulează tradiții pozitive. Organizațiile de pionieri și de comsomol ocupă un loc central în viața colectivului de copii.

Ped. sovietică atribuie o deosebită însemnătate rolului muncii în educ. tinerei generații și arată necesitatea atragerii tuturor elevilor în munci de utilitate socială, iar pe treapta înv. mediu, în munca productivă, creatoare de valori materiale; ea elaborează de asemenea formele de organizare și metodele educației prin muncă.

În conformitate cu tezele fundamentale ale esteticii marxist-leniniste, ped. sovietică a definit sarcinile și conținutul educației estetice: dezv. simțului estetic și a capacității de a înțelege frumosul în artă, în natură și în fenomenele vieții sociale; dezv. sensibilității estetice, a sentimentelor și gusturilor estetice; înarmarea copiilor cu deprinderi și cunoștințe necesare activității creatoare în diferite domenii ale artei. Bazîndu-se pe datele psihologiei, ped. sovietică a combătut teoriile antiștiințifice ale pedagogiei burgheze, care exagerau importanța aptitudinilor artistice înnăscute, și a arătat posibilitatea de a face educ. estetică tuturor copiilor.

Ped. sovietică consideră educ. fiz. drept una dintre componentele educației comuniste, care, împreună cu educ. intelectuală, morală, prin muncă, estetică și cu înv. politehnic, asigură tinerei generații o dezv. multilaterală. Ea a elaborat un sistem de educ. fiz. care prevede folosirea exercițiilor fizice, a factorilor naturali și un regim adecvat de muncă și odihnă.

Ideile pedagogiei sovietice și experiența școlii sovietice sînt folosite în mod creator de pedagogii din țările socialiste. Rezolvarea cu succes în aceste țări a problemelor educației și instrucției, realizările obținute de ele în domeniul teoriei lărgesc bazele pentru continua dezv. a pedagogiei marxiste.

Pedagogia ca obiect de învățămînt se studiază în institutele pedag., în universități și în școlile pedag., precum și la cursurile și seminariile de perfecționare a cadrelor didactice. În planurile de înv. ale acestor institute intră cursuri de ped. generală, ist. pedagogiei, metodicile pe specialități, psih. pedag. Uneori se mai include metodica activității educative, organizarea și metodica activității pionierești, lucrări practice privind activitățile extrașcolare și în afară de cls. etc. Programa cursului de ped. generală, curs principal în ciclul disciplinelor pedag., cuprinde problemele fundamentale

ale teoriei pedag. și dă pregătirea pedag. generală necesară pentru studiul metodicilor pe specialități și pentru participarea studenților la diferitele tipuri de practică pedag. Această programă se divide în 4 cap.: *a)* problemele generale ale pedagogiei, *b)* didactica, *c)* problemele fundamentale ale teoriei educației, *d)* organizarea și conducerea școlii.

Dezv. disciplinelor pedag. și-a găsit și își găsește expresia în manualele și cursurile de ped. Actualmente, cel mai răspîndit manual este cel întocmit de un colectiv de autori de la Acad. de șt. pedag., sub red. lui N.K. Goncearov, P.B. Esipov, L.V. Zankov și A.I. Kairov (redactor responsabil), precum și manualul întocmit de P.B. Șimbirev și I.T. Ogorodnikov. În școlile pedag. se utilizează manualul lui N.K. Goncearov și B.P. Esipov. Alte manuale aparțin unor colective de autori din republicile unionale (R.S.S. Ucraineană, R.S.S. Gruzină etc.) și au fost editate în limbile naționale ale republicilor respective.

Pentru studierea cursului de ped., o mare însemnătate o are cunoașterea temeinică a operelor clasicilor marxism-leninismului consacrate problemelor educației și înv. Editura Acad. de șt. pedag. a editat culegerile „Marx și Engels despre educație și învățămînt" (1957) și „Lenin despre învățămîntul public" (1957). Un prețios material ajutător îl oferă operele pedag. ale Nadejdei K. Krupskaia, ale lui A.S. Makarenko și M.I. Kalinin.

Metodica predării pedagogiei în instituțiile de înv. superior pedag. și în școlile pedag. din U.R.S.S. prevede organizarea de prelegeri și consultații și vizitarea de instituții instructiv-educative. Un loc însemnat îl ocupă practica pedag. multilaterală. Cu prilejul lecțiilor practice, stud. se familiarizează cu experiența înaintată a școlilor în munca instructiv-educativă, vizitează școli, participă la analiza lecțiilor ținute de profesorii titulari, predau și ei lecții, iau parte la activitățile extrașcolare și la organizarea lor, se familiarizează cu documentele școlare. Școlile de aplicație contribuie substanțial la adîncirea studiului disciplinelor pedag. Experiența înaintată în munca instructiv-educativă din aceste școli constituie un obiect de studiu special pentru stud.

Bibl.: *K. Marx și F. Engels*, Opere, vol. IV (Manifestul Partidului Comunist); *K. Marx*, Instrucțiuni pentru delegații Consiliului Central provizoriu în legătură cu anumite probleme, în vol. „K. Marx și F. Engels, Opere", vol. XIII, partea I; *K. Marx*, Teze despre Feuerbach, în vol. „K.Marx și F. Engels, Opere", vol. III; *F. Engels*, Principiile comunismului, în vol. „K. Marx și F. Engels, Opere", vol. IV; *K. Marx și F. Engels*, Despre educație și învățămînt, Buc., E.S.D.P., 1960; *V. I. Lenin*, Opere, vol. 2 (Cîteva perle din proiectele utopice ale narodnicilor); vol. 8 (Despre confundarea politicii cu pedagogia); vol. 27 (Cuvîntarea rostită la Congresul general al învățătorilor internaționaliști din Rusia); vol. 31 (Sarcinile uniunilor de tineret), vol. 36 (Despre învățămîntul politehnic); *V.I. Lenin*, Despre învățămîntul public, Articole și cuvîntări, Buc., E.S.D.P., 1959; Cu privire la întărirea legăturii dintre școală și viață și la dezvoltarea continuă a sistemului învățămîntului public în U.R.S.S., Tezele C.C. al P.C.U.S. și ale Consiliului de Miniștri al U.R.S.S., M., 1958; Legea cu privire la întărirea legăturii dintre școală și viață și la dezvoltarea continuă a sistemului învățămîntului public în U.R.S.S., M., 1958; *N.S. Hrușciov*, Să educăm constructori activi și conștienți ai societății comuniste, Cuvîntare rostită la Congresul al XIII-lea al comsomolului, 18 apr. 1958, M., 1958; *N.S. Hrușciov*, Cu privire la întărirea legăturii dintre școală și viață și la dezvoltarea continuă a sistemului învățămîntului public în U.R.S.S., „Sovetskaia pedagoghika", 1958, nr. 10; *N.K. Krupskaia*, Opere pedagogice (în 10 vol.),

vol. I—VII, M., 1957—1959; *A.S. Makarenko*, Opere, vol. V., M., 1958; *M.I. Kalinin*, Despre educația comunistă, Cuvîntări și articole alese, Buc., Ed. tin., 1960; Pedagogia, sub redacția lui I.A. Kairov ș.a., M., 1956; *P.N. Șimbirev* și *I.T. Ogorodnikov*, Pedagogia, Manual pentru institutele pedagogice, M., 1954; *B.P. Esipov* și *N.K Goncearov*, Pedagogia, Manual pentru școlile pedagogice, M., 1950; Știința pedagogică sovietică, sub red. lui N.A. Petrov, M., 1957; *I.A. Kairov*, Despre situația și sarcinile pedagogiei sovietice, „Sovetskaia pedagoghika", 1955, nr. 3; *N.K. Goncearov*, Bazele pedagogiei, M., 1947; *P.N. Gruzdev*, Problemele educației și instrucției, M., 1949; *N.A. Konstantinov* ș.a., Istoria pedagogiei, Buc., E.S.D.P., 1959.

PEDAGOGIA „ACȚIUNII" — curent reformator în domeniul învățămîntului, apărut în Germania la începutul sec. XX, care reducea educația la formarea de reacții. Pedagogia „acțiunii" reprezenta o încercare de a biologiza pedagogia. Întemeietorul acestui curent a fost pedagogul naționalist și clericalist Lay (v. *Lay*).

PEDAGOGIA ANTICĂ — concepțiile pedag. și practica educativă la greci și romani formate în condițiile orînduirii sclavagiste (sec. VII î.e.n.—sec. V e.n.). În practica pedagogiei din aceste perioade se disting 3 tipuri principale de educ.: militară-fizică (v. *Educație spartană*); estetică și gimnastică, adică însușirea elementelor de bază ale științelor și artelor îmbinată cu dezv. fiz. (v. *Educație ateniană*); juridică-literară, care avea ca scop pregătirea dregătorilor de stat și cuprindea studiul limbii, literaturii și al artei oratorice (v. *Educație romană*). Educ. era considerată ca o problemă de stat, iar pentru realizarea ei se creau școli.

Totuși, numai copiii cetățenilor liberi frecventau aceste școli, sclavii, considerați ca „animale grăitoare", nu erau admiși.

În Grecia antică, teoria pedagogiei se studia în cadrul filozofiei. Lupta între materialism și idealism din fil. s-a reflectat și în ped. Pedagogii materialiști apreciau foarte mult rolul educației în formarea oamenilor, în dezv. aptitudinilor lor, atribuiau o mare importanță cunoștințelor și considerau necesar ca oamenii să fie învățați să gîndească și să acționeze. În sistemele idealiste care porneau, de regulă, de la teza caracterului predestinat al însușirilor psihice ale omului, numai o parte dintre oameni erau socotiți apți pentru învățătură, instr. era ruptă de necesitățile practice ale societății și transformată în scop în sine. Punctul culminant în evoluția pedagogiei eline antice este doctrina lui Aristotel, care era de părere ca în procesul de înv. să se țină seama de particularitățile de dezv. ale copilului, a introdus în conținutul învățămîntului șt. nat. și ist. și a scos în evidență importanța educativă a muzicii.

În Roma antică, aristocrația a trebuit să rezolve problema pregătirii de dregători de stat, iar aceasta a determinat caracterul metodicii înv. și al educației. O deosebită atenție se dădea studiului literaturii și dezvoltării vorbirii la elevi, pregătirii pentru o activ. socială, dezvoltării inițiativei și a spiritului de întrecere (v. *Quintilian*). În primele secole ale creștinismului, în înv. se disting două curente: biserica apuseană era împotriva înv. și a principiilor pedag. ale societății antice, pe cînd conducătorii bisericii răsăritene socoteau că în procesul de înv. e necesară folosirea realizărilor științei, filozofiei și pedagogiei antice (v. *Învățămînt bizantin*).

Scanned with OKEN Scanner

PEDAGOGIA CREŞTINĂ (în perioada ei de început) — totalitatea concepţiilor despre scopurile şi mijloacele educaţiei în perioada cînd creştinismul nu ajunsese religie de stat (sec. I—II e.n.). La baza pedagogiei creştine, în perioada ei de început, stătea principiul că toţi oamenii sînt egali în faţa lui Dumnezeu, indiferent de originea lor socială şi naţională. „Împărăţia cerului" este deschisă pentru toţi, bogaţi şi săraci, sclavi şi oameni liberi, adulţi şi copii, bărbaţi şi femei „care respectă poruncile lui Cristos". Trăsătura caracteristică a vieţii comunităţilor din prima perioadă a creştinismului era importanţa extrem de mare ce se acorda eticii. La începuturile ei, ped. creştină nu a îngăduit educ. intelectuală şi estetică, considerîndu-le rămăşiţe ale păgînismului. În scopul răspîndirii „credinţei creştineşti", încă din sec. I se deschid aşa-zise şcoli pentru catehumeni (care se pregăteau pentru a se creştina); în aceste şcoli, explicarea începuturilor creştinismului se făcea în lb. maternă. Ele dispar atunci cînd creştinismul devine religie de stat şi pierde caracterul democratic din primele secole. În acelaşi sens se schimbă şi ped. creştină timpurie.

PEDAGOGIA CURATIVĂ — teoria şi practica îmbinării mijloacelor medicale cu cele pedag. în vederea educării şi pregătirii pentru viaţă a copiilor înapoiaţi mintal şi a celor care prezintă alte deficienţe. Ped. curativă porneşte de la premisa că este posibilă dezv. copiilor deficienţi în condiţiile unei juste îmbinări a fizioterapiei, psihoterapiei şi ale unui regim special, prin pred. unor cunoştinţe accesibile şi formarea deprinderilor de muncă, de comportare civilizată ş.a.m.d. Reprezentanţii pedagogiei curative: *Itard* (1774 — 1838), *Seguin* (1812—1880) ş.a. au imprimat pentru prima dată instrucţiei şi educaţiei copiilor înapoiaţi mintal un sens social practic, au organizat în Franţa şi în alte ţări instituţii pedag. curative speciale. În Rusia, organizatorii unor asemenea instituţii pentru copii deficienţi au fost: *E.K Graceva*, *G.I. Rossolimo*, *V.P. Kaşcenko* ş.a. În perioada sovietică, instituţiile pedag. curative pentru copii s-au transformat treptat în *şcoli speciale*, în care elementul principal în muncă a devenit înrîurirea pedag. planificată asupra copiilor, combinată cu măsuri curative.

În prezent, în străinătate, prin noţiunea de pedagogie curativă este denumită adesea *oligofrenopedagogia*. Într-un şir de ţări, această noţiune este lărgită şi cuprinde toate domeniile de cunoştinţe medicale şi pedag. care au contingenţă cu activ. legată de diferite categorii de copii deficienţi. În ţările capitaliste, sub influenţa filozofiei idealiste, a freudismului şi a pedologiei, reprezentanţii pedagogiei curative au părăsit ideile iniţiale cele mai progresiste ale lui Seguin, Itard ş.a. Aceasta se reflectă îndeosebi în subaprecierea rolului conducător al educaţiei şi instrucţiei în dezv. generală a copilului deficient.

Bibl.: *E. Seguin*, Educarea, igiena şi vindecarea morală a copiilor anormali din punct de vedere intelectual, S.Pb., 1903; *J. Demoor*, Copiii anormali, educarea lor acasă şi în şcoală, M., 1909; *G.I. Troşin*, Bazele antropologice ale educaţiei, vol I—II, P., 1915; Principiile de selecţionare a copiilor pentru şcolile ajutătoare, sub red. lui G.M. Dulnev şi A. R. Luria, M., 1956; *T. Heller*, Grundriß der Heilpädagogik, Lpz., 1925.

PEDAGOGIA EMPIRICĂ (grec. ἐμπειρία — experienţă) — practică a muncii instructiv-educative, formată spontan, fără a fi fundamentată ştiinţific şi generalizată. Fil. empirismului, recunoscînd experienţa personală drept unic izvor al cunoaşterii, justifică o asemenea poziţie. Empirismul idealist limitează experienţa la o sumă de senzaţii sau reprezentări, negînd faptul că la baza experienţei stă realitatea obiectivă (Berkeley, Hume, Mach, Avenarius, Bogdanov). Cei mai reacţionari pedagogi ai perioadei imperialismului reactualizează empirismul idealist şi proclamă renunţarea la orice teorie pedagogică. Empirismul materialist, reprezentat de concepţiile lui Bacon, Hobbes, Locke, Diderot, Condillac, consideră că la baza experienţei stau obiectele lumii materiale.

Dezv. social-economică a Europei din sec. XVII-XVIII a cerut transformarea pedagogiei într-un domeniu al teoriei ştiinţifice. Marele pedagog ceh J.A. Komensky a promovat principiul conformităţii cu natura, principiu care a avut un rol însemnat, pe de o parte în lupta împotriva scolasticii şi, pe de altă parte, împotriva empirismului. El a elaborat, pentru prima dată în ist., sistemul didactic de pred. pe clase şi pe lecţii şi alte principii de organizare a instrucţiei şi educaţiei. În formularea scopului educaţiei, Locke nu pleca de la considerente religioase, ci de la interesele burgheziei. Iluminiştii francezi din sec. XVIII cereau ca înv. să aibă un conţinut ştiinţific şi să fie organizat pe baze ştiinţifice. Întemeietorul ştiinţei pedag. ruse, K.D. Uşinski, a susţinut necesitatea întemeierii unei pedagogii ştiinţifice, bazate pe realizările psihologiei, anatomiei, fiziologiei şi altor ştiinţe care permit o cunoaştere multilaterală a copilului.

Ped. sovietică pleacă de la principiul marxist-leninist al unităţii dintre teorie şi practică. Ea consideră că experienţa pedag. înaintată constituie izvorul noilor generalizări teoretice. Pe de altă parte, teoria pedag. luminează calea practicii educatorilor şi, în raport cu această practică, are un rol conducător.

PEDAGOGIA EXPERIMENTALĂ — curent al pedagogiei burgheze de la sfîrşitul sec. XIX — începutul sec. XX, cf. căruia baza studierii copilului şi principala sursă pentru concluzii pedag. o constituie experimentul organizat special în acest scop. Opunîndu-se pedagogiei „teoretice“, „filozofice“, ale cărei baze — după cum susţineau reprezentanţii pedagogiei experimentale — sînt întotdeauna subiective, acest curent încerca să se sprijine numai pe fapte, să opereze cu date „obiective“ şi se prezenta drept o ştiinţă empirică. Diminuînd importanţa teoriei pedag., ped. experimentală subaprecia în acelaşi timp şi importanţa practicii de zi cu zi a muncii instructiv-educative ca sursă de informaţie cu privire la activ. copiilor.

Unul dintre primii reprezentanţi ai pedagogiei experimentale, pedagogul american *Hall*, a încercat să studieze copiii şi să rezolve diferite probleme pedag. prin metoda anchetei de masă.

Uneori, ancheta cuprindea pînă la 40—50 sau chiar mai multe întrebări extrem de complicate şi care cereau un răspuns bazat, în special, pe rezultatele unei

autoobservaţii. Întrucît capacitatea de autoobservaţie este puţin dezvoltată la copii, datele „obiective“ s-au arătat a fi destul de întîmplătoare. Netemeinicia concluziilor şi defecţiunea acestei metode a devenit evidentă. Metoda anchetei a fost criticată chiar de către psihologi şi pedagogi burghezi (Stern, Ribot, Claparède ş.a.).

Căutînd să perfecţioneze metodele de studiere a copiilor, psihologul francez Binet a elaborat „testele-standard pe vîrste“, proclamate de el drept mijloc universal de determinare a aptitudinilor. Aceste teste cuprindeau o serie de întrebări pentru copiii de o anumită vîrstă, independent de mediul şi experienţa copiilor şi de conţinutul înv., adică fără a ţine seama de condiţiile de viaţă ale celor cercetaţi. „Normele“ erau elaborate pentru un oarecare copil mijlociu, abstract. În teste nu-şi găsea reflectare bogata experienţă a vieţii de muncă a familiei ţărăneşti sau muncitoreşti. Astfel, exista posibilitatea anticipată a concluziei cu privire la „aptitudinile“ reduse ale copiilor de muncitori şi ţărani. Testele lui Binet au căpătat răspîndire în multe ţări şi au devenit o sursă de denaturări pedologice, care în U.R.S.S. au fost lichidate după Hotărîrea C.C. al P.C. (b) „Cu privire la denaturările pedologice în sistemul Comisariatelor Poporului pentru Învăţămînt“.

Unul din reprezentanţii de seamă ai pedagogiei experimentale, Meumann, în lucrarea sa „Lecţii de introducere în pedagogia experimentală“ (3 vol.) a făcut o încercare de a da un codex de noţiuni de anat., fiziol., psih., psihopatologie, criminalistică, ped. etc. referitoare la copil şi selecţionate „din punctul de vedere al educaţiei“. De fapt, aceasta era o culegere de extrase din diferite şt., selecţionate din p.d.v. subiectiv al celui care a întocmit lucrarea. Meumann respingea cu hotărîre încercările unor cercetători de a apropia experimentul pedag. de atmosfera obişnuită a lecţiei.

În continuare, ped. experimentală a fost dezvoltată de psihologul şi pedagogul american Thorndike. Bazîndu-se în munca sa experimentală pe testele antiştiinţifice ale lui Binet, Thorndike a răspîndit metoda testelor cu privire la progresul elevilor (aşa-numitele teste de promovabilitate). După Thorndike, concluziile cu privire la progresele elevilor trebuie să decurgă nu din observarea zilnică de către pedagog a activităţii şcolare a elevilor, ci din calculul mecanic al răspunsurilor corecte şi greşite la întrebările cuprinse în teste.

Într-o serie de cazuri, reprezentanţii pedagogiei experimentale renunţau în practica lor la poziţiile vicioase ale acestui curent. Ei făceau observaţii îndelungate asupra elevilor, cercetau produsele creaţiei copiilor (notiţe, compuneri, desene), îmbinau experimentul natural cu cel psihologic de laborator. O astfel de studiere largă a copiilor a dat rezultate importante. Prin observaţii precise cu ajutorul unor aparate de măsurat şi, în parte, cu ajutorul experimentului au fost clarificate unele legi ale dezvoltării fizice a copiilor: schimbările în înălţime, greutate, corelaţiile dintre dezv. organelor corpului la copii în diferite perioade de vîrstă, particularităţile circulaţiei sîngelui, ale respiraţiei, ale dezvoltării forţei musculare etc. S-a stabilit

că dezv. fiz. a copiilor (ca şi cea psihică) nu se realizează uniform, ci în salturi: accelerat sau chiar furtunos în unele perioade, încetinit în altele.

Pe baza studierii senzaţiilor la copii s-a ajuns la concluzii importante pentru educarea organelor de simţ şi pentru educ. estetică. Meumann a cercetat dezv. priceperii copiilor de a deosebi culorile, iar Kerschensteiner, creaţia copiilor în domeniul desenului. În procesul studierii atenţiei şi memoriei copiilor s-a stabilit că în perioada vîrstei şcolare mici predomină atenţia involuntară, cînd se observă o pronunţată instabilitate, o distragere a atenţiei. În lucrarea lui Meumann „Economia şi tehnica memoriei" există indicaţii utile cu privire la dezv. memoriei copilului, însuşirea materiei, prevenirea uitării.

În domeniul didacticii s-au făcut încercări de studiere experimentală a metodelor de pred. a citirii şi ortografiei, dar ele nu au avut succes.

Ped. experimentală a contribuit la pătrunderea în ştiinţa pedag. a ideii de experimentare, idee deosebit de fructuoasă, dacă are în vedere metode ştiinţifice.

PEDAGOGIA IEZUITĂ — v. *Biserica şi şcoala.*

PEDAGOGIA MILITARĂ — ramură a pedagogiei care se ocupă cu problemele pregătirii militare. Înv. militar şi pregătirea corespunzătoare a tinerilor, cu precădere proveniţi din clasele dominante, au avut o largă răspîndire în Rusia ţaristă. Şcolile de ofiţeri, şcolile navale militare, liceele militare (corpurile de cadeţi) îşi propuneau sarcina pregătirii de ofiţeri devotaţi autocraţiei ţariste. Teoria şi sistemul sovietic de pregătire militară critică scopurile şi sarcinile instituţiilor de înv. militar prerevoluţionare, dar foloseşte atît experienţa lor pozitivă de muncă cît şi practica educării militarilor de către marii conducători de armate şi pedagogi militari (Suvorov, Kutuzov, Nahimov etc.).

Şcolile „Suvorov" şi „Nahimov", şcoli medii şi superioare militare, au în vedere scopuri principial noi ale instrucţiei şi educaţiei. Aceste scopuri constau în pregătirea unor ofiţeri şi soldaţi cu o înaltă conştiinţă şi maturitate politică, devotaţi patriei, curajoşi şi umanitari, care în acelaşi timp urăsc duşmanul, culţi şi instruiţi şi care şi-au însuşit perfect măiestria armelor.

PEDAGOGIA NEOKANTIANĂ — curent filozofico-pedagogic burghez din epoca imperialismului bazat pe gnoseologia şi etica lui Kant. A apărut la limita dintre sec. XIX şi XX. Folosind tezele kantiene în condiţii sociale noi, ped. neokantiană considera educ. ca mijloc de atenuare a contradicţiilor de clasă şi de „armonizare" socială. De un renume deosebit printre pedagogii neokantieni s-a bucurat *Natorp*, care reducea esenţa educaţiei la „dezvoltarea, educarea şi formarea voinţei".

PEDAGOGIA PERSONALITĂŢII — una dintre tendinţele pedagogiei individualiste, apărută în Germania la hotarul sec. XIX şi XX ca o reacţie împotriva dominaţiei herbartianismului.

Fondatorul şi inspiratorul ei ideologic a fost H. Gaudig, directorul şcolii medii de fete din Leipzig. Interesele politice ale clasei dominante cereau o teorie pedag. mai elastică decît herbartianismul, menită să atenueze

contradicţiile de clasă. Într-una din lucrările sale, Gaudig enunţă ideea că, contradicţiile capitalismului se percep numai subiectiv. Aceste percepţii pot fi lichidate cu ajutorul „autodeterminării" şi al formării personalităţii. Gaudig aşază în centrul întregului proces pedag. personalitatea elevului. Sarcina profesorului se reduce, în linii mari, la organizarea şi dirijarea iniţiativei copiilor. Prof. nu trebuie să se conducă după metode şi reguli precise, ci să improvizeze, să creeze după inspiraţie în timpul lecţiilor, fiindcă nici o metodă nu poate oferi ceea ce se aşteaptă de la el.

Ped. personalităţii este o teorie mic-burgheză, înrudită cu anarhismul pedag.

PEDAGOGIA SPECIALĂ — termen care se foloseşte de obicei pentru a indica teoria educaţiei şi instrucţiei copiilor deficienţi (v. *Defectologia*). În sens mai larg, prin ped. specială se înţeleg anumite ramuri ale pedagogiei care se ocupă de educ. şi instr. din alte şcoli decît cele de cultură generală (ped. muzicală, ped. militară ş.a.m.d.).

PEDAGOGIUM — 1) În Roma antică — nume dat anexei din locuinţa marilor proprietari de sclavi unde erau instruiţi sclavii. 2) În evul mediu — îndeobşte, şcoală pregătitoare pentru intrarea în univ.; spre sfîrşitul evului mediu — nume dat şcolilor medii cu internat. 3) În legislaţia şcolară din sec. XVI — cuvîntul „pedagogium" era sinonim cu „liceu". 4) Actualmente, în unele ţări (de ex., în R.F.G.) — denumire a unor instituţii de înv. care pregătesc învăţători.

PEDAGOGUL CLASEI — ajutorul dirigintelui de cls. în şcolile medii de băieţi din Rusia prerevoluţionară care supraveghea pe elevi. Această funcţie a fost introdusă pe baza Regulamentului liceelor din 1871.

PEDEAPSA — mijloc de influenţare pedag. în cazuri cînd copilul n-a executat sarcinile stabilite sau a călcat normele de conduită fixate. Prin pedepse, pedagogii şi părinţii ajută pe copil să înţeleagă urîţenia faptei săvîrşite de el şi să-şi conformeze purtarea intereselor colectivului şi cerinţelor celor mai mari. Pedepsele folosite în şc. sînt: observaţia, admonestarea în faţa clasei, eliminarea de la lecţie, rămînerea după lecţii pentru executarea sarcinilor neîndeplinite, chemarea părinţilor, mustrarea în faţa consiliului pedag., mustrarea prin ordinul directorului, scăderea notei la purtare, trecerea în cls. paralelă, transferarea la altă şc. şi, în sfîrşit, cînd sînt epuizate toate mijloacele, eliminarea din şc. În unele cazuri (după părerea lui Makarenko), pot apărea ca pedeapsă intonaţia de supărare a pedagogului şi tonul oficial faţă de cel vinovat.

În aplicarea pedepselor trebuie să se ţină seamă de următoarele reguli fundamentale: îmbinarea respectului cu exigenţa faţă de copii, abţinerea de a pedepsi numai după simpla suspiciune; fixarea pedepsei să aibă în vedere motivele faptei şi măsura în care vinovatul le regretă; pedeapsa să fie justă şi privită de către elevi ca o măsură dreaptă; pedeapsa trebuie să urmeze greşelii la timpul oportun, după clarificarea temeinică a împrejurărilor; să se amintească numai în cazuri absolut necesare de pedepsele precedente. Pedepsirea în comun a elevilor nedisciplinaţi poate provoca asocierea

lor. De aceea, în discutarea abaterilor în grup este important să se diferenţieze pedepsele potrivit cu gradul de răspundere al fiecărui elev. În aceste cazuri se prezintă cele mai mari pretenţii faţă de activul clasei. Pentru indisciplina clasei întregi sînt răspunzători în primul rînd responsabilul clasei şi elevul de serviciu. Pedepsind pe cineva, pedagogul trebuie să ţină seama că aceasta constituie de fapt un mijloc de influenţare asupra întregului colectiv.

Cele mai adecvate forme de pedeapsă în familie sînt: observaţia, atitudinea rece faţă de copilul vinovat, dojana, îndepărtarea de la plimbări, jocurile şi ocupaţiile în comun, interzicerea de a merge la cinematograf, la sport şi la alte distracţii, de a frecventa familiile cunoscute, de a organiza acasă petreceri sau festivităţi.

Pedepsele corporale sînt excluse cu desăvîrşire din sistemul sovietic de educ., pentru că ele formează la copii supunerea oarbă, ascultarea de frica bastonului. Pedepsele corporale nu pot să-l facă pe copil mai conştient şi să-i schimbe în bine caracterul. Din contra, în dorinţa de a evita aceste pedepse, copiii încep să mintă, să tăinuiască, să fie vicleni, să spună una şi să facă alta, să fie laşi. Pedepsele corporale înrăiesc pe copii.

E foarte dăunător să întrebuinţezi la adresa copiilor invective.

Aceasta înjoseşte demnitatea lor, le creează sentimentul de inferioritate.

Aplicînd pedeapsa trebuie să se ţină seama de particularităţile de vîrstă ale copiilor. Cei mici sînt zburdalnici din cauza prisosului de energie şi, în aceste cazuri, ei trebuie potoliţi printr-un joc liniştitor sau prin povestirea unui basm.

Pedeapsa trebuie asociată în mod obligatoriu cu îndemnul spre bine şi cu încurajarea.

PEDEPSE CORPORALE PENTRU ELEVI — măsuri de influenţare prin cauzarea de dureri fizice şi suferinţe morale. Aplicarea pedepselor corporale în procesul educaţiei duce la înăbuşirea voinţei copilului, la o disciplină mecanică şi la alte fenomene negative. În evul mediu, pedepsele corporale se aplicau pretutindeni, atît în educ. în familie cît şi în şc. Pedagogii progresişti au luptat întotdeauna împotriva pedepselor corporale. Primul care s-a declarat împotriva acestora a fost J.A. Komensky. J.J. Rousseau era de părere că pedepsele corporale sînt împotriva naturii omului. K.D. Uşinski spunea că orice pedeapsă arată că educ. nu este desăvîrşită. A.S. Makarenko considera că aplicarea forţei faţă de elevi este o manifestare a slăbiciunii educatorului. Pedagogul german J.F. Herbart, dimpotrivă, încerca să găsească o justificare teoretică a pedepselor corporale în „natura rea" a copilului. El le considera un mijloc important „de guvernare a copiilor". În prezent, ele se mai păstrează sub diferite forme în unele tipuri de şcoli din Spania, Portugalia, Anglia şi din alte ţări capitaliste. Şc. nouă exclude din principiu aplicarea pedepselor corporale, fiindcă ele înjosesc demnitatea omului şi aduc prejudicii sănătăţii copiilor. Potrivit legilor sovietice, pedepsele corporale sînt considerate delicte penale.

PEDOCENTRISM — teză a pedagogiei şi psihologiei burghe-

ze, cf. căreia instr. şi educ. trebuie să se axeze (îndeosebi în şc. elem.) pe interesele nemijlocite sau spontane ale copiilor şi pe trebuinţele lor. Adepţii pedocentrismului susţin că cunoştinţele nu trebuie să fie comunicate copilului „dinafară", că procesul de instruire trebuie astfel organizat încît „personalitatea copilului să aibă cele mai largi posibilităţi de manifestare". În practică, această cerinţă se concretizează prin înlocuirea instrucţiei sistematice cu organizarea în şc. a tot felul de activităţi folosite de la caz la caz: jocuri, convorbiri etc., unele dintre ele lipsite de orice valoare instructivă. Pedocentrismul este caracteristic în special pentru aşa-numitul curent progresiv din ped. americană. De fapt, pedocentrismul a dus la scăderea nivelului de cunoştinţe.

PEDOLOGIE (grec. παῖς — copil şi λόγος — ştiinţă) — ad litteram — ştiinţa despre copii. Pedagogii şi psihologii progresişti au susţinut totdeauna, într-o formă sau alta, că activ. instructiv-educativă trebuie organizată pe baza studierii copilului, a particularităţilor lui individuale şi de vîrstă şi a condiţiilor lui de viaţă. În această privinţă a jucat un rol pozitiv metoda studierii experimentale a copilului, preconizată de *pedagogia experimentală*. Totuşi, în cadrul ei, la sfîrşitul sec. XIX şi începutul sec. XX, s-a cristalizat, căpătînd o largă răspîndire în teoria şi practica pedag. din S.U.A., iar apoi şi din Europa occidentală, ideea reacţionară a predeterminării fataliste a soartei copiilor de către factorii biologici şi sociali — de ereditate şi mediu social privite imuabil. Adepţii acestei concepţii au făcut din examenele prin teste principala metodă de „studiere a copiilor", determinînd cu ajutorul lor „vîrsta intelectuală" şi „coeficientul de înzestrare intelectuală". De regulă, testele sînt întocmite pe considerente pur empirice, statistice. Factori ca volumul lexicului copilului şi însuşirea priceperilor intelectuale, adică tocmai factorii determinaţi, în ultimă instanţă, de condiţiile de viaţă şi de educ., sînt cu desăvîrşire ignoraţi. Deoarece, însă, tocmai aceşti factori au o însemnătate hotărîtoare pentru rezultatele examinării prin teste, nu e de mirare că pedologii burghezi au constatat, în special la copiii de muncitori, o „întîrziere a dezvoltării intelectuale" şi „o înzestrare redusă". Selecţia pe bază de teste la înscrierea în şcoli este o formă a *discriminării în domeniul învăţămîntului*.

La sfîrşitul deceniului 3 şi începutul deceniului 4 al sec. nostru, ideile pedologiei burgheze au cunoscut o oarecare răspîndire şi în U.R.S.S. S-a făcut încercarea de a considera pedologia drept o ştiinţă menită, chipurile, să dirijeze toate laturile activităţii instructiv-educative, ceea ce minimaliza rolul educaţiei în dezv. copilului.

Hot. din 4 iulie 1936 a C.C. al P.C. (b) al U.R.S.S. „Cu privire la denaturările pedologice în sistemul Comisariatelor Poporului pentru Învăţămînt" a demascat caracterul antiştiinţific al teoriilor şi metodelor pedologiei şi a condamnat acel sistem de conducere a şcolilor de către comisariatele poporului pentru înv. Totodată, această hotărîre a formulat sarcina „creării unei ştiinţe marxiste despre copii". Pentru a organiza raţional educ. şi instr. tinerelor generaţii, pentru a res-

pecta particularităţile individuale ale elevilor este necesară cunoaşterea cît mai precisă şi mai obiectiv fundamentată a particularităţilor psihice ale copiilor. În afară de observarea elevilor în cls. şi a rezultatelor lor la învăţătură, trebuie să se cerceteze, cu ajutorul experimentelor ştiinţifice, schimbările ce survin în procesul activităţii instructiv-educative, în sfera activităţii intelectuale a copilului, în comportarea şi conştiinţa lui morală.

PEDONOM (în Sparta antică) — persoană oficială numită de herusie (adunarea bătrînilor) pentru a conduce educ. copiilor spartanilor proprietari de sclavi, educaţie care în Sparta era înfăptuită de stat.

PEDOTRIB — persoană care conducea educ. fiz. în palestră (în sec. VI-IV î.e.n.), a doua treaptă de înv. în vechea Atenă. Pedotribii activau şi în *gimnazii* şi *efebii*.

PELAGHICI, Vasa (1838—1899) — pedagog sîrb. Unul dintre cei dintîi socialişti sîrbi. A participat la răscoala izbucnită în 1875—1877 în Bosnia şi Herţegovina împotriva ocupaţiei austriece. A dus o luptă energică împotriva superstiţiilor, misticismului şi religiei. În ped. a apărat principiul caracterului naţional al educaţiei, dînd acestei noţiuni un conţinut revoluţionar. A fost adeptul instruirii politice a elevilor, al educării tineretului în spiritul dragostei de muncă şi al urii faţă de exploatatori. Pelaghici atribuia o mare importanţă rolului conducător al profesorului în procesul educaţiei.

Opere: Preobražaj škole i nastave, Beograd, 1889; Nova nauka o javnoj nastavi ili omladinski i narodni dobrotvor, Beograd, 1891; Rukovodža za srpsko-bosanske, ercegovačke, starosrbijanske i makedonske učitelje, škole i opštine, Beograd, 1869.

PENSII PENTRU COPII — alocaţii lunare pentru asigurarea întreţinerii copiilor, plătite în conformitate cu Legea pensiilor de stat, adoptată de Sovietul Suprem al U.R.S.S. la 15 iul. 1956. Au drept la pensie, în cazul pierderii susţinătorului, copiii, fraţii, surorile şi nepoţii mai mici de 16 ani (şcolarii, pînă la 18 ani). Plata pensiei se prelungeşte şi după această vîrstă, dacă beneficiarii au dobîndit o invaliditate înainte de a fi împlinit 16 ani (elevii, 18 ani). Fraţii, surorile şi nepoţii susţinătorului decedat capătă această pensie numai dacă nu au părinţi apţi de muncă. Copiilor aflaţi în întreţinerea ambilor părinţi li se plăteşte o pensie după moartea unuia dintre ei, chiar dacă celălalt părinte se află în cîmpul muncii. Copiii înfiaţi au aceleaşi drepturi la pensie ca şi copiii legitimi. Copiii vitregi, dacă nu capătă pensie alimentară de la părinţi, au aceleaşi drepturi la pensie ca şi ceilalţi copii.

PENSIOANE (fr. *pension* — plata pentru întreţinere) — şcoli-internate medii şi uneori superioare (de băieţi şi de fete), înfiinţate în Rusia ţaristă şi peste hotare pentru copiii nobililor şi burgheziei. În Rusia au apărut în sec. XVIII, în special ca şcoli particulare. În pensioane se punea accentul pe învăţarea limbilor străine (îndeosebi a limbii franceze) şi a manierelor alese. În Rusia, pe lîngă multe licee, s-au înfiinţat pentru copiii de nobili pensioane cu plată, unde elevii căpătau întreţinerea completă. În unele ţări capitaliste,

majoritatea pensioanelor sînt particulare sau aparţin organizaţiilor bisericeşti.

PENSIONUL DE NOBILI DE PE LÎNGĂ UNIVERSITATEA DIN MOSCOVA — şcoală medie-internat de tip superior pentru fiii de nobili. A fost întemeiată în 1779 ca internat al liceului de nobili de pe lîngă Univ. din Moscova. Din 1791 a devenit o instituţie de înv. independentă. În afară de materiile cursului liceal — lit., diferite limbi (rusă, lat., fr., germ.), ist., geogr., matem. —, elevii studiau şi obiectele necesare unei cariere militare sau civile şi învăţau manierele elegante. Ei aveau dreptul de a urma cursurile universităţii; la absolvirea liceului, li se dădea acelaşi grad civil ca şi studenţilor. Un rol important în ist. pensionului l-a avut prof. univ. A.A. Prokopovici-Antonski, care l-a condus din 1791 pînă în 1824. Pensionul de nobili era cunoscut prin tradiţiile sale culturale şi se bucura de o mare popularitate printre nobili. La începutul sec. XIX a devenit o „pepinieră a decembriştilor". Griboedov, fraţii Turgheniev, Iakuşin, Lermontov ş.a. au fost absolvenţi ai acestei instituţii. În 1830 a fost transformat în liceul nr. 1 din Moscova, care în 1833 a luat denumirea de Inst. de nobili din Moscova.

PERCEPŢIE — reflectarea obiectelor şi a fenomenelor realităţii în sinteza diverselor lor proprietăţi (formă, mărime, culoare etc.), obiecte şi fenomene care acţionează în acel moment asupra organelor de simţ.

Percepţia este mai bogată decît senzaţia, deoarece ea cuprinde şi datele experienţei anterioare (v. *Apercepţia*).

Fiecare percepţie devenită fapt de conştiinţă include recunoaşterea obiectelor şi a fenomenelor respective, adică raportarea lor la o anumită categorie de obiecte şi fenomene întîlnite în experienţa anterioară.

În procesul perceperii acţionează de obicei cîteva organe de simţ, ceea ce are ca rezultat formarea unor sisteme complexe de reflexe condiţionate, care constituie baza fiziologică a percepţiei. Ca rezultat al predominării anumitor grupe de legături nervoase, se manifestă caracterul selectiv al percepţiei, adică distingerea cu precădere a unor obiecte sau a unor anumite însuşiri şi particularităţi. Acest caracter selectiv al percepţiei este strîns legat de experienţa de viaţă, de interesele şi orientarea persoanei respective.

Percepţia se caracterizează prin mari diferenţe individuale în ce priveşte volumul, exactitatea şi viteza, caracterul general şi coloritul emoţional (în funcţie de experienţa anterioară şi de particularităţile sistemului nervos). La copiii preşcolari şi la elevii din cls. mici, percepţiile nu sînt suficient de exacte şi detaliate, din cauza cunoştinţelor sumare şi a experienţei de viaţă reduse. Copiii nu pot să distingă de la început trăsăturile principale şi esenţiale ale obiectelor. Ei nu stăpînesc încă mişcările cele mai fine şi variate ale organelor receptoare, necesare pentru perceperea obiectelor complicate. Aşa, de pildă, ei nu ştiu încă să urmărească vizual trăsăturile de detaliu şi să pipăie cu degetele. Mari dificultăţi prezintă pentru ei perceperea calităţilor spaţiale ale obiectelor (forma, mărimea, distanţa) şi, în special, intervalele de timp.

Pentru dezv. percepţiei la copiii de vîrstă preșc. și de vîrstă școlară mică, o mare importanță o are jocul, în care copiii învață să diferențieze proprietățile obiectelor și să distingă care anume sînt esențiale, principale. În perioada vîrstei preșc. crește continuu rolul semnalelor verbale în organizarea percepției copilului.

Indicațiile verbale ale adulților ajută pe copil să distingă obiectele sau părțile corespunzătoare, să observe asemănările și deosebirile.

În perioada vîrstei școlare, percepția devine mai complexă, multilaterală și orientată. Se formează deprinderea de a percepe independent. Copiii încep să distingă tabloul complicat al fenomenelor percepute, procesele de analiză și sinteză se realizează mai profund. Toate acestea, școlarii le deprind în procesul instruirii, în timpul rezolvării exercițiilor și a problemelor, sub conducerea directă a profesorului. Deosebit de importante sînt indicațiile profesorului pentru formarea priceperii de a observa. Această pricepere este o percepție orientată și de durată, în scopul studierii unor fenomene.

Observarea presupune o formulare clară a sarcinii propuse, cere o cunoaștere prealabilă a materialului care va constitui obiectul viitoarei observații, întocmirea unui plan al observării, iar la sfîrșit, o descriere detaliată urmată de analiza și sinteza datelor obținute. Educarea spiritului de observare are drept rezultat o percepere eficientă, dacă se bazează pe folosirea largă a intuiției, a lucrărilor de laborator, a muncii în prod., a desenului, modelajului și excursiilor. Ca orice proces psihic, percepția este strîns legată de activ. practică a omului.

Procesul muncii creează condiții deosebit de prielnice pentru dezv. percepției.

PEREPIOLKIN, Dmitri Ivanovici (1900—1954) — matematician metodist sovietic, membru corespondent al Acad. de șt. pedag., prof. la Inst. pedag. de stat „V.I. Lenin" din Moscova. S-a ocupat de geom. modernă cu mai multe dimensiuni. Este autorul manualelor: „Curs de geometrie elementară pentru institutele pedagogice", partea I și II (1948—1949), „Construcții geometrice în școala medie" (1947).

„PERESTOROGA" — operă literară ucraineană cu caracter polemic, scrisă la începutul sec. XVII. Este îndreptată împotriva asupririi naționale și sociale a poporului ucrainean de către nobilimea poloneză. Lucrarea consideră că numărul insuficient de școli este una din cauzele înrobirii poporului ucrainean și cere răspîndirea înv. în Ucraina. După părerea acad. M. Vozniak, autorul acestei scrieri anonime ar fi *Ivan Borețki*.

PERFECȚIONAREA CADRELOR DIDACTICE — sistem de măsuri în vederea lărgirii orizontului științific și pedag. al cadrelor didactice, a perfecționării activității lor practice. În Rusia țaristă, perfecționarea calificării cadrelor didactice se făcea pe o scară foarte redusă, exclusiv din inițiativa pedagogilor înaintați, fără nici un sprijin financiar din partea statului.

În U.R.S.S., perfecționarea cadrelor didactice constituie o problemă de stat. Ea este inițiată de organele de înv. în colab. cu

sindicatul, şi ţine seama de interesele şi cerinţele cadrelor didactice. Principalele centre metodice de perfecţionare sînt *institutele de perfecţionare a cadrelor didactice*. Ele sprijină cadrele didactice care studiază individual, organizînd cursuri, seminarii, conferinţe, lucrări practice, excursii, „lecturi pedagogice". Pe baza studiului individual, cadrele didactice îşi ridică nivelul pregătirii ideologice şi teoretice, studiază problemele teoriei şi practicii educaţiei, îşi îmbogăţesc cunoştinţele de specialitate. Institutele de perfecţionare a cadrelor didactice elaborează şi recomandă temele pentru studiul individual, întocmesc bibliografii, organizează prelegeri, dau consultaţii individuale şi colective. În munca de perfecţionare a cadrelor didactice, un rol de seamă îl au *cursurile de perfecţionare a cadrelor didactice*. În legătură cu dezv. înv. politehnic şi cu introducerea pregătirii profes. a elevilor din şcolile medii, au luat o mare răspîndire seminariile şi lucrările practice, îndeosebi pentru profesorii de studiul maşinilor, electrotehnică, bazele producţiei, precum şi pentru pedagogii şcolilor-internate.

PERFECŢIONAREA VORBIRII ELEVILOR — gradul de desăvîrşire a vorbirii scrise şi orale în procesul însuşirii bazelor ştiinţei şi al comunicării verbale cu oamenii din jur. Se caracterizează prin respectarea normelor lingvistice generale, prin coerenţa şi logica în expunere, prin bogăţia lexicului, prin plasticitate şi expresivitate.

Corectitudinea vorbirii se obţine prin însuşirea normelor fonetice, lexicomorfologice şi sintactice ale limbii literare, prin prevenirea greşelilor de vorbire, corectarea permanentă a diferitelor lipsuri în vorbirea orală a elevilor, analiza greşelilor.

Studierea temeinică a materialului referitor la tema respectivă, efectuarea observaţiilor necesare, folosirea cu pricepere a impresiilor culese anterior asigură o exprimare corespunzătoare.

În întreaga activ. şcolară, în timpul studierii tuturor obiectelor de înv. se dezvoltă vorbirea şi se formează gîndirea logică a elevilor. Comparînd fenomenele, stabilind însuşirile esenţiale, precum şi legăturile dintre fenomene, făcînd generalizări, elevii îşi dau seama de conţinutul şi sfera noţiunilor, învaţă să clasifice şi să sistematizeze materialul, se deprind cu formulările exacte, cu argumentarea şi cu expunerea cursivă şi logică a materialului.

Prin munca asupra lexicului în şc. se îmbogăţeşte bagajul de cuvinte al elevilor, iar analiza stilistico-gramaticală a textelor literare îmbinată cu analiza conţinutului lor (mai ales a textelor destinate expunerii) contribuie la perfecţionarea stilului. În aprecierea lucrărilor elevilor se iau în consideraţie calităţile stilistice şi conţinutul lor, caracterul logic al expunerii, neajunsurile (de ex., construcţia greoaie a propoziţiilor, monotonia expresiilor, şabloanele, repetarea fără rost a cuvintelor etc.).

Lectura, acumularea unui însemnat bagaj de cuvinte, familiarizarea cu stilul literar asigură plasticitatea şi expresivitatea limbii. În ceea ce priveşte vorbirea orală, se pune şi problema însuşirii unei intonaţii expresive. În acest scop se fac observaţii şi analize asupra intonaţiei, atunci cînd se studiază sintaxa, se fac exerciţii de citire expresivă la lecţiile de lb. şi mai ales la cele

de lit. Prof. urmărește permanent ca răspunsurile orale ale elevilor să nu fie monotone, cere ca elevul să scoată în evidență cele mai importante cuvinte (să pună accentele logice), să respecte pauzele necesare și intonația. O mare importanță pentru dezv. vorbirii o are învățarea pe de rost a unor texte literare: poezii și fragmente de proză poetică.

În perfecționarea vorbirii elevilor, un rol deosebit îl joacă munca profesorilor de lit., care organizează la lecții un anumit sistem de teme orale și scrise, bazat pe materiale literare și pe experiența personală a elevilor (v. *Compunerile în școală*). Această muncă este completată prin existența unor cerințe unitare față de vorbirea orală și scrisă din partea profesorilor de la toate obiectele, precum și prin organizarea unei activități în afara clasei, care contribuie la ridicarea culturii generale a școlarilor (lectură particulară, activ. în cercuri, serate literare, editarea de gazete de perete și reviste școlare, excursii, vizite în muzee, frecventarea teatrelor, a cinematografelor, toate acestea fiind urmate de discuții). Asupra perfecționării vorbirii se îndreaptă atenția tuturor factorilor din școală.

Bibl.: Dezvoltarea vorbirii în procesul de învățămînt în școala medie, sub red. lui V.V. Golubkov și E.I. Monoszon, M., 1954; *O.E. Gulevici*, Dezvoltarea vorbirii elevilor, M., 1956; *N.N. Stahovski*, Problemele prefecționării vorbirii, Kiev, 1952; *K.B. Barhin*, Dezvoltarea vorbirii în școala elementară, M., 1935; *V.I. Volînskaia ș.a.*, Sistemul muncii pentru dezvoltarea vorbirii elevilor în cls. II-IV ale școlii elementare, M.-L., 1950; *V.A. Dobromîslov*, Dezvoltarea vorbirii în legătură cu studierea gramaticii. Morfologia, M., 1954; *de același autor*, Despre dezvoltarea gîndirii logice a elevilor din cls. V—VII la lecțiile de limba rusă, M., 1956; *B.M. Scerbațki*, Lecțiile de stilistică la clasele mari ale școlii medii, Minsk, 1954; *N.V. Kolokolțev*, Dezvoltarea limbajului oral și scris la lecțiile de lectură, M., 1958.

PERIOADA DE ARTICULARE ÎN INSTRUIREA COPIILOR SURDOMUȚI — prima etapă în munca de instruire cu surdomuții, etapă despre care s-a vorbit încă în surdopedagogia presovietică. Sarcina și conținutul înv. în această perioadă se reduce la formarea deprinderilor elevilor de a articula, adică la formarea deprinderii de a produce sunete și combinări de sunete. Perioada de însușire a articulării dura 2—3 ani de studiu. În șc. sovietică, prima perioadă de instruire a surdomuților cuprinde, de asemenea, articularea, dar aceasta este asociată cu vorbirea scrisă și dactilă (v. *Dactilologia*).

PERÎȘKIN, Aleksandr Vasilievici (n. 1902) — fizician metodist, membru corespondent al Acad. de șt. pedag., autorul unor manuale unice de fiz. pentru cls. VI—VII (scrise în colab. mai întîi cu G.I. Faleev, apoi cu V.V. Krauklis) și pentru cls. VIII—X (1955), precum și al lucrărilor metodice: „Despre unele probleme privitoare la metodica predării fizicii" (1947); „Fizica în cei 30 de ani de școală sovietică" (1947).

„PERLO MNOGOȚENNOE" („Mărgăritarul prețios") — operă literară cu caracter religios și moralizator, monument al culturii ucrainene din sec. XVII. A fost scrisă și editată în 1645 de eruditul teolog și pedagog Tranquillion Stavrovețki Kiril, arhimandritul mănăstirii ortodoxe unite din Cernigov. Reprezintă o culegere de art. și poezii, scrise în lb. ucraineană a epocii. Cartea este formată din 13 caiete. Titlul este gravat pe un cadru de

lemn. În prefaţă („Precuvîntare către cititori") se subliniază destinaţia multiplă a cărţii: teologică, pedagogică şi de rugăciuni. Conţinutul pedag. al cărţii constă în poveţe cu caracter religios moralizator („tămăduiri"). „În şcoli, viitorii elevi vor putea alege din astă carte... stihuri după nevoile lor", despre hărnicie, cinste, respectarea adevărului. Lucrarea demască şi condamnă huzurul şi lăcomia nobilimii poloneze („Tămăduiri pentru cei ce huzuresc"). Cartea a fost declarată eretică şi scoasă din uz. În 1699 a apărut la Moghiliov ediţia a doua.

PERPERIAN, Reteos (1848—1907) — pedagog şi scriitor din vestul Armeniei, intemeietorul şi conducătorul uneia dintre primele şcoli medii armeneşti din Constantinopol. În lucrările sale pedag. („Şcoala şi literatura", „Cuvîntările unui învăţător", „Oameni şi lucruri") s-a pronunţat sistematic împotriva metodelor dogmatice de instruire şi educare. A preluat în mod critic ideile pedagogilor francezi şi elveţieni din sec. XIX şi, pe temeiul lor, a elaborat bazele teoretice ale educaţiei intelectuale, morale, fizice şi estetice a copiilor din popor. Perperian este autorul mai multor manuale şi al unei programe pentru şc. elem.

PERSEVERENŢĂ — una din calităţile volitive de caracter care se exprimă în faptul că omul, subordonînd activ. sa scopului propus şi învingînd greutăţile, duce la bun sfîrşit lucrul început. Trebuie să deosebim perseverenţa de *îndărătnicie*, care este o trăsătură negativă şi un rezultat al voinţei slabe. Îndărătnicul nu învinge greutăţile ivite în rezolvarea problemelor, ci, din contra, fiind captivat de o dorinţă fortuită şi deseori necugetată, tinde „să-şi impună voinţa" în pofida exigenţelor raţionale ale celor din jur.

Educarea perseverenţei începe de la o vîrstă fragedă, cînd copilul încă nu ştie să facă multe lucruri, cînd altele nu-i reuşesc, şi ca atare apare uşor nemulţumirea faţă de ceea ce a făcut. Această nemulţumire îl îndeamnă să părăsească lucrul început, iar părăsirea lucrului din cauza greutăţilor ivite poate să devină o deprindere de a nu persevera în atingerea scopului. Copiii se angajează cu însufleţire la multe, dar însufleţirea lor deseori nu durează mult. Educatorul observă cu atenţie această particularitate a conduitei lor şi îndeamnă copilul, acolo unde este necesar, să termine cele începute, ajutîndu-l cu sfaturi, indicaţii, stimulîndu-l prin laudă, încurajare, iar la nevoie şi prin mustrare. La vîrsta şcolară, un rol important în educarea perseverenţei îi revine colectivului. Colectivul dezaprobă manifestarea lipsei de perseverenţă şi stimulează învingerea greutăţilor. Este foarte important ca pedagogul însuşi să fie perseverent în conduita sa şi în cerinţele sale faţă de elevi. De mare importanţă este dezv. *independenţei* la elevi, a priceperii de a stărui în atingerea scopului propus. Cel mai bun educator al perseverenţei este munca productivă în colectiv, producerea în comun a anumitor bunuri, bazată pe diviziunea muncii. În aceste condiţii se accentuează sentimentul de răspundere şi datorie faţă de colectiv, ceea ce constituie un puternic stimulent pentru perseverenţă, supune munca fiecăruia controlului permanent al colectivului,

creează condiţii prielnice pentru valorificarea obiectivă a rezultatelor obţinute şi a greutăţilor învinse.

PERSONALITATE — omul ca fiinţă socială, format într-un sistem determinant de relaţii sociale. Fiecare epocă istorică, cu condiţiile ei economico-sociale, cu sistemul ei de educ., dă naştere la anumite particularităţi specifice personalităţii din epoca respectivă.

Esenţială pentru caracterizarea personalităţii este orientarea socială, legată direct de concepţia despre lume. Trebuinţele, interesele şi motivele condiţionează comportarea, direcţia activităţii şi faptele omului. Succesul în realizarea scopurilor dorite, satisfacerea sau nesatisfacerea trebuinţelor sale, determină conţinutul şi particularităţile afective ale personalităţii, ceea ce la rîndul său poate da naştere la trebuinţe şi interese noi.

Particularităţile esenţiale care caracterizează psih. personalităţii sînt în primul rînd aptitudinile generale şi speciale.

Baza fiziologică a formării particularităţilor psihice ale personalităţii o constituie dezv. activităţii nervoase superioare, formarea unor legături temporare, mai mult sau mai puţin stabile. O mare importanţă o au particularităţile tipologice ale activităţii nervoase superioare dezvăluite de I.P. Pavlov, particularităţile desfăşurării proceselor nervoase (intensitatea, echilibrul şi mobilitatea lor). De tipul de activ. nervoasă superioară depinde în mare măsură forma de manifestare a particularităţilor personalităţii, adică temperamentul omului. Dar tipul de activ. nervoasă superioară nu poate determina trăsăturile de caracter care se formează la copil şi orientarea socială a acestuia. Spre deosebire de teoriile biologizante privitoare la dezv. personalităţii, care acordă un rol hotărîtor particularităţilor anatomofiziologice înnăscute ale copilului, psih. sovietică acordă un rol hotărîtor condiţiilor de viaţă şi de educ. Mai mult chiar, sub influenţa acestor condiţii, se modifică şi particularităţile fiziologice şi tipul de activ. nervoasă superioară.

Dar condiţiile obiective nu determină nemijlocit, spontan, formarea personalităţii copilului, ci în funcţie de felul cum aceste condiţii influenţează viaţa şi activ., atitudinea sa faţă de oameni.

Activ. principală la vîrsta preşc. este jocul, adică activ. al cărei sens constă în însuşi procesul desfăşurării sale, şi nu în rezultatul obţinut. Activ. de bază a şcolarului este învăţătura, care, împletită cu munca, are o importanţă socială şi rezultate sociale reale. În funcţie de felul cum şcolarul îşi îndeplineşte obligaţiile sale la învăţătură, cele de muncă şi cele sociale, se formează şi relaţiile sale cu şc. şi familia. Cu cît elevul este mai mare, cu atît mai mare este locul ocupat în viaţa sa de munca productivă, care este activ. fundamentală a adultului. În felul acesta, fiecare etapă (de vîrstă) în dezv. omului presupune cerinţe noi faţă de personalitate şi condiţionează formarea unor particularităţi tipice pentru vîrsta respectivă (v. *Vîrsta preşcolară*, *Vîrsta şcolară*).

Paralel cu particularităţile de vîrstă generale, fiecare copil posedă trăsături individuale, care apar ca rezultat al specificului

condiţiilor sale de viaţă şi de educ. În perioada adolescenţei timpurii se formează capacitatea de autoeducare, pe baza căreia continuă să se dezvolte personalitatea.

PERU — stat în vestul Americii de Sud, republică. Suprafaţa — 1 249 000 km², populaţia — 10 213 000 locuitori (1958).

Majoritatea industriei extractive din Peru se află în mîinile monopolurilor din S.U.A. Cele mai bune pămînturi aparţin moşierilor şi societăţilor străine. Situaţia maselor populare este foarte grea. 52% din populaţia trecută de 15 ani este analfabetă (printre indieni, procentul analfabeţilor este şi mai mare). În Peru nu există un sistem şcolar unic. Instituţiile instructiv-educative (grădiniţele de copii, şcolile şi instituţiile de înv. superior) sînt de 2 tipuri: de stat şi particulare. Selecţia elevilor se face pe baza testelor. Biserica exercită o mare presiune asupra şcolii. Conţinutul şi organizarea instrucţiunii se află sub puternica influenţă a pedagogiei din S.U.A.

Înv. a fost decretat obligatoriu pentru copiii de la 7 la 16 ani. Totuşi, cf. datelor U.N.E.S.C.O. pe anul 1954, şcolile elem. cuprind numai 42% din copiii de această vîrstă.

În Peru funcţionează 148 grădiniţe de copii, frecventate de 19 444 preşcolari (1954). Şc. elem. în care intră şi aşa-numita clasă de tranziţie, adică pregătitoare, este de 6 ani. În localităţile rurale, durata înv. elem. este de 5, 3 şi chiar 2 ani. În raioanele cu o slabă densitate a populaţiei funcţionează şcoli ambulante. Sînt 11 743 şcoli elem., cu 1 039 455 elevi (1954). Şc. medie este de 5 ani. În total, Peru are 325 şcoli medii, frecventate de 87 423 elevi (1954) şi 138 şcoli comerciale, agronomice şi industriale de 5 ani, numite institute, în care învaţă 17 148 elevi (1954). Învăţătorii pentru şcolile elem. săteşti sînt pregătiţi în şcoli normale săteşti de 3 ani, în care sînt admişi absolvenţii a 3 cls. de şc. medie. Şcolile normale orăşeneşti de 3 ani pregătesc învăţători pentru şcolile elem. de la oraşe, pe baza şcolii medii complete. Profesorii pentru şcolile medii sînt pregătiţi de institutele pedag. naţionale de 4 ani, precum şi de facultăţile de ped. ale universităţilor. În total există 20 instituţii de învăţămînt pedagogic cu 1 827 studenţi (1954). În Peru funcţionează 4 universităţi: la Lima (fondată în 1551), Arequipa (fondată în 1828), Cuzco (1597) şi Trujillo (1824).

PESTALOZZI, Johann Heinrich (1746—1827) — mare pedagog democrat elveţian, unul dintre întemeietorii şcolii elem., eminent didactician. Pestalozzi a aparţinut celei mai înaintate părţi a intelectualităţii elveţiene şi a căutat prin toate mijloacele să îmbunătăţească situaţia ţărănimii sărace aflate sub dublul jug al feudalismului şi al capitalismului în dezv. Considera că acest scop poate fi atins fără a se atenta la proprietatea privată şi fără a atinge bazele sistemului social existent, prin educarea şi „perfecţionarea naturii omeneşti". Concepţiile sale cu privire la reorganizarea societăţii cu ajutorul educaţiei le-a expus în romanul social-pedagogic „Leonard şi Gertruda". După Pestalozzi, sarcina educaţiei este să dezvolte aptitudinile omului în conformitate cu legile naturii. Dezv. acestor aptitudini la copil trebuie să se înfăp-

tuiască prin stimularea tendinței lui spre activ., tendință proprie omului. „Ochiul — spunea Pestalozzi — vrea să privească, urechea vrea să audă, piciorul vrea să meargă și mîna vrea să apuce. Dar

inima vrea și ea să creadă și să iubească, iar mintea, să cugete". Activ. trebuie să îmbrace forma exercițiului.

Educ. în conformitate cu natura trebuie să fie înfăptuită mai întîi în familie, de către mamă, apoi continuată în șc. Forțele și aptitudinile copilului trebuie exersate într-o anumită succesiune, de la simplu la complex. Teoria înv. elem., elaborată de Pestalozzi, cuprinde educ. fiz., educ. morală și instr. intelectuală, care trebuie realizate în strînsă interdependență, asigurîndu-se dezv. armonioasă a omului. Luînd ca bază de plecare mișcările pe care le execută copilul în mod obișnuit, în viața de toate zilele și în munca cotidiană, Pestalozzi s-a străduit să făurească o „gimnastică elementară", adică un sistem de exerciții care să contribuie la dezv. forțelor fizice ale copilului, la formarea priceperilor fundamentale de muncă necesare în viață. Pentru copiii care urmau să muncească în industria din vremea aceea, el considera necesară crearea unei „gimnastici industriale" specifice, bazată pe „gimnastica elementară" și compusă din exerciții speciale pentru dezvoltarea brațelor și a degetelor, care să le înlesnească însușirea ulterioară a variatelor și adesea complicatelor procedee de muncă.

Pestalozzi a acordat o deosebită atenție educației și instrucției prin muncă a copiilor de muncitori, văzînd în aceasta principalul mijloc de îmbunătățire a situației poporului. El considera necesară îmbinarea instrucției cu munca, înțelegînd prin aceasta munca productivă în atelierele meșteșugărești.

În educ. morală, după părerea lui Pestalozzi, elementul inițial îl constituie dragostea copilului pentru mamă, dragoste izvorîtă din satisfacerea trebuințelor lui zilnice. Această dragoste firească pentru mamă, copilul urmează să o extindă mai întîi asupra membrilor familiei, apoi asupra oamenilor din preajma sa și, în cele din urmă, asupra întregii omeniri. Cele mai importante mijloace de educ. morală sînt: exemplul personal al educatorului, observarea de către copii, exerciții de comportare morală. Scopul instrucției intelectuale elem. constă în acumularea de către copil a unor cunoștințe întemeiate pe experiența senzorială și pe dezv. aptitudinilor lui intelectuale. Educatorul trebuie să pornească de la mijloacele elem. ale oricărei instrucțiuni, care sînt numărul,

forma şi cuvîntul şi, în primul rînd, să dezvolte la copil priceperea de a socoti, măsura şi stăpîni vorbirea.

În afara cititului, scrisului şi socotitului, Pestalozzi include în conţinutul instrucţiei elem. elemente de geom., desenul, cîntul şi gimnastica. El a elaborat bazele generale ale înv. elem., relevînd rolul intuiţiei, înţeleasă ca percepere senzorială a lumii exterioare. Alături de principiul intuiţiei, Pestalozzi a formulat regula gradării treptate şi a succesiunii riguroase a instrucţiunii, a cărei respectare asigură o însuşire temeinică a cunoştinţelor. Totodată, el cerea să se ţină seama de particularităţile individuale şi de vîrstă ale copiilor. Pestalozzi considera că şc. trebuie să formeze la copil un anumit complex de priceperi şi deprinderi şi atribuia în acest sens o mare importanţă exerciţiilor, mai cu seamă în învăţarea cititului, scrisului, socotitului şi în dezv. vorbirii. Pestalozzi este întemeietorul metodicii de pred. elementară a limbii materne, aritmeticii, geometriei elem. şi a geografiei. Lui Pestalozzi îi aparţine, între altele, ideea creării *cutiei de artimetică* şi a folosirii materialelor intuitive în relief. Pe de altă parte, separarea artificială a dezvoltării intelectuale a copilului de procesul însuşirii cunoştinţelor şi opunerea lor, precum şi supraestimarea rolului exerciţiilor în dezv. gîndirii constituie unul din punctele slabe ale teoriei lui pedag. Metodica lui Pestalozzi cuprinde elemente de formalism, adîncite ulterior de unii dintre discipolii şi continuatorii săi. Totuşi, ideea unui înv. care să asigure dezv. copilului a exercitat o influenţă pozitivă asupra dezvoltării ulterioare a pedagogiei.

Opere: Opere pedagogice alese, vol. I—II, M., 1909—1912; Opere pedagogice alese, vol. I, M., 1936.

PEŞKOVSKI, Aleksandr Matveevici (1878—1933) — lingvist sovietic, prof., autorul lucrării „Sintaxa limbii ruse tratată ştiinţific" (1914; ultima ed., a 6-a, a apărut în 1938), autor şi redactor al mai multor manuale de lb. rusă pentru şcolile elem. şi medii şi al cîtorva metodici. Deosebit de interesantă din p.d.v. metodic este lucrarea „Limba noastră", în 3 părţi, fiecare în 2 variante: pentru elevi şi pentru profesori. În lucrările sale, Peşkovski acordă multă atenţie foneticii, formelor gramaticale, intonaţiei şi stilisticii limbii ruse.

PETERSEN, Peter (1884—1952) — filozof idealist şi pedagog german. Între 1923 şi 1950 a condus şc. de pe lîngă univ. din Iena, în cadrul căreia a fost elaborat şi aplicat în practică aşa-numitul *plan Iena*. Considera că educ. şi instr. au tendinţe contradictorii (prima contribuie la formarea colectivismului, pe cînd cea de-a doua — la formarea individualismului), care trebuie atenuate prin instruirea copiilor în şc. publică generală, organizată pe baza autoconducerii şi a selecţiei elevilor după principiul înzestrării. Cele mai importante lucrări ale lui Petersen sînt: „Der Jena-Plan einer freien allgemeinen Volksschule" (1927); „Allgemeine Erziehungswissenschaft" (1924), „Der Bildungsweg des neuen Erziehers" (1924).

PETKOV, Botio (1815—68) — prof. şi militant bulgar în domeniul înv. Mai cunoscut sub numele de Doskal (dascălul) Botio. A luptat pentru independenţa naţională a poporului bulgar. Şi-a făcut studiile şi pregătirea pedag. în Rusia, unde a cunoscut ideile

Scanned with OKEN Scanner

democraţilor revoluţionari. Autor de metodici şi manuale de geogr. şi gram. A exercitat o puternică influenţă ideologică asupra fiului său — *Hristo Botev*.

PETRIŢONELI, Ioane (cca. 1055—1130) — gînditor, literat şi pedagog gruzin. A condus un seminar care i-a purtat numele; a predat ştiinţele filozofice şi este autorul mai multor manuale. A fost rectorul Acad. din Gelat, unde şi-a scris principalele sale lucrări filozofice şi pedag. Atribuia o mare importanţă instruirii tinerei generaţii, a apărat ideea educaţiei laice şi principii şi reguli didactice înaintate, ca: continuitatea şi gradarea succesivă, repetarea materialului parcurs în scopul fixării şi aprofundării cunoştinţelor.

PETROV, Nikolai Arsentievici (1903—1958) — pedagog sovietic, prof., dr. în şt. pedag. A fost directorul Inst. de teoria şi ist. pedagogiei al Acad. de şt. pedag. Este autorul mai multor lucrări despre teoria şi metodica educaţiei morale în şc. medie.

Opere: Despre importanţa autorităţii şi exemplului personal al profesorului, M., 1949; Despre esenţa şi principiile fundamentale ale educaţiei comuniste (teză de doctorat) (Acad. de şt. pedag. a R.S.F.S.R., Inst. de teoria şi ist. pedagogiei), 1948.

PETROVA, Evghenia Nikolaevna (n. 1886) — metodistă de lb. rusă, profesoară, membră corespondentă a Acad. de şt. pedag., autoarea lucrărilor „Gramatica în şcoala medie" (1936), „Un an de muncă" (în cls. a V-a) (1939) şi a mai multor studii despre munca cu vocabularul în şc. Cercetează problema influenţei învăţării limbii materne asupra dezvoltării personalităţii elevilor.

PETTY, William (1623—1687) — reprezentant de frunte al gîndirii economice din Anglia, unul dintre primii teoreticieni ai statisticii. În 1648 a publicat lucrarea „The Advice, ... for the Advancement of Some Particular Parts of Learning" (Părere despre dezv. unor domenii speciale ale înv.), în care a ridicat problema şcolii bazate pe muncă. Petty era de părere că se putea obţine o creştere a forţelor de prod. ale Angliei dacă toţi copiii vor fi atraşi de la vîrsta de 7 ani în munca productivă. Criticînd caracterul verbalist al instrucţiei şi ruperea şcolii de viaţă, Petty considera că, în şc., copiii trebuie să înveţe diferite meserii şi că toate materiile trebuie predate, ţinîndu-se riguros seama de utilitatea lor în viaţă. Ideea educaţiei prin muncă enunţată de Petty a fost foarte apreciată de K. Marx.

PIAGET, Jean (n. 1896) — psiholog elveţian. Împreună cu colaboratorii săi a întreprins numeroase cercetări în domeniul psihologiei genetice, între altele în problema genezei şi dezvoltării intelectului la copii. În lucrările sale, Piaget se ocupă pe larg de studiul proceselor de formare la copii a noţiunilor de număr, spaţiu, timp, mişcare, viteză etc. Tezele lui Piaget în legătură cu anumite particularităţi ale gîndirii copilului (despre egocentrismul şi sincretismul ei, despre nesesizarea contradicţiilor etc.), formulate în lucrările sale mai timpurii, au fost criticate de psihologii sovietici. În cercetările psihologice din ultimii ani, Piaget se bazează pe logica matematică.

Opere: Vorbirea şi gîndirea copilului, M., 1932; Problemele psihologiei genetice, „Voprosî psihologhii", 1956, nr. 3; La psychologie de l'intelligence, Paris, 1952; La naissance de l'intelligence chez l'enfant, Neuchâtel-Paris, 1948; Le jugement moral chez l'enfant, Paris, 1957.

PIÉRON, Henri (n. 1881)—psiholog şi psihofiziolog francez. E

cunoscut în special pentru lucrările sale în domeniul psihofiziologiei senzaţiilor, al psihologiei generale şi experimentale şi al psihologiei animalelor. A condus multă vreme laboratorul de la Sorbona, cel mai important laborator de psih. experimentală din Franţa. Reprezentant de frunte al psihologiei naturalist-ştiinţifice din Franţa.

Opere: Psychologie expérimentale, Paris, 1927; Aux sources de la connaissance. La sensation — guide de vie, Paris, 1955; Les problèmes fondamentaux de la psychophysique dans la science actuelle, Paris, 1951; La sensation, Paris, 1953.

PIETISM (lat. *pietas* — evlavie, cuvioşenie) — curent religios apărut în sec. XVII printre burghezia înstărită germană şi îndreptat împotriva luteranismului dogmatic. Era împotriva ritualului religios şi propovăduia renunţarea la plăcerile vieţii (autodesăvîrşirea morală şi pietatea). A exercitat o puternică influenţă asupra dezvoltării pedagogiei în sec. XVII şi la începutul sec. XVIII. Premisa pedagogiei pietiste era învăţătura creştină, care pretinde că omul se naşte păcătos, cu tare ce pot fi îndreptate, după părerea pietiştilor, în primul rînd, prin educ. Concepţiile pedag. ale pietiştilor se caracterizează prin: accentul pus pe educ. religioasă, introducerea unei discipline severe în şc. — dar fără aplicarea exagerată a pedepselor corporale —, înăbuşirea dorinţelor şi înclinaţiilor fireşti ale copilului. Meritul pedagogilor pietişti, dintre care cel mai de seamă a fost *Franke*, este de a fi cerut cei dintîi în Germania ca şc. să dea copiilor cunoştinţe pozitive, să le formeze priceperi practice. Ei au izbutit într-o anumită măsură să-şi aplice ideile în practică: au introdus în planul de înv. pred. meseriilor şi au făcut procesul de instruire mai activ şi mai intuitiv. Tot pietiştii au fost aceia care au pus bazele înfiinţării de şcoli reale în Germania. În sec. XVIII, pietismul a ocupat o poziţie dominantă în multe regiuni din Germania. La acea dată însă, pietismul îşi pierduse caracterul democratic iniţial şi devenise un instrument de consolidare a orînduirii feudalo-absolutiste. În sec. XVIII, în opoziţie cu ped. pietistă, au apărut în ped. curentele *filantropinismului* şi *neoumanismului*.

PINKEVICI, Albert Petrovici (1883—1939) — pedagog sovietic, prof., rector al Univ. de Stat nr. 2 din Moscova, director al Inst. pedag. de stat „V.I. Lenin", membru al Consiliului Ştiinţific de Stat (G.U.S.). Pînă în 1922 s-a ocupat îndeosebi cu metodica ştiinţelor nat., apoi a abordat problemele teoriei şi istoriei pedagogiei. În 1924—25 a apărut lucrarea sa în 2 vol.: „Pedagogia, Proiect de pedagogie marxistă". Această lucrare, fiind prima încercare de analiză marxistă a problemelor de educ. în perioada de trecere de la capitalism la socialism, conţine o serie de teze greşite. Ped. este definită ca o ştiinţă aplicată şi social-biologică, iar rolul educaţiei este redus la stimularea dezvoltării însuşirilor înnăscute ale omului. Pinkevici a ştiut însă să-şi lichideze greşelile şi rătăcirile săvîrşite în perioada căutărilor sale creatoare şi să rezolve în spirit marxist problemele pedag. abordate. A luptat împotriva orientării biogenetice în ped., a teoriei „educaţiei libere" şi a „proiectelor în metodică" şi a combătut „teoria" antileninistă a „dispariţiei treptate a şcolii".

Pinkevici considera că trăsăturile distinctive ale sistemului sovietic de educ. sînt: caracterul

obiectiv al scopurilor educaţiei, materialismul, colectivismul, devotamentul faţă de interesele luptei revoluţionare a clasei muncitoare, caracterul politehnic şi bazat pe muncă al instrucţiei, legătura şcolii cu prod. şi contemporaneitatea.

PINSENT, Arthur (n. 1888) — teoretician englez contemp. al problemelor pedagogiei, unul dintre conducătorii organizaţiei naţionale de cercetări pedag. din Marea Britanie, adept al aşa-numitelor metode progresive de instr. Pinsent este autorul lucrărilor „Principles of Teaching Method" (1941), „Despre psihologia pedagogică" — studiu apărut în culegerea „Psychology: a Study of Man's Mind"; „A Survey of Rewards and Punishments in Schools" (1952) şi al numeroase şi ample art. despre psih. pedag., publicate în rev. „British Journal of Educational Psychology" (1940 — 1950).

„PIONERSKAIA PRAVDA" — ziar pentru pionieri şi şcolari, editat de C.C. al Comsomolului şi de Consiliul Central al Organizaţiei Unionale de Pionieri „V.I. Lenin". A fost înfiinţat în 1925 ca organ al Comitetului de comsomol din Moscova. Cu începere din 1927 devine organul C.C. al Comsomolului şi al Comitetului orăşenesc de comsomol din Moscova. Apare de 2 ori pe săptămînă. Ziarul generalizează şi răspîndeşte experienţa celor mai bune unităţi şi detaşamente de pionieri, contribuie la dezv. iniţiativei şi activităţii artistice de amatori a pionierilor, le stimulează năzuinţa de însuşire a cunoştinţelor, priceperilor practice şi deprinderilor folositoare. În schiţele, art. şi corespondenţele publicate în „Pionerskaia Pravda" sînt ilustrate succesele poporului sovietic în lupta pentru construirea societăţii comuniste, realizările ştiinţei şi tehnicii sovietice, grija partidului comunist pentru copii, viaţa copiilor din U.R.S.S. şi de peste hotare. „Pionerskaia Pravda" publică scrisori şi însemnări ale tinerilor ei cititori în legătură cu problemele vieţii şcolare şi pionereşti, relatări despre activ. diferitelor organizaţii de pionieri, iniţiază discuţii, jocuri şi diferite campanii. Printre colaboratorii ziarului se numără şi pedagogi, scriitori, oameni de ştiinţă şi fruntaşi în prod. Pentru succesele sale în opera de educ. comunistă a copiilor, gazeta „Pionerskaia Pravda" a fost decorată cu ordinele „Lenin" şi „Steagul Roşu al Muncii".

PIONIER — membru al *Organizaţiei unionale de pionieri „V.I. Lenin"*. În rîndurile pionierilor sînt primiţi şcolarii în vîrstă între 10 şi 15 ani. Înainte de a intra în organizaţia de pionieri, elevii sînt pregătiţi în grupele de octombrişti. La primirea în organizaţia de pionieri, şcolarul rosteşte în faţa adunării detaşamentului *Angajamentul solemn al pionierului*.

PIRAMOWICZ, Grigori (1735—1801) — pedagog polonez, membru activ al Comisiei de educ. şi al Asociaţiei pentru editarea şi răspîndirea de cărţi pentru şcolile elem. înfiinţată de această comisie. A colaborat la întocmirea manualului „Elementarz dla szkól parafialnych" (Abecedar pentru şcolile parohiale). Este autorul mai multor manuale pentru şcolile medii, printre care: „Dikcjonarz starożytności" (Dicţionarul limbilor clasice, 1779); „Wymowa i poezja dla szkól narodowych" (Retorica şi poezia pentru şcolile publice, 1792).

PIROGOV, Nikolai Ivanovici (1810—1881) — celebru om de şti-

ință și *chirurg rus*, militant în domeniul înv. public, pedagog. Prin art. „Problemele vieții" (1856) a

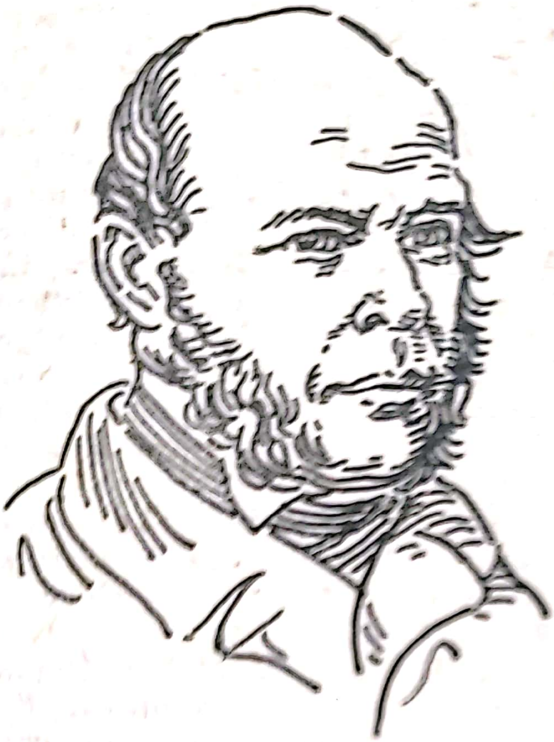

pus bazele mișcării social-pedag. din deceniul 6 al sec. XIX. Pirogov a luat atitudine împotriva restricțiilor corporatiste în înv., militînd pentru accesibilitatea generală a școlilor de toate gradele. A supus unei critici aspre orientarea utilitaristă a înv. și metodele înapoiate de pred. (toceala și dogmatismul). Pirogov a apărat caracterul general uman al instrucției. Școala, spunea el, este menită să pregătească „oameni adevărați", care să posede cunoștințe științifice vaste, convingeri morale nobile, o voință liberă și fermă, capabili să reziste „tentațiilor societății contemporane" (carierism, avantaje personale etc.), dar care în același timp nu aspiră s-o transforme pe cale revoluționară. Pirogov milita pentru un sistem de înv. alcătuit din 4 trepte: șc. elem., gimnaziul clasic și real (de 4 ani), liceul clasic și real, univ. și școlile superioare de specialitate. El considera că cea mai bună șc. de cultură generală este gimnaziul clasic și liceul clasic. Milita pentru sistemul de conducere a școlilor de către consilii pedag., pentru metode variate și active de pred. În calitate de epitrop al districtelor de înv. Odesa (1856—58) și Kiev (1858—61), a contribuit la extinderea rețelei școlare, la organizarea școlilor duminicale și a fost inițiatorul înființării Univ. din Odesa.

Opere: Opere pedagogice alese, M., 1951.

PIRUSSKI, Vladislav Stanislavovici (1857—1933) — medic și pedagog rus, prof., continuator al lui P.S. Leshaft. A răspîndit în Siberia ideile educației fizice a tineretului și în 1895 a organizat în orașul Tomsk o Societate pentru sprijinirea dezvoltării fizice.

Această societate a deschis primele grădinițe de vară pentru copiii din Siberia, cele dintîi colonii de copii, băi, patinoare, *cursuri*

ință și chirurg rus, militant în domeniul înv. public, pedagog. Prin art. „Problemele vieții“ (1856) a

pus bazele mișcării social-pedag. din deceniul 6 al sec. XIX. Pirogov a luat atitudine împotriva restricțiilor corporatiste în înv., militînd pentru accesibilitatea generală a școlilor de toate gradele. A supus unei critici aspre orientarea utilitaristă a înv. și metodele înapoiate de pred. (toceala și dogmatismul). Pirogov a apărat caracterul general uman al instrucției. Școala, spunea el, este menită să pregătească „oameni adevărați“, care să posede cunoștințe științifice vaste, convingeri morale nobile, o voință liberă și fermă, capabili să reziste „tentațiilor societății contemporane“ (carierism, avantaje personale etc.), dar care în același timp nu aspiră s-o transforme pe cale revoluționară. Pirogov milita pentru un sistem de înv. alcătuit din 4 trepte: șc. elem., gimnaziul clasic și real (de 4 ani), liceul clasic și real, univ. și școlile superioare de specialitate. El considera că cea mai bună șc. de cultură generală este gimnaziul clasic și liceul clasic. Milita pentru sistemul de conducere a școlilor de către consilii pedag., pentru metode variate și active de pred. În calitate de epitrop al districtelor de înv. Odesa (1856—58) și Kiev (1858—61), a contribuit la extinderea rețelei școlare, la organizarea școlilor duminicale și a fost inițiatorul înființării Univ. din Odesa.

Opere: Opere pedagogice alese, M., 1951.

PIRUSSKI, Vladislav Stanislavovici (1857—1933) — medic și pedagog rus, prof., continuator al lui P.S. Leshaft. A răspîndit în Siberia ideile educației fizice a tineretului și în 1895 a organizat în orașul Tomsk o Societate pentru sprijinirea dezvoltării fizice.

Această societate a deschis primele grădinițe de vară pentru copiii din Siberia, cele dintîi colonii de copii, băi, patinoare, cursuri

Scanned with OKEN Scanner

de gimnastică pentru elevi și cadrele didactice, cursuri de pregătire a educatoarelor pentru instituțiile preșc. Pirusski a redactat rev. „Zdorovie dlea vseh", consacrată problemelor educației fizice și educației prin muncă.

Din fondurile strînse prin colecte, organizarea de loterii și concerte de binefacere a înființat o Casă a dezvoltării fizice, unde se organizau felurite activități de cultură fiz. cu copiii și tineretul. Poliția și oficialitățile din Tomsk împiedicau pe toate căile activ. lui Pirusski.

În perioada sovietică, Pirusski a organizat Inst. de educ. fiz. din orașul Tomsk, care pregătea profesori de gimnastică. Este autorul unor lucrări științifice consacrate educației fizice și prin muncă.

PISAREV, Dmitri Ivanovici (1840—1868) — mare gînditor și

publicist democrat-revoluționar rus. Considera că pentru îmbunătățirea traiului claselor „de jos", atîta vreme cît nu s-a produs încă o revoluție, este necesară o vastă propagare a științei, îndeosebi a științelor nat., dezv. prin toate mijloacele a școlilor și îmbunătățirea instrucției și educației. Pășind pe urmele lui Cernîșevski și Dobroliubov, a criticat sistemul școlar din acea vreme, considerîndu-l defectuos din p.d.v. al conținutului și metodelor de instr., deoarece ucidea curiozitatea copiilor, le tocea aptitudinile intelectuale și le distrugea sănătatea. Pisarev considera că menirea școlii de cultură generală este să pregătească oameni înarmați cu cunoștințe științifice (în special în domeniul matematicii și al științelor nat.), de o înaltă moralitate, bine dezvoltați fizicește, cu o voință puternică, sîrguincioși, capabili să activeze și să gîndească critic și independent. S-a opus categoric predării religiei și limbilor moarte în șc., considerîndu-le un obstacol serios în calea spre un înv. cu adevărat științific.

Pisarev a susținut necesitatea predării lucrului manual în ateliere școlare, înființarea postului de medic școlar, renunțarea la pedepsele corporale, folosirea pe scară largă în înv. a diferitelor forme de muncă independentă a elevilor. A militat cu hotărîre pentru dreptul femeilor la o instr. egală cu a bărbaților.

Opere: Opere pedagogice alese, M., 1953.

PISTRAK, Moisei Mihailovici (1888—1940) — pedagog sovietic, prof., dr. în șt. pedag., autorul primului manual de ped. pentru institutele pedag. (1934). A elaborat teoretic problemele educației prin muncă și ale instrucției politehnice, luînd ca model activ. școlii-comună „P.N. Lepeșinski", al cărei conducător a fost. Acti-

vităţii acestei şcoli îi este consacrată lucrarea „Şcoala-comună a Comisariatului Poporului pentru Învăţămînt...“ (1924) — o culegere de art. scrise de colectivul de pedagogi ai şcolii, apărută sub red. lui Pistrak, cu o prefaţă de N.K. Krupskaia. În prima perioadă a activităţii sale, Pistrak a preconizat un practicism îngust în munca de instruire, dar ulterior şi-a îndreptat greşelile.

Opere: Problemele arzătoare ale şcolii sovietice actuale. Studii despre şcoala politehnică, M., 1925; Cu privire la şcoala politehnică, M.-L., 1931.

PLACA DE SCRIS PENTRU NEVĂZĂTORI — placă specială pentru scrierea în relief cu alfabetul punctat. A fost propusă de *Louis Braille*. Constă din 2 plăci de metal prinse în balamale: placa superioară este perforată, cu căsuţe dreptunghiulare, dispuse în rînduri regulate; cîteva dintre aceste rînduri sînt perforate de la un capăt la celălalt (de la 1 la 22); pe partea din faţă a plăcii inferioare se află nişte scobituri mici (cîte 6 în dreptul fiecărei căsuţe a plăcii superioare) corespunzătoare semnului fundamental de 6 puncte. Între plăci se introduce o hîrtie groasă, de fabricaţie specială. Imprimarea punctelor (scrierea) se face cu un punctator special (un fel de andrea de metal prevăzută cu un mîner scurt, de obicei de lemn). Cu aceeaşi placă, dar fără scobituri pe placa inferioară, nevăzătorii învaţă să scrie cu literele de tipar unificate ale grafiei plane (ca şi văzătorii). Există mai multe tipuri de plăci de scris Braille, cu diferite sisteme de rînduri ajutătoare, pe baza cărora nevăzătorii scriu cu semne grafice obişnuite.

PLAN DE ÎNVĂŢĂMÎNT — document care stabileşte obiectele de înv. într-un anumit fel de şc., ordinea şi succesiunea studierii acestora, timpul prevăzut pentru fiecare obiect de înv. şi, în legătură cu aceasta, structura anului şcolar. În U.R.S.S sînt în vigoare planuri de înv. unice pentru fiecare tip de şc., aprobate de ministerele înv. public ale republicilor unionale, care urmăresc realizarea scopului fundamental al şcolii sovietice: educ. comunistă a tinerei generaţii, înv. general şi politehnic şi dezvoltarea multilaterală a elevilor, pregătirea lor pentru viaţă şi pentru munca productivă.

Şc. sovietică prevede ca planurile de înv. pentru toate treptele înv. de cultură generală (elem., de 8 ani şi mediu) să aibă caracter unitar şi continuitate, să îmbine în mod just disciplinele umanistice cu şt. nat. şi cele matematice, instr. cu munca în prod.

În planul de înv. se includ obiecte care dau, în linii generale şi esenţiale, un tablou just al realităţii obiective şi pregătesc pe tineri să ia parte activă la construcţia comunistă.

Lb. şi lit. maternă şi matem. constituie baza culturii generale; de aceea, pentru studierea acestora în şc. medie se rezervă o bună parte din timp. Bazele ştiinţelor nat. (fiz., chimia, biol., astron., geogr., fiz.) şi ale ştiinţelor sociale (ist., Constituţia U.R.S.S., lit., limbile străine, geogr. economică) constituie un cap. important al planului de înv. În legătură cu realizarea sarcinilor înv. politehnic şi de pregătire specială a elevilor pentru munca productivă, s-au introdus în planurile de înv. ale şcolii sovietice lecţii de lucru manual (cls. I-IV), ore de lucru în atelierele şcolii şi pe terenurile şcolare experimentale (cls. V-VII), pen-

tru cunoaşterea bazelor producţiei industriale şi agricole (cls. VIII-X); se prevede, de asemenea, şi timpul necesar calificării în prod. la una din profesiunile de masă, calificare care necesită un înalt nivel de cultură generală. Sarcinile dezvoltării multilaterale a elevilor cer să se studieze în şc. elementele principale ale artei (desenul, cîntul) şi bazele culturii fizice. Programele de înv. prevăd continuitatea studierii obiectelor de înv., ceea ce asigură legătura dintre obiecte.

Repartizarea orelor de pred., prevăzute în planul de înv. pentru diferite obiecte, se face în funcţie de importanţa şi locul pe care-l ocupă studiul lor în sistemul înv. de cultură generală şi politehnic, în funcţie de sarcinile educative şi culturale, de volumul cursului, de raportul dintre materialul teoretic şi lucrările practice, în funcţie de locul pe care-l ocupă priceperile şi deprinderile a căror formare necesită un timp determinat, precum şi în funcţie de condiţiile concrete ale şcolilor orăşeneşti şi săteşti. În şcolile din R.S.F.S.R sînt în vigoare următoarele planuri de înv.:

Planul de învăţămînt al şcolii de 8 ani

Nr. crt.	*Obiectele*	*Numărul orelor în săptămînă, pe clase*								*Nr. total al orelor*	
		I	*II*	*III*	*IV*	*V*	*VI*	*VII*	*VIII*	*săptămînal*	*anual*
1	Limba rusă	12	12	12	10	6	5	3	2	62	2 184
2	Literatura	—	—	—	—	2	3	2	3	10	357
3	Matematica	6	6	6	6	6	6	6	5	47	1 663
4	Istorie. Constituţia U.R.S.S.	—	—	—	2	2	2	2	3	11	391
5	Ştiinţele naturii	—	—	—	3	—	—	—	—	3	105
6	Geografia	—	—	—	—	2	2	2	2	8	286
7	Biologia	—	—	—	—	2	2	2	2	8	286
8	Fizica	—	—	—	—	—	2	2	3	7	249
9	Chimia	—	—	—	—	—	—	2	2	4	142
10	Desenul liniar	—	—	—	—	—	—	1	1	2	71
11	O limbă străină	—	—	—	—	4	3	3	3	13	465
	Total	18	18	18	21	24	25	25	26	175	6 199
12	Desenul	1	1	1	1	1	1	1	—	7	248
13	Muzica şi cîntul	1	1	1	1	1	1	1	1	8	283
14	Cultura fizică	2	2	2	2	2	2	2	2	16	566
	Total	4	4	4	4	4	4	4	3	31	1 097
15	Instruirea bazată pe muncă	2	2	2	2	3	3	3	3	20	709
16	Munca social-utilă	—	—	2	2	2	2	2	2	12	426
17	Practica în producţie, în cls. V—VIII	—	—	—	—	—	—	—	—	—	180
	Total	2	2	4	4	5	5	5	5	32	1 315
	Total general	24	24	26	29	33	34	34	34	238	8 611

Planul de învățămînt al școlii medii orășenești cu instruire în producție

Nr. crt.	Obiectele	Numărul orelor în săptămînă pe clase			Nr. total al orelor	
		IX	X	XI	săptămînal	anual
1	Literatura	3	3	3	9	339
2	Matematica	4	4	4	12	452
3	Istoria	2	3	4	9	335
4	Constituția U.R.S.S.	—	—	2	2	70
5	Geografia economică	—	2	2	4	148
6	Fizica	4	4	2	10	382
7	Astronomia	—	1	—	1	39
8	Chimia	2	3	2	7	265
9	Biologia	3	—	—	3	117
10	Desenul liniar	2	—	—	2	78
11	O limbă străină	2	2	3	7	261
12	Cultura fizică	2	2	2	6	226
	Total....	24	24	24	72	2 712
13	Obiectele tehnice generale, instruirea în producție (teoretică și practică) și munca productivă	12	12	12	36	1 356
	Total general....	36	36	36	108	4 068
14	Activități facultative	2	2	2	6	226

Planul de învățămînt al școlii medii sătești cu instruire în producție

Nr. crt.	Obiectele	Numărul orelor în săptămînă pe clase			Nr. total al orelor	
		IX	X	XI	săptămînal	anual
1	Literatura	4	3	4	11	338
2	Matematica	5	4/5	5	14,5	445
3	Istoria	3	4	4	11	338
4	Constituția U.R.S.S.	—	—	2	2	64
5	Geografia economică	—	3/2	2/3	5	155
6	Fizica	5	5	3/2	12,5	380
7	Astronomia	—	1	—	1	30
8	Chimia	2/3	3	3	8,5	261
9	Biologia	4	—	—	4	120
10	Desenul liniar	3/2	—	—	2,5	75
11	O limbă străină	3	3	3	9	276
12	Cultura fizică	2	2	3	7	216
	Total	31	28	29	88	2 698
13	Bazele producției agricole și instruirea în producție (teoretică și practică)	5	8	7	20	614
	Total	36	36	36	108	3 312
14	Munca sezonieră în producție: zile	54	54	18	—	126
	ore	324	324	108	—	756
	Total general....					4 068
15	Activități facultative	2	2	2	6	184

Planul de învăţămînt al şcolii medii serale (pe schimburi, sezoniere) de cultură generală

Nr. crt.	Obiectele	Numărul orelor în săptămînă pe clase IX	X	XI	Nr. total al orelor săptămînal
1	Literatura	2	2	2	6
2	Matematica	3	3	3	9
3	Istoria	1	2/1	2	4/5
4	Constituţia U.R.S.S.	—	—	1	1
5	Geografia economică	—	2/1	1/2	3
6	Fizica	3	3	2	8
7	Astronomia	—	0/1	—	0/5
8	Chimia	1/2	2	2/1	5
9	Biologia	2/1	—	—	1,5
10	Desenul liniar	1/2	—	—	1,5
11	O limbă străină	2/1	1/2	2	5
	Total....	15	15	15	45
12	Activităţi facultative, pentru ridicarea calificării profesionale a elevilor	2	2	2	6
13	Consultaţii	3	3	3	9
	Total general....	20	20	20	60

Planul de înv. al şcolii medii cu instruire în prod. are în vedere sarcina de a da tinerilor care termină şc. de 8 ani o cultură generală medie şi o pregătire profes. pentru a munci în domeniul economiei naţionale sau al culturii. Această problemă se rezolvă pe baza principiului marxist-leninist al îmbinării învăţăturii cu munca în prod. Cf. planului de înv., 2/3 din timpul unui an şcolar se rezervă, în cls. IX-XI, pentru studierea obiectelor de cultură generală şi politehnice şi 1/3 pentru instr. în prod. şi pentru munca productivă a elevilor.

Planul de înv. al şcolii serale (pe schimburi, sezoniere) dă posibilitate tineretului şi adulţilor care lucrează în prod. să facă studii medii complete.

Studierea obiectelor de cultură generală, din ciclul politehnic şi de specialitate, în şcolile medii serale (pe schimburi, sezoniere) trebuie să se sprijine pe experienţa în prod. a elevilor, să ajute la ridicarea nivelului cultural şi a calificării lor profes.

Deoarece între muncitorii tineri sau adulţi există şi persoane care n-au absolvit şc. de 7 ani, dar care doresc să-şi continue studiile, şcolile medii serale (pe schimburi şi sezoniere) pot crea clase, începînd de la a III-a şi pînă la a VIII-a inclusiv, ale căror planuri de înv. să păstreze bazele planului de înv. al şcolii de 8 ani, să ţină seama de pregătirea în muncă şi de experienţa elevilor.

Orientarea şi caracterul înv., determinate de planul de înv., se concretizează în programele şi manualele şcolare.

PLANŞE DIDACTICE — material didactic care conţine cifre, texte sau imagini grafice, ilustrînd teme sau capitole ale obiectelor de înv. Există planşe cu

Scanned with OKEN Scanner

ilustraţii, planşe grafice, planşe cu cifre, planşe cu texte şi planşe combinate.

Planşele cu ilustraţii prezintă o serie de desene, mici ilustraţii, portrete şi alte imagini, însoţite de mici texte explicative. Cu ajutorul lor se poate arăta dezv. succesivă a unui obiect, a unui fenomen sau a unui proces, legătura reciprocă şi raportul dintre obiecte şi fenomene, gruparea acestora după un criteriu sau după un principiu (de ex. „Animale sălbatice" din seria de planşe cu ilustraţii pentru exerciţii la logică).

Planşele grafice conţin scheme, planuri, desene schematice, diagrame însoţite de mici texte sau de cifre (de ex. planşa „Măsurarea volumelor").

Planşele cu cifre prezintă mai ales un material format din cifre, însoţit uneori de mici desene sau de imagini grafice (tabla înmulţirii pînă la 20, pînă la 100).

Planşele cu texte se deosebesc prin faptul că în ele predomină materialul format din texte însoţite, cînd aceasta este necesar, de mici desene sau semne grafice ajutătoare: săgeţi, arcuri, linii etc. (planşe pentru învăţarea scris-cititului, planşe pentru învăţarea gramaticii, ortografiei).

Planşele combinate prezintă o îmbinare de materiale grafice, ilustraţii, cifre sau texte (toate patru sau numai unele dintre ele), în aprox. aceeaşi proporţie.

Planşele didactice, potrivit menirii lor principale, se pot împărţi în planşe folosite la pred. de noi cunoştinţe, planşe de instructaj, planşe informative şi planşe pentru exerciţii.

Planşele folosite la predarea noilor cunoştinţe conţin îndeosebi informaţii noi sau material care aprofundează şi completează cunoştinţele elevilor.

Planşele de instructaj sînt destinate instructajului care se face cînd elevii au de îndeplinit o anumită muncă practică, pentru a fixa priceperile şi deprinderile cu caracter practic. Aceste planşe cuprind indicaţii succinte, desene instructive, planuri şi alte date necesare muncii legate de o anumită temă. Planşele de acest fel sînt cele mai frecvent folosite în instr. prin muncă.

Planşele informative dau informaţii pe care copiii le cunosc deja şi care-i ajută să îndeplinească mai uşor anumite lucrări (planşe cu cuvinte greu de scris, cu sistemul de măsuri metrice, tabla înmulţirii, tabele cronologice, tabelul sistemului periodic al lui D.I.Mendeleev etc.).

Planşele pentru exerciţii au un caracter de antrenament. Ele ajută pe elevi să-şi consolideze cunoştinţele însuşite (planşa pentru calcule orale, planşa pentru învăţarea gramaticii şi a ortografiei etc.).

Întocmirea unei planşe didactice se poate face în mai multe feluri. De pildă, trăsătura caracteristică a planşelor cu cifre şi texte este aranjarea materialului în coloane, în rubrici verticale şi orizontale, în pătrăţele etc. Această formă de aranjare a materialului se numeşte formă de tabel.

Datorită tematicii variate, a formei de tabel în aranjarea materialului şi unor bogate mijloace plastice, planşele didactice prezintă mare importanţă pedag. şi sînt folosite larg şi efectiv în munca instructivă a şcolii.

PLANŞE TEHNICE ŞCOLARE DE INSTRUCTAJ — material didactic folosit pentru efectuarea

instructajului în cadrul lucrărilor practice.

Prototipul primelor planşe tehnice şcolare a apărut sub forma unor desene obişnuite folosite la instructajul în prod. şi în întreprinderi. Aceste desene au fost apoi subîmpărţite în desene care reprezentau diferitele etape prin care trece obiectul sau piesa fabricată, însoţite de texte explicative. Mai tîrziu au apărut *planşe cu instrucţiuni pentru efectuarea unor operaţii sau executarea unor piese*. De asemenea, au apărut planşe care cuprind informaţii cu caracter tehnic sau din domeniul ştiinţelor nat., planşe pentru analiza lucrărilor, a schiţelor, planşe din domeniul tehnicii securităţii muncii etc.

Planşele tehnice de instructaj bine elaborate contribuie la dezv. independenţei elevului, la însuşirea treptată a metodelor de documentare din întreprinderi, deprind pe elevi cu semnele convenţionale folosite de grafica industrială modernă şi uşurează munca profesorului în timpul instructajului. Cu toate acestea, planşele tehnice de instructaj reclamă din partea elevului mult timp pentru citirea textului şi mai ales constituie un mijloc mai puţin eficace decît cuvîntul profesorului. De aceea, în şc. sovietică, planşele tehnice de instructaj se folosesc ca o completare la instructajul oral al profesorului.

PLANUL BATAVIA (Batavia-System) — sistem de organizare a predării în şc. potrivit căruia fiecare prof. foloseşte pentru lecţie numai jumătate din oră, cealaltă jumătate fiind rezervată lucrărilor individuale independente ale elevilor, care se desfăşoară sub directa supraveghere a profesorului. A apărut la începutul sec. XX din iniţiativa lui John Kennedy, superintendentul oraşului Batavia (statul New York), iar în primul deceniu al sec. XX s-a aplicat în multe şcoli din S.U.A.

PLANUL DALTON (de la oraşul Dalton, din statul Massachusetts, S.U.A.) — una din formele de organizare a procesului de înv. prin care se realizează o instruire individualizată. A fost elaborat la începutul sec. XX de Ellen Parkhurst, o discipolă a Mariei Montessori, şi constituia o reacţie împotriva sistemului tradiţional de organizare a muncii şcolare, care păcătuia prin schematism şi ignora individualitatea elevilor. După planul Dalton, obiectele de înv. nu se predau în cls. ci în „laboratoare" conduse de profesori consultanţi. Sistemul de pred. pe lecţii se desfiinţează. Elevii îşi planifică singuri studiile şcolare şi petrec cîte o zi sau mai multe în fiecare laborator. Executarea lucrărilor săptămînale sau lunare se notează în „Carnetul de lucru", care constituie un mijloc de control al activităţii elevilor. Afară de aceasta se fac studii pe grupe, cînd elevii expun rezultatele muncii lor. Acest sistem de înv. a căpătat o largă răspîndire în Anglia, Elveţia, Olanda, Japonia şi alte ţări. Într-o formă întrucîtva modificată avea adepţi, la sfîrşitul deceniului 3, şi printre pedagogii sovietici din U.R.S.S. Planul Dalton nu dă elevilor cunoştinţe sistematice şi solide, nu contribuie la educarea lor socială şi minimalizează rolul conducător al profesorului.

PLANUL DE MUNCĂ AL ŞCOLII — document în care se consemnează sarcinile muncii instructiv-educative, administrative şi gospodăreşti, precum şi ce-

lelalte activităţi ale şcolii în decursul unui semestru sau al întregului an şcolar. Pentru şcolile din R.S.F.S.R., schema şi modul de întocmire a planului au fost stabilite prin circulara metodică a Direcţiei şcoli din Min. Înv. — „Planificarea activităţii în şcoală“ (1950) şi „Călăuza directorului de şcoală“ (1955).

Planul este alcătuit din 2 părţi: *a*) analiza rezultatelor activităţii şcolii în anul (semestrul) precedent şi enumerarea principalelor sarcini pentru perioada planificată; *b*) măsurile concrete ce au fost sau vor fi luate în vederea realizării sarcinilor formulate în prima parte. Această parte a planului are următoarele cap.: I) Numărul copiilor şcolarizaţi; II) Munca instructiv-educativă; III) Activitatea în afară de clasă şi extraşcolară; IV) Activitatea cu părinţii şi în rîndurile populaţiei; V) Activitatea metodică în şcoală şi munca de perfecţionare a cadrelor didactice; VI) Munca educativă a diriginţilor; VII) Îndrumarea pedagogică a organizaţiilor de comsomol, de pionieri şi a organizaţiei de elevi; VIII) Activitatea consiliului pedagogic; IX) Munca organizatorică şi administrativă. Pe baza planului general de muncă al şcolii şi pe măsura concretizării lui pot fi întocmite planuri operative pe probleme, de ex.: organizarea vacanţelor; munca elevilor în întreprinderile industriale şi în agric.; măsuri pentru întărirea sănătăţii şcolarilor în timpul verii; pregătirea în vederea noului an şcolar etc.

În legătură cu reorganizarea activităţii în şcoli, în planul de muncă în care se reflectă specificul diferitelor tipuri de şcoli, se acordă o atenţie sporită planificării educaţiei prin muncă a elevilor, organizării practicii în prod. şi a instruirii în prod.

PLANUL DIN ANTIOHIA — una din formele de îmbinare a înv. cu munca în prod. în şcolile superioare. Pentru prima dată a fost aplicat în S.U.A., în colegiul din Antiohia. A avut o largă răspîndire în această ţară în deceniul 3 al sec. XX. După acest plan, la 2 studenţi reveneau 1 loc în prod., ocupat pe rînd de fiecare timp de 12 săptămîni. După concepţia autorilor planului, această organizare a procesului de înv. contribuie la justa îmbinare a cunoştinţelor teoretice şi formarea deprinderilor practice, precum şi la îmbunătăţirea stării materiale a studenţilor.

PLANUL HOWARD — organizarea înv. după un program liber, în care obiectele de înv. se alegeau chiar de către elevi. A fost elaborat în 1920 din iniţiativa profesoarei Harris, directoarea şcolii medii de fete „Howard“ (Londra). Ideea principală a planului Howard este mărirea responsabilităţii individuale a elevilor în privinţa dezvoltării lor intelectuale. Deosebirea dintre munca de acasă şi cea din clasă dispărea. Munca educativă cu elevii, în afară de lecţii, se ducea în „case“ special amenajate. În principiu, planul Howard era calculat pentru educarea copiilor aristocraţiei engleze. Din cauza organizării prea complicate şi a inconsistenţei lui evidente, din p.d.v. al scopurilor înv. sistematic, n-a reuşit să ajungă la o răspîndire mai largă nici în ţara sa de origine.

PLANUL IENA — formă de organizare a activităţii şcolare, în care împărţirea elevilor pe clase este înlocuită prin împărţirea pe grupe nu prea mari de copii de vîrste diferite, care învaţă indi-

vidual și după planuri individuale, cea mai mare parte a materiei. Pentru formarea deprinderilor necesare și cunoașterea generală a noului material se fac lecții speciale. Un loc de seamă este rezervat jocurilor. Metoda aceasta a fost folosită de pedagogul german Petersen, la șc. experimentală de pe lîngă univ. din Iena. După concepția lui Petersen, elevii, învățătorii și părinții trebuie să lucreze în comun, formînd o singură comunitate școlară. Preponderența metodei complexe și lipsa studiului *sistematic* al obiectelor de înv. fac ca activ. desfășurată pe baza planului Iena să contribuie la scăderea nivelului de cunoștințe al elevilor. În prezent, această metodă este răspîndită în școlile din Germania federală.

PLANUL PLATOON (engl. *platoon* — detașament, pluton) — formă de organizare a lecțiilor în care elevii nu învață în clase, ci constituiți în „plutoane" sau „clase mobile" care trec dintr-un „laborator" în altul. A fost propus de Wirth, superintendentul orașului Herz, și elaborat în S.U.A. Planul platoon urmărește dezv. spiritului de inițiativă al elevilor (între altele, prevede jocuri în tot timpul zilei) și utilizarea la maximum a încăperilor școlii. În fapt, această formă de organizare a activității instructive nu asigura însușirea de cunoștințe sistematice și ducea la scăderea nivelului de pregătire al elevilor. În prezent, planul platoon este abandonat.

PLANUL WINNETKA — una din variantele multiple ale înv. individualizat al elevilor, elaborată la începutul deceniului 3 al sec. XX de Waschbern, superintendentul orașului Winnetka. După planul Winnetka, fiecare elev își însușește materia de înv. cf. unui plan individual, într-un ritm potrivit cu firea lui. În acest scop se folosesc „materiale de lucru" tipărite și prelucrate minuțios. Paralel cu munca individuală de instruire, planul Winnetka acorda o mare atenție muncii educative, organizate sub forma diferitelor activități în comun (jocuri, dispute, cercuri artistice etc.). Înv. după planul Winnetka nu dădea cunoștințe sistematice și minimaliza rolul profesorului.

PLATON (427—347 î.e.n.) — mare filozof din Grecia antică, idealist obiectiv, ideolog al aristocrației sclavagiste. După Platon, sufletul omului este format din 3 părți: rațională, volitivă și sensorială. Ideile pot fi cunoscute numai de către oamenii a căror parte rațională a sufletului este dezvoltată; ostașii trebuie recrutați dintre oamenii cu partea volitivă mai dezvoltată, iar celor cu partea sensorială a sufletului mai dezvoltată le este rezervată munca fiz. Plecînd de la acest principiu, Platon deosebea 3 caste: filozofii, meniți să conducă statul; ostașii, care trebuie să apere ordinea legală și, în sfîrșit, agricultorii și meșteșugarii, cărora le revine munca productivă. Încadrarea cetățenilor într-una din aceste 3 caste se înfăptuiește în procesul educației organizate de stat. Între 8 și 17 ani, copiii frecventează școlile de stat, unde învață cititul, scrisul, gimnastica și muz. Cu acest prilej se face o selecție, iar tinerii insuficient dotați sînt trecuți în rîndurile agricultorilor și meșteșugarilor. Între 18 și 20 de ani, tinerilor li se dă o intensă pregătire fizică și militară, dintre ei selecționîndu-se ostașii. Cei rămași studiază de la 21 la

30 de ani aritm., geom., astron. și muz. În sfîrșit, cei mai capabili — viitorii conducători — mai studiază încă 5 ani dialectica (arta de a susține polemici). Sistemul de educ. propus de Platon se referea numai la copiii proprietarilor de sclavi. Cit despre sclavi, Platon recomanda să nu fie tratați cu blîndețe, ci să fie aspru pedepsiți pentru orice greșeală și reuniți în grupuri ai căror membri să vorbească limbi diferite, pentru a-i împiedica în felul acesta să comunice între ei. În linii generale, sistemul pedag. conceput de Platon este pătruns de spirit aristocratic și rupe știința de practică.

PLAVILȘCIKOV, Vasili Alekseevici (1768—1823) — librar și editor progresist, fondatorul uneia dintre cele dintîi biblioteci publice particulare („Biblioteca de lectură"), deschisă pe lîngă librăria sa din Petersburg (1815). Biblioteca lui Plavilșcikov era foarte cunoscută și frecventată de numeroși literați și oameni de știință. Catalogul bibliotecii, întocmit de cunoscutul bibliograf V.G. Anastasevici — „Catalogul cărților rusești de lectură..." partea I-III (1820), cu 6 suplimente, apărute între 1820 și 1826, constituie o sursă prețioasă de informare cu privire la prod. editorială din acea vreme.

PNIN, Ivan Petrovici (1773—1805) — iluminist rus, scriitor, adept al concepțiilor lui A.N. Radișcev. Împreună cu A.F. Bestujev a editat rev. „Sankt-Peterburgskii jurnal", care propaga idei progresiste, inclusiv în domeniul educației. În 1804 a publicat tratatul „Studiu cu privire la învățămîntul din Rusia", în care a enunțat idei materialiste pătrunse de dragostea de libertate. Pnin a susținut că educ. trebuie să dezvolte la oameni o atitudine conștientă față de drepturile și îndatoririle cetățenești, că guvernul trebuie să cîrmuiască cetățenii cu ajutorul unor legi raționale și să răspîndească cultura în rîndurile poporului. A cerut eliberarea țăranilor din robia iobăgistă. Cartea lui Pnin a fost interzisă.

POENARU, Petrache (1799—1895) — pedagog romîn. A luat parte la răscoala lui Tudor Vladimirescu și la revoluția din 1848 din Țara Romînească. În lucrările sale a susținut ideea necesității de a se crea o șc. unică pentru toate stările sociale, cu pred. în lb. maternă. Poenaru nădăjduia că prin răspîndirea culturii și a înv., mai cu seamă la sate, se va putea ridica nivelul de trai al poporului.

POKROVSKI, Mihail Nikolaevici (1862—1932) — istoric și om de stat sovietic, acad., unul dintre organizatorii înv. public în primii ani ai puterii sovietice. Din 1918 pînă la sfîrșitul vieții a fost prim-locțiitor al comisarului poporului pentru înv. În sept. 1918 a prezentat Consiliului Comisarilor Poporului și Comitetului Executiv Central Unional proiectul „Regulamentului cu privire la școala unică bazată pe muncă din R.S.F.S.R.", semnat și de I.M. Sverdlov. A desfășurat o intensă activ. pentru reforma școlilor superioare și a fost unul dintre organizatorii facultăților muncitorești. A condus pe rînd Centrul științific, Acad. comunistă, Inst. profesorilor roșii și alte instituții științifice și de înv., iar începînd din 1919 a condus neîntrerupt Consiliul Științific de Stat.

Ca istoric, Pokrovski a combătut concepțiile istoriografiei burgheze, dar totodată a introdus în

istoriografia sovietică o concepţie sociologist-vulgară, care a fost însă lichidată de ştiinţa istorică sovietică.

POLATOV, Tair Polatovici (n. 1908) — activist de partid şi om de stat din R.S.S. Tadjikă, ministru al înv. în R.S.S. Tadjikă (din 1954). A luat parte activă la elaborarea legii republicane cu privire la reorganizarea şcolii.

POLEANSKI, Ivan Ivanovici (1872—1930) — metodist sovietic de şt. nat., autor al manualului „Despre cele trei regnuri ale naturii" (S.Pb., 1904), care a apărut în 14 ed. Acest manual comunica elevilor din cls. elem. o serie de cunoştinţe şi noţiuni de chimie. Poleanski s-a ocupat cu metodica experienţelor şcolare la şt. nat. şi a observaţiilor în natură şi a fost unul dintre primii organizatori de excursii şcolare.

Opere: Fenomene naturale pe anotimpuri, L., 1956; Experienţe şi observaţii şcolare asupra zăpezii, L., 1925; Organizarea experienţelor în natură privind fiziologia plantelor, L., 1924; Excursii botanice, M.-L., 1950.

POLIAK, Grigori Borisovici (n. 1894) — autor al unor lucrări de metodică a aritmeticii elementare: „Socotitul şi rezolvarea problemelor în clasa I" (1948); „Calculul mintal în şcoala elementară" (1946); „Probleme distractive" (material ajutător pentru învăţători) (1941); „Învăţarea modului de rezolvare a problemelor în şcoala elementară" (1950) ş.a. Din 1942 a colaborat la întocmirea culegerilor unice de probleme pentru şc. elem.

POLIKARPOV (Orlov), Fiodor Polikarpovici (m. 1731) — scriitor, traducător şi pedagog. Unul dintre primii elevi ai Acad. slavono-greco-latine, unde a fost şi prof. cu începere din 1694; din 1699 a fost timp de 32 ani conducătorul Tipografiei din Moscova. A supravegheat activ. şcolii greceşti şi a şcolii de limbi străine din Moscova. Este autorul lucrărilor: „Dicţionarul scrierii slavoneşti, greceşti şi latineşti pentru cei dornici de învăţătură" (1701), „Lexiconul în trei limbi" (1704); de asemenea, a tradus şi a condus colectivele de traducători care au tălmăcit numeroase cărţi ştiinţifice editate în primul pătrar al sec. XVIII.

POLITICA ŞCOLARĂ — expresia intereselor fundamentale ale diferitelor clase sociale în domeniul culturii şi înv. public. În măsura în care o anumită clasă, într-o perioadă istorică dată, este exponenta necesităţilor de dezv. a producţiei şi a intereselor maselor largi populare, politica şcolară are un caracter progresist. Dacă însă dominaţia clasei respective sau a unui grup din acea clasă frînează în mod obiectiv dezv. forţelor de prod. şi acţionează împotriva intereselor poporului, politica ei şcolară este reacţionară. La sfîrşitul sec. XVIII, burghezia revoluţionară din Franţa era exponenta opoziţiei întregului popor faţă de feudalism şi promotoarea unui mod de prod. mai progresist. Ca atare, activ. ei în domeniul înv. a fost progresistă. Proiectele lui Condorcet, Lavoisier şi în special proiectul lui Lepeletier aveau un caracter progresist; de asemenea, decretul din 1793 prin care înv. era proclamat general şi obligatoriu, decretul (neaplicat) cu privire la înfiinţarea şcolilor de stat de gradul II pentru meşteşugari şi muncitori etc. Dimpotrivă, politica şcolară dusă în sec. XVI-XIX de clasele dominante din Turcia, care urmărea să dea elevilor o instrucţiune religioasă, cu totul ruptă de viaţă şi accesibilă doar unui cerc foarte re-

strîns de copii de nobili, era îndreptată împotriva intereselor poporului, deci era profund reacționară.

Dezv. social-economică determină orientarea generală a politicii școlare. Formele ei concrete, îndeosebi în ceea ce privește înv. public și șc., sînt determinate de starea de organizare a rețelei școlare și de tradițiile acumulate. Reformele înv. efectuate în Rusia între 1870 și 1880 de către D. A. Tolstoi au fost expresia tendinței guvernului țarist de a sprijini forțele feudalo-moșierești și de a frîna dezv. capitalistă a țării. Această tendință cu caracter de clasă s-a realizat prin intensificarea verbalismului în înv., prin accentul pus pe limbile moarte, prin minimalizarea importanței disciplinelor din ciclul științelor nat. etc., adică era conformă cu caracterul clasicist tradițional al înv. aristocratic.

Deoarece, în ultimă instanță, scopul principal al școlii este de a transmite tinerelor generații cunoștințele, priceperile și deprinderile necesare pentru menținerea și dezv. producției sociale, cheia de boltă a politicii școlare este atitudinea clasei dominante față de instruirea maselor, a celor ce participă nemijlocit la procesul de prod. În lucrarea „Situația clasei muncitoare din Anglia", F. Engels a explicat admirabil cum rezolvă burghezia această problemă: „Dacă burghezia are grijă de existența muncitorilor numai în măsura în care are interes, atunci de ce să ne mirăm că această burghezie le dă instrucție în măsura in care aceasta corespunde intereselor ei" (K. Marx și F. Engels, Opere, vol. 2, Buc., E.S.P.L.P., 1958, p. 357). Această părere este valabilă nu numai pentru perioada capitalismului, ci și pentru toate formațiunile social-economice cu clase antagoniste. Politica școlară a clasei dominante urmărește totdeauna să dea poporului numai pregătirea strict necesară pentru ca muncitorii să poată participa la procesul de prod., de pe urma căruia profită aceleași clase avute.

În perioada sclavagistă, cînd munca productivă era rezervată numai sclavilor, cînd starea tehnică ajunsese într-o perioadă de stagnare și rutină, iar constrîngerea de a munci avea un caracter extraeconomic, clasa dominantă a stăpînilor de sclavi nu avea nevoie să dea sclavilor nici un fel de instr. (dacă nu luăm în considerare simpla transmitere de la o generație la alta a procedeelor și deprinderilor practice în procesul muncii în comun). Înv. era rezervat exclusiv proprietarilor de sclavi și în principiu nu se baza pe muncă, ci era un înv. artistic și umanistic.

În epoca feudalismului, politica școlară suferă o anumită diferențiere, aplicîndu-se altfel la sat decît la oraș. Metodele folosite în agric. și în creșterea animalelor se caracterizează prin conservatorism, realizările științei și tehnicii pătrunzînd foarte greu și încet în practica de prod. Ca atare, de-a lungul întregii epoci feudale, politica școlară a urmărit să nu dea copiilor de țărani nici o instr., deoarece și fără învățătură ei puteau să-și îndeplinească rolul de producători. Dar pentru a-l sili pe producător să muncească, pe lîngă constrîngerea directă, este necesară și o anumită presiune pe cale ideologică. Așa se explică apariția școlilor sătești, folosite pentru citirea evangheliei și răspîndirea moralei creștine. Spre deosebire

de ţărani, feudalul nu participă la prod. de valori materiale, se mărgineşte să-şi însuşească bunurile produse de ţărani. În consecinţă, feudalul căpăta o *educaţie cavalerească*. În oraşe însă, unde se dezvoltă comerţul şi meşteşugurile, apare înv. profes. (după sistemul uceniciei în atelier), iar mai tîrziu, şi şc. de cultură generală, deoarece prod. cerea muncitori cu o pregătire profes. şi culturală tot mai ridicată.

Politica şcolară devine deosebit de complexă în orînduirea capitalistă. Prod. capitalistă implică o dezv. a tehnicii şi în aceeaşi măsură şi ridicarea nivelului cultural al muncitorilor. De aceea, burghezia este nevoită să accepte o anumită răspîndire în masă a celor mai elementare forme de instrucţiune. În a doua jumătate a sec. XIX şi la începutul sec. XX se introduce înv. general obligatoriu, şcolile trec în seama statului, se realizează o extindere relativă a reţelei de şcoli, se organizează un sistem de stat de pregătire a cadrelor didactice. În 1870, în Anglia se adoptă legea înv. elem. şi se deschid cele dintîi şcoli de stat. Legile din 1876, 1878, 1880, 1891 şi 1893 introduc înv. general obligatoriu. Reformele efectuate în Franţa în deceniul 9 al sec. trecut au dus la crearea înv. elem. obligatoriu, laic şi gratuit. O serie de state din S.U.A. adoptă de asemenea legi cu privire la obligativitatea înv. elem. (în 1891 s-a introdus în 26 state). Treptat, înv. elem. obligatoriu este legiferat în majoritatea ţărilor din Europa şi America. Iau fiinţă şcoli în al căror plan de înv. se pune accentul pe şt. nat. şi pe disciplinele tehnice. Acesta este unul din aspectele politicii şcolare duse de burghezie.

Celălalt aspect constă în tendinţa de a nu da poporului cunoştinţe vaste şi o cultură autentică, deoarece răspîndirea instrucţiunii în mase întăreşte considerabil poziţiile proletariatului în lupta lui împotriva burgheziei şi subminează poziţia privilegiată a claselor conducătoare. Aşa se explică tendinţa politicii şcolare burgheze de a îngădui poporului accesul numai în şcoli terminus, care nu duc spre trepte superioare de înv., de a limita programele şcolilor de masă la cele mai elem. deprinderi de citit, scris şi socotit, de a folosi şcolile de tip clasic pentru selecţionarea „elitei“, de a menţine şi sprijini şcolile particulare ca o rezervaţie pentru copiii claselor înstărite, de a susţine imixtiunea bisericii în şc. etc.

Contradicţia dintre interesul capitaliştilor de a dezvolta prod., care le aduce beneficii, deci de a răspîndi şi îmbunătăţi înv., şi imposibilitatea statului exploatator, antipopular, de a merge pe linia dezvoltării reale a şcolii de masă dă naştere unui cerc vicios în care se zbate politica şcolară a ţărilor capitaliste. Dacă lăsăm la o parte problema extrem de complicată a înv. în colonii, problemă care trebuie examinată separat, politica şcolară a actualelor state capitaliste se concentrează în jurul a două probleme fundamentale: 1) *sistemul de învăţămînt* şi 2) *biserica şi şcoala*.

Cu toate deosebirile existente între sistemele de înv. public din ţările capitaliste, ele sînt alcătuite după următoarea schemă generală: treapta inferioară o constituie şc. elem. de masă, destinată tuturor copiilor. Pe treptele următoare se situează în ordine şcolile elem. superioare (complementare), şcolile medii

incomplete şi şcolile medii complete. Dintre acestea, cele destinate maselor largi (şcolile „moderne" din Anglia, şcolile „publice" din R.F.G., clasele de absolvire ale şcolilor elem. din Franţa, şcolile de pregătire profes. din Italia etc.) dau elevilor o instrucţiune generală elem. limitată şi nesistematică şi unele deprinderi — la fel de reduse — de muncă meşteşugărească sau pentru viaţa de toate zilele, iar absolvirea lor nu le dă dreptul de a urma o şc. de cultură generală de nivel superior. Cît priveşte şcolile medii complete (şcolile gramaticale din Anglia, gimnaziile din R.F.G., liceele din Franţa şi Italia), ele sînt rezervate unui cerc foarte restrîns de copii din păturile avute. Aceste şcoli dau, în general, o instruire cu orientare umanistică, deschid accesul spre instituţiile de înv. superior şi furnizează cadre pentru conducerea ţării şi a industriei. Sistemul arătat are un caracter antipopular şi constituie chintesenţa politicii şcolare a burgheziei. În Anglia, copiii de muncitori necalificaţi reprezintă doar 1,5%[1] dintre absolvenţii şcolilor medii complete; în Franţa numai 16% dintre copiii de ţărani îşi continuă studiile după terminarea şcolii primare, pe cînd procentul copiilor de funcţionari superiori creşte pînă la 86%[2]. În Italia 40% dintre copiii muncitorilor agricoli şi ai dijmaşilor din sudul ţării nu termină nici măcar şc. primară de 5 ani.

[1] J. Flond, A.H. Halsey, Education and Occupation: English Secondary Schools and the Supply of Labour, Year Book of Education, 1956, Londra, 1957, p. 528.

[2] Education Nationale, 1956, Nr. 35, Supplement, p. 135.

Situaţia descrisă face ca nivelul cultural al maselor de tineri muncitori şi ţărani să fie cu mult inferior cerinţelor producţiei. În acelaşi timp, şcolile medii complete sînt absolvite de un număr cu totul insuficient de tineri, a căror pregătire are, de obicei, un caracter intelectualist, unilateral, rupt de viaţă.

Aşa se explică încercările de a înfăptui reforme şcolare — fenomen tipic politicii şcolare a ţărilor capitaliste după cel de-al doilea război mondial — care, după cum declară autorii proiectelor, urmăresc să ridice nivelul şcolii primare, să mărească numărul elevilor din şc. medie şi s-o apropie de viaţă. În Anglia, reforma şcolară începută în 1944 n-a fost desăvîrşită de fapt nici pînă astăzi. La fel de încet se desfăşoară această reformă în Italia, Suedia şi în celelalte ţări scandinave. În R.F.G. se fac tot mai puternic auzite voci care cer o reformă a înv. În Franţa, reforma şcolară a fost aprobată de guvern abia în 1959. Faptul că reforma se desfăşoară atît de încet şi nu duce la atingerea scopurilor proclamate nu este de loc întîmplător. Un ex. edificator îl oferă reforma şcolară care se înfăptuieşte în prezent în Suedia. Înfiinţarea în această ţară a unui tip de şc. în care înv. se diferenţiază abia în cls. mari nu a făcut decît ca separarea masei viitorilor muncitori, cărora li se dă o instruire slabă, de mănunchiul viitorilor conducători, cărora li se dă o instruire bună, să aibă loc, nu la vîrsta de 11 ani, ci la 14 ani, şi ca înv. să nu se mai facă în şcoli diferite, ci în aceeaşi şc. dar în cls. diferite. La fel de edificatoare este reforma întreprinsă în 1959 în Franţa. Această reformă a ocolit, în ge-

nere, problema fundamentală: apropierea şcolii de viaţă şi de prod.

Un alt punct în jurul căruia gravitează actualmente politica şcolară a multor ţări capitaliste este ofensiva bisericii împotriva şcolii. În majoritatea ţărilor capitaliste, actualul sistem de înv. public s-a constituit în sec. XIX pe baza scoaterii şcolilor de sub influenţa bisericii şi prin preluarea lor de către stat. Deoarece însă burghezia a căutat să instruiască masele numai în măsura în care avea ea nevoie şi a fost totdeauna interesată ca muncitorii să fie educaţi în spiritul supunerii şi al smereniei, trecerea şcolilor la stat şi laicizarea înv. nu s-a înfăptuit cu consecvenţă. În majoritatea ţărilor, religia a fost menţinută ca disciplină şcolară şi în toate ţările, alături de şcolile de stat, au fost menţinute şcolile particulare, care aparţin în genere bisericii, în special celei catolice. Astăzi, cînd este necesară dezv.producţiei, iar burghezia este nevoită să deschidă muncitorilor accesul la un înv. mai complet, ea caută să neutralizeze influenţa pe care o exercită cunoştinţele ştiinţifice asupra maselor populare prin întărirea poziţiei religiei în înv. public.

În vederea acestui scop, burghezia recurge la două procedee principale (de obicei combinate). În primul rînd întăreşte rolul religiei în activ. şcolilor de stat. Aşa se prezintă politica şcolară oficială în R.F.G., de pildă, unde majoritatea şcolilor de stat sînt împărţite după criteriul confesiunii religioase, ceea ce face ca elevii şi profesorii să fie repartizaţi fie în şcolile luterane, fie în cele catolice. Prin această măsură se obţine dezbinarea oamenilor muncii, subminarea solidarităţii lor. În majoritatea statelor din S.U.A., în cursul sec. XIX s-au adoptat legi cu privire la laicizarea înv. în şcolile de stat şi interzicerea citirii bibliei în şc. În prezent, aceste legi sînt revizuite în grabă. Încă din 1946, 13 state au decretat obligatorie citirea bibliei în şcoli, 24 au admis-o facultativ şi numai în 8 state s-a menţinut vechea interdicţie.

Al doilea procedeu, prin care se urmăreşte subordonarea şcolii faţă de biserică, procedeu care astăzi are o importanţă mai mare decît primul, este subvenţionarea şcolilor particulare de către stat. În Anglia, prin legea din 1944, şcolile aparţinînd bisericii (care reprezintă 25% din totalul şcolilor) primesc subvenţii din partea statului nu numai pentru fiecare elev, ci şi pentru construirea de noi localuri de şc. Numeroase şcoli particulare din Italia intră în categoria aşa-numitelor şcoli echivalente, care se bucură de toate drepturile şcolilor de stat şi sînt subvenţionate de guvern. În 1951, în Franţa au fost reactualizate, într-o formă diferită, legile de la Vichy cu privire la subvenţionarea de către stat a şcolilor confesionale (aşa-numitele legi Baranger-Marie). Tot în 1951, landurile din R.F.G. au semnat un acord în problema şcolilor particulare, cf. căruia fiecare guvern are dreptul să le acorde sprijin material. În scurt timp au fost adoptate şi legile corespunzătoare (în Renania Inferioară-Westfalia, Hessa etc.). Cuantumul subvenţiilor de stat este în continuă creştere: în landul Baden-Württemberg, ele au crescut încă din 1956, de la 57 la 118 mărci pe an pentru fiecare elev. Ajutorul financiar

dat de stat școlilor confesionale a sporit simțitor în ultimii ani. În 1960, în Franța au fost sensibil majorate alocațiile acordate școlilor particulare în virtutea legii Baranger-Marie. Cel mai departe a mers pe această linie guvernul Belgiei. În Belgia s-a adoptat un acord școlar, potrivit căruia guvernul acordă școlilor particulare o subvenție însemnată, pe care biserica are dreptul să o cheltuiască cum crede de cuviință, ceea ce îi consolidează pozițiile în lupta împotriva școlii de stat.

Ofensiva bisericii și a guvernelor reacționare împotriva școlii laice este înlesnită de poziția pe care se situează în această problemă socialiștii de dreapta. În 1955—1956, cînd în Franța socialiștii luptau pentru putere, liderul lor, Guy Mollet, a inclus în programul său apărarea școlii laice, dar cînd a ajuns la putere, a uitat de promisiunile făcute și a declarat că „problema școlii laice este o problemă stupidă și perimată". Legea reacționară din 1959 cu privire la sprijinirea școlilor particulare se pregătea încă de pe vremea cînd ministru al înv. era socialistul Boulloche. Socialiștii de dreapta din Belgia au sprijinit cu ardoare acordul școlar din 1958, care de fapt a predat înv. în mîinile bisericii.

Socialiștii de dreapta desfășoară o propagandă intensă în favoarea politicii școlare burgheze. Necesitatea lărgirii rețelei școlare și mărirea limitei de vîrstă pentru înv. obligatoriu, în unele țări capitaliste, este înfățișată de ei ca o expresie a democratismului în politica școlară, ca o egalizare a posibilităților de instr., ca o „revoluție pașnică prin intermediul învățămîntului".

În toate domeniile vieții sociale, inclusiv în domeniul înv., apărătorii consecvenți și adevărați ai intereselor populare sînt numai partidele comuniste. Ele se călăuzesc după indicația marelui Lenin care, în art. „Despre revoluția noastră", scria: „Dacă pentru crearea socialismului este necesar un anumit nivel de cultură (deși nimeni n-ar putea spune care e acest anumit „nivel de cultură", deoarece el diferă în fiecare dintre statele din Europa occidentală), de ce n-am putea începe mai întîi cu cucerirea, pe cale revoluționară, a premiselor necesare acestui anumit nivel, urmînd ca apoi, pe baza puterii de stat muncitorești-țărănești și a orînduirii sovietice, să ne punem în mișcare pentru a ajunge cît mai repede celelalte popoare" (Opere, vol. 33, Buc., E.S.P.L.P., 1957, p. 472—473).

Comuniștii explică fără preget oamenilor muncii că nu șc. creează o soc. nouă, în care să nu existe exploatare, ci, dimpotrivă, numai soc. eliberată de exploatatori creează poporului posibilități nelimitate de instruire. Experiența Uniunii Sovietice și a celorlalte țări socialiste demonstrează în mod convingător justețea acestei teze. Dar și în condițiile statului burghez, comuniștii luptă cu consecvență pentru democratizarea sistemului de înv., pentru punerea pe baze științifice a înv.

În toate problemele de principiu ale politicii școlare, comuniștii opun planurilor guvernamentale proiecte proprii. În 1943—47, Partidul Comunist Francez a prezentat proiectul de reformă școlară Langevin-Wallon. De la acea dată, nici un partid, nici măcar cele de dreapta, n-a putut să evite includerea în programele sale de reformă școlară a unora dintre tezele acestui pro-

iect. Cu ajutorul lui, comuniştii au reuşit să obţină în 1957 unirea majorităţii de stînga a comisiei parlamentare pentru înv. Proiectul Langevin-Wallon n-a fost tradus în viaţă, dar a jucat un rol extrem de pozitiv în lupta pentru democratizarea şcolii. Partidul Comunist Francez a fost singurul partid care, în timpul campaniei pentru sprijinirea şcolilor particulare, desfăşurată în vara şi în toamna anului 1959, s-a situat, în parlament şi în ţară, pe o poziţie consecvent democratică. Comuniştii din Italia, Franţa, Belgia şi din alte ţări au un program de luptă democratic, amplu şi consecvent, împotriva clericalizării şcolii.

Revoluţia din Octombrie a determinat o cotitură radicală în domeniul înv. public şi a pus bazele înfăptuirii politicii şcolare a statului socialist. Pentru prima oară în ist., toate realizările ştiinţei şi culturii au devenit un bun al întregului popor. În faţa proletariatului învingător s-a pus sarcina transformării sistemului de înv., dintr-un instrument al dominaţiei de clasă a burgheziei, într-un puternic mijloc de prefacere comunistă a societăţii.

Pentru rezolvarea acestei sarcini trebuia să se creeze şc. unică bazată pe muncă, mixtă, care să dea întregului tineret o pregătire de cultură generală şi politehnică; să se proletarizeze şc. superioară, punînd-o în slujba construcţiei socialiste; să se creeze aproape din nou o reţea de instituţii preşc. şi să se organizeze înv. preşc. Trebuia să se ridice nivelul cultural al maselor populare şi în primul rînd să se lichideze greaua moştenire a trecutului — analfabetismul; vechile generaţii să fie reeducate, iar cele tinere educate în spiritul socialismului. Aşadar, clasa muncitoare era chemată să săvîrşească o profundă revoluţie culturală în ţară.

Bazele principiale ale şcolii sovietice au fost definite în „Regulamentul şcolii unice bazate pe muncă din R.S.F.S.R.“, adoptat la 16 oct. 1918 de către Comitetul Executiv Central din Rusia. Acest regulament a stabilit principii ale înv. cu adevărat democratice. În U.R.S.S., înv. public s-a dezvoltat şi s-a perfecţionat o dată cu dezv. economică şi culturală a ţării. În decursul anilor a suferit diferite modificări în ceea ce priveşte tipurile şi structura şcolilor, durata studiilor, legăturile şi formele concrete de continuitate a înv. de cultură generală, politehnic şi profes. Dar, indiferent de tipurile de şcoli existente, în toate etapele dezvoltării înv., principiile de bază ale politicii şcolare sovietice au rămas neschimbate: democratismul consecvent al înv. de toate gradele, de la şc. elem. pînă la cea superioară, sistem unic de înv.; legătura indisolubilă între organizarea şi conţinutul înv. şi sarcinile construirii socialismului; înv. public de stat (s-au desfiinţat toate tipurile de şcoli particulare); laicizarea necondiţionată a şcolii (înv. fiind organizat pe baze ştiinţifice şi avînd menirea să educe copiii în spirit antireligios); egalitatea deplină a tuturor popoarelor în domeniul înv. şi pred. în lb. maternă; drepturi egale la învăţătură pentru ambele sexe. Legea cu privire la întărirea legăturii dintre şcoală şi viaţă şi la dezvoltarea continuă a sistemului înv. public în U.R.S.S. generalizează succesele obţinute în politica şcolară a partidului comunist şi a guvernului sovietic, întăreşte democratismul

Scanned with OKEN Scanner

sistemului sovietic de înv. și orientarea comunistă a școlii sovietice. Experiența sovietică este folosită în mod creator în politica școlară a țărilor socialiste.

Bibl.: *K. Marx* și *F. Engels*, Despre educație și învățămînt, Buc., E.S.D.P., 1960; *V.I. Lenin*, Despre învățămîntul public, Buc., E.S.D.P., 1959; *N.S. Hrușciov*, Despre întărirea legăturii dintre școală și viață și dezvoltarea continuă a sistemului învățămîntului public în U.R.S.S., scrisoare trimisă Prezidiului C.C. al P.C.U.S.; Despre întărirea legăturii dintre școală și viață și dezvoltarea continuă a sistemului învățămîntului public în țară, Tezele C.C. al P.C.U.S. și ale Consiliului de Miniștri al U.R.S.S.; Legea cu privire la întărirea legăturii dintre școală și viață și la dezvoltarea continuă a sistemului învățămîntului public în U.R.S.S. și alte materiale în legătură cu reorganizarea sistemului de înv. public, în culegerea: Noul sistem de învățămînt public în U.R.S.S., M., 1960; Materiale și documente în legătură cu reorganizarea școlii, M., 1960; *N.K. Krupskaia*, Opere pedagogice alese, Buc., E.S.D.P., 1959–1960; Învățămîntul public în U.R.S.S., M., 1957; 40 de ani de realizări ale puterii sovietice în cifre, M., 1958; *N.A. Konstantinov și alții*, Istoria pedagogiei, Buc., E.S.D.P., 1959; *J. Cognot*, Politica Franței în domeniul învățămîntului, „Narodnoe obrazovanie", 1958, nr. 5; *F. Seclet Riou*, Les principes démocratiques en matière d'éducation, „Cahiers du communisme", 1958, nr. 10—11; *J. Arnault*, *A. Gisselbrecht*, Aperçu sur l'enseignement privé en France, „La Nouvelle Critique", 1959, nr. 108; Education Communist Party Policy, London, 1958; Butts State's Right and Education, „Theachers College Record", 1957, January; Schule und Erziehung in Westdeutschland, Berlin, 1959.

POLIVANOV, Lev Ivanovici (1838—1899) — pedagog rus, filolog, metodist, adept al orientării formal-logice. În 1868 a deschis un liceu de tipul colegiilor, al cărui director și prof. a fost. Este autorul manualelor și metodicilor: „Crestomație pentru lb. rusă" (1870), „Sintaxa limbii ruse" (1873), „Despre predarea elementară a limbii materne" (1876). Era de părere că studierea operelor literare nu este un mijloc de învățare a limbii, ci numai de însușire de noi cuvinte, de înțelegere a succesiunii logice a raționamentelor scriitorului și a structurii logico-sintactice a limbii. În felul acesta, Polivanov reducea studiul literaturii la o analiză logico-stilistică.

POLONIA (Republica Populară Polonă) — stat socialist. Teritoriul — 311 700 km², populația — 29 500 000 locuitori (1960).

În Polonia, primele școli s-au deschis în sec. X—XI, pe lîngă mănăstiri și biserici. În aceste școli, destinate copiilor de nobili și de clerici, se predau (în lb. lat.) disciplinele „triviumului" și „cvadriviumului" (v. *Cele șapte arte liberale*). În sec. XIII—XIV apar și școli orășenești cu pred. în lb. polonă. În epoca Renașterii și a Reformei (sec. XVI), înv. public cunoaște un puternic avînt și dobîndește un caracter mai laic. Activ. *Universității Jagellone* și a școlii din Leszno, al cărui rector a fost J.A. Komensky, capătă acum o deosebită importanță. Iezuiții, care puseseră stăpînire pe șc. poloneză și imprimaseră înv. un caracter dogmatic și scolastic, se opun orientării progresiste în dezv. înv. public. Noul și marele avînt al înv. este legat de epoca iluminismului, cu ideologia ei materialistă și antifeudală. Conducerea înv. public trece din mîinile bisericii în mîinile statului. În 1773 se înființează Comisia pentru înv. public (v. *Comisia de educație*), din care au făcut parte cei mai de seamă filozofi materialiști și pedagogi ai vremii: Kolontay, Staszitz, frații Sniadetzki etc. În sec. XIX, în urma împărțirii Poloniei, înv. public a fost condus de organele corespunzătoare din Rusia, Austria și Prusia. După grandioasa grevă a elevilor, părinților și cadrelor didactice — grevă care a

fost ecoul revoluției din 1905 din Rusia —, guvernul țarist a fost nevoit să permită deschiderea de școli particulare în Polonia. Cadrele didactice progresiste au profitat din plin de această măsură pentru a dezvolta înv. și cultura națională.

În perioada 1917—1939, școlile și universitățile Poloniei au renăscut, dar din pricina înapoierii economice a țării și a politicii reacționare a guvernului, înv. public se găsea la un nivel foarte scăzut. 23% din populație era analfabetă (1932). Peste un milion de copii de vîrstă școlară nu erau cuprinși în înv. elem. Înv. mediu complet, care de fapt era un monopol al claselor dominante, cuprindea numai 14% dintre copiii de vîrsta corespunzătoare. Numărul absolvenților era și mai mic. În medie, la un învățător reveneau 61 elevi (1939). În timpul ocupației hitleriste (1939—44), toate școlile medii și superioare poloneze au fost închise (în teritoriile poloneze anexate Germaniei s-au închis și școlile elem.); în școlile elem. și profes. s-a interzis pred. istoriei și a geografiei Poloniei; 17 000 învățători și profesori (cca. 15% din numărul total) au fost uciși. Cadrele didactice și elevii au opus o rezistență activă hitlerismului; în decursul întregii perioade de ocupație, organizația secretă a profesorilor a înființat școli ilegale de toate tipurile (numărul total al elevilor se ridica la 60 000) și a organizat în școlile obișnuite pred. ilegală a geografiei și istoriei Poloniei.

După eliberarea țării de sub ocupația fascistă, în Polonia s-a creat un sistem unic de înv. public de stat, corespunzător intereselor poporului. Înv. de toate gradele a devenit accesibil tuturor cetățenilor. Scopurile și conținutul înv. s-au schimbat radical. Astăzi, șc. este chemată să pregătească constructori activi și multilateral dezvoltați ai socialismului. Înv. este obligatoriu și gratuit pentru toți copiii între 7 și 14 ani. Analfabetismul a fost lichidat. Sistemul de înv. public din Polonia se prezintă în felul următor:

Instituțiile preșcolare: în grădinițele de copii sînt educați copiii în vîrstă de 3—6 ani. În 1937 funcționau 1 659 grădinițe, cu 83 338 copii, iar în 1956, 8 356 grădinițe, cu 376 549 copii.

Școala de bază (de 7 ani): în 1957 funcționau 24 503 școli, cu 3 654 604 elevi și 109 618 profesori. Pentru tinerii care n-au izbutit să absolve cele 7 cls. în timpul normal, înv. obligatoriu a fost prelungit pînă la vîrsta de 16 ani. Absolvenții școlilor de bază — 270 638 în 1956, față de 145 000 în 1938 — se încadrează în prod., intră în școlile profes. sau își continuă studiile în școlile medii de 4 ani numite licee (în 1957 funcționau 824 licee, cu 202 713 elevi). În Polonia burgheză, copiii de muncitori și țărani reprezentau doar 13% din totalul elevilor de liceu, pe cînd în Polonia populară, copiii muncitorilor, țăranilor și meșteșugarilor alcătuiesc peste 66% din totalul elevilor.

Sistemul învățămîntului profesional și tehnic cuprinde școli pentru pregătire profes. (cu durata studiilor de 1—4 ani, în funcție de specialitate) și școli tehnice (cu durata studiilor de 2—5 ani, în funcție de clasa din șc. de cultură generală după a cărei absolvire elevii s-au înscris în șc. tehnică). În 1957, în cele 2 950 școli tehnice și profes. existente învățau 427 323 elevi.

SCHEMA ÎNVĂȚĂMÎNTULUI PUBLIC DIN R.P. POLONĂ

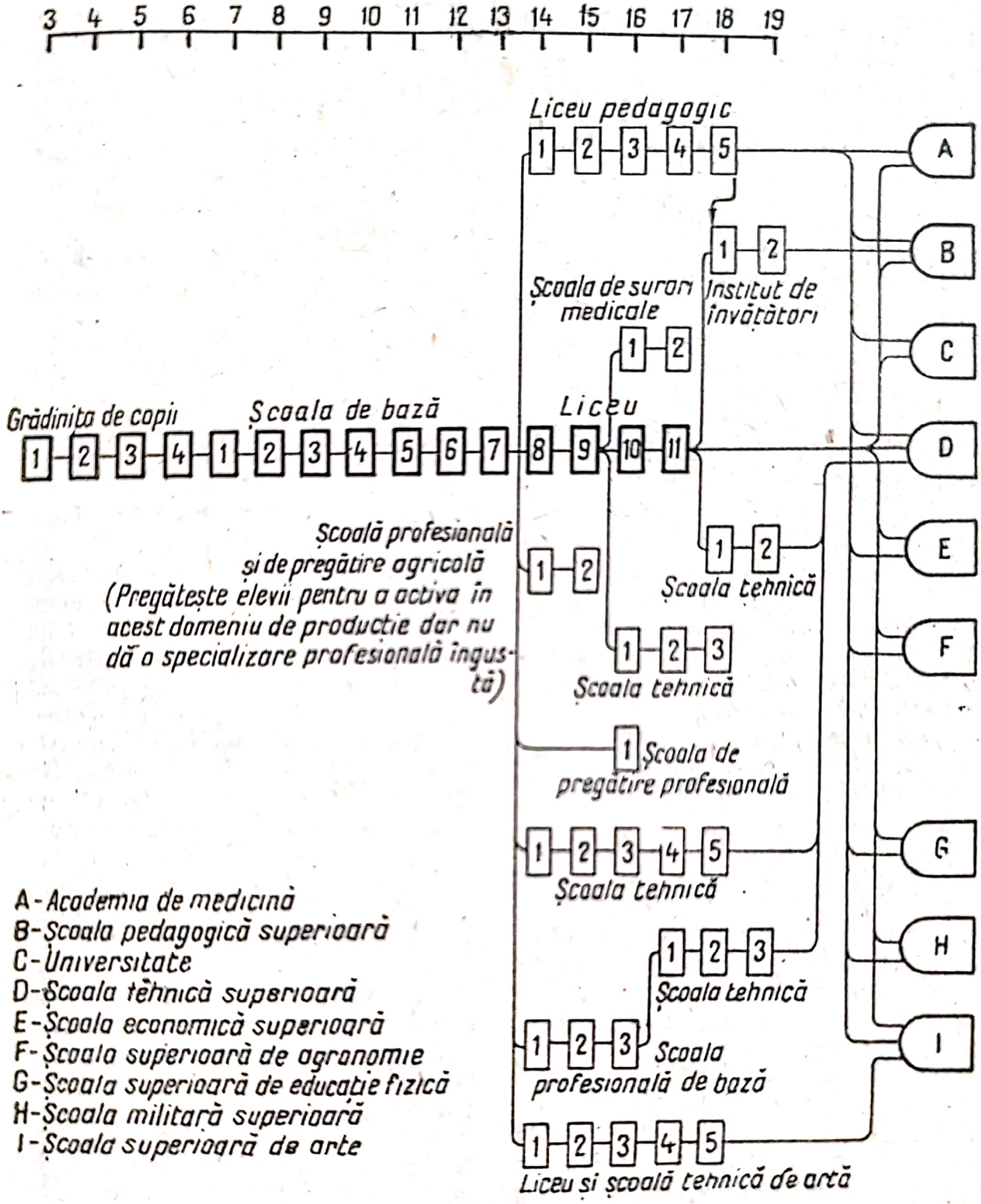

În categoria școlilor tehnice intră și liceele pedag. de 5 ani, care pregătesc învățători pentru școlile elem. (cadrele didactice pentru școlile medii sînt pregătite de universități și institutele pedag.). Elevilor din școlile profes. li se acordă un larg sprijin material: 60% dintre elevi, iar în unele tipuri de școli (de mine, căi ferate etc.) chiar 100%, capătă burse și sînt cazați în cămine.

Scanned with OKEN Scanner

Înv. superior, care pentru prima oară în ist. Poloniei a devenit accesibil maselor largi de oameni ai muncii, cunoaște un avînt deosebit. În 1938 funcționau în Polonia 32 instituții de înv. superior, cu 48 000 stud.; în 1956, numărul lor a crescut la 76, iar al studenților, la 170 330. Printre aceste instituții se numără 10 universități, dintre care unele vechi și importante ca Univ. din Cracovia (Jagellonă) și Univ. din Varșovia. Componența socială a studenților s-a modificat considerabil: în Polonia burgheză, stud. — fii de muncitori și țărani puteau fi numărați pe degete, pe cînd încă în 1951, 39% dintre stud. din primii ani erau fii de muncitori, iar 25%, fii de țărani. Instituțiile de înv. superior au dreptul să-și aleagă rectorii, prorectorii și decanii, să întocmească programele la obiectele de specialitate și o serie de alte drepturi.

Sistemul înv. de zi este completat de o rețea ramificată de școli serale și fără frecvență, de toate tipurile. În 1956 funcționau 1 921 școli de bază de cultură generală, cu 67 800 elevi și 197 licee, cu 56 200 elevi; în școlile tehnice și profes. fără frecvență învățau 60 067 elevi, iar în secțiile fără frecvență ale instituțiilor de înv. superior, peste 20 000 stud.

POLOȚKI, Simeon (1629—1680) — pedagog rus de seamă, militant în domeniul înv., scriitor. Acorda o mare însemnătate educației, în cadrul căreia atribuia rolul principal exemplului dat de profesori și părinți. Înțelegînd necesitatea menținerii disciplinei în rîndurile elevilor, Poloțki s-a ridicat totodată împotriva pedepselor corporale aspre, foarte răspîndite pe atunci. A încercat să definească caracterul instrucției pe grupe de vîrstă; recomanda ca pînă la 7 ani, copiii să învețe a vorbi corect și limpede; de la 7 la 14 ani — să învețe scrisul, cititul și să fie familiarizați, prin metoda observațiilor, cu obiectele din mediul înconjurător; după 14 ani — să li se insufle „teama de Dumnezeu" și priceperea de a „trăi în lume" cu cinste și înțelepciune.

Poloțki a fost inițiatorul înființării *Academiei slavono-greco-latine* din Moscova. Principalele lui lucrări pedag. sînt: „Cărțulie de întrebări și răspunsuri" (aprox. 1667), „Prînzul sufletului" (1681), „Cina sufletului" (1683), ultimele două editate postum.

POLOVINKIN, Aleksandr Aleksandrovici (1887—1955) — geograf, metodist sovietic, membru corespondent al Acad. de șt. pedag., prof., autorul manualelor: „Geografia fizică" pentru școlile medii (în colab. cu *A.S. Barkov*, 1935), „Geografia fizică generală" pentru institutele pedagogice (1948), „Metodica predării geografiei fizice" (1950), lucrări în care se acordă o mare atenție descrierii sistemului de lecții, în special la cls. a V-a.

POLOVȚOV, Valerian Viktorovici (1862 — 1918) — biolog metodist, autorul primei metodici rusești de șt. nat. („Bazele metodicii generale a științelor naturale", 1907). Deși a tratat de pe poziții idealiste problemele generale ale metodicii biologiei, Polovțov a cercetat temeinic o serie de probleme importante, ca: observația și intuiția în pred., organizarea lucrărilor practice, a excursiilor în natură etc.

Opere: Opere pedagogice alese, M., 1957.

Scanned with OKEN Scanner

POMUL DE IARNĂ — sărbătoare tradițională a copiilor, care coincide cu vacanța școlară de iarnă. Pentru școlarii mici, sărbătoarea pomului de iarnă este un prilej de întîlnire cu personaje feerice, înfățișate în mici piese comice: Moș Gerilă, Albă ca Zăpada, Fulgi de nea, Iepurașii, Cumătra Vulpe, Moș Martin, cît și de dansuri și diferite jocuri în jurul pomului. Pregătirile pentru pomul de iarnă: învățarea dansurilor și rolurilor din piese feerice, confecționarea jucăriilor și a podoabelor pentru costumele și măștile de carnaval stîrnesc un viu interes printre elevii mici. Pregătirea acestei serbări, care are un caracter de masă, produce copiilor o mare bucurie și contribuie la închegarea colectivului de copii.

Pentru elevii din cls. mijlocii și mari, sărbătoarea pomului de iarnă ia deseori forma unei serate costumate, care începe cu un mic concert, cea mai mare parte a serbării fiind consacrată dansurilor și jocurilor.

PORT ROYAL — mănăstire lîngă Paris. În a doua jumătate a sec. XVII a devenit un centru al opoziției față de iezuiți și absolutism, grupînd o seamă de eminenți gînditori (H. Arnaud, C. Lancelot, B. și J. Pascal, P. Nicolo etc.), care s-au ocupat și cu problemele pedagogiei. Gînditorii de la Port Royal (C. Lancelot și H. Arnaud) sînt cunoscuți prin întocmirea așanumitei „Gramatici generale", bazate pe identificarea categoriilor logicii cu categoriile limbii, pe care au aplicat-o practic în manualele de lb. lat. și grec. Ei au elaborat metoda fonetică de pred. a citirii. Doctrina lor etico-religioasă rigoristă a constituit baza ideologică a mișcării *janseniștilor*.

PORTUGALIA — stat în sud-vestul Europei. În afara teritoriului din Peninsula Iberică, include și insulele Azore și Madeira (în Oceanul Atlantic). Potrivit constituției țării, Portugalia este o „republică unitară și corporativă". Împreună cu insulele amintite are o suprafață de 92 000 km² și o populație de 9 023 000 locuitori (1959). Puterea este deținută de partidul fascist „Uniunea națională", care are strînse legături cu Vaticanul și este exponentul intereselor marii burghezii și ale moșierimii. Șeful acestui partid, Salazar, este prim-ministru și dictator.

Portugalia este o țară agrară cu o agric. înapoiată, în care se mențin puternice rămășițe feudale. Ind. este reprezentată prin fabrici textile și alimentare și prin ateliere de prelucrare a minereurilor. Capitalul străin, îndeosebi cel englez (iar după cel de-al doilea război mondial, și capitalul american), joacă un rol important în ec. țării. La rîndul său, Portugalia este un stat colonialist. Biserica catolică exercită o puternică influență asupra vieții spirituale a societății. Situația arătată determină soarta înv., 44% din populația trecută de 15 ani fiind analfabetă (1950). Sistemul școlar nu este unic și nici democratic. Numeroase școli medii și profes. sînt particulare. Dintre școlile profes. destinate în general copiilor de muncitori, multe sînt școli terminus. Șc. nu este separată de biserică, aceasta din urmă determinînd conținutul înv. și educației.

Deși înv. a fost decretat obligatoriu pentru copiii în vîrstă

de 7—13 ani, absolvirea a 3 cls. primare este considerată suficientă. Mulți copii nu capătă nici această instr., din pricina lipsei de școli și învățători (în special în raioanele îndepărtate din regiunile muntoase) și din cauza grelei situații materiale a părinților, care sînt nevoiți să-și retragă copiii din școli și să-i trimită la muncă.

Șc. primară este de 4 ani și are 2 cicluri (3 + 1). Multe școli, îndeosebi în localitățile rurale, funcționează cu un singur post. Șc. medie (liceul) este de 7 ani și are 3 cicluri (2 + 3 + 2). Primele 2 cicluri sînt de cultură generală, al treilea, de specializare. Școlile medii sînt practic inaccesibile copiilor de muncitori și în ele urmează doar 9% dintre absolvenții școlilor primare. Școlile profes. sînt de 3 grade: inferioare — de 2 ani (pe baza școlii primare), medii incomplete — de 2—5 ani și medii — de 4—5 ani, pe baza școlii profes. inferioare sau a ciclului II al liceului. Învățătorii sînt pregătiți în școlile pedag. de 2 ani, în care sînt admiși absolvenții ciclului II liceal. Pentru a putea fi prof. de șc. medie se cere absolvirea facultății corespunzătoare, trecerea unui examen la obiectele pedag. de specialitate și efectuarea unei practici pedag. Cele mai mari instituții de înv. superior sînt: Univ. din Lisabona (fondată în 1290) și Univ. din Coimbra (1290). În 1958, numărul total al elevilor era de 852 000, dintre care 40 588 în școlile particulare. Școlile medii aveau 76 061 elevi, dintre care 39 412 în școli particulare. În școlile profes. învățau 61 314 elevi, dintre care 6 642 în școlile particulare. Numărul studenților din instituțiile de înv. superior era de 17 520.

POSOȘKOV, Ivan Tihonovici (1652—1726) — economist și publicist de seamă, autorul cunoscutei lucrări „Carte despre sărăcie și bogăție“ (1721—24, editată pentru prima oară în 1842). Posoșkov a militat pentru culturalizarea poporului, a demonstrat avantajul economic al instruirii țăranilor, atît a celor ruși, cît și a celor de alte naționalități din Rusia, deoarece o dată cu instruirea lor, crește și productivitatea muncii. Posoșkov considera că știința de carte este obligatorie în primul rînd pentru slujitorii bisericii și a propus înființarea de școli eparhiale pentru copiii de clerici.

POSTOVSKAIA, Maria Pavlovna (1865—1953) — pedagog-defectolog sovietic, organizatoare a școlilor ajutătoare din Moscova. A deschis prima clasă ajutătoare în 1908. Cu începere din 1917 a fost inspectoarea școlilor ajutătoare ale secției de înv. din Moscova, apoi a predat la fac. de defectologie a Univ. de stat nr. 2 din Moscova. Postovskaia este autoarea unei monografii (în colab. cu E. A. Bergman și N. P. Postovski), consacrată predării scris-cititului în școlile ajutătoare, și a altor lucrări pedag.

POSTURI SANITARE ȘCOLARE — grupuri de elevi care supraveghează asigurarea *regimului sanitar* și ajută pe medicul școlii în munca lui. Membrii posturilor sanitare acordă prim ajutor în caz de accidente în șc. și în afara ei, urmăresc curățenia în clasă și pe coridoare, aerisirea localului de șc., păstrarea în permanență a apei fierte în șc. și a unei mici farmacii cu medicamentele de primă urgență.

POTANIN, Grigori Nikolaevici (1835—1920) — militant de seamă pe tărîmul înv. în Rusia, călător, geograf și etnograf, cercetător al Mongoliei, Chinei și Siberiei. A fost unul dintre conducătorii regionaliștilor siberieni și a dezvoltat teoria „separatismului cultural". A luptat pentru înființarea unei univ. în orașul Tomsk, pentru deschiderea de școli elem. și medii pentru copiii populațiilor băștinașe, pentru extinderea rețelei de școli publice în Siberia. A fost unul dintre fondatorii Institutului de fete din Tomsk, membru de onoare al mai multor societăți culturale din Siberia.

POTEMKIN, Vladimir Petrovici (1878—1946) — remarcabil activist sovietic în domeniul înv. Înainte de Revoluție a predat ist. și limbile străine în șc. medie. În 1917—1918 a lucrat la Comisariatul Poporului pentru Înv., luînd parte activă la convocarea și activ. multor congrese ale cadrelor didactice. În 1940—1946 a fost comisar al poporului, apoi ministru al învățămîntului în R.S.F.S.R. Potemkin a fost unul dintre organizatorii Acad. de șt. pedag. și primul ei președinte.

Opere: Articole și cuvîntări cu privire la problemele învățămîntului public, M.—L., 1947.

POȚELUEVSKI, Aleksandr Petrovici (1894—1948) — pedagog, prof. specialist în turcologie, militant activ în domeniul înv. din Turkmenia. Poțeluevski a participat la activ. instituțiilor de cercetări științifice în domeniul lingvistic și literar ale R.S.S. Turkmene, a fost șeful catedrei de lb. turkmenă și lingvistică generală la Inst. pedag. „A.M. Gorki" din Așhabad și la institutele pedag. din Ceardjou și Tașauz. Poțeluevski este autorul primelor lucrări științifice despre principalele dialecte turkmene și deosebirile dintre ele. A elaborat programele și cursurile de fonetică și dialectologie a limbii turkmene și cursul de creație populară orală (folclor) turkmenă.

POVESTIRE (ped.) — formă vie și plastică de a expune materia de către prof. Se aplică pe scară largă la toate cls., în pred. tuturor obiectelor de înv., la temele care cuprind îndeosebi date și fapte. Povestirea cere material faptic complet, care să corespundă scopului, precum și veridicitate științifică și un înalt nivel ideologic. O mare importanță are respectarea strictă a planului, simplitatea și claritatea în exprimarea ideilor. În povestire se folosește material intuitiv, se citează fragmente din lucrări literare și fapte din viața înconjurătoare. Toate acestea activizează gîndirea elevilor și contribuie nu numai la perceperea emoțională a cunoștințelor transmise, ci și la înțelegerea logicii expunerii, la formarea priceperii de a separa esențialul, de a compara faptele și de a înțelege concluziile.

Bibl.: *V. I. Abramov*, Povestirea profesorului la lecția de istorie în școala elementară, „Nacialnaia șkola", 1949., nr. 2; *N. R. Vdovina*, Povestirea, îmbinarea ei cu alte metode de predare și importanța ei în dezvoltarea gîndirii și vorbirii elevilor, „Analele științifice ale Inst. pedag. Herțen din Leningrad", 1955, vol. 118.

POVESTIREA ÎN GRĂDINIȚA DE COPII — formă de activ. instructiv-educativă, care contribuie la comunicarea unor cunoștințe și date accesibile preșcolarilor. Se folosesc povești, povestiri, fabule, întîmplări din viața înconjurătoare. În timpul

povestirii, se stabilește un contact direct între povestitor și copii, ceea ce permite educatoarei să țină seama de modul cum este urmărită de către copii, să acționeze în consecință, să dea explicațiile necesare, să facă completări etc. Caracterul expresiv al povestirii se realizează și prin varietatea intonației, prin mimică, prin gesturile povestitorului. Povestirea poate fi însoțită de proiectarea unor diafilme.

Bibl.: *V. M. Fedeavskaia*, Ce anume și cum să povestim preșcolarilor, M., 1955; *M. K. Bogoliubskaia ș.a.*, Cuvîntul artistic — preșcolarului, M., 1952.

POZDNEAKOV, Nikolai Sergheevici (n. 1876) — pedagog și lingvist sovietic, autorul mai multor manuale de lb. rusă pentru școlile orășenești și sătești, școlile tehnice și facultățile muncitorești, precum și al manualului „Metodica limbii ruse" (1948), destinat studenților din institutele pedag. Distins cu Medalia „K.D. Ușinski".

POZITIVISMUL ÎN PEDAGOGIE — teorii și curente pedag. care susțin că experiența, „datele senzoriale" și, în ultimă instanță, toate senzațiile omului alcătuiesc singura sursă de cunoaștere, iar coincidența nemijlocită a tezei științifice cu faptele reprezintă criteriul unic și absolut al adevărului.

Pozitivismul a început să pătrundă în ped. la sfîrșitul sec. XIX. Inițial, pozitiviștii au renunțat, în principiu, la orice teorii pedag. (în primul rînd la herbartianism) — atît la cele metafizice cît și la cele teologice —, apoi au proclamat că singura sarcină a pedagogiei constă în înregistrarea și măsurarea faptelor (dacă e posibil, cu precizie matematică). În ped. erau socotite fapte aptitudinile psihice și intelectuale ale copilului.

Pătrunderea pozitivismului în ped. s-a manifestat și în orientarea ultrautilitaristă în stabilirea scopurilor și sarcinilor educației, a conținutului înv.

Unul dintre primii și cei mai de seamă reprezentanți ai pozitivismului în ped. este chiar întemeietorul pozitivismului — *Spencer*, care și-a expus concepțiile pedag. în cartea „Educația intelectuală, morală și fizică". Spencer a opus învățămîntului dominant în școlile engleze, care se remarca prin caracterul scolastic și ruperea lui de viață, înv. real, înțeles însă ultrautilitarist. În ped., pozitivismul și-a găsit expresia cea mai consecventă în curentul pedagogiei experimentale, care considera că descoperirea noilor adevăruri și confirmarea celor vechi poate fi realizată exclusiv pe cale experimentală. În categoria teoriilor pozitiviste în ped. poate fi înscrisă și așa-numita ped. descriptivă, care reduce totul la descrierea și înregistrarea faptelor izolate, renunțînd, în principiu, la cunoașterea esenței lucrurilor. Un caracter pozitivist are și ped. pragmatistă, cf. căreia scopul educației constă în pregătirea copilului pentru a acționa cu succes în diferite situații concrete.

POZNANSKI, Nikolai Fiodorovici (1888—1952) — pedagog sovietic, prof., membru corespondent al Acad. de șt. pedag. În lucrările sale științifice a acordat multă atenție studierii moștenirii pedag. lăsate de democrații revoluționari ruși (îndeosebi de Belinski și Pisarev) și elaborării teoriei înv.

Opere: V.G. Belinski despre educație, M., 1949; Contribuții la istoria educației prin muncă în Rusia prerevoluționară, Anexă separată, „Ucionîie zapiski

Saratovskogo gos. un-ta", seria 1, 1924; Ideile pedagogice ale lui D.I. Pisarev, în „D.I. Pisarev, Opere pedagogice alese", M., 1951.

PRACTICA ÎN PRODUCŢIE A ELEVILOR — munca elevilor în ind. şi agric. organizată în perioadele stabilite în planul de înv. şi subordonată scopurilor instructive.

Practica în industrie, punînd în contact elevul cu o întreprindere concretă, urmăreşte să-l familiarizeze cu principiile generale ale producţiei socialiste, cu tehn. şi tehnologia modernă, cu metodele înaintate de muncă, să-i dezvolte priceperi şi deprinderi de muncă productivă, să-i arate cum se aplică în prod. cunoştinţele de bază din domeniul ştiinţelor şi să-i lărgească orizontul politehnic.

În afară de familiarizarea de ansamblu cu întreaga întreprindere, în timpul practicii, elevii trebuie să lucreze efectiv în două-trei locuri de muncă, dobîndind astfel unele priceperi şi deprinderi de manipulare a instrumentelor, maşinilor şi aparatelor. Locurile de muncă sînt alese în baza unei analize amănunţite a posibilităţilor întreprinderii respective, ţinîndu-se seama de sarcinile didactice şi de particularităţile de vîrstă ale şcolarilor. Acolo unde există condiţiile necesare, elevii lucrează la utilaje de tip universal, aplicînd în practică un cerc relativ mare de cunoştinţe din domeniul bazelor ştiinţelor, tehnicii şi tehnologiei. În timpul practicii, instr. în prod. se face după tipul uceniciei individuale sau în brigăzi.

Şcolile, în apropierea cărora nu există întreprinderi mari, organizează practica în prod. a elevilor la micile întreprinderi ale industriei locale şi cooperaţiei meşteşugăreşti, precum şi în atelierele interşcolare de prod., special utilate în acest scop.

Practica agricolă se face fie în gospodăria şcolară experimentală, fie pe ogoarele unui colhoz (sovhoz), ţinîndu-se seamă de caracterul sezonier al lucrărilor agricole. Sarcina acestei practici este de a forma la elevi priceperi şi deprinderi de muncă agricolă, de a-i familiariza cu metodele înaintate de cultivare a plantelor şi de îngrijire a animalelor, de a le da posibilitatea să aplice în practică şi să-şi îmbogăţească cunoştinţele la obiectele de înv. respective. Practica în prod. îşi atinge cel mai bine scopul pedag. atunci cînd elevilor li se repartizează sectoare precise de muncă şi li se dă o sarcină concretă de prod. O formă eficientă de organizare a muncii elevilor în timpul practicii agricole este brigada de elevi. Munca se efectuează după un plan aprobat de directorul şcolii, sub conducerea profesorului de bazele producţiei agricole, a profesorului de biol. şi a dirigintelui. De asemenea, în această muncă sînt atraşi specialiştii colhozului sau sovhozului. În procesul muncii se organizează întreceri socialiste între elevi, precum şi o deservire civilizată a şcolarilor, respectîndu-se cu stricteţe normele igienei şcolare şi ale educaţiei fizice.

Practica agricolă în şcolile orăşeneşti se organizează sub formă de *tabere comsomoliste şi de tineret în colhozuri*.

În contractul încheiat în prealabil de şc. cu colhozurile se stabileşte volumul şi conţinutul lucrărilor practice.

PRACTICA PEDAGOGICĂ A STUDENŢILOR — metodă de studiere a procesului instructiv-educativ de către stud. pe baza participării lor directe la acest proces.

Practica pedag. are drept scop să formeze la stud. priceperile şi deprinderile necesare în viitoarea lor activ. pedag., să le fixeze cunoştinţele teoretice şi să le lege de viaţă. Stud. asistă şi ţin personal lecţii, desfăşoară şi alte activităţi şcolare, iau parte la acţiunile în afară de clasă, la activ. organizaţiilor de comsomol şi de pionieri.

PRAGMATISM (INSTRUMENTALISM, EXPERIMENTALISM) — curent idealist subiectivist în fil. burgheză contemp., apărut în S.U.A., în ultimul pătrar al sec. XIX. Pragmatismul declară experienţa individuală ca unic criteriu al veridicităţii cunoştinţelor. Tăgăduind că adevărul este reflectarea realităţii obiective în conştiinţa omului, pragmatismul consideră ca adevărat tot ce este folositor într-o situaţie dată. J. Dewey, consideră că noţiunile, ideile, teoriile sînt doar nişte „instrumente" folositoare în activ. practică (de aici, numele de „instrumentalism"), şi le apreciază ca atare.

Negînd existenţa adevărului obiectiv, pragmatiştii (în primul rînd *Kilpatrick*) afirmă că adevărul este schimbător şi se creează în procesul experimentării (de aici, numele de „experimentalism"), al verificării experimentale a diverselor ipoteze. În realitate, după cum se ştie, experimentarea este numai una din metodele cercetării ştiinţifice, care ne apropie treptat de cunoaşterea adevărului.

Ideile pragmatismului au căpătat o largă răspîndire în teoria şi practica pedag. din S.U.A. La aceasta a contribuit în mare măsură elaborarea unei pedagogii pragmatiste de către J. Dewey şi adepţii săi. Concepţiile social-politice ale lui Dewey se caracterizează în primul rînd prin negarea necesităţii luptei de clasă pentru transformarea societăţii şi prin tendinţa de a „armoniza interesele de clasă". După părerea pragmatiştilor, numai şc. şi educ. pot să transforme soc. Vorbind despre posibilitatea lichidării pe calea educaţiei a antagonismelor de clasă în condiţiile capitalismului, pragmatiştii contestă faptul că însăşi şc. depinde de condiţiile politice şi economice, că, deci, în S.U.A., şc. a fost dintotdeauna şi continuă să fie un instrument al claselor dominante.

Pragmatiştii neagă, de asemenea, orice scopuri de perspectivă ale educaţiei, recunoscînd doar „scopurile ei imediate", care decurg dintr-o situaţie dată şi sînt legate de satisfacerea necesităţilor copilului. Iar prin „necesităţi", ei înţeleg ceea ce decurge, pe de o parte, din dezv. fiz. şi psihică şi, pe de altă parte, din adaptarea copiilor la mediul social. Aşadar, în fapt, pragmatiştii nu năzuiesc să transforme soc., ci să pregătească pe copii pentru viaţă în condiţiile capitalismului, să apere şi să consolideze sistemul capitalist.

Pornind de la tezele fundamentale ale pragmatismului, Dewey considera că educ. şi înv. trebuie organizate pe baza experienţei personale a copiilor, completată doar cu acele cunoştinţe din domeniul diferitelor discipline, care au o legătură directă cu activ. îndeplinită într-un anumit moment. Acesta este adevăratul sens al cunoscutei teze: „învăţătură prin activitate" (learning by doing), formulată de Dewey. Consecinţa unei astfel de concepţii pedag. este ignorarea înv. ştiinţific *sistematic*. În practică, s-a manifestat printr-o mare extindere dată organizării muncii instructive pe

baza complexelor, a *metodei proiectelor* şi a altor „inovaţii".

O altă consecinţă a pragmatismului în ped. este orientarea *ultrapracticistă* în alegerea materialului şcolar, ceea ce a dus la apariţia în planurile de înv. ale şcolilor americane a unor discipline de tipul: „Cum să devii un bun cumpărător", „Aritmetica vieţii cotidiene" etc.

Caracterul idealist subiectivist al pedagogiei pragmatiste se manifestă făţiş prin propovăduirea principiului *pedocentrismului*. Tendinţa de a pune la temelia întregului proces de instr. şi educ. necesităţile şi interesele spontane ale copiilor duce la o totală desconsiderare a cunoştinţelor ştiinţifice acumulate de omenire.

În domeniul educaţiei, aplicarea principiilor pedocentrismului a dus la extinderea exagerată a drepturilor copilului şi la minimalizarea obligaţiilor lui, la diminuarea prestigiului profesorului şi al adulţilor în genere, iar în ultimă instanţă, la scăderea moralităţii tineretului.

După primul război mondial, în S.U.A. a început să se facă o intensă propagandă pedagogiei pragmatiste sub numele de „teoria educaţiei progresive" sau a „progresivismului". În 1919, o parte dintre reprezentanţii pedagogiei pragmatice au constituit „Societatea de educaţie progresivă" şi au editat rev. „Progressive Education" (a apărut din 1924 pînă în 1957).

Răspîndirea pragmatismului (instrumentalismului, experimentalismului, progresivismului) în teoria pedagogiei şi în practica şcolară a constituit una din principalele cauze ale scăderii nivelului înv., fenomen ce se observă în ultimele două-trei decenii atît în S.U.A., cît şi în alte ţări capitaliste, ceea ce a stîrnit protestele energice ale opiniei publice.

În calitate de apologeţi ai capitalismului şi de trîmbiţaşi ai „modului de viaţă american", cei mai de seamă reprezentanţi ai pragmatismului în ped., îndeosebi Counts, publică sistematic articole calomnioase la adresa Uniunii Sovietice şi a pedagogiei sovietice.

Bibl.: *V.I. Lenin*, Opere, vol. 14 (Materialism şi empiriocriticism); *I. Linhart*, Pragmatismul american, M., 1954; *I.C. Melville*, Pragmatismul american, M., 1954; *H.C. Wells*, Pragmatismul — filozofie a imperialismului, M., 1955.

PRAGURILE SENZAŢIEI — grad de intensitate a excitanţilor care caracterizează sensibilitatea organelor de simţ. Pragurile senzaţiei care corespund celui mai slab excitant capabil să provoace o senzaţie se numesc *absolute*. Excitanţii care nu ating această intensitate se numesc excitanţi subliminari (v. *Excitanţi sub prag*). Mărimea pragului absolut al senzaţiei caracterizează sensibilitatea absolută a organelor de simţ. Pragurile senzaţiei care corespund celei mai mici creşteri a intensităţii excitantului — capabile să producă o modificare a senzaţiei — se numesc *diferenţiale*. Mărimea pragului diferenţial caracterizează sensibilitatea diferenţială.

PRECIZIA CUNOŞTINŢELOR — oglindire clară şi justă în conştiinţa elevilor a proceselor şi fenomenelor realităţii pe care le studiază. La aceasta se ajunge datorită organizării juste a procesului de înv. cu ajutorul unor manuale şi materiale didactice corespunzătoare. Cu cît este mai intuitivă şi mai plastică forma în care se percep obiectele şi fenomenele studiate, cu cît se însu-

şesc mai conştient şi mai solid noţiunile ştiinţifice şi legile, cu cît se aplică şi se verifică mai pe larg, în practică, cunoştinţele căpătate, cu atît se fixează mai precis şi mai exact în memoria şi conştiinţa elevilor. Prof. cere elevilor să memoreze temeinic faptele, datele, să formuleze exact răspunsurile. Pentru aceasta, prof. trebuie să explice clar şi precis, să respecte întotdeauna metodologia ştiinţifică.

PREDARE — activ. pedagogului în procesul de înv. Prof. le comunică elevilor cunoştinţe noi, organizează cu elevii observaţii, lucrări practice şi de laborator, îndrumă activ. de însuşire a materiei, de fixare şi aplicare în practică a cunoştinţelor, dă elevilor sarcini concrete, verifică volumul şi calitatea cunoştinţelor, priceperilor şi deprinderilor însuşite de elevi. Nivelul predării este determinat de pregătirea ideologică şi teoretică a pedagogului, de studiile lui pedag. generale şi de specialitate, de dotarea şcolii cu utilajul necesar.

PREDISPOZIŢII — particularităţi anatomofiziologice înnăscute; printre acestea, o importanţă deosebită o au cele ale sistemului nervos şi ale proceselor ce se desfăşoară la nivelul lui. Predispoziţiile au o mare importanţă în dezv. *aptitudinilor*. Astfel, particularităţile analizatorului auditiv influenţează dezv. aptitudinilor muzicale. Predispoziţiile nu determină însă însuşirile psihice viitoare; adesea, predispoziţiile sînt multilaterale; pe baza lor se pot forma diferite aptitudini, în funcţie de condiţiile de viaţă şi educ.

PREFECT — (în Anglia) elev numit ca şef de clasă şi împuternicit cu drepturi destul de mari asupra colegilor săi în şcolile gramaticale şi în „public schools", şi într-o mai mică măsură în şcolile tehnice şi în cele „moderne" (unde i se spune, de obicei, monitor). Are drepturi destul de mari, inclusiv dreptul de a-şi pedepsi colegii. Drepturi şi mai mari are prefectul şcolii, numit dintre elevii claselor mari, de către director, sau ales de către elevi. Prefecţii formează aşa-numita prefectură a şcolii, care îndeplineşte funcţii administrative şi poliţieneşti. Instituţia prefecturii, ca sistem de instruire şi educ. a elevilor din cls. inferioare de către cei din cls. superioare, a apărut în sec. X—XIV şi se menţine şi astăzi.

PREGĂTIREA MATERIALULUI DIDACTIC PENTRU LECŢIE — alegerea şi verificarea materialului didactic, a aparatelor de laborator, a reactivilor etc., adică a întregului utilaj necesar pentru lecţie şi demonstraţii sau pentru activ. individuală a elevilor. Prof., prof.-maistru sau laborantul verifică dacă utilajul este complet şi în bună stare, controlează funcţionarea aparatelor de proiecţie, de înregistrare sonoră etc. şi împarte elevilor cărţile, aparatele, instrumentele sau materialele existente. Sub îndrumarea profesorului şi după schiţele făcute de el, elevii confecţionează singuri diverse materiale intuitive şi ajută la pregătirea utilării lecţiei următoare.

Liste de utilaj necesar se găsesc în metodicile pe specialitate. Utilarea integrală şi la timp a lecţiei este una dintre cele mai importante condiţii pentru sporirea eficacităţii procesului pedag., apropierea lui de viaţă, dezv. activităţii creatoare şi întărirea legăturii dintre cunoştinţele teoretice şi deprinderile practice ale elevilor.

PREGĂTIREA MILITARĂ ÎN ŞCOALĂ („pregătire militară distractivă") — una din formele de militarizare a şcolii introdusă în Rusia de guvernul lui Nicolae II, extinzîndu-se mai larg din anul 1908. În fiecare şc. au fost organizate detaşamente instruite de specialişti militari, de obicei, ofiţeri. Pentru instr. şi jocuri cu caracter militar, detaşamentele aveau la dispoziţie 6 ore săptămînal. Denumirea de „pregătire militară distractivă" provine din epoca lui Petru I, cînd detaşamente de felul acesta erau organizate pentru distracţia tînărului Petru. Războiul imperialist a determinat guvernul ţarist să renunţe la formele „distractive" de militarizare a elevilor şi să adopte un sistem de pregătire premilitară, care cuprindea elevii de la vîrsta de 15 ani.

PREGĂTIREA PENTRU TABĂRĂ A INSTRUCTORILOR — activ. de instructaj şi de antrenament a instructorilor, efectuate în decurs de 3 pînă la 10 zile înaintea plecării în taberele de pionieri. În timpul pregătirii, instructorii iau cunoştinţă în mod practic de modul de organizare a muncii în taberele de pionieri. O mare importanţă se acordă culturii fizice şi sportului, turismului, cercurilor tehnice şi de şt. nat., organizării jocurilor de tabără, învăţării jocurilor de masă, a cîntecelor, dansurilor.

PREGĂTIREA PROFESORULUI PENTRU LECŢIE — activ. didactico-metodică a prof. în vederea unei cît mai bune organizări a viitoarei lecţii. Cuprinde următoarele momente: 1) analiza rezultatelor lecţiei precedente; 2) adîncirea scopului şi sarcinilor lecţiei următoare, a însemnătăţii ei instructive şi educative, precum şi stabilirea tipului ei; 3) precizarea volumului de cunoştinţe noi pentru lecţia respectivă, recitirea capitolelor corespunzătoare din manual, pregătirea explicaţiei cuvintelor şi expresiilor dificile; 4) consultarea şi folosirea literaturii metodice şi de specialitate, a presei, a unor date locale, îndeosebi din domeniul economiei naţionale, care fac lecţia mai atrăgătoare, o actualizează, o leagă de viaţă; 5) întocmirea planului şi, în caz de nevoie, a conspectului lecţiei, precizarea metodicii tuturor verigilor ei, precizarea modalităţii de a stimula activ. elevilor; 6) pregătirea şi verificarea utilajului necesar — a materialelor intuitive, a aparatelor şi dispozitivelor pentru experienţe şi demonstraţii, a planşelor cu schemele maşinilor şi ale proceselor tehnologice etc.; 7) alegerea elevilor care vor fi chestionaţi şi pregătirea întrebărilor corespunzătoare; 8) formularea celor mai importante concluzii ce se desprind din materialul viitoarei lecţii.

PREGĂTIREA TEHNICĂ A ELEVILOR ÎN ATELIERELE ŞCOLARE — deprinderea şi obişnuinţa de a-şi organiza propria activ. ca parte componentă a activităţii colectivului; de a planifica şi a ţine evidenţa muncii; de a îndeplini orice sarcină în mod creator, cu pricepere, pe baza cunoştinţelor teoretice însuşite şi, pe cît este posibil, la nivelul tehnicii şi tehnologiei contemp.; de a lucra repede, raţional, ordonat şi îngrijit; de a face lucruri bune, trainice, folosind în mod economicos resursele tehnico-materiale; de a controla munca cu un anumit grad de precizie şi de a folosi documentarea tehnică — schiţe, instrucţiuni, indicaţii tehnologice, condiţii şi

standarde tehnice; de a organiza și păstra cu grijă locul de muncă, uneltele de muncă și materialele; de a respecta întocmai regulile de protecția muncii, sanitare și igienice.

Eficacitatea muncii profesorului în vederea asigurării pregătirii tehnice necesare și a formării deprinderilor de muncă depinde de măsura în care elevii înțeleg scopurile și rezultatele materiale ale muncii lor; o mare importanță o are înzestrarea tehnico-materială a atelierelor școlare — numărul, tipurile și starea strungurilor, instrumentelor și dispozitivelor, condițiile igienico-sanitare și cele ale tehnicii securității muncii.

Formele și metodele activității profesorilor sînt variate: discuții despre tehn. și munca în întreprinderile industriale de astăzi, muncă sistematică pentru formarea la elevi a deprinderilor tehnice și de muncă. O mare importanță o are exemplul personal al profesorului-maistru, în ce privește curățenia și ordinea la locul de muncă, păstrarea exemplară a uneltelor, respectarea regulilor de igienă personală, grija pentru economisirea timpului în procesul muncii etc.

PREMIU — formă de încurajare, prin care se răsplătesc cele mai bune realizări ale unor copii sau colective de copii. Premiu individual poate fi: o carte cu dedicație, un cadou de preț, medalie, diplomă de onoare. Elevilor care s-au comportat bine în prod. li se acordă deseori o recompensă în bani sau sînt premiați. Colectivelor li se înmînează drapelul roșu de prod., se fac cu ei excursii etc.

Premierea trebuie să fie justă, pedagogic fundamentată, să corespundă cu exigențele și nivelul spiritului critic și autocritic al colectivului de copii.

PREPARATE PENTRU ȘCOLI (lat. *preparatus* — pregătit) — plante și animale, întregi sau secționate, pregătite în mod special (preparate și conservate) pentru a fi prezentate la lecțiile corespunzătoare.

Preparatele uscate (zoologice) sînt animale mici (întregi sau secționate în părți, de ex., preparate uscate de crabi, cai de mare, stele de mare, lăcuste, viermi de mătase etc.) uscate prin procedee speciale. Pentru a se păstra mai bine, ele sînt ținute în vată, în cutii de carton cu capac.

Preparatele umede sînt de obicei animale (întregi sau secționate) preparate și păstrate într-un lichid conservant — alcool, formalină sau o compoziție specială — în vase de sticlă ermetic închise.

La rîndul lor, preparatele umede se împart în *cilindrice* și *plane*, după forma vaselor în care sînt păstrate. Pentru comoditatea folosirii, vasele cu pereți drepți sînt adesea înlocuite prin două bucăți de sticlă plană, fixate cu o substanță specială, care împiedică pătrunderea aerului și scurgerea conservantului.

Modul de preparare a organismelor și construcția vaselor cu pereți drepți de tipul descris au fost elaborate de prof. Talolaev (pentru preparatele anatomice de organe interne de om) și I. V. Kozîr pentru preparatele umede (zoologice și botanice).

În funcție de destinația lor și de caracterul obiectelor conservate, preparatele umede se împart în: *morfologice* (organisme de animale întregi), destinate familiarizării elevilor cu aspectul și structura exterioară a animale-

lor; *anatomice* (animale secționate, diferite organe interne sau sisteme de organe); *biologice* (același animal prezentat în diferite faze de dezv.), destinate familiarizării elevilor cu evoluția biologică a unei specii de animale.

PREYER, William (1841—1897) — fiziolog german, autorul lucrării „Sufletul copilului" (1882), în care descrie observațiile sistematice pe care le-a efectuat asupra unor copii mai mici de 3 ani. Această carte a găsit numeroși imitatori în diferite țări și a determinat o intensă dezv. a studierii psihicului copilului.

Preyer privește în mod eronat dezv. psihicului copilului, numai ca un proces biologic.

PRICEPERI — capacitatea de a efectua acțiuni practice și operații intelectuale rapid, precis și conștient pe baza cunoștințelor însușite și a experienței personale. Studierea obiectelor de înv., efectuarea unor exerciții și lucrări independente îi înarmează pe elevi cu priceperea de a aplica cunoștințele. De pildă, studiind fiz., elevii învață să observe și să analizeze fenomenele fizice, să formuleze concluzii juste pe baza observațiilor făcute, să efectueze calcule, să măsoare mărimi fizice (cîntărirea, măsurarea lungimilor, determinarea forței mașinilor, a presiunii, a forței curentului etc.), să manevreze anumite instalații tehnice, să execute calcule tehnice simple etc. În legătură cu aceasta, munca în ateliere, pe terenurile experimentale școlare și în întreprinderi capătă o deosebită importanță. La rîndul ei, priceperea ajută la acumularea și aprofundarea cunoștințelor. Desăvîrșindu-se și automatizîndu-se, priceperile se transformă în *deprinderi*. Acest ansamblu de cunoștințe, de priceperi și deprinderi asigură pregătirea elevilor pentru viață și pentru munca productivă. Ca urmare a întăririi legăturii școlii cu viața se creează condiții foarte favorabile pentru formarea și consolidarea priceperilor.

Formarea priceperii este un proces complex al activității analitico-sintetice a scoarței cerebrale, în cursul căruia se creează și se fixează asociațiile între sarcina practică dată și cunoștințele necesare pentru îndeplinirea ei și aplicarea cunoștințelor în practică. Acțiunile repetate consolidează aceste asociații, iar sarcinile variate le fac tot mai precise. Astfel, se dezvoltă trăsăturile și particularitățile priceperilor: capacitatea de a acționa în mod rațional în diverse situații, fermitatea, adică păstrarea preciziunii și a ritmului în ciuda unor influențe lăturalnice, trăinicia (priceperea nu se pierde în perioada cînd nu e folosită în practică), apropierea maximă de condițiile și sarcinile reale.

Formarea priceperii trece prin mai multe stadii. Întîi — însușirea priceperii, înțelegerea sensului ei. Apoi — prima punere în aplicare, care este însoțită de obicei și de acțiuni nedesăvîrșite. În sfîrșit — îndeplinirea în mod independent și tot mai precis a sarcinilor practice. Pentru elevi se alcătuiește un sistem rațional de exerciții, probleme și teme, care asigură formarea, aprofundarea și lărgirea priceperilor. De pildă, pentru a forma priceperea de a scrie compuneri, se poate folosi complicarea continuă a tematicii: 1) caracterizarea unui erou al operei literare; 2) caracterizarea unui grup de eroi; 3) caracterizarea trăsăturilor asemănătoare ale eroilor; 4) conținutul

ideologic al operei; 5) analiza metodei artistice etc. Munca pentru corectarea greşelilor făcute în cursul exerciţiilor are un rol foarte important pentru elevi.

Bibl.: *M.I. Zareţki*, Principalele cerinţe didactice faţă de exerciţii în munca instructivă, „Sovetskaia pedagoghika", 1948, nr. 9; de *acelaşi autor*, Sistematizarea exerciţiilor, „Sovetskaia pedagoghika", 1948, nr. 3; *Z.I. Hodjava*, Problema priceperilor în psihologia sovietică, „Voprosî psihologhii", 1955, nr.3; *M.A. Danilov* şi *B.P. Esipov*, Didactica, M., 1957.

PRICEPERI PIONIEREŞTI — un anumit grad de desăvîrşire în formele de activ. preferată. Multe unităţi de pionieri au în vedere priceperile la gospodărie, cultură fiz. şi sport, vînătoare, colecţionare, construcţii şi reparaţii, prelucrarea metalului, pomicultură şi silvicultură, agric. şi creşterea animalelor, transporturi şi comunicaţii, artă, lit., tipografie. Pionierilor de vîrstă mai mare, care şi-au însuşit o anumită măiestrie, li se acordă dreptul de a conduce activităţile la categoria respectivă de „priceperi", cu pionierii mai mici şi cu octombriştii.

PRIESTLEY, Joseph (1733—1804) — renumit chimist, filozof materialist şi pedagog teoretician englez, adept al asociaţionismului. Priestley a criticat teoriile pedag. bazate pe recunoaşterea caracterului înnăscut al aptitudinilor intelectuale şi a demonstrat că toate însuşirile personalităţii umane se formează în procesul educaţiei şi instrucţiei, pe baza asociaţiilor. Priestley considera necesară elaborarea unui tip special de înv. pentru fiecare clasă socială şi a luat atitudine împotriva înv. clasic. El atribuia o mare importanţă formării la copii a unui caracter ferm. Lucrările pedag. ale lui Priestley au fost reunite în cartea „Miscellaneous Observations Relating to Education More Especially as it Respects the Conduct of the Mind to Which is Added an Essay on a Course of Liberal Education for Civil and Active Life" (1780).

PRIETENIA DINTRE COPII — formă a relaţiilor dintre copii bazată pe simpatie şi respect reciproc, pe unitate de interese şi activ. în comun. Închegată în procesul învăţăturii şi muncii în comun, prietenia găseşte un teren favorabil în particularităţile psihice ale copiilor: emoţionalitatea, sociabilitatea, nevoia de activ.; ea ajunge la cea mai mare dezv. în condiţiile colectivului.

Prietenia dintre copii reflectă relaţiile existente între membrii adulţi ai societăţii din etapa respectivă a dezvoltării ei. Relaţiile sociale capitaliste separă oamenii, generează individualismul ca trăsătură a personalităţii. Unitatea de interese a tuturor membrilor societăţii socialiste, liberă de antagonisme sociale, creează condiţii pentru relaţii deschise şi sincere între oameni, pentru o prietenie bazată pe încredere şi respect, grijă şi solicitudine reciprocă, pe intoleranţa faţă de abateri şi pe o critică sinceră. Aceste trăsături caracterizează prietenia şcolarilor sovietici.

Elevii din cls. mici îşi găsesc repede şi uşor prieteni printre copiii de aceeaşi vîrstă, însă legăturile lor de prietenie nu sînt constante şi profunde. Preadolescenţii şi mai cu seamă tinerii sînt mai pretenţioşi în prietenie şi mai dificili în alegerea prietenilor. Prietenia lor are un caracter mai conştient şi mai stabil.

O mare importanţă în dezv. relaţiilor de prietenie dintre copii o au exemplele de prietenie dintre cei mari. În familie, copiii au ex. relaţiilor dintre părinţi, fraţii şi surorile mai mari. Atmo-

sfera de prietenie dintre membrii familiei sovietice, plină de delicateță și atenția unora față de alții, unitatea de păreri și de atitudine față de muncă și de societate, au o mare influență asupra dezvoltării însușirilor morale ale copiilor, determinînd caracterul relațiilor de prietenie cu colegii, cînd ajung școlari. În șc., copiii învață despre oameni de seamă, despre prieteniile lor și lupta dusă în comun. Ei urmăresc atitudinea profesorilor, a muncitorilor din întreprinderi, viața brigăzilor de muncă comunistă. În timpul activităților în afară de cls., în discuții cu privire la cărțile citite și conduita eroilor înfățișați, în excursii sau marșuri, cînd sînt nevoiți să învingă în comun unele greutăți și să dea dovadă de solicitudine reciprocă, se încheagă relații de adevărată prietenie între copii, preadolescenți, tineri, care se transformă într-o forță activă. Sub influența unui colectiv strîns unit, concepțiile greșite asupra prieteniei sînt înlăturate.

PRINCIPIALITATE — însușire morală pozitivă a omului, manifestată în apărarea consecventă a anumitor convingeri și opinii. Principialitatea omului sovietic constă în faptul că în activ. sa este călăuzit de interesele poporului, ale statului socialist și traduce în viață cu perseverență, în pofida tuturor greutăților, convingerile sale comuniste.

Omul principial al societății sovietice este intransigent față de lipsurile în muncă și în comportare ale oamenilor din jurul său și luptă cu hotărîre împotriva acestor deficiențe. Totodată, un om principial este numai acela care are o atitudine justă față de critică, își recunoaște greșelile și caută să le îndrepte la timp.

Principialitatea nu este o însușire înnăscută: ea se formează sub influența condițiilor de viață și a educației. Șc. și familia îi învață pe copii, pe preadolescenți și pe tineri să-și subordoneze interesele individuale intereselor colectivului și să fie intransigenți față de orice deficiențe.

Munca în colectiv și activ. social-utilă oferă vaste posibilități pentru formarea și manifestarea principialității. La adunările organizației de comsomol și ale activului de elevi, la întîlnirile pionierești, elevii învață să critice deficiențele deschis, cu îndrăzneală, să analizeze în mod principial problemele vieții școlare.

În educarea principialității, ca și a celorlalte însușiri morale, profesorilor și diriginților le revine un rol important. Ei trebuie să explice elevilor însemnătatea principialității și să-i învețe să-și apere cu consecvență convingerile, pentru ca principialitatea să devină o normă de comportare a tuturor elevilor sovietici.

PRINCIPIUL CONFORMITĂȚII CU NATURA — principiu al pedagogiei potrivit căruia educ. și instr. trebuie să țină seama de natura copilului. Primul pedagog din Europa care a aplicat pe scară largă acest principiu în practica pedag. a fost J. A. Komensky. Prin „natură“ el înțelegea lumea fenomenelor fizice înconjurătoare. Komensky susținea că, urmînd legile ei evidente, se poate da un sens și un caracter rațional procesului instructiv. Referirea la legile naturii, în forma pe care i-a dat-o Komensky, nu este de fapt un principiu didactic european, ci oriental, ale cărui rădăcini se trag din antichitate. Din faptul că Komensky s-a referit cu precădere la natura exte-

rioară nu rezultă însă că n-a înțeles natura psihică a copilului. Komensky era perfect conștient de legile ei, dar considera prematur să folosească argumente psihologice în lucrările de popularizare a pedagogiei. Două secole mai tîrziu, J. J. Rousseau, în Franța, și I. H. Pestalozzi, în Elveția, au formulat tezele lor pedag. întemeiate pe analiza naturii psihice a copilului. Rousseau și-a expus tezele sub forma literară a unui roman pedag. („Émile sau despre educație"). Pestalozzi a făcut o profundă analiză teoretică unor elemente atît de abstracte din viața psihică a copilului, cum sînt: numărul, cuvîntul și forma, a căror însușire constituie începutul instrucției elem. și deschide drumul spre activ. școlară independentă din șc. medie. La mijlocul sec. XIX, pedagogul german F. A. Diesterweg a dezvoltat noțiunea conformității cu natura, atrăgînd atenția asupra faptului că copilul nu este numai un organism psihofizic unitar, ci și un element al mediului social. Incluzînd în noțiunea naturii copilului influențele sociale și desemnîndu-le prin termenul special de „conformitate cu cultura", Diesterweg a extins și a îmbogățit conținutul noțiunii „conformitate cu natura".

Pedagogii ruși de la mijlocul sec. XIX, P. G. Redkin, N. K. Vessel și în special K. D. Ușinski, au dezvoltat ideile lui Diesterweg despre conformitatea cu natura. Redkin a fundamentat încă de la începutul deceniului 5 teza că ped. științifică trebuie să se întemeieze pe studierea naturii omului. Ușinski considera că temelia pedagogiei științifice este antropologia, elaborată temeinic și multilateral (căreia i-a consacrat ultima sa lucrare), și a făcut o originală tentativă de a aplica principiul conformității cu natura la elaborarea pedagogiei ca știință.

Ped. sovietică consideră că omul este o ființă socială și pornește de la recunoașterea rolului decisiv al condițiilor sociale în formarea personalității umane, fără a neglija însă importanța datelor anatomofiziologice.

PRINCIPIILE DIDACTICE — teze fundamentale, călăuzitoare, care determină caracterul instrucției în conformitate cu scopurile educației și înv. tinerelor generații. Ped. științifică stabilește principiile didacticii pe baza concepției comuniste despre esența educației și a instrucției.

Sarcina educării unor oameni multilateral dezvoltați și pregătiți pentru viață, buni cunoscători ai bazelor științelor, capabili să desfășoare o muncă productivă, să participe activ la prod. bunurilor materiale necesare societății promovează pe primul plan *principiul legăturii teoriei cu practica*. Aceasta înseamnă că elevii trebuie să participe la munci productive accesibile lor, iar de la o anumită vîrstă (de la 15—16 ani), la munca productivă în ind., agric., precum și în domeniul cultural. În felul acesta, își însușesc nu numai o cultură generală și politehnică, ci și o pregătire de specialitate (profes.). Strînsa legătură a înv. cu viața, cu prod., cu practica construcției comuniste constituie principiul călăuzitor și în studierea bazelor științelor în șc.

Însușindu-și un sistem unitar de cunoștințe despre natură, despre bazele științifice ale producției și despre soc., precum și despre legile gîndirii, elevii, sub îndrumarea profesorilor, își for-

mează o concepţie ştiinţifică, materialistă despre lume. În procesul de instruire şi în munca social-utilă, care îmbină munca fiz. cu cea intelectuală, în condiţiile unui contact strîns cu adulţii care lucrează în prod., personalitatea elevilor capătă trăsături conforme cu idealurile comuniste. Astfel, în şc. sovietică, întreaga activ. a pedagogilor şi elevilor are la bază *principiul caracterului educativ al învăţămîntului*.

Şc. sovietică înarmează pe elevi cu cunoaşterea legilor obiective ale naturii şi societăţii, cu cunoştinţe care reflectă just proprietăţile obiectelor şi fenomenelor din realitate şi legăturile dintre ele. Aceasta înseamnă că unul dintre principiile călăuzitoare ale didacticii sovietice este *principiul caracterului ştiinţific al învăţămîntului*.

În cadrul studierii bazelor ştiinţelor se respectă logica disciplinei respective. Materialul nou este însuşit de elevi în legătură cu cel învăţat anterior, pe baza cunoştinţelor acumulate. Această lege îşi găseşte expresia în *principiul caracterului sistematic al învăţămîntului*, care se extinde şi asupra instrucţiei în prod., a disciplinelor din ciclul de prod., precum şi asupra practicii în prod. Principiul caracterului sistematic al înv. presupune, de asemenea, o continuitate între treptele înv.

Recunoscînd importanţa şi necesitatea rolului conducător al profesorilor şi educatorilor în procesul instructiv-educativ, ped. sovietică consideră că elevul nu este un obiect pasiv al educaţiei, ci un subiect care acţionează conştient şi activ. Şc. sovietică, a spus V. I. Lenin, trebuie să dea tineretului „priceperea de a-şi crea singur concepţii comuniste". Aşadar, instr. în şc. sovietică urmează *principiul însuşirii conştiente şi active a cunoştinţelor* de către elevi. Însuşirea conştientă a cunoştinţelor presupune nu numai înţelegerea de către elevi a materialului învăţat, ci şi sîrguinţă, o atitudine conştientă faţă de învăţătură şi munca productivă, năzuinţa de a îndeplini cît mai bine orice muncă. Însuşirea activă a cunoştinţelor presupune un înalt nivel al spiritului de iniţiativă şi independenţă, o activ. creatoare a gîndirii, deoarece elevii trebuie nu numai să asimileze cunoştinţele, ci să le şi aplice în practică.

Pornind de la faptul că prima treaptă a cunoaşterii este perceperea senzorială a lucrurilor şi fenomenelor din realitatea obiectivă şi că productivitatea gîndirii abstracte depinde de înţelegerea clară a materialului concret pe care se bazează, ped. ştiinţifică include în sistemul principiilor didactice *principiul intuiţiei*, elaborat de ped. clasică (în special în lucrările lui Komensky, Pestalozzi, Uşinski). Scopul principal al intuiţiei este de a lega percepţia senzorială de gîndire. Gîndirea copiilor şi a preadolescenţilor are un caracter concret. De aceea, intuiţia face ca materialul studiat să devină mai accesibil înţelegerii elevilor. Totuşi, pornind de la studierea unor fapte şi fenomene singulare, elevii îşi însuşesc regulile, legile ştiinţei, adică li se dezvoltă şi gîndirea abstractă.

Justa interacţiune a concretului cu abstractul în procesul de instruire deschide largi posibilităţi pentru dezv. gîndirii şi a imaginaţiei creatoare a elevilor, pentru însuşirea temeinică, eficientă şi conştientă a cunoştinţelor.

Dar însuşirea conştientă şi activă a cunoştinţelor de către elevi este posibilă numai cu condiţia ca materia studiată să fie pe măsura puterilor lor. În consecinţă, este necesar ca în procesul de instruire să se respecte *principiul accesibilităţii*, în strînsă legătură cu particularităţile de vîrstă şi individuale ale elevilor. Stabilirea justă a gradului şi caracterului dificultăţilor cărora trebuie să le facă faţă elevii reprezintă o condiţie majoră pentru educarea trăsăturilor de voinţă la copii.

În condiţiile şcolii noi, o deosebită însemnătate o dobîndeşte *principiul respectării particularităţilor individuale ale elevilor*, pe baza activităţii instructiv-educative generale a prof. cu colectivul de elevi. Aplicarea acestui principiu înseamnă că prof. foloseşte condiţiile muncii în colectiv pentru a obţine ca fiecare elev să-şi însuşească temeinic şi cît mai activ cunoştinţele, priceperile şi deprinderile (încurajarea, insuflarea încrederii în forţele proprii, critica tovărăşească, formele raţionale de îndrumare şi ajutor reciproc etc.). Pe de altă parte, fiecare elev, prin însuşirile sale pozitive, îşi aduce contribuţia la viaţa colectivului clasei. Acest principiu cere profesorului *studierea atentă a fiecărui elev*, grija pentru dezv. aptitudinilor şi înclinaţiilor tuturor elevilor.

Înv. bazat pe principiile arătate, pe îmbinarea lor cît mai raţională, în funcţie de condiţiile concrete, asigură însuşirea de cunoştinţe, priceperi şi deprinderi temeinice, indisolubil legate de viaţă. Pe de altă parte, legătura şcolii cu viaţa, îmbinarea organică a instrucţiei cu munca productivă creează cele mai prielnice condiţii pentru aplicarea principiilor didactice progresiste.

„PRINCIPIILE FUNDAMENTALE ALE ŞCOLII UNICE BAZATE PE MUNCĂ“ — declaraţia Comisiei de stat pentru înv., în care s-au trasat căile de reorganizare radicală a şcolii sovietice după Revoluţia din Octombrie. A fost publicată la 16 oct. 1918, simultan cu „Regulamentul şcolii unice bazate pe muncă“. Această declaraţie constituie un original manifest pedag., în care principiile umanismului, internaţionalismului, colectivismului şi democratismului socialist sînt proclamate ca principii fundamentale ale educaţiei comuniste. Criticînd formalismul, verbalismul şi caracterul scolastic al şcolii vechi, declaraţia chema pe profesori să înfăptuiască educ. prin muncă, să dezvolte iniţiativa, activ. creatoare şi munca independentă a copiilor. Acorda multă atenţie educaţiei fizice şi estetice.

Acest document oglindea şi unele greşeli, ca: subaprecierea rolului profesorului, idealizarea copilului, negarea recompensei şi a pedepsei ca mijloace de educ. Cu toate acestea, el a jucat un rol important în rezolvarea problemelor fundamentale ale pedagogiei sovietice.

PRINCIPIUL ELECTIV — principiu care preconizează alegerea obiectelor de înv. chiar de către elevi. Esenţa lui constă în aceea că de la un anumit an de studii, numai o parte a disciplinelor sînt recunoscute ca obligatorii; celelalte pot fi alese de elevi (cu aprobarea profesorilor), din cele recomandate pentru respectivul an sau pentru un anumit profil. Se presupune că în acest fel poate fi asigurată satisfacerea şi dezv. înclinaţiilor şi aptitudinilor fiecărui elev. Principiul electiv se foloseşte în înv. mediu şi supe-

rior dintr-o serie de țări, în special în S.U.A., ducînd la scăderea nivelului înv. Rezultate pozitive poate da numai o folosire limitată a acestui principiu, îmbinată cu o selectare atentă a obiectelor obligatorii.

PRINCIPIUL ÎNSUȘIRII ACTIVE A CUNOȘTINȚELOR (lat. *activus* — activ) — principiu didactic care cere învățătorului (profesorului) să organizeze procesul de înv. în așa fel, încît să contribuie la însușirea temeinică a cunoștințelor de către elevi, la dezv. inițiativei, independenței, aptitudinilor și deprinderilor, a spiritului de observație, a gîndirii și vorbirii, a memoriei și imaginației lor creatoare.

Legea cu privire la întărirea legăturii între șc. și viață și la dezv. continuă a sistemului înv. public în U.R.S.S. subliniază necesitatea aplicării pe larg a principiului participării active a elevilor la procesul de înv., în special în școlile serale și fără frecvență.

Principiul participării active este strîns legat cu alte principii didactice, în special cu principiul însușirii *conștiente*.

Pentru a sprijini tendința firească a copilului spre activ. fiz. și intelectuală, pedagogul stimulează activ. independentă a copiilor, se străduiește să organizeze în așa fel procesul de înv., încît să le trezească interesul pentru cunoaștere, să le stimuleze gîndirea, să-i deprindă cu raționamentele și să-i determine să fie activi.

Însușirea cunoștințelor în procesul unei activități însuflețite face ca elevii să înțeleagă și să rețină și, în același timp, să aplice mai bine cunoștințele însușite în practică; totodată li se dezvoltă tendința și deprinderea de a cerceta, li se educă voința, caracterul, capacitatea de a birui greutățile, de a construi și de a crea.

Principiul participării active își găsește aplicare în diferite metode de pred.: lucrări de laborator, organizarea de experiențe și observații, excursii, lucrări de bot. și agricole pe terenul școlar experimental și pe ogoarele colhozurilor, măsurători în clasă și în împrejurimi, studiul individual etc.

Participarea activă se realizează cu ajutorul diverselor procedee didactice speciale. De ex., învățătorul pune o întrebare clasei întregi, toți elevii se gîndesc și-și pregătesc răspunsul. În timpul expunerii, prof. menține atenția activă a copiilor, punînd din cînd în cînd întrebări întregii clase. Se recomandă alternarea expunerii materialului cu munca după manual, efectuată de către elevi, și cu lucrări ușoare de laborator. La demonstrarea unei experiențe, prof. dirijează prin întrebări atenția elevilor, căutînd ca, pe baza observațiilor personale, ei să ajungă la concluzii juste.

Pentru ca înv. să devin mai activ, deosebit de importantă este îmbinarea lui cu munca, în procesul căreia este posibilă aplicarea eficientă a cunoștințelor însușite.

PRINCIPIUL ÎNSUȘIRII CONȘTIENTE A CUNOȘTINȚELOR — principiu didactic care cere organizarea muncii didactice în așa fel, încît elevii să înțeleagă, să perceapă, să-și însușească și să aplice conștient cunoștințele. Acest principiu este indisolubil legat de *participarea activă*, de *inițiativa* și *independența* elevilor și este fundamental opus dogmatismului. A fost promovat

de pedagogii progresiști din sec. XVII — XVIII, *Komensky, Rousseau și Pestalozzi*, în lupta împotriva dogmatismului școlii medievale. Ulterior, principiul caracterului conștient al învățării a fost studiat de pedagogii ruși, în special de *K. D. Ușinski* și discipolii săi. S-au fixat trăsăturile principale ale însușirii conștiente — înțelegerea de către elevi a utilității studiilor, perceperea conștientă a materialului studiat, folosirea în instruire a experienței personale și a observațiilor elevilor. Deoarece clasele dominante nu sînt interesate în creșterea conștiinței copiilor oamenilor muncii, ideile pedagogilor progresiști n-au fost răspîndite în șc. burgheză, iar dogmatismul nu a fost înlăturat nici din conținut și nici din metodele de pred.

Principiul caracterului conștient al învățării s-a dezvoltat din plin și a căpătat un conținut calitativ nou în șc. sovietică, deoarece corespunde scopurilor educației comuniste. Importanța lui crește în practica muncii școlare pe măsură ce soc. sovietică se dezvoltă, merge înainte pe drumul ei spre comunism. În vederea pregătirii tinerei generații pentru viață, este necesar ca ea să fie înarmată cu cunoștințe cu adevărat științifice, să aibă o atitudine conștientă față de învățătură și de muncă, să urmărească aplicarea în practică a cunoștințelor.

Mijloacele didactice folosite în vederea însușirii conștiente a cunoștințelor sînt legate de întregul proces de dezv. a proceselor de cunoaștere ale elevilor (memorie, gîndire, limbaj, imaginație) și de formarea unor trăsături ale personalității, ca: inițiativa, perseverența, voința.

După numeroase observații asupra copiilor, K.D. Ușinski a ajuns la concluzia că ei se ocupă cu plăcere și serios de un lucru al cărui rost îl înțeleg și care îi stimulează la o activ. independentă. Pentru ca elevii să aibă o atitudine conștientă față de învățătură trebuie, în primul rînd, să li se explice scopul activității ce urmează să o desfășoare și să li se trezească dorința de a o duce la bun sfîrșit. Cunoașterea trebuie să aibă un sens în ochii elevilor. De asemenea, trebuie să se asigure perceperea justă de către elevi a obiectelor și fenomenelor studiate, pe care să le cunoască exact, pentru a putea desfășura o activ. practică utilă.

Calitatea cunoștințelor nu depinde numai de reprezentările exacte despre obiecte și fenomene, ci, în special, de explicarea legăturilor obiective dintre ele, de formarea noțiunilor, de dezvăluirea legilor. Aici intervine procesul de abstractizare al gîndirii elevilor, care se sprijină înainte de toate pe experiența lor personală. În această problemă, I.M. Secenov scria: „... cineva își poate însuși sau poate înțelege o idee, numai dacă aceasta este o verigă a experienței sale sau se prezintă în aceeași formă (atunci, ideea este veche, cunoscută) sau se află pe trepte apropiate de generalizare“ (Opere alese, vol. I, M., 1952, p 326). Importanța folosirii experienței elevilor pentru înțelegerea legilor științei este dovedită de practica unor profesori sovietici fruntași (N.M. Golovin, I.N. Tlav, I.I. Babușkin ș.a.) și de cercetările didactice.

O însușire conștientă se realizează în cazul cînd elevii își dau seama de importanța prac-

tică a legilor învățate și cînd, datorită lor, vor putea să explice fenomene, să rezolve probleme pe care mai înainte nu puteau să le explice și să le rezolve. Pentru ca ei să ajungă să înțeleagă această necesitate, se vor aplica aceleași procedee ca și atunci cînd sînt pregătiți pentru perceperea activă a cunoștințelor noi.

Însușirea cunoștințelor și aplicarea lor se realizează cu succes, dacă elevii învață să rezolve singuri problemele teoretice și practice care le stau în față. Totodată, este foarte important să se pună probleme care cer nu numai aplicarea metodelor de rezolvare cunoscute, ci și a unor metode noi. Problemele teoretice sau practice întîlnite în procesul învățării trebuie să se afle față de cunoștințele existente și acțiunile obișnuite ale elevilor în situația de a fi rezolvate printr-un anumit efort, chiar dacă ele sînt pregătite de experiența anterioară. De aici, regula: să se dea sistematic probleme și teme care solicită gîndirea activă și munca independentă a elevilor.

Claritatea și exactitatea reprezentărilor, noțiunilor, concluziilor și a exprimării lor depind de gradul însușirii conștiente a cunoștințelor. De aici decurge obligația profesorului de a fi exigent față de modul în care elevii își expun cunoștințele, față de exprimarea lor orală și scrisă, care trebuie să fie clară, exactă, cu un bogat conținut, armonios construită.

Dovada cea mai bună a caracterului conștient al însușirii cunoștințelor este aplicarea lor în practică, priceperea de a analiza fenomenele din viață în lumina tezelor teoretice studiate. În procesul aplicării cunoștințelor însușite în activitatea practică se asigură o cunoaștere temeinică și se formează anumite calități personale ale elevilor.

Bibl.: *V.I. Lenin*, Opere, vol 31, Buc., E.S.P.L.P., 1956 (Sarcinile Uniunilor Tineretului); Legea cu privire la întărirea legăturii dintre școală și viață și la dezvoltarea continuă a sistemului învățămîntului public în U.R.S.S., M., 1958; *N.S. Hrușciov*, Să educăm constructori activi și conștienți ai societății comuniste, Cuvîntare ținută la Congresul al XIII-lea al comsomolului, 18 apr. 1958, M., 1958; Despre formarea atitudinii conștiente a elevilor față de învățătură, sub red. lui M.A. Danilov, M., 1958; *M.A. Danilov* și *B.P. Esipov*, Didactica, M., 1957; *A.N. Leontiev*, Problemele psihologice ale caracterului conștient al învățării, „Izvestia A.P.N. R.S.F.S.R.“, seria 7, 1946.

PRINCIPIUL POLITEHNIC ÎN INSTRUCȚIA PRIN MUNCĂ — principiu potrivit căruia lucrările practice, indiferent de natura lor, constituie un mijloc de studiere a bazelor generale ale producției. Principiul politehnic poate fi aplicat în înv., datorită faptului că orice fenomen sau proces tehnic, în afara importanței sale specifice, ilustrează totodată trăsăturile principale ale unei întregi și vaste categorii de fenomene și procese de prod. înrudite. Să presupunem, de pildă, că în atelierul școlii, elevul taie o bucată de lemn cu un ferăstrău cu ramă. Această muncă concretă constituie un caz particular al numeroaselor cazuri de tăiere a lemnului cu ferăstrăul. În afara ferăstraielor încadrate, pentru tăiere se folosesc ferăstraie cuțit, ferăstraie de tăiat pe contur, de traforaj, bomfaiere, joagăre etc. Trecînd de la procesele manuale la cele mecanizate, vom întîlni ferăstraie panglică, circulare, pendulare și cu lanț, folosite la exploatările forestiere, în fabricile de cherestea

și în cele de prelucrare a lemnului, pe șantierele de construcție, în fabricile de hîrtie, de chibrituri, de placaj, în atelierele de reparații, adică pretutindeni unde se folosește lemnul brut sau ecarisat. Dar cu ferăstrăul se taie nu numai lemnul, ci și metalele, masele plastice, osul etc. Deși se deosebesc din p.d.v. al dimensiunilor, al materialului, al formei și al mărimii dinților, principalele tipuri de ferăstraie sînt pretutindeni aceleași. Așadar, o anumită parte a proceselor de tăiere cu ferăstrăul sînt însușite de către elevi în mod practic; cu altele se familiarizează în timpul vizitelor în întreprinderi, iar unele sînt cunoscute de la prof. și din manuale. Drept rezultat, ei capătă largi posibilități de a se orienta în sfera acestor procese și unelte, își însușesc bazele generale ale proceselor studiate și dobîndesc deprinderi care pot fi folosite în toate procesele și operațiile de tip similar.

Dar tăierea cu ferăstrăul nu reprezintă decît unul din mijloacele unui domeniu mai vast al tehnologiei — tăierea materialelor în forme geometrice de dimensiuni date. În acest domeniu intră nu numai tăierea cu ferăstrăul, ci și tăierea cu ajutorul cuțitelor, foarfecelor, electricității și ultrasunetelor, prin topire etc. Prin urmare, ferăstruirea se încadrează în categoria și mai vastă a proceselor de tăiere a materialelor, prin generalizarea și mai largă a proceselor concrete cu care elevii se întîlnesc în practică. În același mod se studiază și celelalte procedee de prelucrare a materialelor și bazele lor științifice: așchierea, matrițarea, forjarea, turnarea.

Același principiu este aplicabil la studierea *altor unelte și mașini, a proceselor de muncă și a organizării și conducerii producției.*

Bibl.: *N.K. Krupskaia*, Opere pedagogice alese, Buc., E.S.D.P., 1959—60; *N.K. Krupskaia*, Școala comunistă a muncii și propaganda de producție, Culegere de art., 1917—1929, M.-L., 1929; *S.M. Șabalov*, Învățămîntul politehnic, M., 1956.

PRINCIPIUL SISTEMATIZĂRII CUNOȘTINȚELOR — principiu didactic, potrivit căruia expunerea cunoștințelor trebuie să corespundă logicii interne a științei studiate și totodată particularităților psihice și de vîrstă ale elevilor. Sistemul fiecărei științe nu poate fi transpus în mod mecanic în pred. obiectului de înv. corespunzător. Obiectul de înv. are „sistemul său didactic" (Ușinski), care, plecînd de la sistemul științei studiate, ține seama de cele mai importante reguli didactice — de a instrui, trecînd de la cunoscut la necunoscut, de la simplu la complex, de la apropiat la îndepărtat, de la ușor la greu. Prin urmare, sistematizarea cunoștințelor este strîns legată de *succesiunea și continuitatea predării*. Însușirea sistemului științei, în genere, este rezultatul familiarizării elevilor cu un bogat material faptic în procesul instrucției (Ușinski).

Hotărîrile C.C. al P.C. (b) al U.R.S.S. cu privire la școală, din 1931—32, au trasat sarcina de a se asigura însușirea de către elevi a unui volum bine precizat de cunoștințe sistematice, însușirea bazelor științelor. Ele au pus capăt maniei proiectelor în școlile sovietice (metoda complexelor, metoda proiectelor), care submina principiul însușirii sistematice a cunoștințelor.

Principiul sistematizării cunoştinţelor îşi găseşte o largă aplicaţie în instr. prin muncă. Prin sistematizare şi succesiune se asigură formarea la elevi a priceperilor şi a deprinderilor. Profesorii şi profesorii-maiştri îi familiarizează cu procedeele elementare de folosire a instrumentelor, apoi trec la operaţii de prod. tot mai complexe, făcîndu-i pe elevi să lucreze individual la locul permanent de muncă.

PRIVAT-DOCENT (lat. *privatus docens* — persoană care predă în particular) — funcţie şi titlu în instituţiile de înv. superior din unele ţări. În Rusia prerevoluţionară, titlul de privat-docent se acorda profesorilor netitulari ai şcolilor superioare, după ce îşi susţineau examenele de magistru sau de dr. în şt.

PROBLEME TIP — probleme la rezolvarea cărora se impune folosirea de procedee specifice fiecărui tip (variaţia în raport cu timpul a datelor problemei etc.). Astfel sînt problemele de aflare a 2 numere, cînd se cunoaşte suma şi diferenţa lor sau cînd se cunoaşte suma sau diferenţa şi raportul dintre ele, problemele de împărţire în părţi proporţionale, problemele cu regula de trei simplă şi regula de trei compusă ş.a.

Problemele care fac parte din acelaşi tip au o structură matematică identică şi cer aplicarea aceluiaşi procedeu.

Alături de gruparea problemelor pe categorii, numite „tip", potrivit structurii matematice comune, în lit. metodică se foloseşte deseori acelaşi termen pentru separarea categoriilor de probleme, care se aseamănă prin tematica lor. De pildă, se cercetează tipuri de probleme de mişcare, de muncă în comun, de amestec etc. Potrivit acestei clasificări, pot face parte din acelaşi tip probleme care diferă prin structura lor matematică şi care se rezolvă în diferite feluri. Gruparea acestor probleme este determinată de necesitatea de a folosi, la rezolvarea lor, cunoştinţele cu privire la dependenţa dintre mărimile care intră în componenţa lor, cum sînt: timpul, viteza şi drumul parcurs; timpul, viteza şi munca efectuată; preţul, cantitatea şi valoarea.

„PROCEDEE DE ÎNVĂŢARE" — îndrumător didactico-metodic întocmit în 1771 de profesorii Universităţii din Moscova, prima carte de metodica predării din Rusia. A fost editată în limbile rusă, lat., germ. şi fr. şi a apărut în 2 ed. (a doua — în 1790). Unele dintre principiile acestui manual se aseamănă cu „Regulamentul liceului din Moscova", întocmit de M.V. Lomonosov şi bazat pe principiile pedag. ale acestuia.

PROCEDEE DE PREDARE — părţi componente ale *metodelor de predare:* notarea pe tablă la expunerile orale, folosirea comparaţiilor în timpul prezentării materialelor intuitive, verificarea reciprocă de către elevi a lucrărilor scrise etc. Aceleaşi procedee pot fi folosite în cadrul unor metode diferite. Comparaţia, de ex., se foloseşte la expunerea materialului de către prof., la analiza operelor literare, în timpul convorbirilor etc. Chiar în cadrul aceleiaşi metode, procedeele variază în funcţie de conţinutul materialului, de pregătirea elevilor, de materialul didactic folosit la lecţie, de particularităţile predării. Pe măsura creşterii elevilor, procedeele de instruire suferă modificări, care urmăresc intensificarea activităţii independente a elevilor (de ex., în direcţia analizării şi aprecierii faptelor). În munca de instruire,

Scanned with OKEN Scanner

un rol important îl joacă procedeele care au ca scop perceperea corectă a materialului intuitiv (asigurarea vizibilităţii, reproducerea etc.), stimularea gîndirii logice a şcolarilor (*comparaţia*, *analiza* şi *sinteza*, *inducţia* şi *deducţia*, sistematizarea) sau folosirea cît mai raţională şi eficientă a întrebărilor, luarea de notiţe de către elevi, întărirea spiritului colectiv în munca de învăţare a şcolarilor.

PROCESE PSIHICE — diferitele forme ale activităţii de reflectare a creierului: senzaţia, percepţia, memoria, gîndirea etc. Aşa-numita psihologie funcţională, care s-a bucurat de multă popularitate în ştiinţa de peste hotare, a separat fără nici un temei procesele psihice de personalitatea şi activ. omului, le-a izolat unele de altele şi a interpretat funcţiile psihologice ca „esenţe" independente, ca entităţi. În psih. sovietică, procesele psihice sînt considerate drept componente inalienabile şi interdependente ale oricărui fel de activ. concretă, formate pe baza practicii social-istorice a oamenilor şi indisolubil legate de toate trăsăturile personalităţii.

PROFESOR DIRIGINTE DE CLASĂ — prof. în şcolile medii de băieţi din Rusia prerevoluţionară, care supraveghea purtarea elevilor dintr-o clasă dată şi răspundea de buna purtare a acestora. Funcţia de prof. diriginte de clasă a fost introdusă cf. Regulamentului liceelor din 1871.

PROFESOR EXTRAORDINAR (lat. *extra* — în afară, şi *ordo* — ordine) — titlu acordat tinerilor învăţaţi care lucrau în calitate de colaboratori apropiaţi ai unor prof. univ. cu îndelungată experienţă. În universităţile ruseşti lucrau ca profesori extraordinari profesori netitulari, cu drepturi limitate şi cu o retribuţie mai mică decît *profesorii ordinari*. În U.R.S.S., titlul de prof. extraordinar a fost desfiinţat.

PROFESORI AMBULANŢI — profesori şi cărturari care plecau prin sate şi oraşe în scopul învăţării copiilor şi care organizau convorbiri şi discuţii cu populaţia. Profesorii ambulanţi se numeau guru în India, sofişti şi pitagoreici în Grecia antică, retori în imperiul roman. În Rusia, profesorii ambulanţi se numeau *meşteri grămătici*. Activ. lor a fost răspîndită în sec. XVI — XVIII (în multe regiuni, pînă în sec. XIX inclusiv). În Ucraina, în sec. XVI — XVIII, profesorii ambulanţi au provenit din rîndul elevilor din *şcolile frăţiilor şi de la Academia kieveană*. În popor, ei erau porecliţi dieci. Cel mai cunoscut dintre ei a fost filozoful ucrainean *G.S. Skovoroda*. În Siberia, încă în sec. XIX erau mulţi profesori ambulanţi, în special dintre deportaţii politici. În Australia, profesorii ambulanţi existau şi la începutul sec. XX. Ei făceau călătorii îndelungate ca să cuprindă cît mai mulţi copii în instruirea de scurtă durată.

PROFESOR INFERIOR DE LICEU — în § 148 al „Regulamentului pentru licee" se spunea: „Profesorii de istorie şi matematică, limbi vechi şi literatură rusă se numesc superiori, iar profesorii care predau gramatica rusă, geografia şi limbile străine moderne, inferiori".

PROFESOR ORDINAR (lat. *ordinarius* — obişnuit) — titlu dat în Rusia prerevoluţionară profesorilor universitari titulari, spre deosebire de profesorii netitulari (zişi extraordinari), care aveau drepturi mai restrînse şi un salariu mai mic. În U.R.S.S., acest titlu ştiinţific a fost desfiinţat.

PROFESOR SUPERIOR DE LICEU — titlu stabilit în Franța și Germania la începutul sec. XIX pentru profesorii cu experiență, sub îndrumarea cărora lucrau profesorii începători. În Rusia, cf. regulamentului din 1828 (§ 148), erau „profesori de istorie, matematică, limbi vechi și literatură rusă", care se numeau profesori superiori, „iar profesorii care predau gramatica rusă, geografia, limbile străine moderne", se numeau profesori inferiori. În regulamentele liceelor ruse de mai tîrziu, această împărțire a fost desființată. În alte țări, titlul de prof. superior de liceu se păstrează și în prezent.

PROFESOR UNIVERSITAR (lat. *professor* — preceptor, mentor) — titlu științific acordat lucrătorilor științifici cu înaltă calificare din școlile superioare și instituțiile de cercetări științifice. În U.R.S.S. este atribuit de Comisia superioară de atestare, la recomandarea consiliului științific al instituției respective de înv. superior sau de cercetări științifice.

PROGENIE (grec. πρό — înainte și γενειάς — bărbie) — anomalie dentomaxilară, care se caracterizează prin dezv. accentuată a maxilarului inferior și absența contactului între incisivii superiori și inferiori în ocluzia centrală. Progenia predispune la tulburări de articulare, în special la sigmatism, adică la proasta articulare a sunetului s (grec. Σ — sigma). Se tratează ortodontic, urmărindu-se corectarea anomaliei poziției dinților și a ocluziei lor (ortodontism: grec. ὀρθός — drept și ὀδούς — dinte), iar în cazuri grave — prin intervenție chirurgicală. Deficiențele de pronunție pot fi corijate prin exerciții logopedice.

PROGNATISM (grec. πρό — înainte și γνάθος — maxilar) — anomalie dentomaxilară caracterizată prin dezv. accentuată a maxilarului superior și absența contactului între incisivi în ocluzia centrală. Ca și *progenia*, predispune la tulburări de articulare, în special la sigmatism (proasta articulare a sunetului *s*). Pentru corijarea acestor defecte se fac exerciții logopedice. Tratamentul este ortodontic, urmărindu-se corectarea anomaliei dinților și a ocluziei lor.

PROGRAMĂ ȘCOLARĂ — document care stabilește conținutul de bază al instrucțiunii la o disciplină dată, precizează sfera cunoștințelor, priceperilor și deprinderilor ce trebuie însușite de elevi. Programa formulează scopurile și sarcinile instructive ale fiecărei discipline școlare, în conformitate cu locul și importanța ei în cadrul sistemului general al muncii instructiv-educative, al tipului respectiv de șc., precizează sistemul disciplinei date, conținutul diferitelor capitole, teme și probleme care urmează să fie studiate în fiecare clasă. În U.R.S.S. s-au introdus programe unice pentru fiecare tip de școli, elaborate pe baza următoarelor principii: concordanță între conținutul programei și scopul fundamental al școlii — educ. comunistă a tinerelor generații; caracterul științific al conținutului înv.; unitatea teoriei cu practica; concordanța materialului de studiu cu nivelul cunoștințelor și al dezvoltării elevilor de vîrsta respectivă, realizată pe treapta anterioară de înv.; corelația dintre obiectele de înv., care reflectă legăturile naturale dintre fenomenele studiate.

Programa școlară este însoțită de o notă explicativă, în care sînt enunțate principalele sarcini

didactice ale fiecărei discipline, particularităţile organizării şi metodelor de studiere a acesteia, formele de legare a lecţiilor cu activităţile în afara clasei. Conţinutul de bază al înv., precizat de programa şcolară, este concretizat în manualele şcolare şi materialele ajutătoare destinate elevilor.

PROIECTUL DE DIPLOMĂ — lucrare prezentată de stud. la absolvirea institutelor tehnice superioare şi a şcolilor tehnice medii din U.R.S.S., pe baza cărora comisia de examinare hotărăşte calificarea sau acordă titlul corespunzător specialităţii respective. Proiectele de diplomă au drept scop sistematizarea, dezv. şi consolidarea cunoştinţelor teoretice ale studenţilor, studierea aprofundată a unei ramuri tehnice (în concordanţă cu tema proiectului), însuşirea deprinderii de a rezolva independent sarcinile ce revin unui inginer. Temele proiectelor de diplomă se stabilesc în funcţie de nevoile reale ale producţiei, dar nu în detrimentul scopurilor şcolii. Fiecare proiect trebuie să abordeze probleme referitoare la ec. şi organizarea producţiei, la tehn. securităţii şi controlul tehnic.

PROKOPOVICI, Feofan (1681—1736) — militant rus pe tărîm obştesc şi cultural. Şi-a făcut studiile la Şcoala frăţească din Kiev şi în străinătate; a fost prof. la Acad. din Kiev, apoi, rectorul ei. În 1716 a fost chemat de Petru I la Petersburg, unde a organizat (1721), o şc. în care se aplicau metode de educ. înaintate pentru vremea aceea. Prokopovici este autorul abecedarului „Prima învăţătură a copilului" (1720). Proiectele pedag. ale lui Prokopovici sînt expuse în „Regulamentul bisericesc" (în cap. consacrat şcolilor pentru clerici, 1721).

PROLETARIZAREA ŞCOLII — politică dusă de puterea sovietică în primii ani de după Revoluţia din Octombrie, în vederea modificării radicale a compoziţiei sociale a elevilor şi a atragerii în şcolile medii şi superioare a copiilor de muncitori şi ţărani. Aceştia se bucurau de o seamă de avantaje la primirea în şcoli, asigurîndu-li-se gratuit hrana şi manualele necesare. În 1919 s-au creat *facultăţi muncitoreşti*, care pregăteau tineretul muncitor pentru a intra în şcolile superioare. Ele au ajutat să se creeze în termen scurt o intelectualitate nouă, proletară. Proletarizarea şcolii a lichidat monopolul claselor dominante asupra înv. şi a deschis larg porţile şcolilor şi instituţiilor de înv. superior pentru copiii oamenilor muncii. La începutul deceniului 4, compoziţia socială a elevilor şi studenţilor se schimbase radical, cea mai mare parte dintre ei fiind copii de muncitori şi ţărani. O dată cu victoria socialismului, înv. în şc. a devenit general şi obligatoriu.

PROMOVAREA — se face prin hotărîrea consiliului pedag., în urma absolvirii cu succes a anului şcolar.

Notele de sfîrşit de an se stabilesc de către învăţătorul clasei sau de către profesorii obiectelor de înv. respective, pe baza notelor trimestriale, dar nu ca o medie aritmetică, ci în funcţie de nivelul cunoştinţelor elevului în momentul atestării. Elevii care la sfîrşitul anului au note insuficiente la una sau două materii principale sînt declaraţi corigenţi la materiile respective. La lb. rusă, examenul de corigenţă poate fi scris sau oral, sau

și scris și oral, iar la toate celelalte materii este numai oral. Examenele de corijență se țin înaintea începerii noului an școlar și, în funcție de rezultate, consiliul pedag. al școlii hotărăște dacă elevul reexaminat poate fi promovat în cls. următoare sau rămîne repetent.

Terminarea anului școlar și promovarea elevilor într-o cls. superioară, are loc în cadrul unei festivități, cu participarea părinților și a reprezentanților organizațiilor sau instituțiilor care patronează șc. Elevii merituoși primesc din partea direcției școlii sau a instituției care o patronează diferite premii (de obicei, cărți, pe care șc. scrie dedicațiile corespunzătoare), iar începînd din clasa a IV-a, și *diplome de merit*.

PROPAGANDA PEDAGOGICĂ — răspîndirea în masele largi ale populației a celor mai importante informații în legătură cu problemele educației și înv. A luat o amploare de masă pentru întîia oară în U.R.S.S. Centrele de propagandă pedag. de masă sînt școlile. În U.R.S.S. metodele și formele acestei activități sînt foarte variate — conferințe, comunicări, seminarii și consultații în cadrul lectoratelor speciale pentru părinți sau al *universităților pentru părinți*, în școli și întreprinderi, prin presă și radio. Propaganda pedag. este organizată de Societatea unională pentru răspîndirea cunoștințelor politice și științifice, de filialele ei republicane, de ținut, regionale, orășenești și raionale, precum și de organizațiile de partid, comsomol și sindicale. Conferințele și comunicările sînt ținute de oameni de știință, profesori, activiști din organele înv. public, conducători ai organizațiilor de partid și comsomol, de părinții cu multă experiență în educarea copiilor etc. Adesea se organizează conferințe speciale pentru părinți, în cadrul cărora se discută probleme teoretice și practice privitoare la educ. copiilor în familie și la măsurile ce trebuie luate pentru întărirea legăturilor grădinițelor de copii și a școlilor cu părinții. O vastă activ. de răspîndire a cunoștințelor pedag. se desfășoară în paginile revistelor „Semia i škola" (Familia și școala), „Vojatîi" (Instructorul), precum și de către Ucipedghiz (Editura de stat pentru literatură didactică și pedagogică) și de editura „Znanie", care editează pentru părinți numeroase cărți, broșuri și stenograme ale conferințelor. Problemele educației copiilor în familie și în șc. sînt discutate în cadrul adunărilor de partid, de comsomol și de sindicat.

Răspîndirea cunoștințelor pedag. în rîndul maselor se desfășoară cu succes și în țările de democrație populară. În țările burgheze, propaganda pedag. are un conținut principial diferit; ea urmărește să determine pe oamenii muncii să-și educe copiii în spiritul ideologiei burgheze. În aceste țări, printre acei care desfășoară această activ. se numără reprezentanți ai diverselor organizații religioase (îndeosebi catolice), ai poliției, inspectorii școlari, judecătorii și alți apărători ai rînduielilor capitaliste.

PROPRIETATE OBȘTEASCĂ (educarea respectului și a unei atitudini de grijă față de ea) — formarea la copii a deprinderii de a avea grijă de bunurile materiale obștești și cultivarea tendinței de a păstra în bună stare și de a spori pe cît se poate avutul obștesc. Formînd copiilor în familie deprinderea de a păstra

cu grijă lucrurile lor personale (îmbrăcămintea, jucăriile, rechizitele școlare), părinții le educă în același timp respectul pentru obiectele de folosință obștească (cărțile din bibliotecile publice, diferite instrumente etc.). Șc. depune o muncă sistematică pentru a educa la copii o atitudine de grijă față de proprietatea obștească. Învățătorul (profesorul), pune în fața copiilor sarcina ca la sfîrșitul anului, întreg inventarul clasei să fie în bună stare. Elevii sînt antrenați în muncile de renovare și reparare a clădirii și a mobilierului școlii, a materialului didactic și cărților din bibliotecă, precum și în crearea de noi bunuri (construirea de ateliere și săli de sport, sădirea pomilor ș.a.m.d.). În școli se ține o evidență precisă a inventarului, iar profesorii și colectivul de elevi verifică periodic dacă nu lipsește nimic și dacă totul este în bună stare. Dacă un elev a deteriorat un obiect, este invitat să-l repare. Cea mai importantă condiție și cel mai eficient mijloc pentru educarea respectului și a grijii față de proprietatea obștească este munca social-utilă a copiilor (menținerea curățeniei în clasă și în clădirea școlii, repararea mobilierului, confecționarea de materiale intuitive, participarea la culesul recoltei etc.). Lucrînd în întreprinderi și colhozuri, elevii din cls. mari participă la ocrotirea proprietății obștești, se deprind să economisească mijloacele și materialele statului, își însușesc deprinderi temeinice de a gospodări cu grijă și atenție proprietatea obștească — baza prosperității materiale a poporului.

PROPRIORECEPTORI (lat. *proprius* — personal, propriu, și *receptor* — care primește) — receptori dispuși în mușchi, tendoane, ligamente și articulații; acești receptori reacționează la modificările survenite în starea de încordare a mușchilor și, ca atare, recepționează excitațiile provocate de schimbarea poziției și de mișcările corpului sau ale membrelor. Senzațiile provocate de excitarea proprioreceptorilor se numesc senzații *motrice* sau *kinestezice;* ele joacă un rol extrem de important în realizarea și coordonarea mișcărilor. Dintre proprioreceptori fac parte și receptorii aparatului vestibular, care reacționează la modificarea echilibrului și poziției corpului în spațiu.

PROTANOPIE — defect vizual înnăscut, de tipul I, una din variantele cecității cromatice. Persoanele cu acest defect nu deosebesc culoarea roșie deschisă de cea verde închisă și culoarea albastră de culorile violet și purpuriu. Protanopia se mai numește și daltonism, după numele chimistului Dalton, care a suferit de acest defect al vederii.

PROTEZE AUDITIVE — aparate portative, de uz individual, pentru amplificarea sunetelor, destinate persoanelor cu auzul slab. În școlile speciale pentru copiii hipoacuzici sînt folosite la învățarea vorbirii orale. Cele mai simple proteze auditive — cornetele acustice — datează din vechime. Astăzi există proteze auditive formate din amplificatori electronici miniaturali, cu microfon și telefon sau cu transmițător osos. Protezele auditive intensifică sunetele pînă la 50 decibeli.

PSIHANALIZĂ — orientare în psihiatrie și psih. (inițiată de psihiatrul vienez *Freud*), cf. căreia la baza comportării oamenilor se află năzuința spre voluptate (libido) și în special impul-

sul sexual, care s-ar manifesta din fragedа copilărie. Acești factori biologici, dispunînd de o rezervă de energie specială, afirmă psihanaliștii, tind să se realizeze în comportare, dar, în majoritatea cazurilor, nu reușesc, fiind împiedicați de normele de conduită instituite în soc. După Freud, ar exista un mecanism special de înăbușire, de refulare în „inconștient" a acestor impulsuri, mecanism căruia în psihanaliză i se spune „cenzură". Refulate în inconștient, impulsurile biologice (și în primul rînd cele sexuale) continuă totuși să dirijeze comportarea omului, exteriorizîndu-se în acțiunile greșite, reticențe, erori de scris, îndeosebi în conținutul viselor; de asemenea, afirmă psihanaliștii, aceste impulsuri s-ar manifesta în creația artistică sau în orice alt domeniu de creație. În unele cazuri, energia impulsului refulat se eliberează pe căi ocolite, determinînd apariția unor simptome patologice (isterice, psihopatice etc.).

Principala metodă a psihanalizei constă în descoperirea impulsurilor inconștiente prin studierea așa-numitelor asociații libere, al căror mers ar fi dirijat de impulsurile refulate, sau pe calea interpretării viselor, a greșelilor, a uitării întîmplătoare a anumitor fapte, deoarece toate aceste fenomene ar fi determinate de impulsuri ascunse. De îndată ce, după anumite manifestări simptomatice, impulsurile refulate au fost descoperite, psihanaliza indică să i se propună subiectului să-și amintească impulsul uitat și să realizeze pe plan imaginar sau în stare hipnotică reacția dorită, dar nerealizată, adică să reacționeze la influența care i-a provocat, la timpul său, trăirea respectivă. Aceasta duce la eliberarea energiei impulsului refulat și, după părerea adepților psihanalizei, determină restabilirea stării normale a psihicului.

Psihanaliza se bazează pe tratarea arbitrară și subiectivă a diverselor manifestări ale impulsurilor omului și dă o interpretare cu totul falsă comportării oamenilor, trăsăturilor personalității și activității lor creatoare. Teza fundamentală a psihanalizei, despre rolul dominant al impulsurilor biologice în viața omului, în special a celor sexuale, este profund greșită. Dezv. ulterioară a psihanalizei a dus la născociri reacționare, vulgarizatoare și antiștiințifice. Astfel, psihanaliștii promovează ideea că soc. omenească ar fi apărut ca rezultat al formării unui complex sexual special — refularea în subconștient a impulsurilor sexuale ale fiului pentru mamă și ale fiicei pentru tată (așa-numitul complex oedipian), că războaiele ar fi determinate de instinctul biologic înnăscut al agresiunii, că ar exista un instinct special al morții etc. Psihanaliza este un curent idealist militant, care ignorează datele fiziologiei activității nervoase superioare și — ceea ce este deosebit de important — nu ia în considerație adevăratele forțe motrice ale dezvoltării istorice a omenirii.

Bibl.: *S. Freud*, Lecții de introducere în psihanaliză, vol. I—II, M.-L., 1923 (trad. în lb. rusă); *S. Freud*, Studii de psihanaliză, Odesa, 1926 (trad. în lb. rusă); *D. Fürst*, Nevroticul, mediul și lumea lui interioară, M., 1957; *H. Wells*, Sigmund Freud și teoria sa, „Voprosî filosofii", 1956, nr. 6; *M.B. Efimov*, Împotriva născocirilor reacționare ale freudiștilor, „Voprosî filosofii", 1957, nr. 1; *N.V. Ivanov*, Critica freudismului în lucrările psihiatrilor sovietici, „Jurnal nevropatologhii i psihiatrii im. S.S. Korsakova", vol. 53, 1953, nr. 7;

PSIHIC (grec. ψυχή — suflet) — însuşire specială a materiei superior organizate de a reflecta realitatea obiectivă sub formă de senzaţii, reprezentări, idei, sentimente, acţiuni volitive etc. Fil. şi psih. idealistă consideră că purtătorul şi cauza vieţii psihice a omului este sufletul — o esenţă imaterială şi de sine stătătoare. Materialismul respinge această interpretare dată sufletului şi consideră că nu există şi nici nu pot exista esenţe spirituale independente de materie, că psihicul este — potrivit definiţiei lui V. I. Lenin — un produs al materiei superior organizate.

Apariţia psihicului este legată de o etapă determinată în dezv. materiei vii — de apariţia *sensibilităţii*, adică a capacităţii de a avea senzaţii, care reflectă proprietăţile obiectelor ce acţionează asupra organismului. A fost nevoie de o cale foarte lungă de dezv. pentru ca de la apariţia vieţii pe pămînt şi de la primele forme de excitabilitate a materiei vii să se ajungă la apariţia animalelor înzestrate cu psihic. Psihicul omului este *conştiinţa*, apărută în procesul activităţii de muncă şi a întregii vieţi sociale, în legătură indisolubilă cu dezv. vorbirii şi a limbii.

În formarea psihicului la om, un rol important îl are înv. şi educ., în procesul cărora se organizează activ. copilului, punîndu-l în contact cu realitatea; tot în procesul instruirii, copilul îşi însuşeşte lb., iar prin intermediul acesteia, întreaga experienţă materială şi spirituală acumulată de generaţiile anterioare.

Studierea legilor activităţii psihice a omului constituie obiectul *psihologiei* ca ştiinţă.

PSIHOFIZIOLOGIA MIŞCĂRILOR — domeniu comun al psihologiei şi fiziologiei, care se ocupă cu structura şi mecanismele actelor de mişcare ale omului ca elemente componente ale întregii sale *activităţi* conştiente. Caracterul şi realizarea actelor de mişcare depind de conţinutul activităţii, de scopurile şi motivele ei. Un rol important îl au semnalele vizuale, kinestezice, auditive, tactile obţinute după principiul legăturii inverse sau a aferenţei inverse, în procesul efectuării acţiunii. Ele oferă criterii de orientare în legătură cu rezultatele obţinute, cu eşecurile şi dificultăţile întîmpinate etc.

Explicarea materialistă a mecanismelor fiziologice ale actelor de mişcare ale omului a fost dată de I. M. Secenov şi I. P. Pavlov.

PSIHOLOGIA COPILULUI — ramură a psihologiei, care se ocupă cu studierea fenomenelor şi a legilor de dezvoltare psihică a copilului. Cercetările în domeniul psihologiei copilului au o mare importanţă teoretică şi practică pentru ped. Studierea particularităţilor psihice ale copiilor la diferite vîrste are un rol însemnat în stabilirea programelor şi metodelor de activ. şcolară şi educativă pe diferite trepte de înv., iar determinarea particularităţilor psihice individuale ale copilului permite respectarea particularităţilor individuale ale elevilor, realizîndu-se astfel un rezultat pedag. maxim în fiecare caz în parte. La rîndul ei, psih. copilului se sprijină pe practica pedag. Generalizarea experienţei pedagogilor înaintaţi este una din sursele de cunoaştere a particularităţilor de vîrstă şi a legilor de dezv. ale copiilor. Studierea originii şi dezvoltării ontogenetice a proceselor psihice aruncă lu-

mină asupra naturii lor, avînd în felul acesta un rol important nu numai în rezolvarea problemelor de psih. generală, ci și a unor probleme de fil. V. I. Lenin a arătat importanța studierii istoricului dezvoltării intelectuale a copilului pentru rezolvarea unor probleme ale dialecticii și ale teoriei cunoașterii.

Separarea psihologiei copilului ca ramură de sine stătătoare a avut loc pe la mijlocul sec. XIX. La început, a avut loc de fapt o acumulare de material empiric, sub formă de însemnări zilnice sistematice și de notări, de observații izolate asupra evoluției psihice a unor copii. Mai tîrziu s-au făcut încercări de a sistematiza și generaliza materialele privitoare la psih. copilului. Cu acest prilej s-au profilat diferite poziții teoretice în interpretarea caracterului și forțelor motrice ale dezvoltării psihice a copilului.

I. M. Secenov a studiat dezv. ontogenetică a psihicului în legătură cu activ. reflexă a creierului, determinată de condițiile vieții și de educație. O mare importanță pentru înțelegerea corectă a corelației dintre psih. copilului și ped., precum și a rolului educației în dezv. psihică a copiilor l-au avut lucrările lui *K. D. Ușinski*. Dar, pe vremea aceea, ideile lor progresiste nu puteau să capete o largă răspîndire. Dacă cercetările concrete îmbogățeau psih. copilului cu date noi, în schimb prelucrarea teoretică și interpretarea acestor date se făcea de pe pozițiile concepțiilor psihologice idealiste și mecanicist-vulgare, dominante în străinătate și în Rusia prerevoluționară, cum a fost, de ex., concepția psihologică subiectiv-empiristă. În teoria bine cunoscută a lui *Piaget*, dezv. psihică este considerată ca un rezultat al procesului de adaptare la condițiile mediului ambiant. Potrivit concepției lui Piaget, abia de la vîrsta de 8 ani se produce socializarea psihicului copilului. Un rol retrograd l-a avut și-l are pînă în zilele noastre în occident interpretarea pseudoștiințifică pedologică a dezvoltării psihice a copilului ca fiind determinată în chip inevitabil de ereditate și de mediul privit ca imuabil. Cunoașterea psihicului copiilor continuă să fie influențată de freudism. Astfel, cu toate lucrările prețioase existente cu privire la diferitele probleme ale psihologiei copilului, ca, de ex., studiul limbajului copiilor (Stern), al gîndirii (Piaget, Wallon, Bühler ș. a.), problemele fundamentale ale dezvoltării psihice a copilului n-au găsit o rezolvare justă în psih. europeană occidentală și în cea americană.

Studiul dezvoltării psihice a copilului a căpătat un caracter cu adevărat științific numai pe baza materialismului dialectic, în lupta împotriva curentelor psihologice idealiste și mecaniciste, dominante pînă atunci.

Un rol important în perioada inițială a dezvoltării psihologiei copilului în U.R.S.S. l-au avut studiile prețioase ale lui *P. P. Blonski* în domeniul dezvoltării intelectuale a copiilor și cercetările lui *L. S. Vîgotski* despre rolul însușirii experienței sociale în ontogeneza funcțiilor psihice. L. S. Vîgotski a fundamentat o teorie foarte importantă pentru concepția sovietică a psihologiei copilului, despre unitatea dintre instruire și dezv. și a formulat concepția „celei mai apropiate zone de dezvoltare“, adică a celei mai apropiate perspective de formare

a proceselor psihice la copilul de o anumită vîrstă sub influenţa instrucţiei.

Hot. C.C. al P.C. (b) al U.R.S.S. din 4 iulie 1936 a condamnat denaturările pedologice dăunătoare din sistemul comisariatelor poporului pentru înv. În psih. sovietică a copilului a început studierea sistematică a problemelor dependenţei dezvoltării psihice a copilului de condiţiile de viaţă şi de educ. S. L. Rubinştein, A. N. Leontiev şi alţi psihologi au studiat rolul activităţii în formarea personalităţii copilului. O mare extindere au luat cercetările experimentale asupra dezvoltării diferitelor procese psihice la copii şi asupra influenţei condiţiilor şi structurii activităţii asupra gîndirii copiilor (L. I. Bojovici, P. I. Galperin, D. G. Elkin, P. R. Ceamata) şi asupra proceselor memoriei (A. A. Smirnov, P. I. Zincenko, L. V. Zankov). S-au studiat particularităţile psihologice ale jocului (D. B. Elkonin, F. I. Fradkina), ale învăţării (A. N. Leontiev, A. A. Smirnov, L. I. Bojovici, N. A. Mencinskaia, V. I. Zîkov, G. E. Kostiuk) şi influenţa lor asupra dezvoltării psihice a copilului. S-a studiat problema formării trăsăturilor personalităţii copilului sub influenţa condiţiilor de viaţă şi de educ. (L. I. Bojovici, N. D. Levitov ş.a.). Condiţiile apariţiei aşa-numitelor constante ale personalităţii şi influenţa lor asupra evoluţiei proceselor psihice şi a acţiunilor copilului au fost cercetate de un grup de psihologi gruzini (D. N. Uznadze, R. G. Natadze, B. I. Haciapuridze ş.a.). S-a realizat o lucrare de proporţii mari pe baza unor cercetări experimentale cu privire la activ. de orientare a copilului (A. V. Zaporojeţ). Un colectiv condus de N. M. Scelovanov a întreprins o cercetare amănunţită şi multilaterală asupra copiilor sugari.

Interpretarea materialistă a psihicului copilului se dezvoltă pe baza învăţăturii fiziologice a lui I. P. Pavlov. Cercetările fiziologice asupra activităţii nervoase superioare la copii au fost începute încă din 1907 de N. I. Krasnogorski şi au fost continuate de A. G. Ivanov-Smolenski, N. I. Kasatkin şi colaboratorii lor.

De la începutul deceniului 6, în lucrările de psihologia copilului se dă tot mai mare atenţie mecanismelor fiziologice ale activităţii psihice. De studierea schimbărilor ontogenetice în corelaţia celor două sisteme de semnalizare s-au ocupat A. R. Luria şi colaboratorii săi, A. A. Liublinskaia, D. B. Elkonin ş. a.

Cercetătorii sovietici pleacă în psih. copilului de la ideea că dezv. copilului nu este altceva decît formarea lui ca membru al societăţii. Această dezv. se realizează, înainte de toate, sub forma asimilării de către copil, sub conducerea adulţilor, a experienţei acumulate de generaţiile precedente, care e fixată şi transmisă prin uneltele de muncă, limbă, ştiinţă, cultură şi morală. De aici, modificarea psihicului, care îşi are baza fiziologică în dezv. sistemului nervos al copilului, a activităţii sale nervoase superioare, a funcţionării emisferelor cerebrale, a formării legăturilor reflex condiţionate. Studierea dezvoltării celui de-al doilea sistem de semnalizare în interacţiune cu primul sistem de semnalizare permite să se înţeleagă mecanismele fiziologice ale reflectării conştiente a realităţii, proprie numai omului.

Mecanismul legăturilor temporare descoperit de I. P. Pavlov a

dat posibilitatea să se înţeleagă rolul determinant al condiţiilor obiective de viaţă, al conţinutului şi specificului activităţii care determină dezv. creierului însuşi şi dinamica proceselor nervoase, dezminţind teoriile biologizante asupra eredităţii ca forţă determinantă principală a dezvoltării psihice.

Dezv. psihicului copilului parcurge stadii calitativ deosebite, fiecare dintre acestea avînd particularităţile sale şi fiind caracterizat înainte de toate prin locul pe care îl ocupă copilul în soc., prin formarea conştiinţei sale. Studierea acestor stadii devine obiectul psihologiei copilului. La baza trecerii de la o treaptă calitativ specifică la alta se află modificările condiţiilor de viaţă şi de educ., care duc la schimbări esenţiale în activ. copilului.

Experienţa muncii educative şi studiile speciale au permis să se separe, în procesul dezvoltării psihice a copiilor, următoarele perioade sau trepte care diferă calitativ una de alta: vîrsta sugarului (de la naştere pînă la un an), vîrsta antepreşc. (de la 1 la 3 ani), vîrsta preşc. (între 3 şi 7 ani), vîrsta şcolară mică (între 7 şi 11 ani), vîrsta şcolară mijlocie (de la 11—12 ani la 14—15 ani) şi adolescenţa, vîrsta şcolară mare (de la 15 la 17—18 ani), (v., de asemenea, *Vîrsta şcolară*).

Bibl.: *L.S. Vîgotski*, Studii psihologice alese, M., 1956; *A.N. Leontiev*, Bazele psihologice ale învăţării conştiente, „Izvestia A.P.N. R.S.F.S.R.", seria 7, 1947; *J. Piaget*, Graiul şi gîndirea copilului, M., 1932; *J. Piaget*, La naissance de l'intelligence chez l'enfant, Neuchâtel et Paris, 1948; Probleme privitoare la psihologia copilului de vîrstă preşcolară, Culegere de art., sub red. lui A.N. Leontiev şi A.V. Zaporojeţ, M.-L., 1948; *M.N. Volokitina*, Studii asupra psihologiei şcolarilor mici, M., 1955; Studii asupra psihologiei copiilor (de vîrstă antepreşcolară), redactori A.N Leontiev şi L.I. Bojovici, M., 1950; *A.V. Zaporojeţ*, Psihologia, M., 1955; *N.D. Levitov*, Psihologia şcolarului din clasele mari, M., 1955.

PSIHOLOGIA CREAŢIEI — domeniu al psihologiei care se ocupă cu cercetarea legilor procesului de creaţie a unor produse originale, noi. Obiectul psihologiei creaţiei este munca omului, creatoare de noi valori sociale în ştiinţă, tehn. şi artă (munca savantului, a inventatorului, a raţionalizatorului, a artistului), precum şi momentele creatoare ale jocului şi ale muncii de învăţare.

Diversele teorii idealiste — teoria „intuiţiei", teoria „activităţii inconştiente" ş.a. — consideră creaţia ca un fenomen excepţional, inexplicabil, accesibil numai unor aleşi. Adesea, aceste teorii neagă muncii, şi în genere activităţii conştiente, inclusiv gîndirii, orice rol în actul de creaţie, considerînd că descoperirea noului se face spontan sau este rezultatul unei activităţi inconştiente.

Psih. sovietică porneşte de la premisa că procesul de creaţie este un rezultat şi o formă a muncii. Motivele şi scopurile activităţii creatoare sînt generate de necesităţile societăţii; rezolvarea unei sarcini creatoare devine posibilă atunci cînd în dezv. societăţii se creează condiţiile necesare. În munca de creaţie, oamenii de ştiinţă, inventatorii şi artiştii utilizează cunoştinţele şi metodele elaborate şi acumulate pe parcursul dezvoltării istorice a ştiinţei, tehnicii şi artei.

Prima etapă a procesului de creaţie este analiza problemei propuse, scoaterea în evidenţă a esenţialului asupra căruia vor fi orientate eforturile principale. În a doua etapă, omul alege o metodă de rezolvare a problemei

respective. De obicei, acest proces ia forma unei *ipoteze*. A treia etapă a procesului creator constă în verificarea ipotezei, adică în realizarea modului de acțiune preconizat. Chiar dacă nu dă rezultate, adică nu duce la rezolvarea problemei, ea modifică totuși într-un fel oarecare condițiile problemei, ceea ce oferă posibilitatea de a alege un nou mod de acțiune, de a elabora o nouă ipoteză. În felul acesta au loc uneori repetate modificări ale condițiilor problemei, care scot la iveală noi posibilități și atrag în circuit date suplimentare, uneori foarte îndepărtate de condițiile inițiale.

Concentrîndu-și toată atenția asupra rezolvării problemei, de cele mai multe ori, omul nu se poate ocupa concomitent cu *autoobservarea*. De aceea, nu arareori, atunci cînd găsește soluția, are impresia că este rodul unei inspirații spontane, deși în realitate este produsul unei munci intense și îndelungate.

Deoarece rezolvarea sarcinilor creatoare este legată de mari dificultăți, de o muncă tenace și sistematică într-o anumită direcție, activ. creatoare necesită mobilizarea întregii energii, a tuturor cunoștințelor, priceperilor și posibilităților omului, ceea ce, la rîndul său, necesită un mare efort de voință și generează stări emoționale specifice, descrise amănunțit în operele literare ale multor scriitori. Atitudinea creatoare față de rezolvarea diferitelor sarcini și probleme trebuie să se dezvolte din copilărie. În acest scop, copiii și în special tineretul studios trebuie îndemnați să caute soluții noi, în condiții noi și mai complicate (v. și *Creația literară a copiilor*, *Creația artistică a copiilor*).

PSIHOLOGIA EDUCAȚIEI — capitol al *psihologiei pedagogice*, care studiază legile de formare și dezvoltare a personalității pe plan intelectual, etic și estetic.

PSIHOLOGIA GENETICĂ — ramură specială a psihologiei burgheze, care s-a desprins în ultimul sfert al sec. XIX. Include *psihologia comparată*, care cercetează filogeneza psihicului pe calea comparației formelor de bază ale psihologiei animalelor și omului, *psihologia popoarelor*, care studiază dezv. istorică a psihicului omenesc pe calea comparării psihologiei diferitelor triburi, popoare și națiuni și *psihologia vîrstelor*, care urmărește schimbarea psihicului omenesc în procesul dezvoltării individuale.

În știința sovietică, psih. genetică nu este o ramură distinctă, întrucît înțelegerea materialist-dialectică a psihicului cere abordarea istorică a tuturor fenomenelor psihice și, prin urmare, cade orice necesitate de a trata problemele psihologiei genetice ca probleme ale unei discipline psihologice aparte.

PSIHOLOGIA INSTRUCȚIEI — capitol al *psihologiei pedagogice*, consacrat legilor psihologice ale proceselor de însușire a cunoștințelor și de dobîndire a priceperilor și deprinderilor de către elevi.

PSIHOLOGIA ÎN ȘCOALĂ — obiect de înv. în cadrul căruia se însușesc cunoștințele științifice de bază cu privire la legile proceselor psihice și ale formării și dezvoltării trăsăturilor psihice ale personalității. În școlile medii din Rusia a fost introdusă pentru întîia oară în 1804. În 1819, pred. psihologiei a fost scoasă din planul de înv. al liceelor pe considerentul că sistemul științelor filozofice, călăuzindu-se după „lumina plăpîndă a rațiunii naturale", este întotdeauna „nesigur și su-

bred". A fost reintrodusă în planurile de înv. ale liceelor abia după revoluția din 1905, alcătuind, împreună cu logica, cursul de propedeutică filozofică. Guvernul țarist a căutat să transforme acest curs într-o armă de luptă împotriva popularității crescînde a filozofiei materialiste și a interpretării științifice a vieții psihice. Cf. dispozițiilor Min. Instrucțiunii Publice, pred. psihologiei trebuia să fie pătrunsă de spirit religios și să împiedice prin toate mijloacele dezv. gîndirii libere la elevi. Se recomanda să se treacă sub tăcere problemele care ar putea să contribuie la dezv. concepțiilor materialiste (legăturile dintre psihic și creier, libertatea de voință, originea sentimentelor etc.). Aceste obiective erau în mare măsură satisfăcute de cel mai răspîndit manual de psih. pentru cursul liceal, al cărui autor era prof. G. I. Celpanov, psiholog idealist.

Din 1947/48 pînă în 1960/61, psih. a figurat în programa școlilor medii sovietice. Pînă în 1956, pred. se făcea după manualul lui B. M. Teplov, apoi după „Psihologia" de G. A. Fortunatov și A. V. Petrovski.

Psih. se învață în școlile medii din numeroase țări. În școlile medii burgheze, pred. psihologiei se caracterizează prin eclectismul tezelor filozofice și prin tendința de a utiliza cunoștințele psihologice pentru a sugera căile optime de adaptare la condițiile de viață burgheze.

În șc. medie sovietică, studiul psihologiei are o mare însemnătate pentru formarea concepției materialiste despre lume. Ea înarmează pe elevi cu cunoștințele științifice necesare în lupta împotriva prejudecăților și superstițiilor religioase. În procesul învățării psihologiei, elevii capătă cunoștințe despre bazele psihologice ale organizării muncii independente de învățare. Aceasta îi ajută să-și formeze deprinderile de observare sistematică și perseverentă, de memorare rapidă și productivă etc. Studierea psihologiei joacă un rol însemnat în autoeducarea voinței și a caracterului tineretului.

La cursul de psih. se explică și se fundamentează teza marxistă, cf. căreia conștiința omului este reflectarea realității obiective, înfăptuită pe baza legilor ei obiective. În șc. sovietică, baza psihologiei o constituie învățătura lui I. P. Pavlov despre activ. nervoasă superioară. Elevilor li se predau cunoștințe despre principalele procese de cunoaștere (senzațiile, percepțiile, memoria, imaginația, gîndirea și atenția). La cap. „Acțiunile voluntare și deprinderile", elevii capătă cunoștințe despre natura și genurile de activ. (în lumina teoriei reflexelor). Se fundamentează dependența activității omului de trebuințele sale, se explică sensul noțiunilor de trebuință, voință și deprindere. O atenție deosebită se acordă problemei actelor de voință și educării voinței. Ultimul cap. al cursului este consacrat caracterizării psihologice a personalității.

La lecțiile de psih. se folosesc pe scară largă diferite experimente, demonstrații și materiale din lit. beletristică. Metodicile consultate sînt: „Studii de metodica predării psihologiei în școala medie" de I. A. Samarin (1950) și „Materiale ilustrative și experimente la cursul de psihologie" de P. A. Șevarev (1949).

PSIHOLOGIA MUNCII — ramură a psihologiei, care studiază problemele psihologice ale muncii.

Dintre aceste probleme fac parte: condiţiile psihologice ale creşterii productivităţii muncii; regimul de muncă şi odihnă, analiza psihologică a diferitelor activităţi profes.; repartizarea cadrelor în conformitate cu particularităţile psihologice individuale (consultaţii profesionale, orientare profesională şi selecţie profesională), cauzele psihologice ale traumatismelor şi accidentelor; psihologia creaţiei şi a invenţiei în muncă; studiul maşinilor şi al aparatelor sub raportul concordanţei lor cu particularităţile psihice ale omului şi cu legităţile procesului de producţie, precum şi elaborarea de propuneri în vederea perfecţionării tehnicii sub aspectul cerinţelor psihologice.

În afară de metodele de cercetare propriu-zis psihologice (experimentul psihologic, observaţia obiectivă, conversaţia etc.) şi de metodele corespunzătoare de măsurare şi înregistrare (filmare, tensometrie, înregistrare electronică), psih. muncii foloseşte şi metodele generale de studiere a muncii (cronometrarea, fotografierea, analiza documentaţiei uzinei, analiza rebuturilor, experimentul de prod. etc.).

PSIHOLOGIA PEDAGOGICĂ — ramură a psihologiei, strîns legată de ped., care studiază activ. psihică a copilului în condiţiile educaţiei şi instrucţiei.

În cercetările de psih. pedag. se folosesc diferite metode: observaţia, experimentul, studierea produselor activităţii elevilor (lucrări scrise, desene etc.). Deosebit de răspîndită este metoda *experimentului natural*.

Psih. pedag. se subdivide în psih. educaţiei şi psih. instrucţiei. În psih. educaţiei, locul central îl ocupă problema formării trăsăturilor personalităţii copiilor în condiţiile activităţii educative din şc. şi familie.

O atenţie deosebită se acordă problemelor psihologice ale formării însuşirilor morale ale individului, studierii atitudinii şcolarilor faţă de muncă şi învăţătură, faţă de îndatoririle sociale, faţă de ceilalţi oameni, precum şi problemelor închegării şi activităţii colectivului şi a influenţei lui asupra fiecărui elev.

Psih. instrucţiei are ca obiect procesele de însuşire a cunoştinţelor, priceperilor şi deprinderilor de către elevi. Psih. pedag. sovietică consideră că însuşirea cunoştinţelor constituie o activ. complexă, care cuprinde perceperea şi înţelegerea materialului de înv., fixarea lui în memorie şi aplicarea lui în practică. În sarcina psihologiei instrucţiei intră cercetarea principalelor etape de asimilare a cunoştinţelor, de trecere de la cunoaşterea elementară la o cunoaştere din ce în ce mai completă, de la cunoştinţe nediferenţiate la cunoştinţe tot mai diferenţiate, de la cele nesistematizate la cunoştinţe tot mai sistematizate. Una din sarcinile ei cele mai importante este studierea rolului activităţii practice ca mijloc de însuşire a cunoştinţelor şi condiţie necesară pentru aplicarea lor, precum şi studierea interacţiunii dintre cuvînt şi imaginile intuitive în procesul însuşirii cunoştinţelor.

În psih. învăţării, un loc important îl ocupă problemele însuşirii deprinderilor de muncă şi a unor procedee de învăţare specifice diferitelor discipline şcolare (citirea, scrierea şi ortografia, matem., ist., geogr. etc.).

Psih. pedag. cercetează particularităţile psihice de vîrstă şi individuale, care ies în evi-

dență în condițiile educației și instruirii.

Cercetările în domeniul psihologiei pedag. au o mare însemnătate teoretică pentru stabilirea legilor generale ale activității psihice și ale dezvoltării copilului și, în același timp, urmăresc să sprijine direct practica contribuind la creșterea eficienței activității instructiv-educative a școlii. Datele psihologice obținute în urma acestor cercetări sînt foarte importante pentru elaborarea unor metode raționale de instruire și educare, pentru întocmirea programelor și manualelor, pentru stabilirea căilor de respectare a particularităților individuale ale copiilor în procesul instructiv-educativ.

Bibl.: *B.G. Ananiev*, Psihologia aprecierii pedagogice, L., 1935; *D.N. Bogoiavlenski*, Psihologia însușirii ortografiei, M., 1957; *L.S. Vîgotski*, Studii psihologice alese, M., 1956 (Problema instruirii și dezvoltării intelectului la vîrsta școlară); *E.V. Gurianov*, Psihologia învățării scrisului, M., 1959; *T.G. Egorov*, Psihologia însușirii deprinderilor de citire, M., 1953; *N.A. Mencinskaia*, Psihologia învățării aritmeticii, M., 1955; *A.A. Smirnov*, Psihologia memorării, M., 1948; *M.N. Șardakov*, Studii cu privire la psihologia învățării, M., 1951; *D.N. Bogoiavlenski* și *N.A. Mencinskaia*, Psihologia însușirii cunoștințelor în școală, M., 1959; Din problemele psihologiei instrucției, Culegere, sub red. lui N.A. Mencinskaia, M., 1950 („Izvestia A.P.N. R.S.F.S.R.“, seria 28); Problemele psihologiei instrucției și educației, Culegere, sub red. lui B.G. Ananiev, M., 1950 („Izvestia A.P.N. R.S.F.S.R“, seria 26); Studii asupra psihologiei școlarilor, Culegere, sub red. lui L.I. Bojovici, M., 1951 („Izvestia A.P.N. R.S.F.S.R.“, seria 36); Studiu despre psihologia deprinderilor și priceperilor intelectuale, Culegere, sub red. lui P.A. Șevarev, M., 1957 („Izvestia A.P.N. R.S.F.S.R.“, seria 80); Psihologia însușirii cunoștințelor, Culegere, sub red. lui N.A. Mencinskaia, M., 1954 („Izvestia A.P.N. R.S.F.S.R.“, seria 61); Psihologia folosirii cunoștințelor la îndeplinirea temelor școlare, Redactor responsabil N.A. Mencinskaia, M., 1958; Din problemele psihologiei însușirii gramaticii și ortografiei, vol. I, sub red. lui D.N. Bogoiavlenski, M., 1959.

PSIHOLOGIA POPOARELOR (etnopsihologia) — ramură a științei care se ocupă cu studiul comparat al facturii psihice a diferitelor triburi, popoare și națiuni, condiționată de dezv. lor social-istorică. Cercetările se efectuează în special pe baza datelor despre cultura materială și spirituală a popoarelor respective, despre formele vieții sociale și ale conștiinței sociale; alte date le furnizează studiul limbii, considerată ca mijloc de exprimare a reprezentărilor despre lumea înconjurătoare. De psih. popoarelor se leagă diverse teorii cu privire la ist. dezvoltării psihicului omenesc.

PSIHOLOGIA SPECIALĂ — termen folosit în mod obișnuit pentru denumirea ramurilor științei psihologice, care se ocupă de dezv. psihică a copiilor deficienți. În sens mai larg, psih. specială cuprinde, de asemenea, psih. profesiunilor, psih. creației, psih. militară ș.a. (v. *Dezvoltarea psihică a copiilor surdomuți*, *Dezvoltarea psihică a copiilor înapoiați mintal*, *Psihologia muncii*, *Psihologia creației*).

PSIHOLOGIA VÎRSTELOR — v. *Vîrsta școlară*.

PSIHOLOGIE (grec. ψυχή — suflet și λόγος — cuvînt, știință) — știință despre psihic ca funcție a creierului de reflectare a realității obiective. Psih. are ca obiect studiul activității psihice, al însușirilor și stărilor psihice ale omului. Psih. științifică se bazează pe concepția materialist-dialectică despre *psihic* ca activ. de reflectare a creierului determinată de condițiile de viață ale omului, activ. de excepțională însemnătate. Sarcina psihologiei constă în studierea legilor genezei și dezvoltării activității psihice, a formării și manifestării însușirilor și stărilor psihice ale

personalităţii. Cunoaşterea acestor legi este o condiţie necesară pentru dirijarea cu succes a dezvoltării conştiinţei omului şi pentru modificarea, în conformitate cu cerinţele societăţii, a trăsăturilor psihice ale personalităţii.

Psih. abordează o sferă vastă de probleme, în primul rînd problema esenţei, a genezei şi dezvoltării activităţii psihice, structura, unitatea şi diversitatea formelor acestei activităţi. Psih. materialist-dialectică cercetează aceste probleme, conducîndu-se după tezele fundamentale ale teoriei marxist-leniniste a reflectării. Ea se sprijină pe învăţătura lui Secenov-Pavlov despre activ. reflexă a creierului şi pe alte descoperiri ale ştiinţelor moderne ale naturii, generalizînd materialul cercetărilor psihologice experimentale. Abordarea acestor probleme din perspectivă genetică impune cercetarea problemelor apariţiei şi dezvoltării psihicului în procesul evoluţiei biologice a fiinţelor. Stabilind elementele comune existente la psihicul omului şi al animalelor, psih. dezvăluie şi elementele specifice, caracteristice psihicului omenesc, arată că activ. psihică a omului, conştiinţa lui sînt produsul unei îndelungate evoluţii istorice, în care rolul hotărîtor l-a jucat munca în comun a oamenilor şi comunicarea între ei cu ajutorul limbajului. Psih. examinează problema modului în care posibilităţile naturale de reflectare a realităţii obiective, cu care creierul omenesc este înzestrat de la natură, se realizează în condiţiile vieţii sociale cu ajutorul mijloacelor făurite de soc., în procesul însuşirii de către om a valorilor materiale şi spirituale create de generaţiile anterioare.

Psih. studiază procesele cunoaşterii senzoriale a lumii exterioare de către om: *senzaţiile*, *percepţiile*, *reprezentările*, dezvăluie legile acestor procese, dependenţa lor de activ. practică.

Psih. examinează căile de trecere de la cunoaşterea senzorială la *gîndire*, particularităţile specifice ale procesului gîndirii ca formă superioară de reflectare a realităţii. Psih. cercetează interacţiunea dintre cele două sisteme de semnalizare, care reprezintă baza gîndirii omeneşti (I. P. Pavlov), precum şi legăturile reciproce dintre imagine, cuvînt şi acţiune în cadrul acestui proces. În sfera preocupărilor psihologiei intră, de asemenea, *atenţia* şi *memoria*, adică păstrarea şi reproducerea datelor experienţei anterioare a omului, ale reflectării anterioare de către om a realităţii obiective.

Un loc de seamă îl ocupă problema *sentimentelor*, a naturii lor, a condiţionării lor de către viaţă şi a importanţei sentimentelor în activ. omului. Psih. studiază *voinţa* omului, actele de voinţă, caracteristicile şi mecanismele lor, procesul de formare a capacităţii omului de a-şi regla şi controla conştient comportarea.

Procesele psihice se desfăşoară în legătură cu trăsăturile psihice ale personalităţii, în legătură cu concepţiile, convingerile, gusturile, trebuinţele, deprinderile, *interesele*, *obişnuinţele*, *înclinaţiile*, *aptitudinile*, *temperamentul* şi *caracterul* omului. Psih. studiază natura acestor proprietăţi şi trăsături ale personalităţii, condiţiile şi căile de formare a lor în procesul vieţii şi al muncii.

O atenţie deosebită se acordă studierii activităţii de învăţare a elevilor, procesului însuşirii de cunoştinţe, priceperi şi deprin-

deri, dezvoltării senzaţiilor, percepţiilor, memoriei, imaginaţiei, gîndirii, vorbirii, sentimentelor, atenţiei, voinţei, formării conştiinţei şi a conştiinţei de sine a personalităţii copilului.

Psih. foloseşte diferite metode de cercetare, dintre care cele mai importante sînt observarea şi experimentul (v. *Experiment psihologic*). Manifestările obiective ale psihicului, accesibile observaţiei oricărui om, sînt: mişcările, acţiunile, faptele, relatările oamenilor, precum şi unele procese fiziologice (schimbarea expresiei feţei, modificarea respiraţiei, a activităţii aparatului cardiovascular etc.). Observînd în diferite condiţii de viaţă aceste manifestări obiective ale activităţii psihice, cercetătorul ia în considerare şi datele indicaţiilor subiective ale persoanelor examinate (v. *Autoobservarea*). Observaţiile se fac atît în condiţiile obişnuite de viaţă şi activ. a individului, cît şi în condiţii clinice (cînd se studiază tulburările morbide ale psihicului). Pentru consemnarea datelor observaţiilor se folosesc diverse mijloace tehnice (fotografierea, filmarea, înregistrarea sunetelor etc.).

Foarte importantă este studierea şi analiza compunerilor, desenelor, jurnalelor, construcţiilor tehnice, lucrărilor de control etc., care oferă posibilitatea de a aprecia priceperile, deprinderile, procedeele de muncă, aptitudinile şi alte trăsături ale autorilor lor.

Gîndirea psihologică a apărut din timpuri străvechi. Ist. ei se caracterizează prin lupta dintre concepţia idealistă şi cea materialistă despre psihic. Curentul materialist în psih. s-a consolidat şi s-a dezvoltat în legătură cu dezv. ştiinţelor nat. şi a studierii experimentale a psihicului. Multă vreme, psih. s-a dezvoltat ca parte componentă a filozofiei. Separarea ei de fil. şi constituirea ei ca ştiinţă independentă a început la finele sec. XVIII şi s-a încheiat în a doua jumătate a sec. XIX.

În Rusia, bazele ştiinţifice pentru transformarea psihologiei în ştiinţă au fost puse de *I. M. Secenov*. Un rol important în elaborarea problemelor psihologiei în legătură cu sarcinile instruirii şi educării copiilor l-au jucat lucrările lui *K. D. Uşinski*. Cu începere de la sfîrşitul deceniului 9, în diferite ţări (Germania, S.U.A. etc.) au luat fiinţă laboratoare speciale de psih. În Rusia, primul laborator de psihofiziologie a fost organizat de V. M. Behterev la Kazan (1886); ulterior, s-au înfiinţat asemenea laboratoare şi în alte oraşe de către *N. N. Langhe*, *A. F. Lazurski*, A. A. Tokarski (1859 — 1901), *G. I. Celpanov*, *A. P. Neceaev* etc.

Lupta dintre materialism şi idealism, desfăşurată de-a lungul istoriei psihologiei, continuă şi astăzi în psih. de peste hotare. În sec. XX, în psih. burgheză au apărut şi au căpătat o largă răspîndire *behaviorismul*, *structuralismul*, *„psihanaliza“* şi alte curente.

Psih. sovietică şi-a însuşit toate realizările pozitive ale gîndirii psihologice înaintate din Rusia şi de peste hotare. În formarea ei, un rol hotărîtor l-a avut aplicarea creatoare a marxism-leninismului la rezolvarea problemelor psihologiei. În procesul cercetărilor experimentale şi teoretice întreprinse de psihologii sovietici s-a concretizat şi atitudinea lor critică faţă de principalele curente psihologice din occident. O importanţă deosebită pentru dezv. psihologiei sovietice au

Scanned with OKEN Scanner

avut-o cercetările clasice ale lui I. P. Pavlov și ale școlii lui în problemele activității nervoase superioare. Învățătura lui Pavlov reprezintă temelia științifică a psihologiei sovietice.

În U.R.S.S., activ. de cercetări științifice în domeniul psihologiei se desfășoară la Inst. de psih. al Acad. de șt. pedag., în sectorul de psih. al Institutului de fil. al Acad. de Șt. a U.R.S.S., la Inst. de psih. al Min. Înv. al R.S.S. Ucrainene, la Inst. de psih. al Acad. de șt. a R.S.S. Gruzine, la Inst. de ped. al Acad. de șt. pedag. din Leningrad, la Inst. de defectologie al Acad. de șt. pedag., la catedrele de psih. ale institutelor pedag. și universităților, în unele institute pedag. de cercetări științifice ale republicilor unionale și în cîteva instituții științifice care țin de alte departamente.

Datele și concluziile psihologiei au o mare însemnătate pentru teoria materialist-dialectică a cunoașterii, pentru formarea unei concepții științifice despre lume, pentru lupta împotriva misticismului și a tuturor prejudecăților și superstițiilor, a idealismului în genere. Ele sînt foarte importante pentru o serie de domenii ale activității practice (în ped., med., prod. etc.). Datele și concluziile psihologiei au o importanță excepțională pentru elaborarea teoretică și practică a metodelor și procedeelor de instruire și educare a tinerelor generații, pentru perfecționarea metodicii și tehnicii muncii instructiv-educative în creșe, grădinițe de copii, școli, precum și în familie.

Pînă la sfîrșitul sec. XIX, psih. a fost o disciplină unică. Ulterior, datorită dezvoltării cercetărilor psihologice, au început să se contureze o serie de ramuri, cele mai importante fiind: *psihologia generală*, care studiază natura și esența psihicului; *psih. copilului*, care are ca obiect legile și particularitățile de vîrstă ale dezvoltării psihicului în copilărie, preadolescență și adolescență; *psih. pedagogică*, care tratează problemele psihologice ale muncii instructiv-educative; *psih. muncii*, psih. artei și psih. sportului, care studiază diferitele forme de activ. (de prod., artistică, sportivă); psihopatologia, al cărei obiect îl constituie modificările survenite în activ. psihică în urma diferitelor afecțiuni și leziuni cerebrale, așa-numita *psihologie specială*, care studiază psih. și particularitățile copiilor surdomuți, nevăzători și înapoiați mintal. O ramură specială a psihologiei se ocupă cu studiul comportării animalelor.

Ca disciplină școlară, psih. se studiază în institutele și școlile pedag., în unele facultăți ale universităților și în alte cîteva instituții de înv.

În școlile și institutele pedag., cursul de psih. cuprinde bazele psihologiei generale, ale psihologiei copilului și ale psihologiei pedag. La unele facultăți ale institutelor pedag., între altele, la facultățile care pregătesc cadre didactice cu calificare superioară pentru cls. mici ale școlilor medii și educatori pentru școlile-internate, se țin, în afară de cursurile de psih. generală, cursuri separate de psih. copilului și psih. pedag., precum și cursuri speciale privitoare la anumite probleme ale psihologiei. În institutele de cultură fiz. se studiază, pe lîngă psih. generală și un curs special de psih. sportului. La secțiile de psih. ale facultăților de fil. din universități (la Moscova și în alte cîteva orașe), care pregătesc

specialişti în psih., se studiază toate ramurile principale ale psihologiei, inclusiv psih. muncii, psih. artei şi ist. psihologiei.

S-au editat manuale de psih. pentru şcolile pedag. (A. V. Zaporojeţ, T. G. Egorov, K. N. Kornilov), pentru institutele pedag. (sub red. lui A. A. Smirnov ş.a.), precum şi unele materiale ajutătoare (autori: V. A. Artemov, T. G. Egorov, P. I. Ivanov, P. A. Rudik, P. A. Şevarev etc.). Există manuale de psihologie în lb. ucraineană (sub red. lui G. S. Kostiuk şi P. R. Ceamata) şi în limba gruzină (R. G. Natadze ş.a.) pentru institutele şi şcolile pedagogice din republicile respective.

Studiile şi cercetările de psih. se publică sub formă de monografii, culegeri şi articole în revistele ştiinţifice. Din 1955 apare regulat revista „Voprosî psihologhii". Articole de psihologie se publică şi în unele reviste de ped. şi metodică („Sovetskaia pedagoghika", „Nacealnaia şkola" etc.).

Bibl.: *A.F. Lazurski*, Psihologia generală şi experimentală, L., 1925; *K.D. Uşinski*, Opere pedagogice alese, vol. I—II, Buc., E.S.D.P., 1956—57 (Omul ca obiect al educaţiei, Antropologia pedagogică, vol. I—II; *I.M. Secenov*, Opere alese, vol. I, L., 1952; *I.P. Pavlov*, Opere complete, vol. III—IV, M.-L., 1951; *S. L. Rubinştein*, Bazele psihologiei generale, M., 1946; *B.M. Teplov*, Psihologia, M., 1954; *A.V. Zaporojeţ*, Psihologia, M., 1955; Psihologia, sub red. lui A.A. Smirnov ş.a. Buc., E.S.D.P., 1959; *T.G. Egorov*, Psihologia, M., 1953; *B.G. Ananiev*, Studii de istoria psihologiei ruse în sec. al XVIII-lea şi al XIX-lea, M., 1947; *A.A. Smirnov*, 40 de ani de psihologie sovietică, „Voprosî psihologhii" 1957, nr. 5; *R. Woodworts*, Psihologia experimentală, M., 1950 (trad. din engl.); Studii de psihologia copilului (a copiilor de vîrstă şcolară mică), sub red. lui A.N. Leontiev şi L.I. Bojovici, M., 1950; *M.N. Şardakov*, Studii de psihologia învăţării, M., 1951; *M.N. Volokitina*, Studii de psihologie a elevilor de clasa I, M., 1949; *M.N. Volokitina*, Studii de psihologie a elevilor din clasele mici, M., 1955; *N.D, Levitov*, Psihologia elevului din clasele mari, M., 1956; Ştiinţa psihologiei în U.R.S.S., vol. I—II, M., 1959—60; *A.N. Leontiev*, Problema dezvoltării psihicului, M., 1959; *S.L. Rubinştein*, Principiile şi căile de dezvoltare a psihologiei, M., 1959.

PSIHOLOGIE APLICATĂ — denumire generică dată acelor ramuri ale psihologiei care se ocupă cu studiul problemelor practice (v. *Psihologia muncii*, *Psihologia pedagogică*). În psih. sovietică, acest termen nu este folosit.

PSIHOTEHNICĂ — orientare în psih. care se ocupă cu cercetarea problemelor practice, în special cu problemele psihologiei muncii. S-a dezvoltat în ţările capitaliste, în perioada primului şi a celui de-al doilea război mondial. Problemele centrale ale psihotehnicii sînt: consultaţiile profes., selecţia profes., raţionalizarea proceselor de muncă, a tehnicii şi condiţiilor de muncă, reducerea numărului traumatismelor şi accidentelor, perfecţionarea metodelor de instruire în prod. Pentru rezolvarea acestor probleme se recurge pe scară largă la metoda testelor, cu ajutorul cărora, după cum se pretinde, pot fi măsurate şi stabilite în mod obiectiv deosebirile în dispoziţiile naturale. În realitate, rezultatele examenelor prin teste nu fac decît să reflecte deosebirile de origine socială, stare materială, nivel de instr., condiţii de educ. etc. ale celor examinaţi.

În perioada 1925—1936, metoda examenelor psihotehnice a cunoscut o oarecare răspîndire şi în U.R.S.S., dar însuşirea necritică a ideilor şi metodelor psihotehnice folosite în ţările capitaliste s-a dovedit a fi sterilă şi dăunătoare. S-au obţinut unele rezultate pozitive numai în domeniul cercetării psihologice a diferite-

lor profesiuni, a raționalizării metodelor instrucției în prod., a analizării cauzelor acțiunilor greșite soldate cu accidente, adică în domeniul *psihologiei muncii*, care constituie o parte organică a psihologiei sovietice.

„PUBLIC SCHOOLS" (*Școli publice*) — categorie specială de școli medii particulare din Anglia, care păstrează tradițiile aristocratice și, datorită taxelor foarte mari de școlarizare (pînă la 400 lire sterline), sînt accesibile numai reprezentanților claselor avute. „Public schools" furnizează cel mai mare număr de stud. universităților Oxford și Cambridge, din rîndul cărora au ieșit numeroși oameni de stat, conducători ai marilor societăți industriale, funcționari superiori în administrația coloniilor etc. Ca atare, în aceste școli se acordă o deosebită atenție educării la elevi a calităților necesare unui conducător. Potrivit datelor din 1951, 82% din personalitățile conducătoare ale Angliei au absolvit o șc. din categoria „Public schools".

Denumirea de „Public schools" și-a luat-o la începutul sec. XIX un grup de școli gramaticale din cele mai bune, majoritatea cu internat. Astfel de școli se înființează și în zilele noastre. Majoritatea lor covîrșitoare sînt destinate băieților. În 1953, în Anglia funcționau 199 de astfel de școli, dintre care 154 cu internate. Durata studiului în aceste școli este de 5 ani (între 13 și 18 ani), elevii absolvind de obicei în prealabil o șc. pregătitoare particulară. Planul lor de înv. corespunde ca volum programei școlilor gramaticale, cu deosebirea că școlile publice pun accentul pe studiul limbilor clasice. Sistemul de instruire s-a concretizat în linii mari prin reforma inițiată de Arnold și se caracterizează prin: 1) existența unor „case" de tipul pensioanelor; 2) autoconducerea elevilor sub forma prefecturilor pe clase și pe școală; 3) cultul tradițiilor aristocratice; 4) marea însemnătate acordată jocurilor sportive, care sînt considerate ca un factor important nu numai pentru educația fiz., ci și pentru educația morală a elevilor.

După modelul „Public schools" engleze, s-au creat școli similare pentru copiii claselor dominante în S.U.A. și în țările actualului Commonwealth britanic.

PUNCTE LOGOPEDICE PE LÎNGĂ ȘCOLILE DE MASĂ — cabinete în care se desfășoară munca pedag. de corectare a defectelor de pronunție, citire și scriere și a altor tulburări în vorbirea elevilor, organizate pe lîngă unele școli medii din centrele republicane, de ținut și regionale. Joacă un rol important în lichidarea rămînerii în urmă a elevilor cu tulburări în vorbire, și contribuie la răspîndirea printre profesori și în rîndul populației a cunoștințelor necesare educării unei vorbiri corecte.

PUNCTUAȚIE — totalitatea regulilor privitoare la așezarea semnelor de punctuație, unul dintre mijloacele grafice de exprimare a ideilor în scris. În lb. rusă se folosesc următoarele semne de punctuație: punctul, semnul de exclamație și semnul de întrebare — la sfîrșitul propoziției; virgula, punctul și virgula, două puncte — în cuprinsul propoziției; liniuța și parantezele, care pot fi plasate atît în cuprinsul propozițiilor, cît și între ele, după puncte; semnele citării (ghilimele) folosite pentru a indica vorbirea altui personaj, pentru a reliefa nume proprii sau pentru a da unui cuvînt (sau unei expresii) un

înţeles special, adesea ironic; puncte de suspensie — semn care indică o pauză mai mare, o omisiune sau o lipsă de legătură între propoziţii.

La baza tuturor semnelor de punctuaţie se află sensul exprimării, care-şi găseşte expresia în organizarea gramaticală şi intonaţională a materialului lexical. În limbajul scris, organizarea lui gramaticală şi intonaţională se redă cu ajutorul punctuaţiei. Structura gramaticală şi intonaţia sînt strîns legate între ele, una fără cealaltă fiind de neconceput, dar, în unele cazuri, rolul hotărîtor în alegerea semnului de punctuaţie îl joacă structura sintactică, iar în alte cazuri, intonaţia. Uneori, la alegerea semnului de punctuaţie nu-i obligatoriu să se ţină seama de intonaţie, alteori este obligatoriu. Deoarece limbajul scris nu poate fi considerat izolat de cel oral, şi aceasta nu numai cînd scriem după auz (inclusiv în cazul dictării), ci şi în procesul scrierii individuale, este evident că în timpul scrisului are loc o confruntare permanentă cu pronunţia, intonaţia şi punctuaţia. Experienţa profesorilor fruntaşi şi experimentele speciale au demonstrat concludent eficacitatea observării intonaţiei şi a confruntării ei cu punctuaţia în munca instructivă.

Învăţarea punctuaţiei necesită un sistem de exerciţii care să prevadă nu numai analiza sintactică şi intonaţională a textului citit sau scris prin dictare, ci şi exprimarea individuală de către elevi a gîndurilor lor sub forma de compuneri libere. Astfel, elevii înţeleg mai temeinic necesitatea folosirii diferitelor construcţii sintactice şi a semnelor de punctuaţie respective.

Bibl.: *A.M. Peşkovski*, Gramatica ca obiect de înv. şi ca ştiinţă, Încercare de aplicare a principiilor gramaticii ştiinţifice în practica şcolară, în anexă — referatul: Rolul citirii expresive în predarea semnelor de punctuaţie, Berlin, 1922; *S.I. Abakumov*, Metodica punctuaţiei, M., 1954; *A.B. Şapiro*, Bazele punctuaţiei în limba rusă, M., 1955; *V.A. Dobromîslov*, Predarea punctuaţiei în şcoala de 7 ani, În culegerea: „Limba şi literatura rusă în şcoală", fasc. I, M., 1943; *N.S. Rojdestvenski*, Despre caracterul exerciţiilor de sintaxă, În culegerea „Limba şi literatura rusă", M,. 1944; *G.P. Firsov*, Învăţarea sintaxei propoziţiunii, Rolul observaţiilor asupra intonaţiei, M., 1957.

PURKYNĚ, Jan Evanghelista (1787—1869) — eminent biolog ceh, unul dintre întemeietorii teoriei celulare. S-a ocupat şi de problemele educaţiei şi înv. iar în unele lucrări a formulat un proiect democratic de sistem şcolar. Cînd puterea politică a trecut în mîinile burgheziei cehe, Purkyně a criticat orientarea clasicistă dată şcolii şi a susţinut introducerea în programa şcolară a ştiinţelor nat., ca parte componentă a înv. de cultură generală. S-a ocupat mult de metodica predării ştiinţelor nat. A luat parte activă la organizarea primei şcoli industriale din Praga. A militat pentru pred. în lb. maternă la Univ. din Praga. În 1846 a descoperit în arhiva oraşului Leszeno „Didactica" în lb. cehă a lui Komensky.

PURTĂTOR DE MICROBI — om al cărui organism, deşi sănătos, conţine germeni de infecţie. Unii copii de vîrstă şcolară sînt purtători de difterie, dizenterie, meningită infecţioasă, poliomielită, mai rar de febră tifoidă, paratifos şi alte infecţii. Purtători de microbi, de cele mai multe ori, sînt persoanele care au suferit de boli infecţioase sau care au fost în contact cu cei bolnavi. Copiii care au focare de infecţie (amig-

dalele mărite cu aspect spongios, colicistită etc.) sînt deseori purtători de microbi. Durata purtării microbului variază de la cîteva zile pînă la cîteva luni sau chiar ani (cronică).

Purtătorul de microbi e tot atît de periculos ca şi cel bolnav de o boală infecţioasă, pentru că poate fi o sursă de propagare a infecţiei. De aceea, depistarea lor are o mare importanţă în localizarea şi lichidarea infecţiilor. Toate persoanele care au fost în contact cu cineva care suferă de o boală molipsitoare trebuie să se supună unui examen de laborator. Nu sînt admişi în şc. decît elevii şi pedagogii la care s-a constatat lipsa de bacili. Purtătorii de microbi sînt în evidenţa epidemiologului şi trataţi în mod special.

Ca măsuri profilactice se recomandă respectarea regulilor de igienă individuală, igiena rinofaringelui şi a cavităţii bucale.

Purtătorii de microbi nu sînt admişi în munci la bucătării sau bufete. Purtătorii cronici de difterie nu sînt admişi ca profesori.

PURŢELADZE, Solomon Davidovici (1890—1956) — pedagog sovietic gruzin, autorul unor programe şi manuale de limba rusă pentru şcolile gruzine şi al unor metodici de predare a limbii ruse. Principalele sale lucrări sînt: „Metodica citirii în şcoala de 7 ani din Gruzia" (1938), „Metodica predării gramaticii limbii ruse în şcoala de 7 ani din Gruzia" (1941), „Pronunţia corectă ca bază de dezvoltare a limbii vorbite" (1949).

PUŞKIN, Aleksandr Sergheevici (1799—1837) — genial poet rus. A exercitat o influenţă uriaşă asupra educaţiei morale şi estetice a mai multor generaţii. „Citindu-i operele, poţi să devii un om adevărat — scria V. G. Belinski — ...Nici un poet rus nu-l poate egala pe Puşkin ca educator al tineretului, ca făuritor al sentimentelor tinereşti". Operele lui Puşkin au fost şi sînt editate în tiraje de masă pentru copii, sînt studiate în şcoală şi incluse în manuale.

Puşkin este şi autorul memoriului „Despre educaţia poporului" (1826), pe care l-a prezentat lui Nicolae I. Puşkin considera că educaţia şi învăţămîntul constituie o operă socială şi a criticat sistemul de educaţie a copiilor în particular sau în şcoli particulare, socotindu-l nesatisfăcător şi imoral. A criticat superficialitatea învăţămîntului şi educaţiei practicate în lumea înaltă din vremea sa, datorită căreia copiii „învăţau cîte puţin din toate şi cum se nimerea", iar accentul se punea pe deprinderea bunelor maniere. Puşkin atribuia o mare însemnătate învăţămîntului sistematic şi sublinia necesitatea ridicării nive-

lului de instruire al tineretului, susţinînd că în şcoală ar trebui să se predea, între altele, şi istoria Rusiei, statistica şi dreptul. În unele din operele sale literare, Puşkin critică cu asprime educaţia în familie a copiilor de nobili, care nu era altceva decît o oarbă imitare a Occidentului şi o desconsiderare a culturii ruse („Evgheni Oneghin", „Domnişoara ţărancă", „Fata căpitanului").

PUTEREA DE MUNCĂ A COPIILOR — capacitatea copilului de a îndeplini, timp îndelungat şi în bune condiţii, o muncă intelectuală şi fizică. În condiţiile unui regim normal al zilei, cea mai mare putere de muncă se constată la copii în orele de dimineaţă. După cîtva timp de la începerea muncii, ea scade. În timpul zilei, după odihnă, aproximativ spre orele 16—17, capacitatea de muncă creşte, după aceea scade treptat şi spre seară atinge cel mai scăzut nivel. Menajarea puterii de muncă a elevilor se asigură prin trecerea raţională de la o formă de activitate la alta, în special de la obiectele de cultură generală la munca practică sau la cultura fizică.

Curba puterii de muncă a copiilor se schimbă în cursul săptămînii. Ea atinge punctul cel mai înalt la mijlocul săptămînii, coboară treptat în zilele următoare, sîmbăta fiind cea mai coborîtă. Este caracteristică şi evoluţia puterii de muncă a copiilor în cursul anului şcolar.

Aceasta scade simţitor spre sfîrşitul pătrarului II şi în special în pătrarele III şi IV. Cea mai ridicată capacitate de muncă se observă la sfîrşitul primului pătrar şi în prima jumătate a celui de-al doilea.

De scăderea sau creşterea capacităţii de muncă în timp de 24 ore, într-o săptămînă sau într-un an se ţine seama la organizarea activităţii şcolare, la întocmirea orarului şi repartizarea materiei de studiu.

PUTEREA DE MUNCĂ INTELECTUALĂ — capacitatea de a îndeplini o sarcină care necesită o îndelungată încordare intelectuală. Din p.d.v. *fiziologic* se caracterizează prin menţinerea îndelungată în stare activă a focarelor optime de excitaţie în scoarţa cerebrală, în timp ce alte sectoare ale scoarţei se află în stare de inhibiţie. Din p.d.v. *psihologic*, aceasta se exprimă prin concentrarea atenţiei asupra obiectelor pe care le observăm, le memorăm şi asupra cărora reflectăm.

La elevi, capacitatea de muncă intelectuală se formează în procesul învingerii greutăţilor şi, în primul rînd, în activitatea şcolară. Faptul acesta necesită prudenţă şi gradare.

Cu cît copilul este de vîrstă mai mică, cu atît munca intelectuală de lungă durată este mai grea pentru el. De aceea, în clasele mici, învăţătorul schimbă de mai multe ori forma de activitate a elevilor în timpul lecţiei, canalizîndu-le atenţia de la o formă de activitate la alta. Schimbarea formelor de activitate este mijlocul cel mai potrivit pentru a evita *oboseala* şi *surmenajul*. În clasele mari, capacitatea de muncă intelectuală creşte simţitor şi se formează priceperea de a efectua aceeaşi muncă intelectuală un interval de timp mai îndelungat (de pildă, să rezolve probleme, să asculte lecţiile, să scrie compuneri, să lucreze la strung etc.). Dozarea corectă a muncii intelectuale în ca-

Scanned with OKEN Scanner

drul diferitelor trepte de învăţămînt şi dezvoltarea concomitentă a capacităţii de muncă intelectuală a elevilor constituie una dintre problemele importante ale procesului pedagogic organizat în mod raţional.

PUZIK, Valentina Ilinicina (n. 1903) — prof. şi fiziolog sovietic. Lucrează în domeniul morfologiei şi histopatologiei tuberculozei pe grupe de vîrstă. Este autoarea lucrărilor: „Morfologia pe vîrstă a sistemului cardiovascular al omului“ (în colab. cu A. A. Harkov, 1948), „Morfologia pe vîrstă a glandelor cu secreţie internă la om“ (1951) etc.

Scanned with OKEN Scanner

Q

QUINTILIAN, Marcus Fabius (aprox. 30—96 e.n.) — teoretician roman al artei oratorice. În cartea „Institutio oratoria“ și-a expus ideile despre educ. copiilor și preadolescenților. Recomanda ca la vîrsta preșc. să se folosească pe scară largă jocurile și să se dezvolte vorbirea copiilor. Dădea o înaltă apreciere școlii, deoarece în cadrul ei își găsesc aplicație imitația și activ. individuală, întrecerea și aprecierea de sine. Considerînd că toți copiii sînt isteți de la natură, Quintilian credea în puterea educației și cerea să se țină seama de particularitățile individuale ale celor educați. A preconizat 3 trepte în înv.: imitația, povețele, exercițiul. Cerea să se îmbine memorarea cu judecata. A luat atitudine împotriva pedepselor corporale. El a arătat că pedagogii trebuie să aibă o cultură cuprinzătoare, să fie oameni de înaltă ținută morală și să iubească copiii. Ideile pedag. ale lui Quintilian au avut un larg răsunet în ped. din sec. al XVI—XVII-lea

Scanned with OKEN Scanner

R

RABELAIS, François (1494—1553) — mare scriitor francez, reprezentant al gîndirii pedag. din epoca Renașterii. În romanul „Gargantua și Pantagruel“ (1532-64; trad. rusă 1901) a făcut un rechizitoriu necruțător împotriva înv. scolastic, dezvăluindu-i lipsa de conținut și monstruozitatea. Rabelais a expus un sistem de educ. fără constrîngeri și fără sancțiuni, în care instr. să fie bazată pe setea de cunoaștere a copilului, pe interesele lui firești, pe participarea lui activă la procesul de instruire. După Rabelais, nu numai cărțile pot constitui un izvor de cunoștințe. Într-un nou sistem de înv., un loc foarte important ar trebui să ocupe studiul naturii pe calea observației directe și conversațiile, care dezvoltă gîndirea copilului și mijlocesc cunoașterea temeinică a vieții înconjurătoare. Prin concepția sa, Rabelais se deosebește de majoritatea pedagogilor din sec. XVI, pentru care scopul principal al instrucției era însușirea canoanelor retoricii. Potrivit concepției sale, trebuia să se studieze limbile, matem., astron., șt. nat., ist., dreptul, să se dea elevilor cunoștințe universale. Rabelais a scris cu entuziasm și despre educ. fiz. El considera arta ca parte componentă importantă a educației multilaterale. Rabelais a fost precursorul și propagatorul multor idei pedag. umaniste.

Opere: Gargantua și Pantagruel, M., 1956.

RACINSKI, Serghei Aleksandrovici (1836—1902) — militant rus în domeniul înv. public, adept al educației religioase. Era de părere că școlile parohiale și liceele clasice sînt instituțiile cele mai potrivite pentru Rusia. A militat pentru înființarea de școli inferioare de meserii pentru copiii de țărani. În anul 1867, părăsind Univ. din Moscova, Racinski s-a stabilit la moșia sa din satul Tatev (în fosta gubernie Smolensk), unde a înființat o șc. elem. pentru copiii de țărani (1875), șc. în care a activat ca învățător. Lucrarea sa principală este „Școala sătească“ (1883).

RADHAKRISHNAN, Sarvepalli (n. 1888) — filozof indian, om politic și militant în domeniul înv. În anul 1949 a condus comisia pentru înv. universitar din India. Propunerile lui au influențat dezv. învățămîntului superior din țară. Autorul lucrărilor: „Filozofia indiană“ (1923-27, trad. rusă în 2 vol. 1956-57), „Education, Politics and War“ (1944).

RADIȘCEV, Aleksandr Nikolaevici (1749—1802) — mare scriitor rus, întemeietor al ideologiei revoluționar-democrate în Rusia, filozof materialist. Și-a expus ideile pedag. în operele „Călătorie de la Petersburg la Moscova“ (1790), „Convorbire despre ceea ce este un fiu al patriei“ (1789) ș.a. Scopul principal al educației — după concepția lui Radișcev — este formarea de patrioți, de oameni cu sentimentul înalt al

Scanned with OKEN Scanner

datoriei cetățenești și cu înalte aspirații sociale. În operele sale Radișcev a subliniat marea influență pe care o exercită mediul, educ., precum și orînduirea social-

politică existentă asupra formării personalității omului. El a criticat de pe poziții democratice învățarea mecanică, scolastică și alte vicii ale școlii din timpul său și a militat pentru un program vast de înv. cu profil umanistic și de șt. nat. Acorda o deosebită importanță predării limbii materne. Radișcev milita pentru răspîndirea intensă a științei de carte în rîndurile țăranilor.

RAHMANOV, Igor Vladimirovici (n. 1906) — filolog sovietic, metodist de limbi străine, membru corespondent al Acad. de șt. pedag., autor de manuale, metodici și dicționare de lb. germ. dentru școlile medii și superioare.

Opere: Studiu asupra istoricului metodicii de predare a limbilor străine europene moderne, M., 1947; Metodica predării limbii germane în clasele VIII-X, M., 1956.

RAIKOV, Boris Evghenievici (n. 1880) — prof. de șt. nat., metodist, membru activ al Acad. de șt. pedag. Se ocupă de probleme de organizare a cursului de șt. nat., a activităților practice și a excursiilor școlare.

Opere: Metodica activităților practice la științe naturale, Pb., 1915; Excursiile școlare, Pb., 1921; Metodica și tehnica excursiilor, M.-L., 1930; Metodica generală a științelor naturale, M.-L., 1947; Studii asupra istoricului concepției evoluționiste în Rusia pînă la Darwin, vol. 1—2, M.-L., 1947—1951; Predecesorii lui Darwin din Rusia, L., 1956.

RAIONAREA ȘCOLILOR — sistem de organizare a rețelei școlare, care constă în împărțirea teritoriului raionului administrativ în raioane școlare. În U.R.S.S. se aplică două forme de raionare a școlilor — pentru înv. elem. și pentru înv. de 8 ani. Principiul de bază al raionării este accesibilitatea teritorială a școlii (v. *Raza raionului școlar*) în condițiile cînd copiii urmează la șc. locuind împreună cu părinții.

Raionul școlar pentru înv. elem. de 4 ani se numește microraion. Raionul școlar pentru înv. de 8 ani la sate este de obicei mai mare decît microraionul, ca teritoriu și ca rază, întrucît în cls. V-VIII ale școlii de 8 ani învață absolvenții mai multor școli elem. Dar și în acest caz se ține seama, în limitele posibilității, de accesibilitatea teritorială a școlii. Raionarea se face de către secția de înv. raională și se aprobă de către comitetul executiv al sovietului de deputați raional.

RAKICI, Vikenti (n. 1881) — pedagog sîrb. Adeptul îmbinării vechii „școli de învățare“ cu „școala nouă bazată pe muncă“.

Dar, după părerea lui Rakici, ambele forme de instruire trebuie să se desfășoare în ore diferite, pentru ca disciplina și caracterul sistematic al cursurilor „școlii de învățare“ să nu înăbușe libertatea „școlii bazate pe muncă“, iar libertatea acesteia din urmă să nu slăbească disciplina și caracterul sistematic al primei. Cele mai importante dintre lucrările sale sînt „Educația voinței“ (1920), „Funcțiunea educației și viața“ (1922), „Cultura generală și instrucția formală“ (1926).

RAKOVSKI, Gheorghii (Sava Stoikov, 1821—67) — revoluționar bulgar și publicist de seamă, luptător pentru cultura și trezirea conștiinței politice a poporului bulgar, primul gînditor bulgar care a promovat ideea legării educației și instrucției cu lupta pentru eliberarea țării. Rakovski considera că dezv. cu succes a mișcării de eliberare națională depinde în mare măsură de culturalizarea intensă a poporului. Aceste concepții au fost expuse atît în lucrările sale cît și în revistele pe care le-a editat: „Revista bulgară“ (1857), „Lebăda Dunării“ (1860—61) și „Viitorul“ (1864).

RAMUL, Konstantin (n. 1879) — psiholog estonian, dr. în șt. pedag., prof. la univ. din Tartu, autorul lucrărilor: „Über nichtempirische Psychologie“ (1929), „Psychologische Schulversuche“ (1936), „Psühholoogia“ (1938), Experiențe demonstrative la psihologie (1958) ș.a.

RAMUS, Pierre (numele latinizat al filozofului umanist **RAMÉE**) (1515—72) — învățat umanist francez. A criticat aspru scolasticismul evului mediu, contribuind în mare măsură la schimbarea caracterului predării în universități. Ramus este autorul unor manuale de gram. lat. și grec., matem., fiz., logică. A susținut ca lucrările științifice să fie scrise și în lb. maternă (nu numai în lb. lat.); a alcătuit prima gram. de lb. fr. și a publicat primul tratat de fil. în lb. fr. A pierit în timpul masacrului din noaptea sf. Bartolomeu.

RANADE, Mahadev Godvin (1842—1900) — militant indian pe tărîm cultural, reformator social, scriitor și om de știință, unul dintre întemeietorii partidului Congresul Național Indian. A contribuit la înlăturarea obiceiurilor care duceau la înrobirea femeii, a luptat pentru extinderea înv. pentru fete. Lucrînd la Univ. din Bombay, a reușit să includă în planul de înv. al acestei universități studiul limbii materne.

RAPORTUL PIONIERESC — scurtă comunicare verbală a președintelui de grupă, a președintelui colectivului de conducere a detașamentului sau al unității cu privire la numărul de pionieri prezenți la adunarea pionierească, cu privire la munca efectuată sau la unele evenimente din viața grupei, detașamentului și unității.

RATKE (Ratichius), Wolfgang (1571—1635) — pedagog german de seamă, care a elaborat un sistem de reguli de instruire asemănător cu cel al lui Komensky. În 1612 a prezentat congresului principilor germani de la Frankfurt pe Main un memoriu care ridica trei probleme, după părerea lui, foarte importante: 1) cum să se asigure însușirea rapidă și ușoară atît a limbilor vechi cît și a celor noi, 2) cum să se organizeze peste tot școli în lb. maternă în care tineretul ar putea

studia diferite ştiinţe şi arte; 3) cum să se asigure unitatea de îndrumare în pred. limbii şi religiei în întreaga Germanie. Analizînd problemele concrete de organizare şi de metodica muncii instructive în şc., Ratke pleca de la principiul educaţiei conforme cu natura. El a formulat cel dintîi, dar fără să le dezvolte, principii şi reguli didactice, ca: sprijinirea pe intuiţie, trecerea de la concret la abstract, recapitularea sistematică şi exersarea materiei parcurse, menţinerea interesului copiilor pentru cunoştinţe etc.

Ratke atribuia o foarte mare importanţă rolului profesorului, considerînd că de munca acestuia depind rezultatele instrucţiei şi educaţiei şi cerea ca statul să aibă grijă de situaţia materială şi socială a profesorilor.

Concepţia pedagogică a lui Ratke era progresistă pentru timpul său, cu toate că avea o serie de lipsuri, dintre care cea mai importantă era neglijarea principiului participării active a elevilor la procesul de învăţămînt.

Opere: Die neue Lehrart, Pädagogische Schriften, Berlin, 1957.

RAU, Fiodor Andreevici (1868—1957) — pedagog sovietic, specialist în problemele surdopedagogiei, membru corespondent al Acad. de şt. pedag., prof. la Inst. pedag. „V.I. Lenin" din Moscova. În perioada prerevoluţionară şi sovietică Rau a organizat şi a participat la consfătuirile privind instruirea şi educarea copiilor surdomuţi. A fost iniţiatorul organizării activităţii logopedice în ţară, autorul şi redactorul multor lucrări, dintre care cea mai importantă este „Metodica învăţării pronunţiei de către

surdomuţi" (1955, ed. a 3-a, împreună cu F.F. Rau).

RAU, Natalia Aleksandrovna (1870—1947) — pedagog sovietic, organizator al educaţiei preşc. a surdomuţilor în Rusia. S-a ocupat de probleme privind surdopedagogia. Mai mult de 40 ani a asigurat conducerea metodică a instituţiilor preşc. Rau este autoarea multor broşuri, articole, precum şi a primului manual pentru educarea preşcolarilor surdomuţi — „Educaţia preşcolară a surdomuţilor" (1947). Împreună cu F.A. Rau, în anul 1922, a organizat un club pentru adulţii hipoacuzici, unde li se făceau lecturi curente pe care ei le percepeau prin metoda citirii „de pe buze, de pe faţă".

RAUMER, Karl Georg (1783—1865) — om de ştiinţă german, mineralog. S-a ocupat de ist. pedagogiei. Sub influenţa „Cuvîntărilor" lui *Fichte* şi a ideilor pedag. ale lui *Pestalozzi*, el a

ajuns la concluzia că educ. este principalul mijloc de eliberare a poporului. În anul 1824, Raumer a înfiinţat un orfelinat pentru copii la Nürnberg. Fiind prof. la Halle şi Erlangen, a ţinut prelegeri de ist. pedagogiei, pe baza cărora a scris „Istoria educaţiei şi a învăţămîntului de la Renaşterea clasicismului pînă în timpurile noastre“, partea I-II (1842—52, trad. în lb. rusă 1875—78).

RAZA RAIONULUI ŞCOLAR — în U.R.S.S. s-a fixat prin lege distanţa maximă de la locuinţa copiilor pînă la şc. elem. În Hot. din 31 aug. 1925 a Comitetului Executiv Central Unional şi a Sovietului Comisarilor Poporului al R.S.F.S.R. se spune: „Raza limită a unui raion deservit de o singură şcoală de gr. I se fixează la 3 verste“ (o verstă = 1 067 m); în condiţiile unei densităţi mai mari a populaţiei, această distanţă este de 1—2 km. În ceea ce priveşte raza raionului şcolar al şcolilor medii incomplete şi complete nu există dispoziţii legale.

RAZUMOVSKI, Aleksei Kirilovici (1748—1822) — personalitate cu funcţii de stat în guvernul ţarist, conte; din anul 1786 — senator, din 1807 — epitrop al districtului de înv. Moscova, din 1810 pînă la 1816 — ministru al instrucţiunii publice. Dispoziţiile lui privitoare la instituţiile de înv. urmăreau înăbuşirea iniţiativelor progresiste ale Regulamentului din anul 1804 (v. *Regulament şcolar*). Razumovski a interzis primirea în licee şi în institute pedag. a copiilor de iobagi, a înlocuit şt. nat. din planul de înv. cu obiecte din ciclul clasic şi cu studiul dreptului. A iniţiat înfiinţarea liceului de la Ţarskoe Selo.

RĂMÎNEREA ÎN URMĂ A ELEVILOR — însuşirea nesatisfăcătoare de către unii elevi a materiei de înv. curente. De obicei se datoreşte absentării de la lecţii, lipsei unei baze temeinice pentru însuşirea de noi cunoştinţe şi slabei discipline şcolare. Alte cauze ale rămînerii în urmă sînt: nepriceperea elevului de a munci independent, ceea ce duce la îndeplinirea nesistematică şi neraţională a temelor pentru acasă, condiţii nefavorabile de viaţă şi lipsa de supraveghere pedag. Supraveghind în permanenţă pe elevii rămaşi în urmă, dîndu-le teme suplimentare, care să completeze lacunele din cunoştinţele lor, precum şi ore şi consultaţii suplimentare, dezvoltîndu-le deprinderile de muncă individuală, prof. va lichida — în decursul unei anumite perioade de timp — rămînerea în urmă a elevilor, ajutîndu-i să se încadreze în ritmul de muncă al întregii clase.

RĂSPUNDEREA JURIDICĂ A MINORILOR — responsabilitatea juridică a minorilor, stabilită prin normele dreptului sovietic, pentru săvîrşirea unor fapte contrare legilor. Datorită educării la tineret a unei înalte conştiinţe, a simţului datoriei faţă de soc., a respectului faţă de regulile convieţuirii socialiste, legile statului sovietic sînt respectate cu stricteţe de către minori. Totuşi, există cazuri de încălcare a legalităţii de către minori. În scopul lichidării acestor încălcări, s-a prevăzut răspunderea juridică a minorilor. Ea exercită o influenţă educativă nu numai asupra făptaşului, ci şi asupra celor de o vîrstă cu el.

Minorii sînt răspunzători penal de la vîrsta de 16 ani, iar pentru unele infracţiuni (furt, asasinat, tentativă de asasinat,

acte de violenţă ş.a.) de la 14 ani, deoarece la această vîrstă copiii îşi pot da seama de consecinţele faptelor lor, şi pot să şi le orienteze. La judecarea infracţiunilor săvîrşite de minori sînt chemaţi în instanţă părinţii, precum şi reprezentanţii şcolii şi ai organelor de tutelă de pe lîngă secţia de înv. Dacă infracţiunea minorului este o consecinţă a educaţiei deficitare primite în familie, se poate pune şi problema *responsabilităţii părinţilor*.

RĂSPUNDEREA PENALĂ PENTRU INFRACŢIUNI ÎMPOTRIVA COPIILOR — norme speciale ale legislaţiei sovietice, care apără copiii de eventualele acţiuni criminale ale adulţilor. Se pedepsesc foarte sever crime, ca: uciderea sau răpirea unui copil, constrîngerea sau aţîţarea la crime a copiilor mici şi a minorilor, depravarea minorilor etc. Răspund penal cei care nu plătesc din rea voinţă pensia alimentară a copiilor, părinţii care refuză să se ocupe de instruirea şi educarea copiilor, de pregătirea lor pentru activ. utilă societăţii, cei care folosesc tutela în scopul de a beneficia (de pildă, ocupă spaţiul locativ al copilului, îi irosesc averea). Se pedepsesc cu asprime părinţii sau persoanele însărcinate cu supravegherea copiilor (pedagogi, instructori de pionieri ş.a.) care îi lasă în situaţii ce le primejduiesc viaţa sau care le aplică pedepse corporale. La anchetarea cazurilor menţionate mai sus, reprezentantul secţiei de înv. poate, iar într-o serie de cazuri chiar este obligat (de pildă dacă secţia de înv. a deferit cauza justiţiei) să ia parte la judecată pentru a susţine interesele copiilor.

REABŢEV, Maxim Ivanovici (1897—1954) — defectolog sovietic, s-a ocupat de probleme privind metodica instrucţiei prin muncă a copiilor deficienţi. A cercetat problema restabilirii mişcărilor la copiii paralizaţi, în procesul instruirii prin muncă.

Opere: Restabilirea mişcărilor la copiii paralizaţi, M., 1949; Metodica lucrului manual, M., 1954.

REACTOLOGIA (lat. *re-actio* — opoziţie şi grec. λόγος — cuvînt, învăţătură) — curent în psih. sovietică dintre anii 1922 şi 1930, care punea la baza studierii conduitei omului măsurarea unor parametri consideraţi obiectivi şi foarte importanţi ai reacţiilor de răspuns, ca *timpul*, *intensitatea* şi *forma*. În fruntea acestui curent era *K.N. Kornilov*. La timpul său, reactologia a avut un rol oarecum pozitiv în lupta împotriva psihologiei idealiste, însă principiul ei de bază — reducerea psihicului omului la reacţii provocate de excitanţi externi — este mecanicist, dar în cursul dezvoltării ulterioare psih. sovietică l-a depăşit.

REACŢIE ÎNTÎRZIATĂ — reacţie de răspuns la acţiunea unui excitant, apărută după o perioadă de timp ce depăşeşte simţitor perioada latentă obişnuită. Poate fi expresia sau a unui reflex întîrziat (cînd reacţia apare după o perioadă de timp relativ îndelungată, dar înainte de a fi încetat acţiunea excitantului), sau a unui reflex vestigial (cînd reacţia apare după încetarea acţiunii excitantului). Din p.d.v. al învăţăturii lui I.P. Pavlov, întîrzierea reacţiilor este o adaptare adecvată, apărută pe baza inhibiţiei de întîrziere în cazurile cînd excitantul condiţional şi întărirea lui sînt despărţite de un interval mai mare de timp.

REACȚIE MOTORIE — răspunsul reflex al mușchilor la anumite acțiuni îndreptate asupra organismului (v. *Reflex*). La om reacția motorie se exprimă atît prin mișcarea întregului corp cît și a părților lui separate (extremități, cap, limbă, gît, ochi ș.a.m.d.). Reacția motorie se deosebește de alte forme de răspunsuri reflexe — de reacțiile senzoriale (de ex. de modificarea sensibilității reflexe a fotoreceptorilor din ochi), de reacțiile secretorii (de ex. de secreția salivară reflexă) și de alte răspunsuri ale organismului.

REACȚIE PSIHICĂ — orice proces psihic care apare ca răspuns la o acțiune dinafară. În sens mai restrîns — o acțiune dinainte condiționată și efectuată la ivirea unui semnal prealabil susmenționat (în instrucție). Reacția psihică simplă constă în faptul că la un anumit semnal (auditiv, vizual) subiectul răspunde totdeauna cu aceeași reacție simplă (de obicei a mîinii). De cele mai multe ori, timpul unei asemenea reacții oscilează de la 100 pînă la 250 milisecunde. În reacțiile complexe subiectul trebuie să răspundă la diferite semnale prin diferite reacții. La baza reacției psihice stă formarea de legături nervoase temporare în scoarța cerebrală.

REACȚII ASTENONEVROTICE LA COPII — reacții care apar la copii din cauza suprasolicitării emoționale sau intelectuale de durată, sau ca rezultat al unei traume psihice acute. Aceste reacții sînt legate de unele tulburări ale sistemului nervos vegetativ și sînt caracterizate prin următoarele simptome: palpitații anormale, sudoare abundentă, lipsă de poftă de mîncare, somn agitat, irascibilitate, incontinența urinei, bîlbîială etc. Slăbirea generală somatică a organismului contribuie la dezv. acestor reacții. Reacțiile astenonevrotice descresc sau chiar încetează dacă se înlătură cauzele care le produc și dacă se îmbunătățește starea generală a sănătății copilului.

REAPPO, Ian Petrovici (1880—1958) — militant sovietic în domeniul înv., locțiitorul comisarului poporului pentru înv. în R.S.S. Ucraineană (1921—28). A fost redactorul responsabil (1922—27) al rev. pedag. ucrainene „Șleah osviti" („Calea învățămîntului").

Reappo este autorul multor lucrări privind probleme de ist. pedagogiei, ist. și organizarea înv. public.

Opere: Reforma școlii superioare în Ucraina în anii revoluției (1920—1924), Culegere de art. și comunicări, Harkov, 1925; Ce a dat Revoluția din Octombrie învățămîntului din Ucraina, Harkov, 1928.

RECENSĂMÎNT ȘCOLAR — înregistrare periodică, după un anumit program, fie pe întreaga țară, fie numai în unele raioane, a datelor cu privire la situația înv. public. De obicei, recensămîntul reflectă problemele activității instructiv-educative, numărul și componența elevilor și a cadrelor didactice, baza materială a instituțiilor de înv. (clădirile și terenurile școlare, utilarea didactică și gospodărească a școlilor etc.). Ultimul recensămînt școlar înainte de revoluție — „Recensămîntul de o zi al școlilor elementare din imperiul Rusiei" — a fost efectuat în 1911. Datele acestui recensămînt au fost folosite de V.I. Lenin într-o serie de art. consacrate înv. public din Rusia.

Primul recensămînt școlar sovietic a avut loc în 1920. El

reflectă situaţia generală a înv. Al doilea recensămînt (1927) a furnizat date în legătură cu compoziţia naţională şi socială a elevilor şi a cadrelor didactice, cu dotarea materială a şcolilor şi a servit ca bază pentru planificarea de măsuri în vederea generalizării înv. şi a pregătirii de cadre didactice în perioada primului plan cincinal, fiind completat în anii următori cu datele anchetelor curente din şcoli.

RECEPTORI (lat. *receptor* — cel care primeşte) — aparatele terminale, periferice, ale *analizatorilor*, care îndeplinesc rolul de receptori şi transformatori ai energiei excitanţilor. Din p.d.v. al locului aşezării şi al caracterului excitaţiilor percepute, se împart în: *exteroreceptori*, *proprioreceptori* şi *interoreceptori*.

RECOMPENSA ÎN EDUCAŢIE — mijloc de influenţare pedag. folosit în cazurile cînd copilul a îndeplinit cu succes o sarcină grea, a efectuat o muncă social-utilă, a săvîrşit o faptă bună etc. În şc., principalele forme de recompensă sînt: aprobarea, lauda, mulţumirea, premiul. Uneori recompensa constă în acordarea unei sarcini de onoare şi de răspundere: deschiderea unei festivităţi, prezentarea raportului cu privire la rezultatele obţinute în muncă la o serbare tradiţională, înălţarea drapelului taberei, garda la drapel etc.

Recompensa acordată pe merit sporeşte încrederea elevului în forţele sale, îi trezeşte dorinţa de a se evidenţia, îl convinge că prof. şi colectivul de elevi îi apreciază străduinţa şi rezultatele obţinute. În practica şcolii sovietice se folosesc pe scară largă *recompensele colective*, de ex. atribuirea fanionului transmisibil (celei mai bune clase, celei mai bune secţii sportive, celui mai bun cerc etc.), înscrierea clasei pe panoul de onoare, acordarea favoarei de a invita un oaspete de vază, fotografierea detaşamentului sau unităţii de pionieri în faţa drapelului roşu etc.

Recompensa se acordă respectîndu-se regulile generale de a nu recompensa un cerc restrîns de aleşi, ci pe toţi cei care s-au evidenţiat într-o anumită activ. (învăţătură, muncă, activ. obştească, sport, activ. artistică de amatori); de a îmbina recompensa cu o îndreptăţită exigenţă şi cu stimularea simţului autocritic; de a deprinde pe elevi să nu se mulţumească cu realizările obţinute; de a li se forma priceperea de a preţui încrederea colectivului şi năzuinţa de a o justifica; de a se crea o atmosferă de permanentă atenţie faţă de realizările colectivului şi ale unor elevi; de a nu banaliza formele superioare de recompensă (aducerea de mulţumiri, acordarea diplomei de onoare, premierea) prin folosirea lor cotidiană şi cu cel mai mic prilej, la cea mai mică ocazie, de a se ţine seama de particularităţile individuale şi de vîrstă ale copiilor.

În familie, principalele forme de recompensă sînt: aprobarea, lauda, jocurile cu copiii, plimbările, permisiunea de a se dedica unor ocupaţii preferate: vizionarea unui film, a unei piese de teatru sau a unei competiţii sportive, organizarea de serbări în familie pentru copii, acordarea unui dar etc.

Recompensele dau rezultate numai dacă sînt îmbinate cu o exigenţă riguroasă şi constantă. Recompensele trebuie acordate cu măsură, ştiind că exagerările duc la apariţia egoismului şi

a înfumurării. Elevii trebuie recompensați nu pentru aptitudinile lor, ci pentru străduința conștientă de a munci cu perseverență, de a îndeplini cu conștiinciozitate temele pentru acasă, de a fi membri activi și sensibili ai colectivului.

RECREAȚIE ȘCOLARĂ — pauză între lecții, destinată odihnei elevilor și pregătirii clasei pentru lecția următoare (aerisirea încăperii, ștergerea tablei etc.). De regulă recreația durează 10 min, iar una dintre ele, așa-numita recreație mare (de obicei după ora a 3-a), ține 20—30 min.

RECUNOAȘTERE — una dintre proprietățile memoriei, cf. căreia materialul perceput se reactualizează nu în lipsa obiectelor percepute (cum se întîmplă cînd le reproducem), ci la repetarea acțiunii lor asupra omului. Recunoaștem un loc cunoscut cînd îl vedem din nou, o voce cunoscută pe care o auzim din nou. Preciziunea și rapiditatea recunoașterii depind de trăinicia cu care s-au fixat în minte trăsăturile esențiale ale obiectelor percepute, precum și de identitatea lor reală. Dacă se bazează numai pe asemănarea trăsăturilor neesențiale ale obiectelor și fenomenelor, recunoașterea poate fi falsă.

REDKIN, Piotr Grigorievici (1808—91) — prof. de enciclopedia dreptului și a dreptului de stat la Univ. din Moscova, adept al lui Hegel. Prelegerile lui Redkin l-au influențat pe K.D. Ușinski, pe care l-au pus pentru prima dată în contact cu științele filozofice.

Între 1863 și 1878 Redkin a lucrat ca prof. la Univ. din Petersburg, la catedra de enciclopedia dreptului, și a fost unul dintre întemeietorii și președinții societății pedag. din Petersburg, care a avut o mare importanță în dezv. gîndirii pedag. din Rusia.

REFERATELE ELEVILOR — procedeu de instruire, care constă în prelucrarea independentă a unei teme, elevul folosind manuale, lucrări de lit. și alte materiale. Se folosește mai ales în cls. mari, la lecțiile de ist., lit., biol., geogr.

Prof. dă explicații asupra temei referatului, ajută la întocmirea planului, indică sursa unde se poate găsi materialul necesar (exemple, date numerice, ilustrații etc.) și metodele de lucru. Pe măsură ce elevii își însușesc metoda și tehnica întocmirii referatelor, sînt lăsați să lucreze tot mai independent. De asemenea, prof. ia măsuri ca și ceilalți elevi să fie pregătiți pentru a lua parte activă la audierea referatului.

REFLEX (lat. *reflexus* — întoarce înapoi) — răspunsul organismului la un excitant exterior sau interior prin intermediul sistemului nervos central. Reflexele asigură activ. coordonată a unor organe și adaptarea organismului la mediul extern (v. *Arc reflex*).

REFLEX CATENAR — lanț de acte reflexe, în care sfîrșitul unui reflex este stimulentul reflexului următor. Constituie o formație funcțională unitară, deoarece obținerea unui rezultat, important din p.d.v. biologic pentru organism, se realizează abia în ultima lui verigă.

REFLEX CONDIȚIONAT — reflex format în anumite condiții de experiență individuală a animalului sau a omului. Condiția de bază a formării lui este coincidența în timp a unui excitant

inițial indiferent pentru organism, cu un excitant necondițional. Drept urmare, în scoarța cerebrală se formează o legătură între punctele acestor două excitații („se bătătorește" o nouă cale nervoasă). Excitantul, care înainte era indiferent, devine condițional și începe să provoace reacția organismului, determinată înainte de excitantul necondițional. Excitant condițional poate deveni orice stimul (sau un complex de stimuli) din mediul intern sau extern al organismului care provoacă excitarea receptorilor.

Reflexul condiționat nu se formează numai pe baza reflexului necondiționat. El poate să apară și pe baza unui alt reflex condiționat (reflex condiționat de gradul al II-lea, de gradul al III-lea etc.). Datorită elaborării reflexului condiționat, numărul mare al excitanților externi se leagă de excitanții necondiționali sau de alți excitanți condiționali și devin semnale ale lor, ceea ce asigură adaptarea, mult mai fină și mai desăvîrșită, în comparație cu aceea asigurată de reflexele necondiționate, a organismului la condițiile de viață. Sediul reflexelor condiționate este *scoarța cerebrală*. Dacă aceasta ar fi îndepărtată, toate reflexele condiționate formate la animal ar dispare și nici nu s-ar mai forma altele noi. La oameni, cuvîntul joacă un rol foarte important în formarea reflexelor condiționate (v. *Sistemele de semnalizare*).

REFLEX CONDIȚIONAT SENZORIAL — răspuns la acțiunea unui excitant condițional, care constă în modificarea sensibilității. De pildă, dacă expunerea la lumină a ochiului adaptat (obișnuit) la întuneric se îmbină cu acțiunea unui excitant oarecare, indiferent pentru organul respectiv, de pildă cu un sunet de o anumită tonalitate, atunci sunetul începe să provoace modificarea (scăderea) corespunzătoare a sensibilității vizuale. Reflexul condiționat senzorial poate apărea de asemenea ca răspuns la desemnarea verbală a excitanților care au provocat schimbarea reflex-condiționată a sensibilității. Reflexul condiționat senzorial a fost descoperit de către oamenii de știință sovietici A.O. Dolin, A.I. Bogoslovski și K.H. Kekceev — simultan și independent unul de altul.

REFLEX CONDIȚIONAT VESTIGIAL — *reflex condiționat* în formarea căruia întărirea se asociază cu urma excitantului indiferent, după un anumit timp de la încetarea acțiunii lui, din care cauză reflexul ulterior apare numai la același interval de timp (v. *Reacție întîrziată*).

REFLEX DE RELAȚIE — orice reacție a animalelor și a omului dobîndită prin experiența individuală (spre deosebire de reflexele înnăscute). Acest termen, introdus de V.M. Behterev, coincide, prin conținutul său, cu noțiunea pavlovistă de *reflex condiționat*.

REFLEX NECONDIȚIONAT — reflex înnăscut, la baza căruia stă o legătură nervoasă permanentă între acțiunile mediului asupra organismului și reacțiile de răspuns ale acestuia, legătură fixată prin ereditate.

Centrii reflexelor necondiționate se află în regiunile subcorticale ale creierului și în măduva spinării. Totodată, acești centri sînt reprezentați și în scoarța cerebrală.

Dintre reflexele necondiționate fac parte: salivația în timpul

alimentaţiei (reflex necondiţionat alimentar), retragerea mîinii la excitaţii dureroase (reflex necondiţionat de apărare) ş.a.

REFLEXE DERMATOGALVANICE — oscilaţii produse de diferenţa potenţialelor electrice între diferite sectoare ale suprafeţei pielii la animale şi la om, diferenţă determinată de acţiunea diferiţilor excitanţi asupra organismului (sonori, luminoşi etc.). Reflexele dermatogalvanice însoţesc multe reacţii reflex-condiţionate şi necondiţionate, mai ales cînd omul încearcă o trăire emoţională. Metoda înregistrării reflexelor dermatogalvanice foloseşte la studierea caracterului acţiunii diferiţilor excitanţi asupra activităţii nervoase superioare a omului.

REFORMA ŞCOLARĂ ÎN ŢINUTUL BALTIC — schimbarea sistemului de conducere a şcolilor şi seminariilor evanghelice şi luterane. Pînă la reformă erau conduse de nobilimea germană şi de cler, fără participarea organelor guvernamentale. Prin ukazul ţarului din anul 1885, treceau sub conducerea Min. Instrucţiunii Publice. Limba rusă a devenit lb. de pred. la toate obiectele de înv. Reforma şcolară, ca şi alte reforme din acel timp, urmărea scopuri politice: guvernul ţarist căuta să creeze poporului leton iluzia lichidării privilegiilor nobiliare.

REFORMELE LUI PETRU I ÎN DOMENIUL ÎNVĂŢĂMÎNTULUI — reforme progresiste de stat, înfăptuite de Petru I la sfîrşitul sec. XVII şi începutul sec. XVIII, în scopul lichidării înapoierii culturale a Rusiei. În epoca lui Petru cel Mare s-au înfiinţat de către stat cele dintîi şcoli laice, şcoli de aritm. şi şcoli arhiereşti, s-a deschis la Moscova şc. de şt. matematice şi navigaţie, care a avut o mare importanţă pentru stat, o acad. navală la Petersburg, au luat fiinţă şcoli speciale de maiştri corăbieri, de inginerie, de artilerie, de chirurgie, şcolile de mine în Urali. Din iniţiativa lui Petru I s-a înfiinţat Acad. de Şt. şi, pe lîngă ea, o univ. academică şi un liceu academic. Petru I a introdus alfabetul cirilic simplificat, ceea ce a înlesnit învăţarea scris-cititului. În timpul său a început să apară primul ziar din Rusia, a luat avînt activ. editorială şi s-au tipărit numeroase cărţi, inclusiv lit. didactică. În afara profesorilor aduşi de Petru I din străinătate (de pildă, prof. A. Farvarson), existau cadre didactice autohtone (Feofan Prokopovici, Leonti Magniţki etc.). Reformele din epoca lui Petru I au lăsat o urmă adîncă în ist. înv. rus, cu toate că au fost înfăptuite, în primul rînd, în interesul clasei moşiereşti şi al negustorimii.

REFORMELE ŞCOLARE — reorganizare a sistemului de înv. efectuată pe linie legislativă. Aceste reforme constituie un fenomen istoric: ele apar numai atunci cînd problema înv. devine o problemă de stat, reglementată de organe speciale de stat şi prin acte legislative. Exceptînd cazurile cînd anumite tipuri de şcoli erau subordonate aparatului birocratic de stat (Egiptul antic, China antică, India antică şi alte cîteva), se poate spune că trecerea către sistemul de înv. de stat s-a realizat pretutindeni în sec. XVI-XIX. De atunci se poate vorbi despre reformă şcolară în sensul propriu al cuvîntului.

Aceasta nu înseamnă însă că în perioadele anterioare, şc. n-a

suferit schimbări, că n-a fost influenţată de stat. Acestea au fost:

1) o anumită reorganizare a muncii instituţiilor de înv., legată de schimbările intervenite în pregătirea funcţionarilor de stat. Acest tip de transformări este caracteristic în special statelor din Orient, cu aparatul lor excesiv birocratic şi care au subordonat înv. deservirii acestui aparat („şcolile pentru scribi" din Egiptul dinastic, şcolile templelor din Babilon, şcolile care pregăteau funcţionari în China evului mediu, ş.a.m.d.). Un ex. tipic în acest sens îl constituie reformele propuse în China în sec. XI de Van An-şi, care trebuia să transmită viitorilor funcţionari unele cunoştinţe legate de domeniul activităţii lor viitoare;

2) desfiinţarea sau transformarea pe plan legislativ a unor instituţii de înv. De pildă, desfiinţarea pe cale oficială a şcolilor retorice latine (anul 92 î.e.n.) de către cenzorii romani sau desfiinţarea prin act legislativ a şcolilor iezuite din Franţa în sec. XVIII;

3) Modificări privind organizarea înv. determinate de progresele social-economice şi de ideile pedag. noi şi efectuate în condiţiile sistemului de înv. de stat în curs de formare. Trăsătura distinctivă a acestor modificări este caracterul lor limitat şi particular. De ex., activ. filantropiniştilor din Germania;

4) Introducerea de modificări în organizarea şi activ. şcolilor cf. hotărîrilor organelor bisericeşti conducătoare, cu aprobarea puterii de stat (crearea şcolilor episcopale în Europa de apus; reglementarea obligatorie a formelor organizatorice şi a conţinutului instrucţiei pe baza aşa-numitei Ratio Studiorum în şcolile iezuite (sec. XVII-XVIII ş.a.m.d.).

Reformele şcolare, în sensul propriu al cuvîntului, încep să se aplice o dată cu crearea unui sistem de înv. de stat, mai mult sau mai puţin închegat, şi sînt caracteristice în special pentru statele centralizate de tip modern.

Reformele şcolare burgheze. Dacă nu le luăm în considerare pe cele vădit reacţionare, reformele şcolare burgheze reprezintă un compromis între concesiile impuse burgheziei de dezv. producţiei şi de revendicările maselor, pe de o parte, şi tendinţele de apărare a statului capitalist, pe de altă parte. În condiţiile istorice concrete, reformele şcolare burgheze nu pot fi consecvent democratice, deoarece chiar şi unele tendinţe progresiste sînt împletite cu tendinţe reacţionare. Un ex. de reformă şcolară progresistă îl constituie transformările legate de numele lui *J. Ferry*, care au avut loc în Franţa în deceniul 9 al secolului trecut. Introducînd pentru întîia oară în ist. Franţei înv. laic, gratuit şi obligatoriu, aceste transformări au corespuns în multe privinţe nevoilor de dezv. a producţiei şi revendicărilor forţelor progresiste ale societăţii. Dar prin această reformă se rezervau şcolile medii privilegiate pentru copiii marii burghezii şi ai nobilimii, în timp ce în şc. de masă se dădea o instr. foarte redusă şi se admitea influenţa bisericii asupra elevilor.

În Anglia, reforma înv. din anul 1944 proclama lărgirea înv. mediu, prelungirea duratei înv. obligatoriu, gratuitatea înv. în şcolile medii finanţate de organele locale, obliga organele de

stat şi întreprinderile să acorde ajutor tineretului muncitor pentru a-şi putea continua studiile ş.a.m.d. Totodată, prin acest act se hotăra ca trecerea de la şc. elem. la cea medie să fie condiţionată de rezultatele obţinute la examinarea prin teste, ceea ce este, de fapt, o formă camuflată a selecţiei de clasă. Prelungirea înv. obligatoriu pînă la vîrsta de 16 ani a rămas doar pe hîrtie, deoarece s-a prelungit numai cu un an, pînă la vîrsta de 15 ani. De asemenea, nu s-a tradus în viaţă nici prevederea cu privire la înv. obligatoriu pentru tineretul muncitor.

Cîteodată condiţiile îngăduie claselor dominante să nu ţină seama de revendicările forţelor progresiste, să renunţe la concesiile făcute anterior şi să facă reforme şcolare cu un caracter pur reacţionar. Aşa au fost reformele lui Falloux (1850), care au impus trecerea şcolii şi profesorilor din Franţa sub controlul bisericii. Aceste reforme reflectau interesele reacţiunii după eşecul revoluţiei de la 1848 şi au contribuit la scăderea nivelului de instruire. În Rusia, în deceniul 8 al sec. XIX, ministrul Tolstoi a pus în aplicare reformele privind desfiinţarea liceelor reale, intensificarea orientării clasiciste în înv. şi reintroducerea pedepselor corporale desfiinţate în anul 1864. Aceasta era o ofensivă împotriva instruirii păturilor mijlocii (fără să mai vorbim de masele populare), ofensivă împotriva oricărei încercări de a apropia şc. de viaţă, revanşa moşierilor iobăgişti pentru concesiile făcute în deceniul 7.

În prezent, ţările capitaliste se găsesc din nou în faţa necesităţii de a reorganiza şc. Au loc schimbări profunde în tehnica producţiei, se extinde automatizarea şi telemecanizarea. Printre cadrele de prod., greutatea specifică a inginerilor şi a tehnicienilor creşte, nevoia de muncitori calificaţi sporeşte neîncetat. Populaţia se mută în masă la oraşe. Necesitatea unui înv. temeinic pentru copiii oamenilor muncii devine tot mai imperioasă. Toate acestea zdruncină puternic sistemul de înv. de clasă cu tipuri multe de şcoli şi rupt de viaţă. Cercurile conducătoare, neputînd să se sustragă de la reformele şcolare, caută să le aplice respectînd la maximum interesele lor de clasă, antipopulare. De ex., guvernul Italiei, recunoscînd necesitatea unei reforme, caută s-o substituie printr-o serie de măsuri parţiale, care păstrează, în fond, vechiul sistem şcolar. În şcolile supuse reformelor, sub pretextul luptei împotriva conservatorismului, se desfiinţează cursurile pe obiecte de înv. şi se introduc discipline fuzionate, ceea ce duce la scăderea volumului de cunoştinţe al elevilor. Reformele care se efectuează în prezent în Suedia şi în Franţa au un caracter tot atît de trunchiat şi chiar direct antidemocratic. Reforma din Franţa prevede crearea unor consilii de orientare, care trebuie să recomande elevii pentru continuarea studiilor în şc. medie, fapt care creează greutăţi suplimentare copiilor oamenilor muncii la intrarea în şcolile medii. De aceea absolvenţii şcolilor elem. îşi pot însuşi o pregătire profes. numai cu sprijinul organizaţiilor patronale.

Reformele şcolare în ţările socialiste se deosebesc radical de reformele burgheze. Pentru prima dată în ist., Revoluţia din Octombrie, a dat muncitorilor şi

țăranilor posibilitatea reală de a-și forma o vastă cultură multilaterală. Bazele politicii partidului comunist și a puterii sovietice în domeniul înv. public au fost expuse în programul partidului, adoptat la cel de-al VIII-lea congres din anul 1919, cînd s-a pus problema „transformării școlii dintr-un instrument al dominației de clasă a burgheziei într-un instrument de lichidare completă a împărțirii societății în clase, într-un instrument de renaștere comunistă a societății" (Rezoluțiile și hotărîrile P.C.U.S., partea I, E.P.L.P., Buc., 1954, p. 432). Programul partidului stabilea principiile de bază ale școlii unice bazate pe muncă: instrucția în lb. maternă, înv. mixt, separarea completă a școlii de biserică, legătura indisolubilă între înv. și munca productivă. De asemenea, prevedea realizarea practică a înv. politehnic. Potrivit acestui program al partidului, s-a restructurat integral conținutul și organizarea înv. public.

La 21 ian. (3 febr.) 1918 s-a adoptat decretul cu privire la „Separarea bisericii de stat și a școlii de biserică". Decretul Consiliului Comisarilor Poporului din 5 iun. 1918 prevedea trecerea școlilor de toate tipurile, a instituțiilor de educ. preșc. și a celor extrașcolare, sub conducerea Comisariatului Poporului pentru Învățămînt.

La 16 oct. 1918 s-a publicat „Hotărîrea cu privire la școala unică bazată pe muncă din R.S.F.S.R." — prima lege sovietică privitoare la înv. public, adoptată de Comitetul Executiv Central Unional. Hot. stabilea principiile socialiste de organizare a sistemului de înv. public: legătura școlii cu viața, aplicarea consecventă a democratismului socialist, egalitatea în drepturi pentru ambele sexe și pentru toate naționalitățile, înv. în lb. maternă, continuitatea treptelor de înv. Se anula sistemul de organizare a școlilor din perioada prerevoluționară și se introducea șc. unică, bazată pe muncă, cu durata de 9 ani (două grade). Pe baza acestei școli, se dădea o largă dezv. înv. profes. pentru băieții și fetele de la 17 ani în sus. Hot. decreta înv. mixt, gratuit și laic, realizat pe baze științifice, în deplină unitate cu munca productivă. Un loc important se acorda educației fizice și estetice. Se fixau căile de transformare din temelii a organizării, a conținutului și a metodelor muncii instructiv-educative, concretizate în „Principiile de bază ale școlii unice bazate pe muncă", publicate concomitent cu hot.

„Hotărîrea", care este un plan de reorganizare socialistă a înv. public trasat la începuturile noii orînduiri sociale, ocupă un loc deosebit în ist. școlii sovietice, ca unul dintre minunatele documente ale Revoluției din Octombrie.

Partidul comunist și guvernul sovietic, călăuzindu-se după principiile marxist-leniniste în organizarea înv. public, au desfășurat o luptă intensă pentru răspîndirea științei de carte și a culturii în rîndurile poporului, pentru înv. general al copiilor. Numărul școlilor, al profesorilor și al elevilor a crescut din an în an. Sistemul de organizare a înv. public s-a dezvoltat și s-a perfecționat. În urma hotărîrii primei consfătuiri de partid cu privire la înv. (dec. 1920—ian. 1921), șc. de 7 ani (3+4) a devenit principalul tip de șc., pe baza căruia s-a organizat rețeaua

instituțiilor de înv. mediu profes. și ciclul superior (cls. VIII și IX) al școlii medii. Pentru a se crea o legătură strînsă între școală și producția locală, s-au organizat școlile de 7 ani de pe lîngă fabrici și uzine și școlile pentru tineretul sătesc. Un loc important în munca instructivă a acestor școli era rezervat studierii producției industriale și agricole. Începînd din anul 1919, *facultățile muncitorești* în care tineretul muncitor se pregătea pentru intrarea în instituțiile de învățămînt superior, au luat o mare dezvoltare.

Construirea socialismului cerea cadre cu cunoștințe de cultură generală sistematice și temeinice. Pe baza Hot. C.C. al P.C. (b) din 5 sept. 1931 și 25 aug. 1932, s-a efectuat o reorganizare radicală a școlii. Sarcina ei principală era de a înarma pe elevi cu cunoștințe temeinice și sistematice și de a-i pregăti pentru intrarea în școlile tehnice și în instituțiile de înv. superior. Se stabilea un sistem de înv. reprezentat prin următoarele tipuri de școli: *elementară* — de 4 ani, *de 7 ani* (4+3) și *medie — de 10 ani* (4+3+3).

Pe baza Hot. C.C. al P.C. (b) „Cu privire la denaturările pedologice în sistemul comisariatelor poporului pentru învățămînt" (4 iul. 1936), s-a reglementat organizarea rețelei de școli pentru copiii înapoiați mintal, a crescut simțul de răspundere al tuturor pedagogilor față de calitatea instrucției.

În timpul Marelui Război pentru Apărarea Patriei (1941—1945) participarea copiilor la munca productivă s-a intensificat. Mulți elevi au muncit în prod., în agric. În aceste condiții, s-a creat (1943) sistemul de școli pentru tineretul muncitoresc și sătesc, pentru muncitorii și colhoznicii care nu aveau studii medii. În prezent aceste școli constituie o cale foarte importantă pentru însușirea studiilor medii de către tineret.

Hotărîrile celui de-al XX-lea Congres al P.C.U.S. cu privire la înv. politehnic și înființarea școlilor-internate constituie evenimente însemnate în viața școlii sovietice de după război.

În condițiile construirii desfășurate a comunismului, s-a constatat în șc. sovietică o oarecare rupere a înv. de viață. Partidul și guvernul au arătat că este necesar să se procedeze la reorganizarea sistemului de înv. public în U.R.S.S., în așa fel încît șc. medie profes. și tehnică sovietică și șc. superioară să aibă un rol mai eficient în întreaga activ. de instruire a poporului sovietic. La 24 dec. 1958 Sovietul Suprem al U.R.S.S. a adoptat Legea cu privire la întărirea legăturii dintre școală și viață și la dezv. continuă a sistemului înv. public în U.R.S.S.

Potrivit legii, în locul înv. general obligatoriu de 7 ani, se introduce înv. general obligatoriu de 8 ani. Șc. de 8 ani este o șc. medie incompletă de cultură generală, politehnică, bazată pe muncă, care trebuie să dea elevilor temeinice cunoștințe generale și politehnice și să le educe dragostea pentru muncă, pregătindu-i pentru activ. productivă, și realizînd educ. morală, fiz. și estetică a copiilor. Înv. mediu complet al tineretului de la vîrsta de 15—16 ani în sus se realizează pe baza îmbinării instrucției cu munca productivă, pentru ca întreg tineretul de această vîrstă să fie cuprins într-o muncă socialutilă.

Scanned with OKEN Scanner

Dezv. continuă şi perfecţionarea sistemului de înv. superior trebuie să asigure pregătirea practică şi teoretică a specialiştilor, pe baza îmbinării înv. cu munca productivă. Înv. superior seral şi fără frecvenţă se lărgeşte şi se îmbunătăţeşte prin toate mijloacele. În majoritatea şcolilor tehnice superioare, instruirea trebuie să se îmbine cu munca în prod.

Reorganizarea sistemului de înv. are o importanţă uriaşă pentru viitoarea dezv. materială şi spirituală a societăţii sovietice.

Reforme şcolare consecvent democratice s-au efectuat şi continuă să se efectueze în ţările de democraţie populară. Ele se caracterizează printr-o serie de trăsături comune, condiţionate de dezv. istorică asemănătoare a ţărilor respective. Aceste trăsături sînt: lichidarea sistemului de înv. public îngust, corporatist, cu multe tipuri de şcoli, cu şcoli-terminus, lichidarea şcolilor confesionale, limitarea şi desfiinţarea şcolilor particulare, crearea şcolii unice. Pentru tineretul muncitoresc şi sătesc s-a asigurat cu precădere dreptul de a intra în şcolile medii complete de cultură generală şi în instituţiile de înv. superior. Se acordă un larg ajutor material elevilor, iar reţeaua de şcoli s-a mărit. Conţinutul înv. s-a schimbat radical. El are o bază ştiinţifică şi formează la elevi o concepţie materialist-dialectică despre lume, urmăreşte pregătirea de constructori ai socialismului, instruiţi şi cu un înalt nivel ideologic.

În prezent, în majoritatea ţărilor socialiste se adoptă măsuri şi se realizează restructurări ale învăţămîntului (aflate în diferite stadii de pregătire sau de realizare), care au în vedere întărirea legăturii dintre şcoală şi viaţă şi dezvoltarea continuă a sistemelor de învăţămînt public din aceste ţări. (v. de asemenea *Politica şcolară*).

REGIMUL COPILULUI ÎN FAMILIE — totalitatea formelor de activ. şi ordinea alternării lor, care să asigure condiţiile cele mai favorabile pentru dezv. copiilor. Deşi fiecare familie are particularităţile ei de viaţă, există cerinţe principial comune în ceea ce priveşte regimul stabilit pentru copii. Cele mai importante sînt: stabilirea unui program de activităţi menit să asigure dezv. multilaterală a copilului, crearea condiţiilor necesare întăririi sănătăţii lui. Aceste condiţii sînt: rezervarea unui număr suficient de ore pentru somn şi odihnă, respectarea cu stricteţe a orei de sculare şi culcare, de masă şi a timpului petrecut în aer liber. Sculарea de dimineaţă este însoţită de gimnastică, de deprinderi igienice, aranjarea patului ş.a.m.d. Regimul mai cuprinde plimbări, activităţi sportive (patinaj, schi, jocuri de mişcare ş.a.m.d.). Un loc important în regimul copilului în familie îl ocupă participarea la munca gospodărească a familiei: curăţenia locuinţei, îngrijirea locuinţei, îngrijirea plantelor şi animalelor care se găsesc în gospodărie ş.a.m.d. Participarea la munca gospodărească din familie este de o mare importanţă pentru educ. morală şi prin muncă a copiilor, pentru formarea la copii a dragostei pentru muncă şi a spiritului colectivist.

Odihna activă a copiilor, prevăzută de regim, cuprinde plimbări pentru cunoaşterea naturii înconjurătoare, vizitarea de muzee, unde copiii dobîndesc cunoştinţe despre operele de artă, participarea la diferite manifestări

culturale ale școlii, ale colhozului sau întreprinderii unde lucrează părinții, toate contribuind la educ. estetică.

Un loc principal în regimul copilului în familie îl ocupă pregătirea temelor pentru acasă și lectura. Studierea temelor, efectuarea de experiențe cu diferite instrumente, lectura de cărți constituie un mijloc important de educ. intelectuală.

Un just regim al zilei, alcătuit cu ajutorul activ al școlii, contribuie la educația comunistă a copilului (v. de asemenea *Regimul în grădinița de copii*, *Regimul zilnic al școlarului*).

REGIMUL ÎN GRĂDINIȚA DE COPII — sistem de organizare a vieții copiilor preșcolari în grădiniță în conformitate cu normele pedag. și igienice preșc. Regimul prevede: jocuri și plimbări în aer liber, jocuri și activități obligatorii, orele de hrană și somn, însușirea deprinderilor igienice. Se fixează în funcție de vîrsta copiilor (v. tabelul). Cu cît copiii sînt mai mici, cu atît se rezervă mai mult timp somnului. Durata somnului la copiii de 3 ani trebuie să fie de cel puțin 14 ore pe zi, la copiii de 4—5 ani — 13 ore și la copiii de 6—7 ani — 12 ore (din care 2 ore pentru somnul de zi). Somnul de zi se organizează pe verande sau în dormitoare bine aerisite.

Regimul din grădiniță prevede activități obligatorii de cunoaștere a mediului înconjurător, limbă maternă, numărat și socotit, desen, modelaj, educ. fiz. ș.a. În grupa mică activ. durează în medie 10—12 min; în grupa mijlocie și mare sînt prevăzute două activități obligatorii, cu o recreație între ele de 10 min. Durata primei activități în grupa mijlocie este de 20 min, a celei de-a doua, de 15 min. În grupa mare durata fiecărei activități ajunge pînă la 25 min. Regimul prevede autoservirea copiilor. Se rezervă timp special pentru gimnastica de dimineață, pentru exercițiile fizice și jocurile de mișcare.

Un loc important se acordă călirii organismului copiilor.

În grădinițele de copii pentru grupele care stau și seara (12 ore) este prevăzută și masa de seară (ora 19). În grădinițele cu orar normal (săptămînale), scularea și toaleta de dimineață au loc la orele 8 (vara la 7,30), iar pregătirea pentru somn și culcare la orele 20.

Programul de activitate	*Timpul cînd începe activitatea grupei*		
	mici (3—4 ani)	*mijlocii (5 ani)*	*mari (6 ani)*
Adunarea copiilor, examinarea lor medicală, jocurile, gimnastica de dimineață, desemnarea copiilor de serviciu (din grupa mijlocie și mare)	la toate vîrstele la orele 8		
Micul dejun	9	9	9
Activitățile obligatorii: prima	9,30	9,30	9,30
a doua	—	10	10
Plimbarea. Jocurile în aer liber	10,15	10,30	10,30
Prînzul	12,15	12,45	13
Somnul de zi	13,15	13,30	13,30
Jocurile	15,15	15,30	15,30
Gustarea	16	16	16
Plimbarea. Jocurile în aer liber	16,30	16,30	16,30
Plecarea acasă a copiilor	18	18	18

REGIMUL ORTOGRAFIC ÎN ŞCOALĂ sau regimul unic de limbă — ansamblu de cerinţe metodice şi organizatorice unitare, a căror îndeplinire de către profesori şi elevi contribuie la fixarea şi dezv. deprinderilor de scriere şi vorbire corectă şi literară a elevilor. Principalele cerinţe pe care trebuie să le respecte prof. sînt: să fie atent la exprimare, adică să vorbească corect (din p.d.v. gramatical), precis, într-o limbă limpede; să respecte normele de exprimare literară; însemnările pe tablă să fie scrise ireproşabil din p.d.v. stilistic, ortografic şi caligrafic (scriind frumos şi corect, prof. dă elevilor un ex. de felul în care trebuie să se scrie); să rostească distinct cuvintele cu pronunţie dificilă (în special terminologia) şi să le scrie negreşit pe tablă, avînd grijă ca ulterior elevii să le pronunţe şi să le scrie corect; să fie totdeauna exigenţi şi atenţi faţă de exprimarea elevilor şi să corecteze întotdeauna abaterile de la normele limbii literare; profesorii, indiferent de specialitate, sînt datori să urmărească şi să semnaleze greşelile gramaticale din lucrările scrise ale elevilor şi să pretindă ca aceste lucrări să fie scrise frumos, clar şi citeţ; de asemenea, să verifice personal toate înştiinţările, afişele şi gazetele de perete expuse în şc.

Cerinţele regimului ortografic pentru şcolari sînt următoarele: elevii trebuie să se exprime corect, să evite cuvintele de prisos, expresiile vulgare şi dialectale; la întrebările profesorului trebuie să dea răspunsuri ample, complete, să se exprime clar şi cu voce tare; în lucrările scrise, ei trebuie să-şi exprime ideile într-o înlănţuire logică, după un plan, chibzuind construcţia fiecărei fraze; să respecte alineatele, să scrie caligrafic, citeţ, fără să stîlcească literele, să-şi verifice lucrarea, consultînd, atunci cînd este cazul, dicţionarul ortografic — în special cînd îşi pregătesc temele pentru acasă; să execute lucrările scrise în conformitate cu regulile stabilite pentru caietele elevilor; să întreţină caietele curate şi în bună stare.

Bibl.: Regimul şcolar unic pentru o scriere corectă şi o limbă literară. Cum trebuie ţinute şi verificate caietele elevilor la limba şi literatura rusă, Scrisori metodice, M., 1957; *M.V. Uşakov*, Despre folosirea dicţionarului ortografic în clasele V—VII, Scrisoare metodică, M., 1957.

REGIMUL SANITAR ÎN ŞCOALĂ — sistem de măsuri care urmăresc crearea unor condiţii igienice optime pentru elevi şi îmbunătăţirea pregătirii lor sanitare. Starea sanitară normală a şcolii se menţine prin reducerea surselor de praf şi murdărie, prin curăţirea localului la timp şi prin respectarea unui regim corect în ceea ce priveşte aerul, căldura şi lumina. La reducerea surselor de praf contribuie: curăţirea încălţămintei la intrarea în şc. (în acest scop se folosesc ştergătoare, grătare de lemn, preşuri); schimbarea încălţămintei la intrarea în şc.; curăţenia hainelor şi a obiectelor din jur; spălarea regulată a duşumelelor şi a mobilierului din clasă; plantarea terenului şcolii şi menţinerea lui în curăţenie. Curăţenia localului şcolii trebuie să se facă în fiecare zi cu geamurile deschise, înainte de începerea orelor de clasă şi între schimburi. Closetele se curăţă de cîteva ori pe zi, folosindu-se o soluţie de 2% cloramină sau o soluţie slabă de clorură de var (2 : 1 000); o dată pe săptămînă vasul closetului se spală cu o soluţie de 2% acid clorhidric.

Scanned with OKEN Scanner

Cel puţin o dată pe săptămînă se face se curăţă sala de gimnastică, anexele ei şi materialul sportiv (saltelele de gimnastică vor fi scoase la aer şi curăţate). În fiecare lună se va face curăţenia generală a localului şcolii: curăţirea de praf a tavanelor şi pereţilor, spălarea cu perie, săpun şi leşie a tocurilor ferestrelor, a uşilor, a radiatoarelor, spălarea geamurilor (în timpul iernii numai în interior). În fiecare şc. se organizează *posturi sanitare* pe şc. şi pe clase şi un colectiv sanitar pe şc., ai cărui membri supraveghează starea sanitară a şcolii şi a terenului şcolar, precum şi respectarea de către elevi a regulilor de igienă personală. Activ. colectivului sanitar şi a posturilor sanitare este condusă de comitetul Crucii Roşii şi al Semilunei Roşii şi de către medicul şcolar. Un rol însemnat în menţinerea regimului sanitar în şc. îl are munca de propagandă sanitară.

REGIMUL ŞCOLAR — ordinea activităţilor din clasă şi în afară de clasă, fundamentată pedag., care asigură condiţiile cele mai favorabile pentru munca instructiv-educativă cu elevii. Bazele regimului şcolar au fost stabilite de Consiliul Comisarilor Poporului al U.R.S.S. şi C.C. al P.C. (b), prin Hot. din 3 sept. 1935 „Cu privire la organizarea muncii de învăţămînt şi despre ordinea interioară în şcoala elementară, în şcoala medie incompletă şi în şcoala medie". Legea cu privire la şcoală (1958) a stabilit o serie de noi reguli. Regimul şcolar trebuie să asigure în mai mare măsură rezolvarea sarcinilor de reorganizare a şcolii, de îmbinare a instrucţiei cu munca în prod. În conformitate cu această lege, guvernul Federaţiei Ruse a elaborat şi aprobat regulamente: privind şc. de 8 ani, şc. medie de cultură generală bazată pe muncă, politehnică, cu instr. în prod.; privind şc. medie serală, de cultură generală (pe schimburi). Regulamente asemănătoare au fost adoptate şi în alte republici unionale. Regulamentele amintite stabilesc un regim şcolar în sensul cel mai complet şi mai larg al cuvîntului. Ele se referă îndeosebi la structura şcolilor, organizarea anului şcolar, a săptămînilor şi a zilelor de şcoală ş.a. Problemele speciale, cum sînt ora de sosire în şc., orarul elevilor de serviciu, orele destinate activităţii în afară de clasă ş.a., sînt rezolvate de fiecare şc. în funcţie de condiţiile specifice.

Regimul şcolar este strîns legat de regimul de acasă al elevilor, stabilit de părinţi în înţelegere cu diriginţii de clasă. Disciplina în muncă a profesorilor şi a celorlalte cadre din şc. este reglementată de „Regulamentul de ordine interioară", iar conduita elevilor de „Regulamentul pentru elevi".

REGIMUL ZILNIC AL ŞCOLARULUI — ordinea în care se succed diferitele feluri de activităţi şi odihna. Se fixează ţinînd seama de particularităţile de vîrstă ale copiilor. Prevede o anumită durată a activităţilor şcolare şi extraşcolare, a somnului şi odihnei, hrana la ore regulate, respectarea regulilor de igienă personală.

De regulă, cursurile pentru elevii din cls. I-IV se limitează la 4 ore, iar pentru elevii din cls. V-XI—la 5; în cls. a IV-a sînt admise de două ori pe săptămînă cîte 5 ore, iar în cls. V-XI — cîte 6 ore. La cls. IX-XI instruirea în prod. are loc fie zilnic, timp de 1 ½ ore, după 3—4 lecţii de

cultură generală, fie în zile fixate în mod special. În ultimul caz, este bine ca ziua de instruire în prod. să alterneze cu ziua de instruire în şc. În zilele cu mai puţine ore elevii lucrează în cercuri şi în secţii sportive. Durata pregătirii temelor pentru acasă trebuie să fie: pentru elevii din cls. I — 1 oră, cls. a II-a — 1—1½ ore, III şi IV — 1 ½—2 ore, V-VI — 2 ore, VII-VIII — 2 ½ ore şi IX-XI — 3 ore. Fiecare 45 min. de lucru în şc. sau acasă alternează cu 10—20 min. pauză. Între lecţiile din şc. şi pregătirea temelor pentru acasă trebuie să existe o pauză de 2—3 ore, petrecută în aer liber, în jocuri de mişcare etc.

Durata zilnică a şederii în aer liber împreună cu timpul rezervat venirii la şc. şi al înapoierii acasă trebuie să fie de cel puţin 3 ½ ore pentru elevii din cls. I-IV, 3 ore pentru cls. V-VII şi 2 ½ ore pentru cls. VIII-XI. Pentru activităţile în afară de clasă şi extraşcolare şi pentru activităţile la alegere, se rezervă elevilor în cls. I-IV cîte 1—2 ore, în V-XI — de la 1 la 3 ore, pentru autoservire (toaleta de dimineaţă şi de seară, gimnastică de călire, îngrijirea îmbrăcămintei şi încălţămintei) şi pentru 4—5 mese pe zi se rezervă 2 ½ ore pentru cei de vîrstă şcolară mică şi 2 ore pentru cei de vîrstă şcolară mare.

Somnul de noapte, cu durata fixată strict pentru fiecare vîrstă în parte, este factorul esenţial care asigură activ. normală a sistemului nervos central şi a întregului organism în genere. Elevii sănătoşi de 7 ani trebuie să doarmă cel puţin 12—11 ore (inclusiv somnul de zi); cei de 8—10 ani — 11—10 ½ ore; cei de 11—12 ani — 10—9 ore, cei de 13—15 ani — 9 ½ — 9 ore, cei de 16 ani — 9—8 ½ ore şi cei de 17—18 ani — 8 ½—8 ore. Trebuie să se respecte cu stricteţe orele de culcare şi sculare.

Regimul zilnic al elevului în zilele de odihnă şi în vacanţă (durata somnului, timpul rezervat meselor, duşurile) rămîn în mare parte aceleaşi ca şi în timpul cursurilor. Cea mai mare parte din timp este rezervată activităţii în aer liber. Pedagogii împreună cu medicul şcolii şi cu părinţii ajută pe elevi să-şi organizeze corect programul. Regimul zilnic bine organizat ridică puterea de muncă, ajută la obţinerea unor rezultate bune la învăţătură, trezeşte interesul pentru activ. creatoare, asigură dezv. fizică normală a copiilor.

Bibl.: *M.V. Antropova*, Organizarea regimului zilnic al şcolarului, M., 1957; *De acelaşi* : Organizarea raţională a alimentării elevilor, Scrisoare metodică, M., 1954.

REGLAREA TERMICĂ LA COPII — ansamblu de procese fiziologice cu ajutorul cărora se realizează menţinerea temperaturii corpului la un anumit nivel, indiferent de temperatura mediului înconjurător. Există o reglare termică chimică: procesele care duc la formarea căldurii în organism, mai ales datorită schimbării intensităţii proceselor de oxidare în muşchi, şi o reglare termică fizică: procese cu ajutorul cărora se reglează schimbul de energie calorică între organism şi mediul înconjurător. Ultima se realizează cu ajutorul contractării şi dilatării vaselor din epidermă, al modificării intensităţii transpiraţiei şi, în mod artificial, cu ajutorul hainelor. Procesele naturale se reglează în mod reflex. La copii, mai ales la cei de vîrstă mică, reacţiile la frig şi la căldură sînt mai puţin stabile şi se realizează mai lent decît la adulţi.

De aceea copiii, îndeosebi cei mici, sînt mai expuşi influenţei variaţiilor de temperatură a mediului şi deci îmbolnăvirii prin răceală. Împotriva acesteia se poate lupta printr-un sistem raţional de călire a organismului. De asemenea, trebuie să se evite supraîncălzirea corpului (copilul nu trebuie înfofolit), deoarece aceasta poate duce, mai ales cînd copilul este mic, la îmbolnăvire şi la afecţiuni ale sistemului nervos.

REGULAMENT PENTRU ELEVI — document de stat în care sînt precizate principalele îndatoriri ale elevilor din şc. sovietică. A fost aprobat de Consiliul Comisarilor Poporului al R.S.F.S.R. la 2 aug. 1943. Regulamentul cere elevilor să fie silitori la învăţătură, disciplinaţi, să aibă o comportare civilizată, să fie atenţi şi cuviincioşi cu toţi oamenii, să păstreze cu grijă avutul şcolii şi lucrurile colegilor. Esenţa acestor îndatoriri este formulată limpede în regulile: „Elevul trebuie să înveţe cu sîrguinţă şi perseverenţă, ca să devină un cetăţean cult, instruit şi cît mai folositor patriei sovietice", „Elevul trebuie să ţină la onoarea şcolii şi a clasei ca la propria lui onoare".

Multe şcoli au elaborat ulterior „Reguli unice pentru elevi", în care au fost dezvoltate amănunţit îndatoririle din „Regulamentul pentru elevi". De pildă, regula „Elevul este dator să păstreze avutul şcolii" este astfel concretizată în aceste reguli unice: „Păstrează banca în ordine. Înainte de a părăsi clasa, controlează starea băncii. Îmbracă toate manualele cu hîrtie curată. Nu mîzgăli manualele". Aceste detalieri sînt necesare îndeosebi pentru elevii din cls. mici. În munca educativă cu elevii din cls. mari regulile sînt grupate pe capitole: „Atitudinea faţă de om" (§ 13, 16, 17); „Voinţa şi caracterul" (§ 1, 3, 14); „Atitudinea comunistă faţă de muncă" (§ 1, 2, 15, 20); „Atitudinea respectuoasă şi cuviincioasă" (§ 4, 9, 12, 13).

Profesorii şi diriginţii urmăresc cu multă atenţie ca toţi elevii să dobîndească zilnic experienţă practică în îndeplinirea „Regulamentului pentru elevi". Instituirea unei ordini riguroase în şc., a unui regim precis şi respectat cu stricteţe, justa alternare a activităţilor fizice şi intelectuale, organizarea amănunţită a muncii de serviciu pe şc., a muncii social-utile — toate acestea contribuie în mare măsură la educarea elevilor în spiritul „Regulamentului". Pentru explicarea principiilor de bază ale „Regulamentului" se folosesc diferite mijloace şi procedee: convorbiri, adunări tematice pe clase, dezbateri, publicarea de articole la gazetele de perete etc.

De regulă, diriginţii explică aceste reguli nu numai elevilor, ci şi părinţilor, şi se îngrijesc ca elevii să le respecte în orice împrejurare — acasă, în curte, pe stradă şi în locurile publice.

„REGULAMENT PROVIZORIU PENTRU ŞCOLILE ELEMENTARE DIN GUBERNIILE: VILNIUS, KOVNO, MINSK, MOGHILEV ŞI VITEBSK" — act de stat din perioada de după reformă, prin care se stabileau normele de conducere a înv. public în districtul de înv. Vilnius. A fost aprobat de ţarul Alexandru al II-lea în 1863. În conformitate cu „Regulamentul provizoriu", s-au instituit direcţii ale şcolilor elem., subordonate consiliului şcolar districtual. În consilii intrau: directorii şcolilor elem., îm-

puterniciţii Min. de Interne, ai Min. Domeniilor Statului, ai conducerii eparhiale ortodoxe, inspectorii şcolilor elem. Preşedinţii consiliilor erau numiţi de către Min. Instrucţiunii Publice. Sarcinile consiliilor şcolare se rezumau la supravegherea predării, lărgirea reţelei de şcoli elem. şi aprovizionarea lor cu materiale didactice.

REGULAMENT ŞCOLAR — ansamblu de reguli care determină bazele vieţii şi activităţii şcolii în domeniul instructiv-educativ şi organizatoric-administrativ. Conţinutul regulamentului oglindeşte totdeauna interesele unei anumite clase sociale în domeniul înv. În 1528 pedagogul german Melanchthon a elaborat regulamentul şcolilor din Saxonia, care, mai tîrziu, după lărgirea programei, au devenit licee şi s-au răspîndit în toată Germania. J. A. Komensky a scris pentru şcolile din Sáros-Patak (Ungaria) „Legile unei şcoli bine organizate", în care stabilea scopul şcolii, locul activităţii ei, repartizarea timpului de muncă şi odihnă al elevilor, ordinea în care se ţin examenele, drepturile şi îndatoririle conducătorilor, ale cadrelor didactice, ale elevilor şi părinţilor. „Legile" lui Komensky promovau principii umaniste în viaţa şi activ. şcolii.

Primele regulamente şcolare din Rusia au fost regulamentele şcolilor frăţeşti ale frăţiilor din Lvov şi Luţk. Prin aceste documente se fixau principii progresiste de înv. (şc. accesibilă tuturor, comportare umană faţă de elevi, grija ca fiecare elev să absolve cursul complet al şcolii, să-şi însuşească un cerc larg de cunoştinţe).

În 1786, guvernul ţarist a aprobat „Regulamentul şcolilor elementare din imperiul rus", în care se prevedea înfiinţarea în oraşe a unor şcoli inferioare (de 2 ani) şi a unor şcoli superioare (cu 4 cls. şi 5 ani de înv.). Cf. regulamentului, toate şcolile erau subordonate „Direcţiei generale a şcolilor". Noul regulament al şcolii „Regulamentul instituţiilor de înv. subordonate universităţilor" (1804) privea liceele, şcolile judeţene, parohiale şi alte şcoli şi pensioane, afiliate universităţilor (nu se referea la instituţiile de înv. dependente de sinod sau încredinţate altei autorităţi, potrivit unei dispoziţii speciale a ţarului). Acest regulament rezolva unele probleme de înv. în spirit progresist: stabilea continuitatea între şcolile parohiale, judeţene şi licee, şc. nu mai era corporatistă, planurile de înv. includeau un cerc larg de cunoştinţe reale. Dar aceste principii progresiste au fost anulate de regulamentul din 1828, care restabilea principiul corporatist, desfiinţa continuitatea între diferitele tipuri de şcoli, întărea clasicismul, stabilea o supraveghere poliţistă severă asupra instrucţiei.

Sub influenţa mişcării sociale, în 1864 s-a adoptat „Regulamentul şcolilor elementare" şi „Statutul liceelor şi gimnaziilor", care anulau regulamentul anterior şi dispoziţiile guvernamentale cu privire la şcoli, constituind un pas timid înainte pe drumul transformării şcolii corporatiste-iobăgiste în şcoală burgheză. „Statutul liceelor şi gimnaziilor" prevedea principii progresiste din p.d.v. istoric: alături de liceele clasice se înfiinţau licee şi gimnazii reale, toate şcolile deveneau accesibile tuturor, rolul consiliilor pedag. se lărgea etc.

În condițiile reacțiunii din deceniul 8 al sec. XIX, „Regulamentul“ și „Statutul“ din 1864 au fost înlocuite prin regulamente și statute noi, reacționare: Statutul liceului (1871), Regulamentul școlilor reale (1872) și Regulamentul școlilor elementare (1874). Conform acestor documente, numai liceul clasic era recunoscut ca instituție de înv. de cultură generală cu drepturi depline; șc. reală nu dădea aceleași drepturi ca și celelalte instituții de înv. mediu, supravegherea polițistă a școlii se întărea iarăși, se introduceau din nou pedepsele corporale, desființate prin statutul din 1864.

Statutele următoare, care au apărut în Rusia pînă la Revoluția din Octombrie, n-au adus schimbări esențiale în situația școlilor. „Regulamentul școlii unice bazate pe muncă“, aprobat de Comitetul Central Executiv din Rusia din 16 oct. 1918, a determinat o schimbare radicală în conținutul și organizarea înv. pe baze socialiste.

REGULAMENTUL CU PRIVIRE LA ȘCOALA UNICĂ BAZATĂ PE MUNCĂ DIN R.S.F.S.R. — cea dintîi lege sovietică cu privire la principiile fundamentale ale înv. public, adoptată la 16 oct. 1918 de Comitetul Executiv Central din Rusia. „Regulamentul“ stabilea principiile socialiste de organizare a înv. public: legarea școlii de viață, aplicarea consecventă a democratismului socialist, drepturi egale la învățătură pentru toți cetățenii, indiferent de orgine socială, sex, naționalitate și religie, pred. în lb. maternă, continuitatea diverselor trepte de înv. Se introducea șc. unică de stat bazată pe muncă, cu durata studiilor de 9 ani (cu două trepte). Pe baza acestei școli se prevedea dezv. largă a înv. profes. pentru băieții și fetele care au împlinit 17 ani. Legea prevedea introducerea înv. mixt, gratuit și laic, bazat pe munca productivă a elevilor. În „Regulament“ se acorda un rol important educației fizice și estetice și se trasau căile de transformare radicală a conținutului, organizării și metodelor muncii instructiv-educative, măsuri care și-au găsit expresia concretă în „*Principiile fundamentale ale școlii unice bazate pe muncă*“, date publicității concomitent cu „Regulamentul“.

Cu toate că „Regulamentul“ cuprindea unele teze greșite (îndeosebi subaprecia însușirea temeinică a bazelor științelor și rolul conducător al profesorului), acest document, care a trasat planul reorganizării socialiste a înv. public în zorii apariției unei noi orînduiri sociale, ocupă un loc de frunte în ist. școlii sovietice, fiind unul dintre documentele importante ale Revoluției din Octombrie.

REGULAMENTUL DE ORDINE INTERIOARĂ ÎN ȘCOALĂ — norme care reglementează activ. personalului didactic și a personalului de serviciu. Aceste norme sînt fixate prin „Regulamentul de ordine interioară pentru lucrătorii din școlile elementare, de șapte ani și medii“, elaborat pe baza „Regulamentului tip de ordine interioară pentru muncitorii și salariații din instituțiile de stat și întreprinderile cooperatiste și sătești“, aprobat la 12 ian. 1957 de Comitetul de Stat pentru Problemele Muncii și ale Salarizării de pe lîngă Consiliul de Miniștri al U.R.S.S. (de acord cu Consiliul Central al Sindicatelor din U.R.S.S.). „Regulamentul de ordine interioară pentru lucrătorii din școlile elemen-

tare, de şapte ani şi medii" urmăreşte întărirea disciplinei socialiste şi justa organizare a activităţii colectivului. Prin regulament se stabilesc normele de angajare şi de eliberare din funcţie a cadrelor din şc., principalele îndatoriri ale administraţiei, profesorilor şi altor cadre, durata timpului de lucru şi folosirea lui; măsuri de stimulare pentru obţinerea de rezultate cît mai bune în muncă; sancţiuni în cazurile de nerespectare a disciplinei în muncă.

„REGULAMENTUL LICEELOR ŞI GIMNAZIILOR DE FETE" (din 1870) — act guvernamental prin care s-a instituit în Rusia sistemul de înv. mediu pentru fete. Liceele de fete se împărţeau în: licee ministeriale, care ţineau de Min. Instrucţiunii Publice, şi aşa-numitele *licee mariinski*, care ţineau de Departamentul aşezămintelor împărătesei Maria. Planurile de înv. şi programele acestor două tipuri de licee nu prezentau deosebiri esenţiale. „Regulamentul" stabilea regulile de conducere a liceelor şi gimnaziilor de fete, personalul lor, drepturile şi îndatoririle directoarelor şi ale cadrelor didactice, ale consiliului epitropal şi ale consiliului pedag., caracterul general al muncii instructiv-educative etc. Absolvirea liceului de fete nu dădea dreptul de a urma o şc. superioară. Absolventelor clasei a VIII-a pedag. li se atribuia titlul de meditatoare (în familie). Cu toate restricţiile, „Regulamentul" a însemnat un pas înainte în dezv. înv. mediu pentru fete, deoarece pînă în deceniul 7, în afară de institutele pentru fiice de nobili, care funcţionau în cîteva oraşe mari, în Rusia aproape nu existau şcoli medii de fete.

„REGULAMENTUL PROVIZORIU AL ÎNVĂŢĂMÎNTULUI PUBLIC" — act guvernamental (publicat la 24 ian. 1803), prin care se introducea în Rusia un sistem de înv. public nou, mai progresist, cuprinzînd următoarele tipuri de şcoli: şc. parohială (de 1 an), şcoala judeţeană (de 2 ani), liceul (de 4 ani), univ. (3 ani). Toate şcolile erau declarate gratuite, accesibile tuturor şi cu continuitate între ele (în fapt însă copiii iobagilor nu puteau să înveţe decît în şcolile parohiale şi judeţene şi aceasta numai cu permisiunea moşierului). Teritoriul ţării a fost împărţit în 6 districte de înv., în care activ. şcolară era condusă de o univ. „Regulamentul provizoriu" a fost elaborat de Comisia pentru şcoli din 1802. Principiile esenţiale ale „Regulamentului" au fost puse la temelia Statutului din 1804.

„REGULAMENTUL ŞCOLILOR ELEMENTARE PUBLICE" — act legislativ al guvernului lui Alexandru al II-lea, prin care se unifica organizarea şi conţinutul înv. în şcolile elem. ale tuturor departamentelor de stat, ale societăţilor şi ale particularilor. A fost adoptat la 14 iul. 1864. În conţinutul instrucţiei intrau: religia (catehismul redus şi ist. religiei), citirea după cărţi bisericeşti şi laice, scrierea, cele 4 operaţii aritmetice şi, unde era posibil, cîntările bisericeşti (cîntecele laice erau interzise). Stabilirea duratei studiilor şi a cuantumului taxelor şcolare era lăsată la aprecierea forurilor tutelare şi a fondatorilor şcolilor. Conducerea şcolilor elem. (în afară de cele parohiale) era încredinţată Min. Instrucţiunii Publice, iar a celor parohiale — sinodului. Se instituiau consilii şcolare — judeţene şi guberniale — care autorizau

deschiderea şi închiderea acestor şcoli, conduceau activ. lor instructivă, numeau şi concediau pe învăţători. Acest „Regulament" cuprindea unele elemente progresiste, ce-i drept, foarte limitate: permitea instruirea în comun a băieţilor şi fetelor, admitea numirea femeilor în posturi de învăţători, introducea organe colective de conducere a şcolilor, acorda asociaţiilor şi persoanelor particulare dreptul de a deschide şcoli.

„REGULAMENTUL ŞCOLILOR ORĂŞENEŞTI" (din 1872) — act de guvernămînt prin care în oraşele din Rusia s-au înfiinţat pentru copiii păturilor de jos ale populaţiei urbane (fii de muncitori, de meşteşugari, de mici funcţionari şi mici negustori) şcoli elem. de tip superior, cu durata studiilor de 6 ani (cu 1, 2, 3 şi 4 clase). În aceste şcoli se plăteau taxe şcolare. Copiii învăţau religia, cititul, scrisul, lb. rusă, lb. slavonă bisericească, ist. şi geogr. Rusiei (cu elemente de ist. şi geogr. universală), cunoştinţe elem. de şt. nat. şi fizică, desenul, cîntul, gimnastica. Aceste şcoli orăşeneşti erau şcoli-terminus, absolvenţii lor neputînd să-şi continuie studiile în licee sau şcoli reale. Astfel, copiilor din păturile „de jos" li se îngrădea accesul la înv. mediu. Pe lîngă unele şcoli orăşeneşti se organizau cursuri profes. de 1 şi 2 ani — de contabili, desenatori tehnici, învăţători. În 1912 aceste şcoli au fost transformate în şcoli elem. superioare, cu durata studiilor de 4 ani.

REGULATIVELE ŞCOLARE PRUSACE — trei legi reacţionare cu privire la şcolile publice şi seminariile pedag. elaborate de von Raumer, ministrul înv. public din Prusia, şi adoptate la 1—3 oct. 1854. Aceste regulative erau îndreptate împotriva tendinţelor liberale şi democratice în ped., manifestate după revoluţia din 1848 de către o parte din cadrele didactice din Prusia. Regulativele reduceau pregătirea învăţătorilor la însuşirea bazelor disciplinelor predate în şc. elem., o atenţie deosebită acordîndu-se instrucţiei lor religioase. Seminariştilor le era interzisă citirea literaturii clasice. Pred. pedagogiei, a psihologiei şi a metodicii era înlocuită cu studiul îngust al „organizării şi conducerii şcolii". Tipul principal de şc. elem. era şc. sătească cu o singură clasă (şi un singur post). Şc. publică trebuia să se mărginească la pregătirea elevilor pentru o activ. practică. Religiei i se acorda un loc special în procesul de instr. Împotriva regulativelor şcolare prusace s-a ridicat în repetate rînduri, în parlament şi în presă, cunoscutul pedagog *Diesterweg*. În 1859 s-a emis o circulară care atenua mult prevederile acestor regulative, iar în 1872, au fost complet abrogate.

„REGULI DE CARE VOR ŢINE SEAMA ÎNVĂŢĂTORII ŞCOLILOR RUSEŞTI" — instrucţiuni pentru învăţătorii şcolilor de cultură generală ale copiilor de mineri din Ural, scrise de V. N. Tatişcev. Aceste instrucţiuni stabileau: ordinea primirii elevilor în şc., împărţirea anului şcolar în trimestre, formele de organizare a înv., modul de verificare a cunoştinţelor elevilor, metodele de instr. şi educ. morală, condiţiile pe care trebuie să le îndeplinească învăţătorul (să fie un exemplu pentru elevi, un „adevărat părinte" etc.), recompensele şi pedepsele. În afară de activităţile şcolare instrucţiunile prevedeau activ. practică a ele-

vilor în uzine, de regulă o oră pe zi. Instrucţiunile lui Tatişcev au fost folosite mai tîrziu la elaborarea regulamentelor şcolare din Rusia.

REHNEVSKI, Iulii Semionovici (1824—1887) — militant rus în domeniul înv., prof. de jurisprudenţă la Grodno şi Petersburg, colaboratorul lui K. D. Uşinski (din 1860) la rev. „Jurnal Ministerstva narodnogo prosvescenie" şi între 1862 şi 1866 redactorul acestei reviste, autorul unui art. biografic despre Uşinski („Vestnik Evropî", 1871, cartea II) şi al altor studii.

REIN, Wilhelm (1847—1929) — pedagog german, adept al lui Herbart, prof. la Univ. din Iena (1885—1923). A desfăşurat o muncă experimentală în domeniul didacticii la şc. elem. de pe lîngă univ., a întocmit şi a aplicat un plan de înv. bazat pe teoria herbartiană a interesului. Rein a inclus în acest plan lucrul manual, pe care-l considera drept mijloc de călire a voinţei şi de dezv. a abilităţii. Pentru a sprijini profesorii germani din p.d.v. metodic, Rein, împreună cu pedagogii Pikel şi Scheller, a redactat o serie de 8 materiale ajutătoare, în care, de pe poziţia herbartianismului, erau expuse amănunţit problemele practice ale predării tuturor obiectelor începînd din cls. I pînă într-a VIII-a, chiar pe lecţii.

Sub red. lui Rein s-a publicat vasta lucrare „Enzyklopädisches Handbuch der Pädagogik" (1895—1899).

RELAŢIILE RECIPROCE DINTRE COPIII DE VÎRSTĂ ANTEPREŞCOLARĂ — diferite forme de legături între copii, care se stabilesc în timpul jocurilor, al activităţilor şi al vieţii de fiecare zi. Pe la 2—3 ani copiii nu numai că se joacă în comun, dar încep să-şi distribuie diferite roluri şi să acţioneze în concordanţă cu ele. Ei dau dovadă de înţelegere unul faţă de altul şi se ajută reciproc. Acţiunile comune în joc şi în viaţa de toate zilele îmbogăţesc viaţa emoţională a copiilor, influenţează formarea atitudinii lor faţă de obiectele şi fenomenele lumii înconjurătoare.

Pentru educarea unei atitudini juste în relaţiile reciproce dintre copii se folosesc: convorbirile şi îndrumările date de adulţi şi mai ales organizarea de ocupaţii în comun, crearea ambianţei care să provoace la copii bucuria unor bune relaţii în colectiv.

REMINISCENŢĂ (lat. *reminisci* — a-şi reaminti) — o reproducere întîrziată a unui material temporar uitat. De obicei se manifestă prin faptul că reproducerea imediată a unui material complex şi bogat, de îndată după învăţarea lui, dă rezultate mai proaste decît reproducerea ulterioară, peste 2—3 zile. Cauza acestei uitări temporare este oboseala şi inhibiţia de protecţie provocată de aceasta, precum şi inducţia negativă, care ia naştere în urma acţiunii materialelor anterioare şi posterioare celor învăţate. Reminiscenţa apare după încetarea fenomenelor de inhibiţie sus-menţionate. La copii, fenomenele reminiscenţei sînt mai puternice decît la adulţi.

RENAŞTEREA. Concepţii pedagogice — Renaşterea este o perioadă istorică în timpul căreia, într-o serie de ţări ale Europei occidentale, a început formarea culturii şi ideologiei burgheze, condiţionată de apariţia modului de prod. capitalist. Locul ascetismului medieval este luat de idealul antic, renăscut în concepţia acestei epoci, al omului de

acţiune, armonios dezvoltat. Curentul ideologic care opunea teologiei ştiinţa laică şi promova noul ideal, al omului cu un corp şi un spirit viguros care se bucură de viaţă, a căpătat denumirea de *umanism*. Umanismul epocii Renaşterii s-a reflectat atît în ideile pedag. cît şi în practica organizării şcolilor. Umaniştii Rabelais, Montaigne şi mulţi alţii au arătat necesitatea de a se preda în şc. ştiinţele reale şi de a trece la metode active de pred. În contradicţie cu ped. medievală, care propovăduia mortificarea corpului, pedagogii din epoca Renaşterii au militat pentru îngrijirea sănătăţii copiilor, au elaborat o metodică a educaţiei fizice, acordînd o mare importanţă jocului. În sec. XV au apărut în Italia cîteva şcoli în care s-a încercat aplicarea idealurilor pedag. formulate de umanişti. Cea mai vestită a fost şc. lui Vittorino da Feltre. Cel mai important rezultat al influenţei Renaşterii asupra şcolii a fost acela că în loc de pred. exclusivă a gramaticii lat., s-a început studierea temeinică a literaturii eline şi lat., în care se concentraseră toate cunoştinţele acumulate de lumea antică. Spre sfîrşitul epocii Renaşterii înv. a devenit pur filologic, iar studierea clasicilor s-a redus în esenţă la imitarea stilului lui Cicero. Ideile pedag. ale epocii Renaşterii au influenţat puternic dezv. pedagogiei din sec. XVII şi XVIII. Operele lui Montaigne, Erasmus de Rotterdam şi ale altor umanişti au influenţat multe generaţii de pedagogi progresişti, deşi în totalitatea ei, ped. Renaşterii avea un caracter îngust de clasă şi a avut în vedere în special educarea copiilor aristocraţiei şi burgheziei în formare. Cele mai democratice idei pedag. din epoca Renaşterii au fost exprimate de Morus şi Campanella, primii socialişti utopişti, care revendicau un înv. general şi egal pentru toţi, în lb. maternă şi bazat pe muncă.

REPARTIZAREA ELEVILOR PE CLASE — împărţirea pe clase a elevilor înscrişi în şc., potrivit vîrstei, nivelului de pregătire şi normelor de formare a claselor. Se face la începutul anului şcolar. La completarea claselor paralele se asigură repartizarea proporţională a elevilor cu nivel diferit de pregătire.

REPETENŢIA — repetarea anului de înv. de către elevii care nu au obţinut rezultate satisfăcătoare la învăţătură. În şc. sovietică se aplică un sistem de măsuri didactice şi de mijloace educative menite să asigure obţinerea unor rezultate cît mai bune la învăţătură de către toţi elevii. Munca individuală cu elevii asigură prevenirea, depistarea la timp şi înlăturarea rămînerii în urmă a elevilor. În clasele care nu se încheie printr-un examen de absolvire, elevii care nu şi-au însuşit satisfăcător cunoştinţele, priceperile şi deprinderile cerute de programă la unul sau două obiecte de bază rămîn corigenţi, urmînd să se pregătească în timpul vacanţei de vară. Cei care nu trec examenele de corigenţă, precum şi cei care au fost notaţi nesatisfăcător în timpul anului la mai mult de două obiecte principale trebuie să repete clasa.

REPETIŢIA ÎN PROCESUL INSTRUCTIV — revenirea în procesul instructiv la materialul parcurs, în scopul consolidării, aprofundării şi sistematizării cunoştinţelor, priceperilor şi deprinderilor elevilor. Se realizează cu prilejul interogării, al comunicării de noi cunoştinţe, al pre-

gătirii temelor pentru acasă, precum şi prin lecţiile de sinteză.

În cursul interogării, elevul se concentrează asupra întrebării, referitoare fie la materialul nou, fie la cel studiat anterior, iar prof. completează şi precizează răspunsurile. Cînd se predă un material nou, prof. stabileşte legătura cu materialul predat anterior, pe care îl prezintă într-o formă mai generalizată şi mai aprofundată. La sfîrşitul lecţiei, pentru fixarea noului material, prof. îi ajută pe elevi, prin întrebări clar formulate, să-şi sistematizeze cunoştinţele dobîndite şi să scoată în evidenţă esenţialul.

Efectuarea temelor pentru acasă implică înţelegerea conştientă a materialului explicat la lecţie, mijloceşte dezvăluirea unor aspecte şi legături noi, contribuie la o însuşire conştientă şi temeinică a cunoştinţelor. Lecţiile recapitulative de sinteză dau elevilor posibilitatea să vadă faptele şi fenomenele într-o lumină nouă, pe baza unei pregătiri mai ample şi duc la aprofundarea cunoştinţelor. Repetiţia, în toate variantele ei, nu este o simplă reproducere a unei teme date: materialul este tratat într-o ordine nouă, grupat pe probleme generale, ceea ce creează condiţii pentru o muncă independentă activă a elevilor.

REPREZENTARE — imaginea unui obiect sau a uneia din însuşirile sale, perceput în trecut şi care nu acţionează în momentul de faţă asupra organelor noastre de simţ (reprezentările *memoriei*).

O categorie specială de reprezentări o constituie imaginile obiectelor create ab nove de noi (reprezentările *imaginaţiei*). Reprezentările au ca bază fiziologică excitarea urmelor nervoase lăsate de un excitant care a acţionat anterior sub influenţa unor excitanţi nemijlociţi sau verbali, care s-au asociat cu aceste urme. În funcţie de analizatorul în care se petrece acest proces, distingem reprezentări vizuale, auditive, motorii, gustative etc. Deoarece însă în timpul percepţiei are loc o interacţiune între diferiţi analizatori, reprezentările omului iau de obicei naştere prin excitarea urmelor rămase în mai mulţi analizatori.

(Cînd îşi reprezintă marea, de pildă, omul poate avea simultan imagini vizuale, auditive şi olfactive.)

Reprezentările au totdeauna, într-o măsură mai mică sau mai mare, un caracter generalizat, în ele fiind generalizate numeroase impresii despre obiecte şi fenomene (de ex. reprezentarea generală a pomilor, a furtunii etc.).

Reprezentările generale sînt strîns legate de denumirea verbală a obiectelor.

Reprezentările pot fi voluntare şi involuntare. Reprezentările voluntare iau de obicei naştere atunci cînd ne îndeletnicim cu activităţi care implică operaţii cu material imaginativ (voluntare sînt, de pildă, reprezentările actorului de teatru, ale pictorului care lucrează „din memorie" etc.).

Omul are adesea nevoie de reprezentări voluntare atunci cînd are de rezolvat probleme dificile (de ex. probleme de stereometrie, fizică etc.).

La copii, reprezentările sînt în general mai vii decît la adulţi, ceea ce dovedeşte că în copilărie predomină activ. primului sistem

de semnalizare. Dintre adulţi, cei care au reprezentări mai vii şi mai stabile sînt oamenii a căror muncă reclamă participarea intensă a imaginilor, adică activitatea primului sistem de semnalizare (scriitorii, artiştii plastici, proiectanţii constructori etc.).

Educarea spiritului de observaţie şi exersarea formelor de activitate care participă la apariţia voluntară a anumitor reprezentări contribuie la dezvoltarea reprezentărilor.

Lecţiile de muzică, de pildă, favorizează dezvoltarea unor reprezentări auditive stabile, lecţiile de pictură dezvoltă reprezentările vizuale etc.

Bibl.: v. *Memorie* şi *Imaginaţie*.

REPUBLICA ARABĂ UNITĂ [1] — stat în Orientul Apropiat, constituit în febr. 1958, prin unificarea a două state arabe — Egiptul şi Siria. În mart. 1958 regatul Yemenului a aderat la R.A.U., pe baze federative.

Regiunea egipteană. Suprafaţa — 1 000 000 km², populaţia — 24 026 000 locuitori (1957).

Din cauza îndelungatei aserviri coloniale, Egiptul a rămas o ţară agrară, înapoiată din p.d.v. economic. În 1947 circa 80% din populaţie era analfabetă. Nu exista un sistem şcolar unic, alături de şcolile de stat existînd şi şcoli particulare. În 1955, din totalul de 1 285 şcoli medii complete şi incomplete, 671 erau particulare.

Unele tipuri de şcoli erau şcoli-terminus. Învăţămîntul pentru fete era slab dezvoltat. Astfel, din cei 21 815 elevi ai şcolilor profes. numai 596 erau fete. Numeroşi copii, îndeosebi la sate, rămîneau în afara şcolii, datorită grelelor condiţii materiale ale maselor muncitoare şi numărului insuficient de şcoli şi învăţători.

În Egipt numărul total al elevilor era de cca. 2 000 000, din care 72,5% în instituţiile preşc. şi în şcolile elem., 25% în şcolile medii profes. şi şcolile normale şi numai 2,5% în şcolile superioare.

Selecţionarea elevilor avea un caracter de clasă şi se făcea cu ajutorul a nenumărate examene de admitere şi de sfîrşit de an, precum şi cu ajutorul testelor.

După eliberarea ţării de sub dominaţia engleză şi proclamarea republicii, s-a elaborat un program de dezvoltare naţională, care a cuprins şi învăţămîntul. Ministerul Învăţămîntului administrează bugetul de stat pentru învăţămînt şi cultură şi elaborează directivele generale către organele locale.

Conducerea directă a înv. este realizată de către secţiile de învăţămînt din cele 20 departamente ale Egiptului. Fiecare raion are aproximativ 30 şcoli. Învăţămîntul elementar al copiilor între 6 şi 12 ani a fost decretat obligatoriu.

Se iau măsuri pentru reorganizarea sistemului şcolar. Şc. de cultură generală are trei trepte: şc. elem. de 6 ani, şc. pregătitoare de 3 ani, şc. medie de 3 ani (în primul an cursurile sînt comune, apoi elevii au de ales între două secţii — umanistică şi reală).

În 1955/56 au început să funcţioneze primele şcoli speciale pentru copiii cu deficienţe fizice sau mintale. În 1957/58

---

[1] Ulterior Republica Arabă Siria a ieşit din cadrul Republicii Arabe Unite (nota trad.)

SCHEMA INSTITUŢIILOR ŞCOLARE DIN REGIUNEA EGIPTEANĂ A R.A.U.

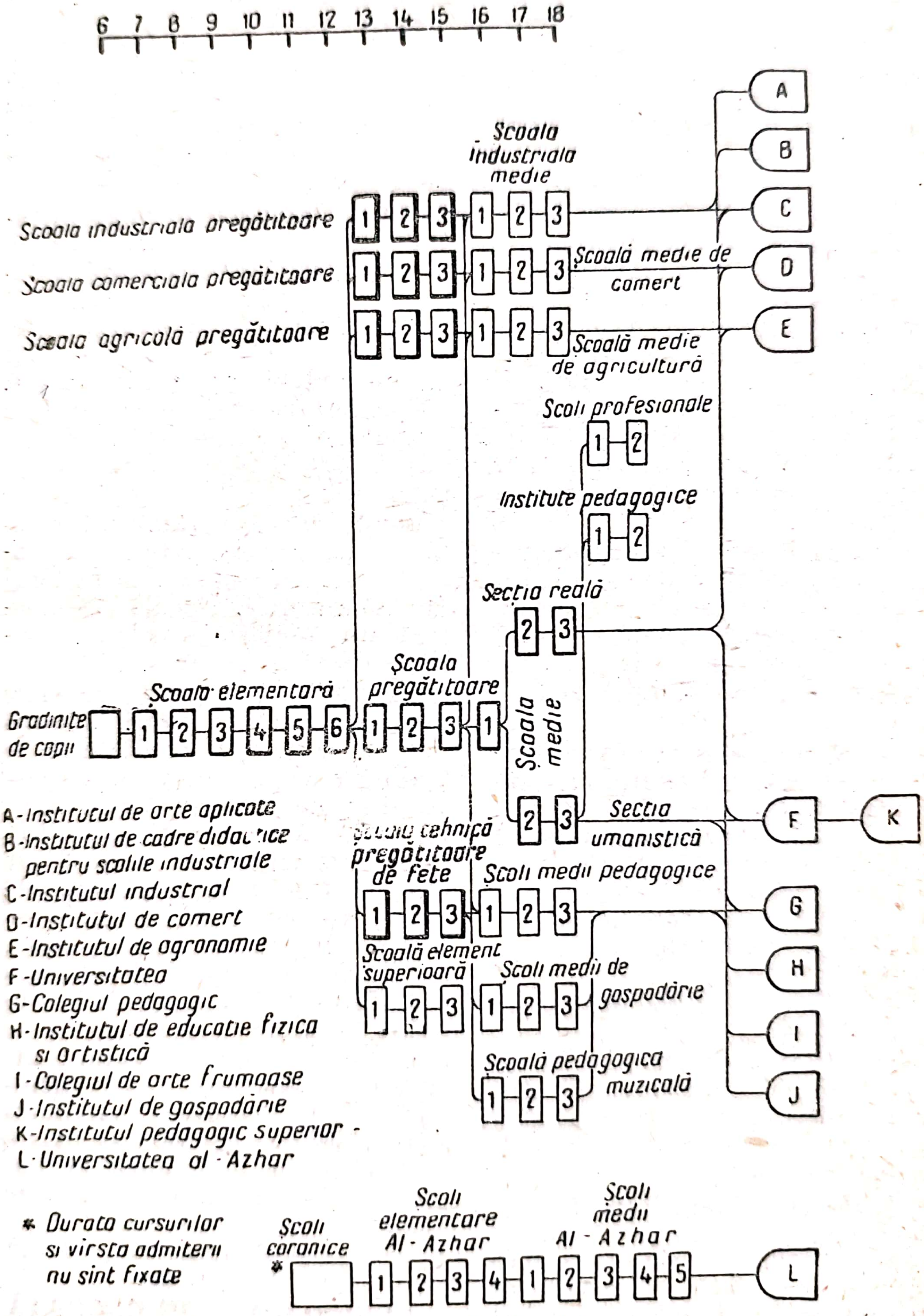

în Egipt funcționau 7 422 școli elem., în care învățau cca. 1 303 000 băieți și 784 000 fete; 748 școli pregătitoare, în care erau instruiți cca. 209 000 băieți și 69 000 fete; 202 școli medii, cu cca. 91 000 băieți și 19 000 fete.

Învățămîntul profesional se realizează în școlile profesionale de 3 ani și în școlile medii profesionale de 3 ani. Învățătorii pentru școlile elementare sînt pregătiți în școlile pedagogice de 3 ani; profesorii pentru școlile pregătitoare — în institutele pedagogice de 2 ani. Colegiile pedagogice și facultățile de pedagogie ale universităților pregătesc profesori pentru școlile medii.

Profesorii pentru școlile industriale sînt pregătiți de un institut special. În Egipt funcționează 4 universități moderne, dintre care cea mai importantă este cea din Cairo, înființată în 1908.

O altă universitate foarte cunoscută este universitatea musulmană *Al-Azhar*. Ea are un sistem de conducere autonomă și, în afară de facultățile propriu-zise, mai are școli elementare de 4 ani și școli medii de 5 ani (în 1957/58 avea 44 școli).

Absolvenții școlilor medii din sistemul Al-Azhar își pot continua studiile la facultatea de limbă arabă a universității.

În vederea lichidării analfabetismului, s-a creat o rețea de școli și cursuri serale.

Regiunea siriană. Suprafața — 184 000 km², populația—4 145 000 locuitori (1958). Siria este o țară agrară înapoiată. Dezvoltarea ei economică și culturală a fost frînată de îndelungata dominație a capitalului francez și englez. Învățămîntul pentru fete era foarte slab dezvoltat. Numărul școlilor și al cadrelor didactice era insuficient. Numeroase școli se găseau în mîinile particularilor și ale bisericii. Circa 70—75% dintre adulți erau analfabeți.

După proclamarea independenței s-au luat măsuri pentru dezvoltarea culturală a țării. Alocațiile pentru învățămînt au fost simțitor majorate. Rețeaua de școli s-a extins, iar numărul elevilor crește neîncetat. În primul deceniu de existență a republicii, școlile elem. au instruit 37% dintre copiii între 5 și 14 ani.

Conducerea învățămîntului public este centralizată și se înfăptuiește de către Ministerul Învățămîntului. Școala elementară are 5 clase (din care primele 4 sînt obligatorii).

Există școli-internate speciale de 5 ani pentru copiii triburilor nomade. Șc. medie este de 7 ani (un ciclu intermediar de 4 ani și un ciclu final de 3 ani). În 1957/58 au funcționat 3 014 școli elementare cu 376 000 elevi, 286 școli medii, cu 62 000 elevi, 16 școli profesionale cu 2 656 elevi și 8 școli pedag., cu 1 230 elevi. La Universitatea din Damasc învață 7 696 studenți (1957).

Totuși, în ambele regiuni ale R.A.U. n-au fost încă lichidate toate carențele vechiului sistem de învățămînt. Mai există școli-terminus, iar datorită numeroaselor examene și teste se menține selecția de clasă. Biserica exercită o puternică influență asupra școlilor de masă.

REPUBLICA DEMOCRATĂ GERMANĂ (R.D.G.) — cel din-

SCHEMA INSTITUȚIILOR ȘCOLARE DIN REGIUNEA SIRIANĂ A R.A.U.

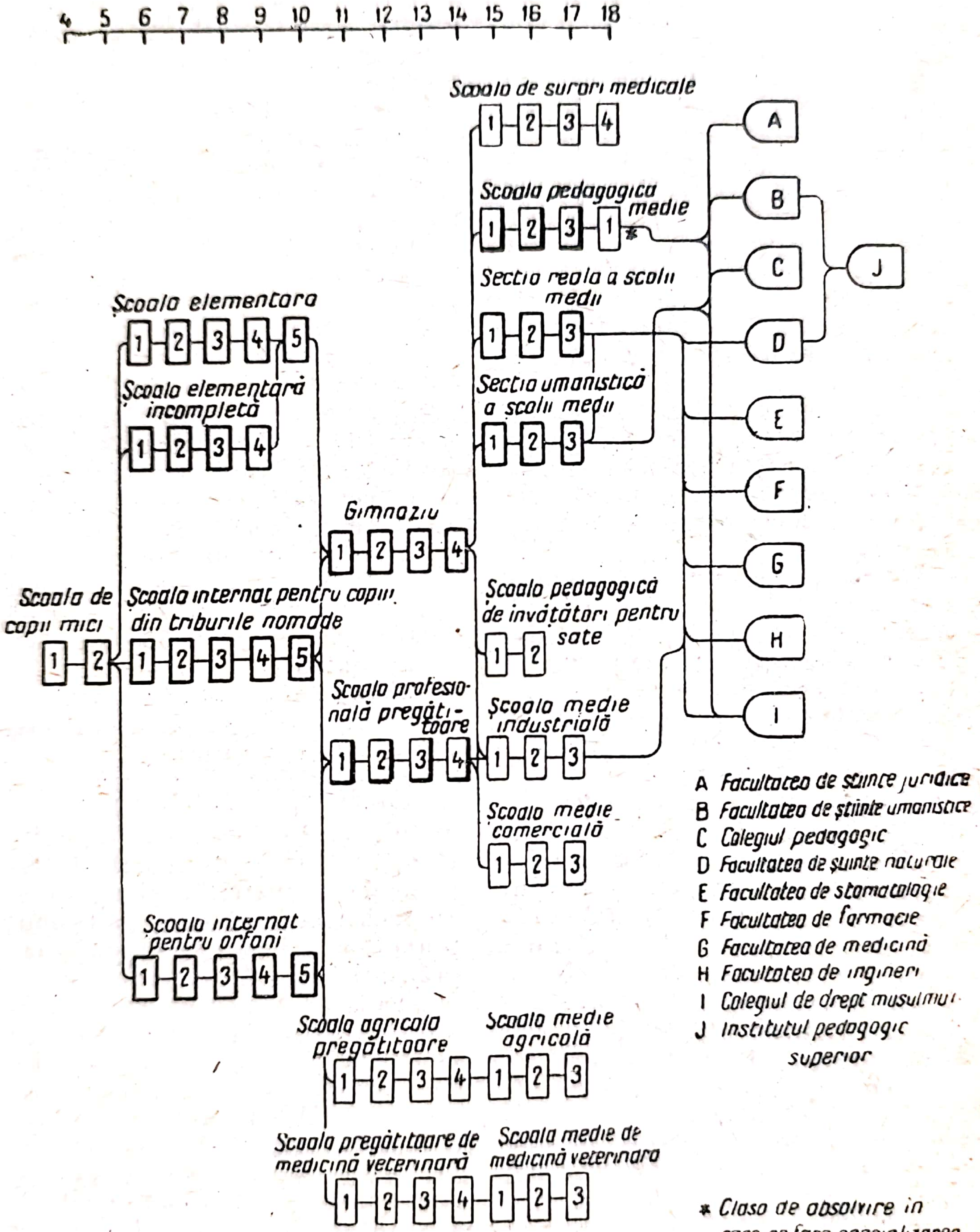

Scanned with OKEN Scanner

tîi stat al muncitorilor și țăranilor din ist. Germaniei. Teritoriul — 107 900 km², populația — 17 300 000 locuitori (1958). Conducerea înv. public este centralizată. Școlile sînt conduse de Min. Înv. și local de secțiile de înv. public. Înv. este obligatoriu pentru toți copiii de la 6 ani pînă la 16 sau 18 ani, în funcție de categoria școlii urmate. Se acordă o atenție foarte mare problemelor de înv. public. „Construirea socialismului înseamnă, înainte de toate, educația oamenilor" — aceasta este o lozincă a C.C. al P.S.U.G.

Dezv. școlii în R.D.G. s-a desfășurat în două perioade. Prima (1945—49) a fost perioada creării școlii democrate, corespunzătoare regimului social-democratic antifascist.

Perioada a doua (începînd din 1949) este perioada dezvoltării școlii în condițiile statului democrat-popular și ale primului plan cincinal de dezv. a economiei naționale, a cărui sarcină politică a fost trecerea la construirea socialismului.

Transformarea școlii germane pe teritoriul R.D.G. a început imediat după doborîrea fascismului, chiar în vara anului 1945. În primăvara anului 1946 s-a adoptat legea democratizării școlii germane, în baza căreia s-a creat un sistem nou de înv. public, cu adevărat democratic, bazat pe următoarele principii: șc. de stat, laică, unică, drepturi egale la învățătură pentru toți cetățenii, înv. general, obligatoriu și mixt, pred. în lb. maternă pentru naționalitățile conlocuitoare.

În perioada aceasta, cea mai importantă problemă în domeniul înv. public a fost dezrădăcinarea ideologiei fasciste germane. În acest scop profesorii naziști au fost îndepărtați din șc., planurile și programele de înv. au fost supuse unei transformări radicale, iar pred. a devenit științific-ateistă.

Pentru lichidarea rămînerii în urmă a școlii sătești au fost create școlile centrale (Zentralschulen) în locul școlilor cu un singur post, care existau în republica de la Weimar și în Germania fascistă și care se mai păstrează pînă astăzi în R.F.G. Școlile centrale se înființează, de regulă, în satele mari și sînt frecventate de copiii din localitățile învecinate; copiii sînt transportați la șc. și acasă cu autobuze speciale. De asemenea, există și școli centrale cu internate. În 1945 pe teritoriul R.D.G. erau 4 114 școli cu un singur post, iar în 1958 mai rămăseseră numai 23. Numărul școlilor centrale crește continuu (în 1956 erau 1 500 școli centrale).

Legea democratizării școlilor germane a stabilit următorul sistem de înv. public:

Grădinițe de copii pentru copiii în vîrstă de 3—6 ani. Ele sînt organizate și întreținute de către stat, precum și de marile întreprinderi industriale și agricole. În localitățile sătești, în timpul muncilor agricole se organizează grădinițe de copii sezoniere.

Școala de bază este școala de 8 ani, obligatorie și gratuită pentru copiii în vîrstă de 6 – 14 ani. Ea se împarte în două trepte: elementară (cls. I-IV) și medie incompletă (cls. V-VIII). La cls. I-IV obiectele de înv. se predau în fiecare clasă de către un singur învățător. În cls. I lecția are un conținut foarte variat: citit, scris, desen, cînt etc. În cls. următoare, fiecare lecție este consacrată unei singure categorii de studii (lb.

SCHEMA SISTEMULUI DE ÎNVĂȚĂMÎNT DIN R.D. GERMANĂ

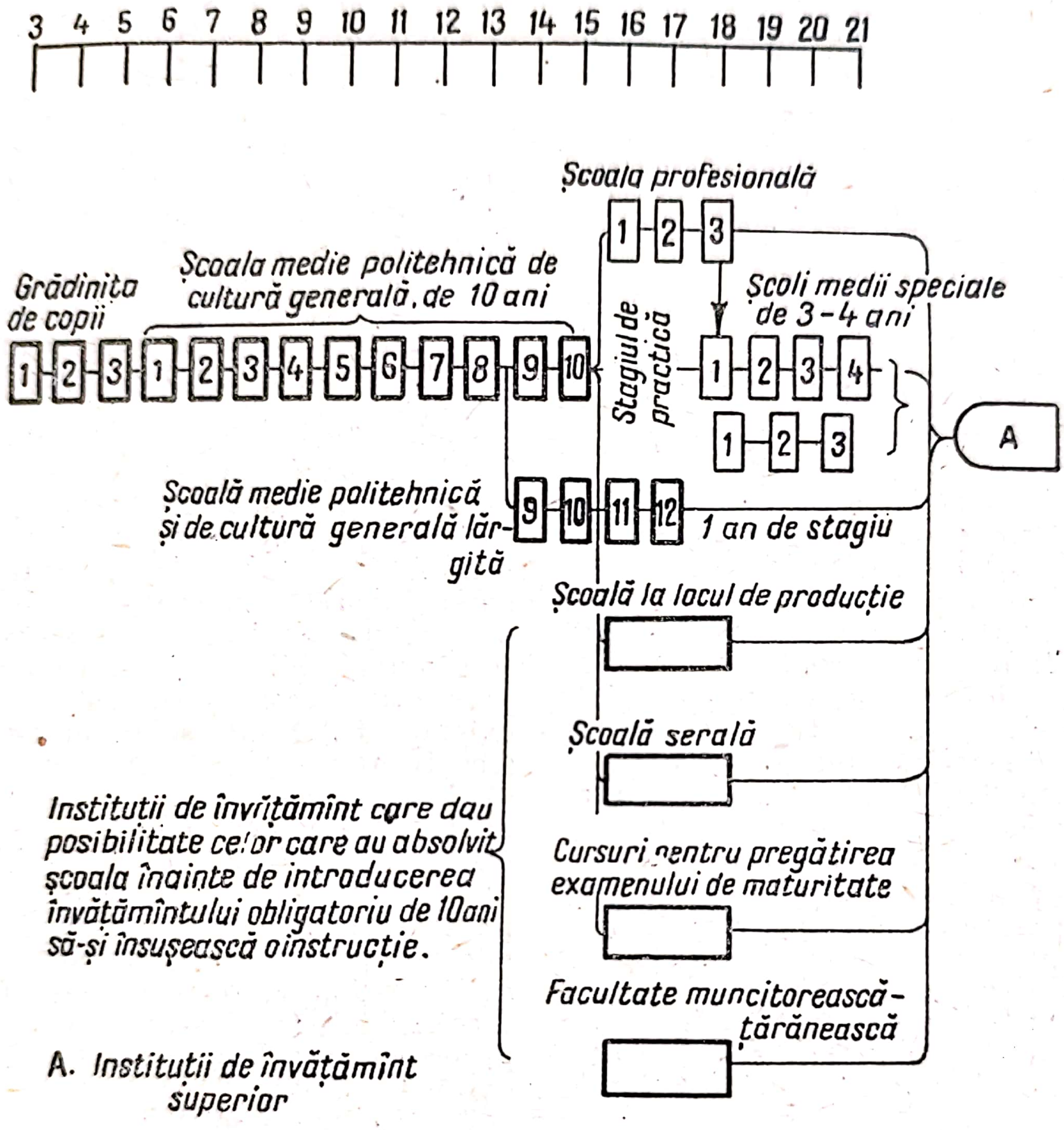

maternă, aritm. etc.). Pe treapta școlii medii incomplete pred. se face pe obiecte. Începînd din cls. a V-a se studiază lb. rusă. În cls. a VIII-a a școlii de bază elevii dau un examen, după care li se eliberează un certificat de absolvire.

În 1951 guvernul R.D.G. a luat hotărîrea să înlocuiască treptat șc. de 8 ani de la orașe și sate cu o șc. unică de cultură generală de 10 ani (Mittelschule), care se compune tot din două trepte: elem. (cls. I-IV) și medie (cls. V-X). În ian. 1952, Conferința a II-a a P.S.U.G. a hotărît să se introducă treptat înv. obligatoriu de 10 ani și politehnizarea școlii. În 1957, în R.D.G. erau deja 1 150 școli de 10 ani, în care studiau 611 383 elevi.

Absolvenții școlii de bază pot urma șc. medie completă de 4 ani (Oberschule). Ea are trei secții: de limbi moderne, de

Scanned with OKEN Scanner

matem. şi şt. nat. şi limbi clasice. Un număr considerabil (60%) de elevi ai şcolii medii complete obţin burse. Şc. se încheie cu un examen pentru dobîndirea diplomei de maturitate.

Din anul şcolar 1958/59, şc. funcţionează după noul plan de înv., al cărui principiu fundamental este legarea cît mai strînsă a teoriei de practică. Pentru cls. I-VI s-au prevăzut ore de instruire în prod., iar pentru cls. IX-X un nou obiect de înv. — „Noţiuni elementare despre producţia socialistă, industrială şi agricolă". Elevii din cls. VII-XII au săptămînal, sub conducerea profesorilor şi a maiştrilor, o zi de instruire în prod. (Unterrichtstag in der Produktion). Diferite forme de muncă productivă a elevilor, ca: participarea la lucrările agricole în timpul vacanţei de vară, practica în prod., brigăzile de prod. şcolare etc. iau o tot mai mare răspîndire.

În R.D.G. şc. este bine dotată cu materiale didactice, intuitive (aparate de laborator, diapozitive, filme instructive). Confecţionarea acestor materiale didactice şi elaborarea metodelor de folosire a acestora intră în sarcina Institutului central de materiale didactice din Germania (Deutsches Zentralinstitut für Lehrmittel).

Un important rol educativ în şc. germană îl au organizaţia de pionieri „E. Thälman" (înfiinţată în dec. 1948) şi „Uniunea tineretului liber german" (înfiinţată în mart. 1946). Au luat fiinţă: case ale pionierilor, cluburi şcolare, staţiuni pentru tinerii tehnicieni, tinerii naturalişti şi tinerii turişti şi se desfăşoară pe o scară largă activ. cercurilor de elevi.

Absolvenţii şcolii de bază şi ai celei de 10 ani pot intra în *şcoala profesională* (Berufsschule), care pregăteşte muncitori calificaţi (50% dintre absolvenţi obţin categ. IV de încadrare în prod.).

Durata studiilor în şc. profes. este de 2—4 ani. Înv. este gratuit. Multe ore sînt rezervate lucrărilor practice de specialitate (de 4 ori pe săptămînă cîte 5—6 ore); de asemenea, se fac cursuri teoretice şi de cultură generală (12 ore pe săptămînă). Şcolile profes. funcţionează pe lîngă întreprinderile din sectorul socialist şi întreprinderile naţionale, precum şi pe lîngă întreprinderile din sectorul particular. Elevii care se instruiesc pentru profesiunea de muncitor calificat pe lîngă întreprinderile din sectorul particular urmează cursuri teoretice în şcolile profes. de stat. În aceste şcoli se pregătesc muncitorii calificaţi pentru numeroase profesiuni. În 1957 existau 1 350 de şcoli profes. Absolvenţii acestor şcoli trebuie să lucreze cel puţin un an în prod., după care pot trece la treapta următoare de înv. În iul. 1959 C.C. al P.S.U.G. a publicat pentru o largă examinare propunerea „Cu privire la calificarea muncitorilor şi dezvoltarea socialistă a învăţămîntului profesional în Republica Democrată Germană".

Pentru muncitorii care n-au absolvit şc. medie există facultăţi muncitoreşti şi săteşti pe lîngă universităţi şi alte institute de înv. superior. Durata studiilor este de 3 ani. Pe baza diplomei de maturitate astfel obţinute, absolvenţii pot intra în şcolile superioare.

Şcolile medii de specialitate din R.D.G. pregătesc specialişti în diferite domenii ale economiei naţionale: tehnic, economic, sanitar studiul artelor, pedagogie etc

Durata studiilor este de 2—5 ani. Elevii primesc burse de stat. În 1957 în republică erau 307 școli medii de specialitate.

Rețeaua înv. seral și fără frecvență a luat o mare dezv. Pentru perioada examenelor studenții fără frecvență obțin concedii cu drept de salarizare. Pe lîngă întreprinderi există școli superioare populare organizate de stat (Volkshochschulen).

Datorită creșterii continue a necesității de ridicare a nivelului de pregătire a tineretului în perioada construirii socialismului, numărul instituțiilor de înv. superior crește neîncetat. În 1951 în R.D.G. erau 21 instituții de înv. superior, iar în 1957 erau 46. Studenții sînt mai ales fii de muncitori și de țărani muncitori. Circa 90% dintre studenți sînt bursieri ai statului. Pred. în instituțiile de înv. superior este organizată după un sistem nou: s-au introdus planuri de studii obligatorii, care cuprind lecții, seminarii, practică în prod. Studierii științelor sociale i se acordă o deosebită atenție; se predă lb. rusă.

În țară s-a realizat un sistem unic de pregătire a cadrelor pedag. Educatoarele grădinițelor de copii sînt pregătite în institute pedag. de 3 ani, după ce au absolvit în prealabil șc. de bază sau cea de 10 ani. Învățătorii pentru cls. I-IV trebuie să absolve un institut de învățători, cu o durată de 4 ani. Facultățile de ped. de pe lîngă universități și institutele pedag., care au la bază șc. de 12 ani, pregătesc profesori pentru cls. V-X. Profesorii de diferite specialități pentru școlile medii superioare se pregătesc la facultățile corespunzătoare ale universităților și la șc. pedag. superioară din Potsdam.

Lucrările științifice în domeniul pedagogiei sînt coordonate de Inst. pedag. central.

Congresul al V-lea al P.S.U.G. (mai 1958) a pus problema transformării școlii democratice din R.D.G. în șc. socialistă.

Plenara a IV-a a C.C. al P.S.U.G. (1959) a dezbătut pe larg problemele educației și instrucției tineretului și a adoptat tezele „Cu privire la dezvoltarea socialistă a școlii în R.D.G.".

În dec. 1959 Camera deputaților a adoptat Legea cu privire la dezvoltarea socialistă a școlii în Republica Democrată Germană. Pe baza hotărîrilor partidului și guvernului, în R.D.G. are loc o reorganizare a sistemului de înv. public. Începînd din 1964, toți copiii vor fi obligați să urmeze șc. medie politehnică și de cultură generală de 10 ani (Oberschule). Această șc. se va compune dintr-o treaptă elem. (cls. I-IV) și una medie (cls. V-X). Paralel cu șc. de 10 ani, Oberschule, va exista și o șc. politehnică și de cultură generală lărgită, de 12 ani (erweiterte Oberschule). Pentru intrarea în înv. superior s-au prevăzut 4 căi. Prima cale: absolvenții școlii obligatorii de 10 ani, în cadrul activității practice în ind. sau în agric., vor căpăta o pregătire profes. și după 2 ani de stagiu în prod. își vor putea continua studiile fie în școlile medii tehnice cu frecvență sau fără frecvență, fie în școlile profes. de 3 ani, care dau o pregătire profes. și o cultură generală egală cu șc. medie de 12 ani. A doua cale: absolvenții școlii politehnice de 10 ani (sau cei care au absolvit mai înainte șc. de bază sau Mittelschule) își vor putea continua studiile în Oberschule pe lîngă întreprindere și în Oberschule — curs seral sau se vor pregăti

pentru examenul de maturitate la cursuri speciale. A treia cale: muncitorii care au studii profes. şi care au absolvit şc. înainte de înfiinţarea şcolii de 10 ani (Oberschule) vor putea intra într-o şc. superioară după ce au urmat o fac. muncitorească. A patra cale: începînd din cls. IX, elevii îşi vor continua studiile în şc. medie lărgită de 12 ani, care are trei secţii — de şt. nat., limbi moderne şi limbi clasice. Această şc. va asigura pregătirea elevilor pentru o activ. practică şi pentru intrarea în şcolile medii de specialitate şi în şcolile superioare, după un an de muncă în prod. Se proiectează ca această practică prealabilă — anul de muncă al viitorilor abiturienţi — să se facă în viitor, sub conducerea instituţiilor superioare de înv., la întreprinderile corespunzătoare profilului şcolii superioare respective.

Şc. socialistă este chemată să slujească poporul, să dea tuturor copiilor cunoştinţe temeinice, să-i pregătească pentru viaţă, pentru o activ. practică, pentru munca social-utilă, să-i educe în spiritul ideologiei marxiste şi al moralei comuniste. În şc. socialistă baza educaţiei şi a instrucţiei este îmbinarea învăţăturii cu munca productivă.

REPUBLICA DOMINICANĂ — stat în estul Insulei Haiti. Teritoriul — 49 000 km², populaţia — 2 791 000 locuitori (1958). Numai 43% dintre locuitori sînt ştiutori de carte. Datorită bugetului infim acordat pentru înv. (se cheltuieşte aprox. 4 dolari pe cap de locuitor pe an), a situaţiei materiale precare a muncitorilor, a lipsei de învăţători şi de localuri pentru şcoli, — consecinţă a dominaţiei capitalului străin, — mulţi copii n-au posibilitatea să înveţe. Şcolile elem. orăşeneşti sînt de 6 ani, cele săteşti — de 5 ani. Populaţia rurală, care deţine majoritatea în ţară, este lipsită, de fapt, de posibilitatea de a-şi continua studiile. Numărul total al şcolilor elem. este de 3 682, cu 398 608 elevi (1955). Sînt şi şcoli intermediare de 2 ani, fie independente, fie pe lîngă şcolile elem. orăşeneşti. Şcolile medii sînt de 4 ani, în ultimul an de studii se face bifurcaţia. În total există 67 şcoli medii, cu 9 637 elevi (1955), şi 52 şcoli profes. de stat, cu 3 898 elevi (1955). Există 9 283 centre pentru combaterea analfabetismului, frecventate de 252 037 persoane (1955). Învăţătorii şcolilor elem. săteşti sînt pregătiţi în şcolile normale săteşti de 3 ani, în care sînt admişi absolvenţii şcolilor intermediare. Profesorii pentru şcolile elem. orăşeneşti şi şcolile medii sînt pregătiţi în şcolile normale superioare, unde sînt admişi absolvenţii a două clase medii. La Ciudad-Trujillo se află cea mai veche univ. din America „Santo-Domingo" (înfiinţată în 1538), cu 3 009 studenţi (1955). Teoria şi practica instrucţiei şi educaţiei sînt tutelate de ped. americană.

REPUBLICA FEDERALĂ GERMANĂ — R.F.G. — stat german imperialist din apusul Europei. A apărut în 1946, ca urmare a scindării Germaniei, provocată de statele apusene. Teritoriul — 247 900 km², populaţia — 52 150 000 locuitori (1958). Dezv. ţării are loc sub semnul reînvierii militarismului german şi al creşterii potenţialului ei militar. Bundeswehrul se reface în ritm rapid, tineretul este educat în spiritul ideologiei naţionalismului şi revanşismului. Cf. art. 7 din Constituţie, organizarea înv. public intră în competenţa fiecărui land, iar guvernul federal asigură

supravegherea acestora prin min. afacerilor interne. Constituţia prevede includerea religiei în planul de înv. al şcolilor de stat şi garantează dreptul de a se deschide şcoli particulare. Există un organ consultativ federal — „Conferinţa permanentă a miniştrilor cultelor", pe lîngă care funcţionează, alături de alte comitete, şi „Comitetul german pentru instrucţie şi educaţie", care elaborează propuneri în legătură cu probleme de importanţă generală, de stat. Organele superioare ale înv. în landuri, sînt ministerele cultelor, iar în oraşele-landuri — direcţiile respective ale senatului. În landurile mari şi în oraşe există secţii regionale de conducere a şcolilor.

Guvernul central, preocupat de cursa înarmărilor, nu contribuie efectiv la cheltuielile necesare înv. public. În medie, 60% din cheltuieli sînt suportate de guvernele landurilor (plata salariilor cadrelor didactice şi alte cheltuieli). Organele locale suportă cheltuielile pentru construcţii, utilarea şi întreţinerea clădirilor. Desigur, aceste fonduri nu sînt suficiente nici pentru a satisface cerinţele cele mai importante ale şcolilor. În R.F.G. se resimte puternic lipsa de clădiri şcolare şi de cadre didactice, elevii învaţă în două schimburi, clasele sînt supraaglomerate, timpul normal de instruire este redus.

Directivele precise date de Consiliul aliaţilor cu privire la problemele şcolii, aplicate în zona sovietică şi dezvoltate mai departe în R.D.G., n-au fost luate în consideraţie în întregime în zonele apusene de ocupaţie şi apoi în R.F.G., iar multe dintre ele au fost denaturate în mod grosolan. Ideile democratice cuprinse în directive, interpretate încă de la început prin prisma concepţiei burgheze, sînt tot mai mult înlocuite prin propagarea făţişă a spiritului revanşard şi a şovinismului german. Influenţa mereu crescîndă a cercurilor clericale asupra şcolii se vădeşte mai ales în împărţirea şcolilor elem. în şcoli catolice, evanghelice etc. În 1956, în landul Renania de Nord-Westfalia, din 6 163 şcoli elem., 5 333 erau şcoli confesionale. Una dintre consecinţele acestei împărţiri a şcolilor pe confesiuni este continua lor fărîmiţare. În Bavaria, numărul şcolilor cu un singur post de învăţător s-a triplat din 1948 pînă-n 1953. Majoritatea şcolilor elem. din R.F.G. funcţionează cu un singur post sau cu două posturi de învăţători.

În prezent, între sistemele de înv. public ale diferitelor landuri există deosebiri însemnate. Dar în nici un land nu există o adevărată *şcoală unică*. Sistemele de înv. public au un vădit caracter de clasă. Conform „teoriei" reacţionare a caracterului predestinat al înzestrării copiilor, la primirea acestora în şc. se delimitează 3 categorii principale: copii înzestraţi cu aptitudini fie pentru teorie, fie pentru practică, sau cei cu aptitudini şi pentru teorie şi pentru practică. De această împărţire depind studiile lor viitoare şi rolul pe care-l vor avea în viaţă: de conducător, de executant sau de intermediar între aceste categorii. În realitate, viitorii „executanţi" sînt în majoritate copiii oamenilor muncii, care, datorită condiţiilor de viaţă, nu au posibilitatea să-şi dezvolte aptitudinile. Pentru a unifica într-o oarecare măsură sistemul de înv. public, prim-miniştrii landurilor au semnat, la 17 febr. 1955, aşa-numita înţelegere de la Düsseldorf, potrivit căreia

sistemul de înv. capătă următoarea structură:

Grădinițele de copii, în care sînt educați copii între 3 și 6 ani, și care aparțin mai ales comunităților și diferitelor ordine bisericești.

Șc. elem. de 8 ani, cu două trepte: prima, de 4 ani, așa-numita șc. de bază (Grundschule), e urmată de toți copiii. După terminarea acestei școli, pe baza recomandației învățătorilor și a rezultatelor obținute la examenele de concurs, se face selecția copiilor după aptitudini: cei mai „capabili" (aproape 25%) intră în așa-numitele „școli de continuare a studiilor", gimnaziul și școala intermediară. Ceilalți copii continuă să urmeze a doua treaptă a școlii elem., apoi intră în prod. Numai un număr neînsemnat de absolvenți ajung în grupele speciale de pregătire, de unde se poate intra în gimnaziul cu termen redus (Kurzform), format din cls. VIII-XIII și în școlile profes. inferioare. Astfel, șc. elem. este în realitate o școală-terminus.

De obicei, în cls. I-IV ale școlii elem. se aplică metoda complexelor. În afara acestor complexe se predă religia (2—4 ore pe săptămînă), aritm., iar pentru fete și lucrul de mînă. În cls. V—VIII, în afară de religie se învață și ist., geogr., șt. nat., noțiuni elem. de fiz. și chimie, se prevede lucrul manual și obiecte din ciclul estetic; se acordă o mare atenție etnografiei regiunii respective. Șt. nat. se studiază foarte pe scurt și pe plan strict practic, la orele de activ. practică, pomicultură și gospodărie (pentru fete). Ultima cls. este consacrată în bună parte repetării materiei și orientării profes. La unele școli, începînd din cls. a V-a, elevilor mai bine pregătiți li se predă lb. engl. ca obiect facultativ. Fetele învață lucrul de mînă și gospodăria, prevăzute ca obiecte de cultură generală. Se acordă o mare atenție educației politice a viitorilor „executanți". La orele de religie și educ. cetățenească li se cultivă ideea că munca grea le este predestinată de Dumnezeu. Pred. istoriei, geografiei și a altor obiecte de înv. se face în spirit șovinist-revanșard și este pătrunsă de elementele „științei despre răsărit" („Ostkunde"), care cuprinde diferite informații cu privire la R.D.G. și la teritorii incluse între granițele statelor socialiste. Elevilor li se spune că aceste teritorii au fost smulse cu forța și trebuie să fie înapoiate. Crimele fascismului german sînt trecute sub tăcere, ist. evenimentelor este falsificată pentru a justifica imperialismul german.

„Școlile de continuarea studiilor" sînt de fapt gimnazii cu durata de studiu de 9 ani (cls. V-XIII) și școli medii incomplete (Mittelschulen), cu durata de 6 ani (cls. V-X).

Gimnaziile se împart în clasice, de limbi moderne și de șt. nat. și matem. În prezent într-o serie de landuri se răspîndește un tip nou de șc. medie completă — școlile economice (Wirtschafts-Oberschulen), unde se acordă 7 ore pe săptămînă disciplinelor speciale, iar 28 ore — disciplinelor prevăzute la examenul în vederea obținerii diplomei de maturitate. Menirea gimnaziilor este de a pregăti pentru școlile superioare pe copiii care au „aptitudini pentru partea teoretică". În licee intră mai ales copiii proveniți din păturile cele mai înstărite ale populației. Încă din primele clase începe retragerea elevilor din șc., iar după cls. a X-a, capătă un caracter de masă. La

Scanned with OKEN Scanner

examenul pentru diploma de maturitate se prezintă numai 25—30% dintre elevii înscriși în gimnazii, adică mai puțin de 5% din totalul copiilor de vîrsta respectivă. Numai 2/3 dintre absolvenți intră în școlile superioare (în afară de cele pedag.). Planurile de înv. ale gimnaziilor se deosebesc, în esență, prin numărul de ore prevăzute pentru studierea limbilor; în cele clasice se studiază lat. (începînd din cls. a V-a), grec. (din cls. a VIII-a) și o lb. modernă. Planul de înv. pentru celelalte două profiluri este același în cls. V-X; în primele clase se studiază lb. engl., apoi se dă tot mai multă atenție (în cele 3 clase superioare) obiectelor care determină profilul. Elevii din toate tipurile de gimnazii primesc cunoștințe temeinice la matematici și la o lb. străină. Pred. științelor naturii ocupă în programa de înv. un loc restrîns. Pentru fizică, chimie, biol. luate la un loc, în toate gimnaziile, cu excepția celui de șt. nat.-matem., în cls. XI-XIII se acordă numai 3 ore pe săptămînă. Se dă o mare atenție formării concepției religioase și idealiste, înrădăcinării ideilor șoviniste și revanșarde.

Șc. medie incompletă (Mittelschule) este destinată elevilor cu „aptitudini pentru teorie și practică". Sarcina ei este de a pregăti „practicieni care gîndesc" (îndeosebi mici funcționari), adică intermediari între conducători și executanți. În aceste școli învață mai ales copiii micii burghezii și ai aristocrației muncitorești. Șc. dă dreptul absolvenților (după ce au făcut 2 ani practică în prod. și au învățat la șc. profes. obligatorie) să urmeze o șc. medie tehnică, apoi un institut de înv. superior pentru ingineri sau arhitecți. Planul de înv. pentru Mittelschule prevede pentru cls. VII—X obiecte obligatorii și obiecte facultative. Obiectele facultative sînt: lat. și fr., șt. nat., muz., pomicultura și gospodăria, stenografia și dactilografia, cultura fiz., munca manuală, îngrijirea copiilor mici etc. În funcție de alegerea obiectelor, în unele landuri elevii se pot specializa în limbi străine, comerț, tehnică etc. Planurile de înv. ale obiectelor de cultură generală se deosebesc foarte puțin, prin aspectul lor exterior, de planurile de înv. ale claselor respective ale liceului, dar în pred. „se evită sistematizarea științifică abstractă" și se pune accentul pe importanța practică a cunoștințelor.

Școlile profes. din R.F.G. se împart în: *a)* școli care nu necesită o pregătire practică prealabilă: școli profes. obligatorii și facultative (Berufsschulen), fără scoatere din producție, și școli profes. inferioare (îndeosebi școli de fete, comerciale și de gospodărie), cu scoatere din producție (cu durata de studii de 1—3 ani); *b)* școli care necesită cel puțin 2 ani de practică preliminară (Fachschulen). În unele din aceste școli, cu durata studiilor de la 1 semestru pînă la 3 ani, se primesc absolvenți ai școlii elem. Acestea sînt școli cu specializare îngustă, care pregătesc muncitori de înaltă calificare, dar care nu dau dreptul absolvenților să urmeze o instituție de înv. superior. Alte școli — cu durata cursurilor de 2 1/2—3 ani (tehnice — inginerești și de construcție), unde se primesc absolvenți a 10 clase de șc. medie incompletă sau de gimnaziu sînt școlile medii tehnice;

SCHEMA ÎNVĂŢĂMÎNTULUI PUBLIC DIN R.F. GERMANĂ

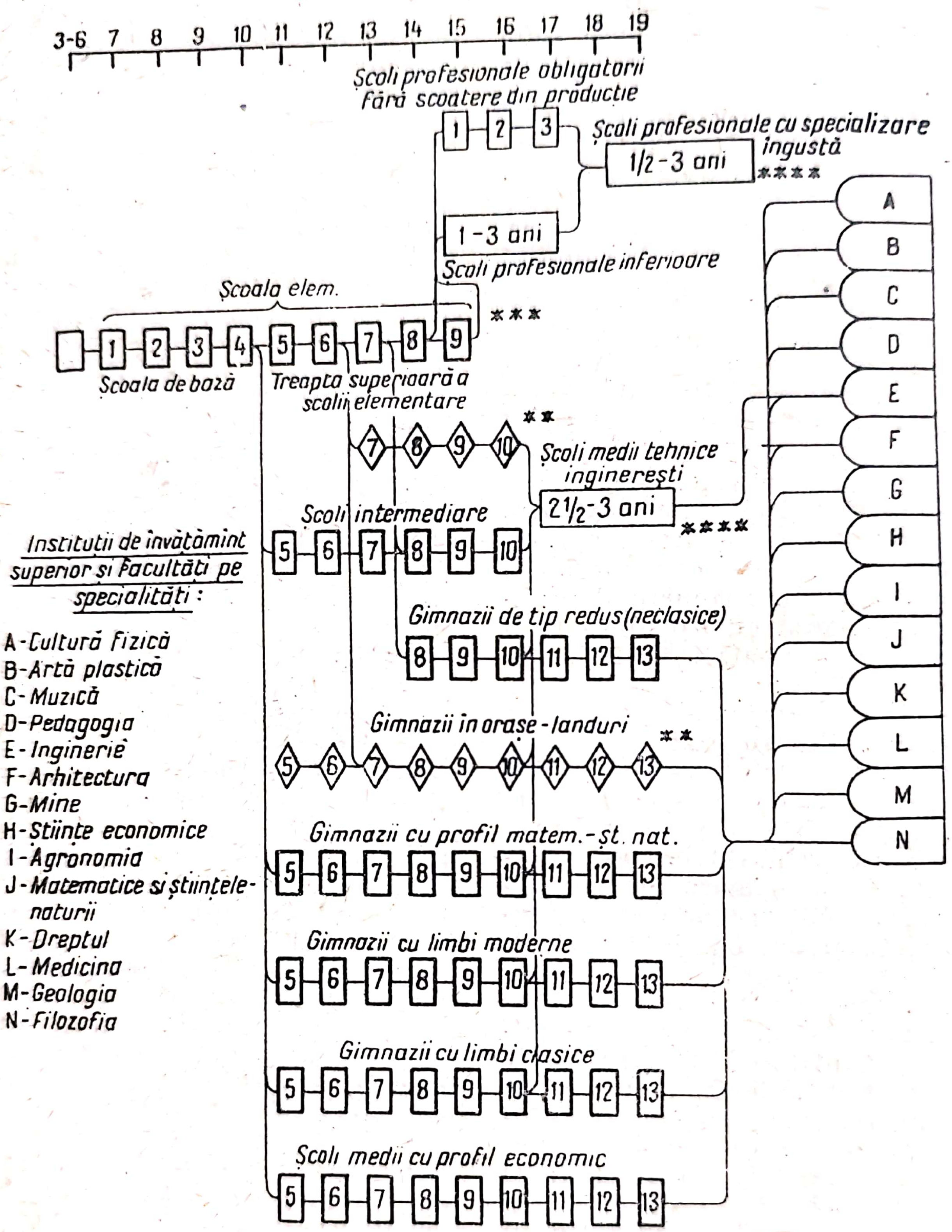

* – În clasa I se primesc copii care au împlinit 6 ani. Începutul anului şcolar după paşte (martie aprilie)

** – E vorba de Hamburg şi Bremen

*** – În majoritatea landurilor, cls. a IX-a este facultativă. Trecerea în şcolile intermediare şi în gimnaziile de tip redus, după cls. V-VII e posibilă numai dacă în şc. elem. există grupe speciale.

**** – Pentru a fi admis se cere un stagiu în prod.

Scanned with OKEN Scanner

absolvenţii acestor şcoli au dreptul să urmeze instituţiile de înv. superior tehnic.

Institutele pedag., academiile pedag. şi facultăţile de ped. ale universităţilor (în mod diferit în fiecare land), cu durata studiilor de 3 ani, pregătesc, pe baza gimnaziului, cadre didactice pentru şcolile elem. Terminîndu-şi studiile, absolvenţii dau primul examen de învăţător, după care, lucrînd în şc., sînt consideraţi stagiari. După 2—3 ani susţin al doilea examen de învăţător, care le dă dreptul de a fi încadraţi ca titulari. Universităţile pregătesc profesori de liceu. Absolvenţii primesc drepturi depline abia după 2 ani de stagiu şi după ce au dat al doilea examen de definitivat.

În ţară există 17 universităţi. Cele mai vechi dintre ele sînt universităţile din: Heidelberg (1386) Freiburg (1457), München (1472), Marburg (1527). Printre instituţiile de înv. superior sînt 13 institute tehnice, agricole şi economice. Celelalte 38 instituţii de înv. superior sînt şcoli foarte mici (îndeosebi teologice, de muzică şi de studiul artelor), în care învaţă cîteva sute, iar uneori, cîteva zeci de oameni. La începutul anului şcolar 1957/58, în instituţiile de înv. din R.F.G. învăţau: în şcolile de cultură generală (în afara celor din Saar) — 6 023 634 elevi (între care în şcolile elem. şi speciale — 4 879 706, în şcolile medii incomplete 337 592 şi în licee — 806 338), în şcolile profes. obligatorii fără scoatere din prod. — 2 017 173, în şcolile profes. inferioare şi medii cu scoatere din prod. — 300 000 elevi.

Datele mai sus menţionate se referă şi la şcolile particulare. În şcolile elem. particulare învaţă numai 0,3% din numărul total al elevilor din şcolile elem.

În şcolile intermediare şi în liceele particulare învaţă 12% din totalul elevilor. Aceste şcoli vin în sprijinul copiilor cu părinţi avuţi şi care n-au reuşit la examenul de admitere în liceele de stat. Urmînd la o şc. particulară, elevii se pregătesc pentru a intra mai tîrziu la gimnaziu sau pentru examenul de maturitate. În şcolile de cultură generală din Saar frecventau 120 137 elevi. În R.F.G., în instituţiile de înv. superior învaţă 163 500 de studenţi.

REPUBLICA POPULARĂ DEMOCRATĂ COREEANĂ — stat socialist aflat în partea de răsărit a Asiei. Teritoriul — 127 000 km², populaţia — 9 472 000 locuitori (în 1949).

Coreea este o ţară cu o ist. şi o cultură multiseculară. Prima instituţie de înv. superior din Coreea a fost deschisă în anul 682. Încă în sec. VIII, cel mai mare pedagog coreean, Ciul Ciong, a creat, pe calea folosirii hieroglifelor chinezeşti, alfabetul fonetic coreean „Nido". Timp de cîteva secole, în Coreea a domnit o rivalitate între confucianism şi budism. În anul 1392 a biruit confucianismul.

Pînă în 1910, în Coreea a fost răspîndit sistemul de înv. chinezesc, la baza căruia stătea lb. şi lit. clasică chineză. În afară de acestea, în şcoli se transmiteau unele cunoştinţe privind ist. Chinei şi arit. La sfîrşitul sec. XIX şi începutul sec. XX în Coreea au apărut şcoli de cultură generală de tip modern. În 1910 Coreea a fost ocupată de imperialiştii japonezi, care au dus aceeaşi politică colonialistă şi în domeniul înv.

Scanned with OKEN Scanner

Majoritatea populației a fost lipsită de posibilitatea de a se instrui. Aproape 90% din populație era analfabetă.

În aug. 1945 armata sovietică a eliberat Coreea de sub jugul colonial al imperialismului japonez, care durase 35 ani. După eliberare, pe teritoriul ei s-au creat două zone: sovietică și americană. În vederea unificării ulterioare a acestor zone și a creării unui singur stat suveran democratic se preconiza formarea unui guvern democratic coreean provizoriu. Totuși, autoritățile americane și cercurile reacționare ale Coreei de Sud au mers pe drumul sciziunii și, prin alegerile separate din mai 1948, au creat în Coreea de Sud un guvern al așa-zisei Republici Coreene. În Coreea de Nord, în urma alegerilor generale, care au avut loc, a fost aleasă Adunarea Populară Supremă de către majoritatea absolută a populației, care în sept. 1948 a proclamat R.P.D. Coreeană. În felul acesta Coreea a rămas despărțită în două părți: Republica Populară Democrată Coreeană, care se dezvoltă pe drumul socialismului, și așa-numita Republică Coreeană, care este un stat burghez dependent de S.U.A.

Eliberarea Coreei de către armata sovietică a însemnat începutul unei noi ere în dezv. politică, economică și culturală a țării. În 1945 Departamentul înv. public al Comitetului popular provizoriu a elaborat și a început să pună în practică o programă de democratizare a înv. național. Constituția R.P.D. Coreene a proclamat obligativitatea înv. elem. în lb. maternă. Aplicarea în practică a acestei legi a fost împiedicată de războiul început în iunie 1950 de către imperialiștii americani și de clica lui Li Sin Man. Înfăptuirea ei a început abia în 1956. Înv. elem. cuprinde aproape 99% dintre copiii de vîrsta respectivă. Se prevede realizarea înv. general de 7 clase. S-a creat șc. unică în lb. maternă. Toți cetățenii, indiferent de naționalitate, situație socială și sex au drepturi egale la învățătură.

Conducerea înv. este centralizată și se realizează de către Min. Înv. Public. Ministerul editează planuri, programe de înv. unice și aprobă manualele. Sistemul de înv. este compus din: grădinițe de copii (3 ani), șc. elem. de 4 ani, școli medii incomplete de 3 ani, școli medii complete de 3 ani, școli medii tehnice (3—4 ani), școli tehnice superioare (2—3 ani) și institute de înv. superior de 4—5 ani.

Înv. elementar cuprinde instituțiile de copii preșcolari (în 1957 în țară erau 7 230 grădinițe de copii, în care erau educați peste 300 000 de copii) și școlile elem. Școlile elem. cuprind copiii de la 7—8 ani. În 1956 funcționau peste 3 000 de școli elem., cu 1 490 000 elevi. În șc. elem. programa de înv. rezervă un procent de aproape 40% studierii limbii materne, istoriei țării și geografiei, aproape 30% științelor naturii și matematicii; restul timpului, pentru cultura fiz., cor, desen și lucru manual.

Înv. mediu. După terminarea școlii elem., elevii intră în școlile medii incomplete (în 1956 erau 1 250 școli medii incomplete, cu 469 000 elevi) sau în școlile tehnice.

Școlile tehnice superioare cuprind absolvenții școlilor medii incomplete, sau ai școlilor medii tehnice. În ceea ce privește pregătirea specialiștilor cu o califi-

SCHEMA ÎNVĂȚĂMÎNTULUI PUBLIC DIN R.P.D. COREEANĂ

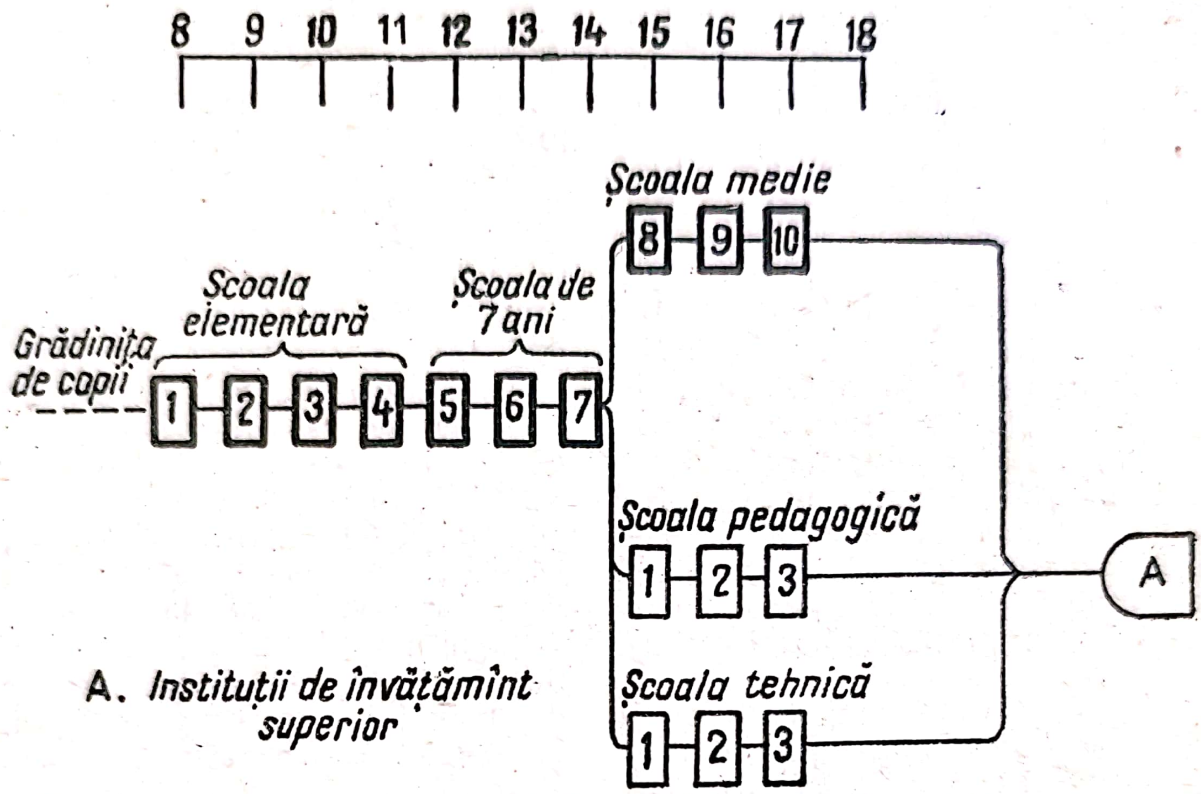

A. Instituții de învățămînt superior

care medie, aceasta se face direct în întreprinderi, în școlile de pe lîngă fabrici și uzine. Durata studiilor în școlile tehnice superioare de construcții de mașini, sanitare și veterinare-zootehnice este de 4 ani, iar în celelalte, de 3 1/2 ani. În 1957—58 în cele cca. 200 școli tehnice superioare, inclusiv școlile pedag., învățau aproape 60 000 elevi.

Înv. superior. Institutele și universitățile au la bază instituțiile de înv. mediu. Durata studiilor în institute este de 4—4 1/2 ani, în universități de 5 ani. Pe lîngă universități există secții serale și fără frecvență. În prezent, în țară sînt 18 institute de înv. superior, în care în 1956 învățau 22 500 studenți.

Pregătirea profesorilor în R.P.D. Coreeană se face în universități și institute pedag. cu și fără frecvență. Profilul universităților este de 4 ani, iar al institutelor pedag. de 3 ani. (În aceste univ. intră absolvenții școlilor medii incomplete.) Avînd în vedere nevoia urgentă de cadre didactice pentru cls. V—VII, Min. Înv. Public a organizat cursuri de 6 luni și de un an în vederea pregătirii profesorilor pentru șc. de 7 ani dintre cadrele didactice ale înv. elem. și tinerii absolvenți ai școlii medii.

În Coreea de Sud înv. se află în slujba politicii imperialiste. Șc. este militarizată, cultura națională — înăbușită, conținutul înv. fiind infiltrat de ideologia americană. Pentru înv. este alocată din buget o sumă infimă — aprox. 3—4%. O treime din numărul școlilor medii sînt particulare.

Sistemul școlar în Coreea de Sud este alcătuit după modelul american. Durata instrucției în școlile elem. este de 6 ani (pentru

copiii între 6 și 12 ani). Șc. medie inferioară de 3 ani (pentru copiii între 12 și 15 ani) are la bază șc. elem. Datorită lipsei de posibilități materiale ale populației, numărului insuficient de școli și profesori, în șc. medie inferioară intră numai 39% dintre absolvenții școlii elem. Șc. medie superioară pentru tinerii de 15—18 ani cuprinde abia 50% dintre absolvenții școlii medii inferioare. Înv. profes. se realizează în școli tehnice, în școli tehnice superioare și în institute pedag. cu durata de 3 ani. Sistemul de înv. mediu inferior și superior se caracterizează printr-o varietate de trepte, care împiedică o bună parte dintre copiii de muncitori să-și termine studiile.

Aproape toate institutele de înv. superior sînt particulare.

REPUBLICA POPULARĂ MONGOLĂ — stat socialist în Asia centrală. Teritoriul — 1 531 000 km², populația — 890 000 locuitori (1957). Înainte de revoluție, în Mongolia nu exista un sistem de înv. de stat, întreaga viață spirituală era subordonată religiei. Mănăstirile erau centrele culturii budiste. Pe lîngă acestea funcționau instituții de înv. — dațane, în care învățau călugării budiști lama. Principalele obiecte de înv. erau fil. budistă, lb. tibetană, med. tibetană, astrologia etc. Lb. maternă, ist. și geogr. Mongoliei, șt. nat. nu se studiau. Învățătura din mănăstiri era ruptă de viață. Mănăstirile călugărilor lama jucau un rol ultrareacționar în educ. poporului și împiedicau răspîndirea și dezv. științei și culturii adevărate. După victoria revoluției populare, în anul 1921, puterea populară a luat o serie de măsuri în domeniul democratizării înv. În anul 1924 s-a înființat Min. Înv. Public.

În anii puterii populare au avut loc transformări radicale în domeniul instruirii celor ce muncesc. S-a creat șc. de stat unică, cu adevărat democratică, bazată pe principii socialiste. Toți cetățenii, indiferent de situația socială, sex, credință, se bucură de drepturi egale la învățătură în lb. maternă. S-a introdus înv. obligatoriu și gratuit pentru copiii de la 8 la 15 ani.

Grădinițe de copii s-au creat pentru întîia oară în anul 1931. În 1957, în cele 96 grădinițe erau educați 7 000 copii. *Școala elementară* (de la 8 la 12 ani): în prima perioadă de după revoluția populară, șc. elem. era de 2 ani, în 1929—33 a devenit de 3 ani, iar în 1934 de 4 ani. În 1957—58 existau 333 școli elem. *Școala de 7 ani* (de la 8 la 15 ani) în 1957—58 era reprezentată prin 58 școli. *Școli medii de 10 ani* (de la 8 la 18 ani) au apărut pentru întîia oară în anul 1940. În 1957—1958 școlile medii erau în număr de 35. Pe lîngă majoritatea școlilor există internate, în care elevii sînt întreținuți de stat. Pentru adulți și pentru tineretul aflat în prod. s-a creat în țară o rețea de școli serale de 7 ani.

În cadrul celui de-al doilea plan cincinal (1953—1957), Min. Înv. Public își propunea ca în jurul anului 1957 să atingă cifra de 85 000 elevi în toate școlile de cultură generală. Dar în anul 1957—58 în aceste școli învățau deja 95 000 elevi. Înv. mediu de specialitate se realizează în școli tehnice și în alte instituții speciale de înv. mediu. În prezent există 14 școli medii de specialitate, în care învață 5 600 elevi.

SCHEMA ÎNVĂŢĂMÎNTULUI PUBLIC DIN R.P. MONGOLĂ

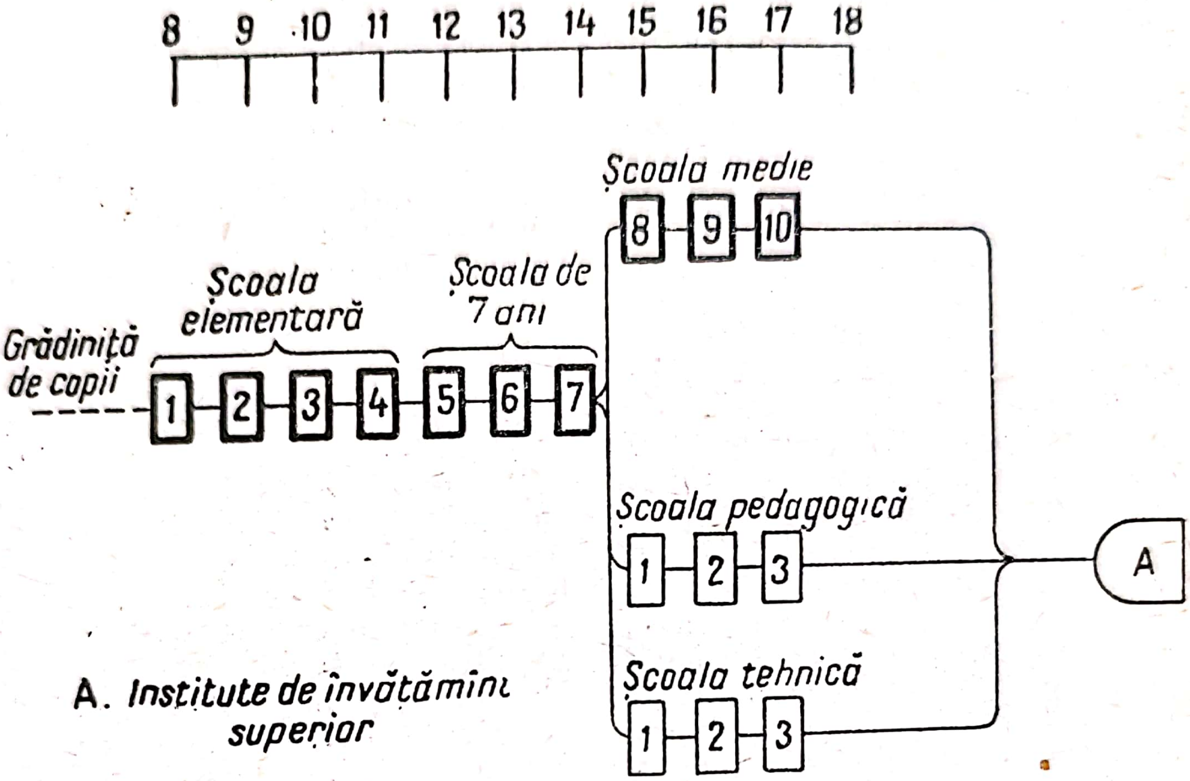

A. Institute de învăţămînt superior

Înv. superior. În ţară există o univ. şi un institut pedag. de stat. În anul 1955—56, numărul studenţilor şi aspiranţilor din univ. se ridica la 1 500. În întreaga ţară numărul studenţilor este de cca. 4 000.

Învăţătorii pentru şcolile elem. sînt instruiţi în cele 3 şcoli pedag. existente. Profesorii pentru cls. V—X în inst. pedag., în univ. şi în institutele pedag. din Uniunea Sovietică. În prezent, în şcolile de cultură generală funcţionează peste 3 500 învăţători şi profesori.

REPUBLICA SOVIETICĂ FEDERATIVĂ SOCIALISTĂ RUSĂ — republică unională din U.R.S.S., cea mai mare ca întindere şi populaţie şi cea mai importantă din p.d.v. economic. S-a constituit la 25 oct. (7 noiem.) 1917. Suprafaţa — 17 075 400 km², populaţia — 117 494 000 locuitori. Capitala sa este Moscova. În componenţa federaţiei intră 15 republici autonome (Başkiră, Bureată, Ceceno-Inguşă, Ciuvaşă, Daghestană, Iakută, Kabardino-Balkară, Kalmîcă, Karelă, Komi, Mari, Mordvină, Osetină de Nord, Tătară şi Udmurtă; 6 regiuni autonome (Gorno-Altai, Adîghee, Karaceaevo-Cerkeză, Evreiască, Hakasă, Tuvină); 10 districte naţionale (Neneţ, Koreak, Evenk, Taimîr, Ciukotka, Komi-Permeaţk, Hantî-Mansi, Iamalo-Neneţ., Bureat-Aghinski, Bureat-Ust-Ordînski.

Rusia ţaristă a fost una dintre ţările cele mai înapoiate din p.d.v. cultural şi al înv. public. Ea avea un sistem şcolar complicat, care îngrădea extrem de mult accesul poporului la învăţătură. Şc. elem. cuprindea diferite trepte şi tipuri de instituţii de înv.: şcoli elem. cu un singur post, cu durata studiilor de 3 sau 4 ani; şcoli elem. cu două

posturi, cu durata studiilor de 5 ani (cîteodată de 6 ani); şcoli elem. superioare cu 4 cls. În funcţie de apartenenţa lor, şcolile elem. se împărţeau în şcoli ale zemstvelor, parohiale, orăşeneşti, ale ministerului şi ale fabricilor. În anul 1914, în toate şcolile elem. învăţau abia 4 965 318 elevi.

Tipurile cele mai răspîndite de şcoli medii erau liceele de băieţi şi de fete, gimnaziile, liceele reale şi comerciale. Pe lîngă acestea funcţionau aşa-zisele pensioane pentru fiicele de nobili, licee militare (corpuri de cadeţi) şi alte instituţii de înv. mediu privilegiate pentru copiii nobilimii. De asemenea, exista un sistem de seminarii pentru pregătirea clerului ortodox, şcoli teologice şi seminarii teologice, precum şi şcoli eparhiale de fete. De obicei, şc. medie era accesibilă numai copiilor de părinţi avuţi. Între programele şcolilor elem., în care învăţau în special copiii oamenilor muncii, şi programele şcolilor medii, exista o mare deosebire. Taxele şcolare în şcolile medii erau mari. În anul 1914 în toate şcolile medii de pe teritoriul R.S.F.S.R. erau numai 436 438 elevi.

Imediat după Revoluţia din Octombrie s-a produs o adevărată revoluţie culturală — s-a început reorganizarea socialistă a şcolii. R.S.F.S.R. a fost patria documentelor de bază ale puterii sovietice în domeniul construcţiei şcolii noi : „Hotărîrea cu privire la şcoala unică bazată pe muncă a R.S.F.S.R." şi „Principiile de bază ale şcolii unice bazate pe muncă".

În anii puterii sovietice, Federaţia Rusă a creat un sistem de înv. cu adevărat democratic, bazat pe principii socialiste. Pe toate treptele lui, acest sistem este de stat. El asigură tuturor cetăţenilor, indiferent de starea socială, sex, religie, drepturi egale la învăţătură în lb. maternă.

Trăsăturile lui cele mai importante sînt: continuitatea tuturor treptelor de înv., caracterul laic al şcolii, strînsa legătură a instrucţiei cu viaţa, cu munca creatoare a poporului. Tînăra generaţie este educată în spirit comunist.

În perioada anilor 1918—20, cu toate greutăţile economice, (intervenţia imperialiştilor şi războiul civil), numărul şcolilor a crescut, în comparaţie cu anii 1914/15, cu 13 000, iar numărul elevilor, aproape cu 2 000 000. A crescut foarte mult în special reţeaua şcolilor medii: în anii 1920/21, în comparaţie cu 1914/15 a crescut mai mult de două ori (4 163 şcoli; la sate, unde în 1914/15 erau numai 72 şcoli medii, în 1920—21 numărul lor ajunsese la 2 144). În 1919 s-au înfiinţat instituţii de înv. de tip nou — *facultăţi muncitoreşti* — pentru tineretul muncitoresc şi sătesc care în timpul ţarismului nu avusese posibilitatea să se instruiască în şcoli medii şi trecuse de vîrsta şcolară. Aceste facultăţi în 3—4 ani dădeau o pregătire de cultură generală, necesară pentru intrarea în instituţiile de înv. superior. La începutul celui de-al doilea deceniu au luat fiinţă *şcolile de pe lîngă fabrici şi uzine*, care pregăteau cadre calificate de muncitori şi *şcoli pentru tineretul sătesc*, care urmăreau ridicarea nivelului cultural al ţărănimii. În 1926/27, în oraşele şi centrele muncitoreşti a început să se înfiinţeze *şcoli de 7 ani pe lîngă*

fabrici și uzine; absolvenții acestor școli intrau în școlile de pe lîngă fabrici și uzine și în școlile medii tehnice. Începînd cu anul 1924 s-a trecut la profesionalizarea claselor VIII—IX din școlile de gr. II, pentru ca absolvenții să aibă o oarecare pregătire practică pentru anumite munci (școli medii agricole, economice, cooperatiste, pedag. și altele).

În 1925/26 în orașele din R.S.F.S.R., șc. elem. cuprindea aproape toți copiii de vîrstă școlară, iar la sate, cca. jumătate din numărul total al copiilor. Copiii oamenilor muncii, în special ai muncitorilor și ai țăranilor, erau în proporție de 80—90% față de numărul total al elevilor. Numărul elevelor a crescut de asemenea foarte mult. În 1914/15 ele reprezentau abia 32,9% din numărul total al elevilor din școlile elem. și 25,4% în școlile de tip superior. În 1927/28 fetele constituiau 40,7% din numărul total al elevilor. În conformitate cu legea cu privire la înv. elem. general, adoptată la 10 aug. 1930 de către Comitetul Central Executiv Unional și Consiliul Comisarilor Poporului din R.S.F.S.R., în cursul anilor 1930—34 s-a introdus în întreaga federație înv. elem. obligatoriu, iar în orașe și centrele muncitorești, înv. general de 7 ani.

Atacul mișelesc al Germaniei hitleriste asupra Uniunii Sovietice a lovit din plin și înv. Dar și în condițiile extrem de grele ale perioadei de război, șc. a rămas obiectul grijii permanente a partidului și guvernului. În primii ani de război, în multe regiuni din răsărit s-au organizat internate pe lîngă școli pentru copiii evacuați din preajma frontului sau din regiunile ocupate vremelnic de fasciști. Statul a acordat ajutor material multor elevi.

În 1944/45, s-a decretat înv. obligatoriu al copiilor de la vîrsta de 7 ani. Pentru tineretul din ind. și agric. care părăsise șc. din cauza războiului, în 1944 au început să se înființeze *școli pentru tineretul muncitoresc și sătesc*.

În anii de după război, în regiunile din R.S.F.S.R. care au fost sub ocupația fascistă s-a desfășurat o muncă uriașă pentru refacerea clădirilor școlare distruse sau avariate și pentru construirea de noi localuri de șc. În cursul cincinalelor 4 și 5, în R.S.F.S.R., s-au construit, din bugetul statului și al colhozurilor, și s-au dat în folosință 14 271 școli, cu 2 601 000 locuri. Fondurile alocate pentru înv. din bugetul statului creșteau din an în an; în 1940 — 9,5 miliarde ruble, în 1946 — 13,1 miliarde ruble, în 1955 — 23,6 miliarde ruble, în 1957 — 27 miliarde ruble. Înv. mediu s-a dezvoltat vertiginos: în 1956/57 în R.S.F.S.R. funcționau 13 421 școli medii, iar în cls. VIII—X învățau 2 861 600 elevi. Rețeaua școlilor de cultură generală, serale și fără frecvență a crescut simțitor. În 1956/57 funcționau 3 872 școli pentru tineretul muncitoresc (926 500 elevi), 3 755 școli pentru tineretul sătesc (142 600 elevi) și 95 școli de 7 ani și școli medii pentru adulți (84 700 elevi).

Potrivit Hot. Congresului al XX-lea al P.C.U.S., a început organizarea instituțiilor instructiv-educative de tip nou a școlilor-internate menite să rezolve la un nivel mai înalt sarcinile pregătirii de constructori ai comunismului, bine instruiți și cu o pregătire multilaterală,

La 1 ian. 1957 în R.S.F.S.R. funcţionau 184 şcoli-internate, în care învăţau aproape 35 000 copii.

În comparaţie cu 1914/15 (pe teritoriul de astăzi al R.S.F.S.R.), numărul instituţiilor de înv. superior s-a mărit de peste 6 ori, numărul studenţilor de 15 ori, numărul instituţiilor de înv. de specialitate a crescut de mai bine de 7 ori, iar numărul elevilor, de aproape 40 ori (1958). În instituţiile de înv. superior şi înv. mediu de specialitate învaţă băieţi şi fete aparţinînd a peste 40 naţionalităţi. În Federaţia Rusă înv. a atins un înalt nivel de dezv. La 1 000 oameni, 263 au studii medii complete sau incomplete, iar 76 au studii superioare. În R.S.F.S.R., funcţionează o reţea vastă de instituţii de înv. pedag. medii şi superioare, care asigură pregătirea cadrelor didactice necesare şi a altor cadre de lucrători în înv., precum şi a cadrelor naţionale pentru republicile şi regiunile autonome. În 1957, în R.S.F.S.R. funcţionau 108 institute pedag., 5 institute pedag. de limbi străine şi 161 şcoli pedag. Începînd din anul 1957, pregătirea învăţătorilor pentru cls. I—IV are loc în institute pedag. Pentru asigurarea economiei naţionale cu cadre calificate pentru diferite profesiuni, şcolile din sistemul rezervelor de muncă din R.S.F.S.R. au pregătit, în cel de-al 5-lea cincinal, 1 500 000 muncitori, iar şcolile S.F.U. de pe lîngă întreprinderi — aproape 290 000 muncitori. Tot în această perioadă, prin instruire individuală şi pe brigăzi, în şcoli organizate direct în producţie, au învăţat profesiuni noi şi şi-au ridicat calificarea, în fiecare an, în medie 5 000 000 muncitori şi salariaţi.

Dezvoltarea reţelei instituţiilor de înv. şi creşterea numărului de elevi în R.S.F.S.R. se vede din următorul tabel:

Instituţii de învăţămînt	*Anii de învăţămînt*				
	1914/15	*1927/28*	*1940/41*	*1945/46*	*1956/57*
Numărul şcolilor de cultură generală	75 385	80 265	113 880	113 453	116 361
dintre care şcoli medii	1 324	1 461	9 932	6 698	13 420
Numărul elevilor din şcolile de cultură generală de toate tipurile (în mii)	5 684	7 578	2 083	15 421	16 533
dintre care elevi în cls. V—X (în mii)	353	1 069	8 235	4 000	7 611
Numărul instituţiilor de înv. superior	72	90	481	456	443
Numărul studenţilor (în mii)	86,5	114,2	478,0	456,0	1 266,7
Numărul instituţiilor de înv. mediu de specialitate	297	672	2 188	1 881	2 164
Numărul elevilor (în mii)	35,4	123,2	594,0	657,3	1 243,6

În anii puterii sovietice școlile naționale au luat o foarte mare dezv. În R.S.F.S.R. pred. se face în 47 limbi.

S-a creat o rețea largă de diferite instituții extrașcolare pentru copii. În 1956 funcționau 1 187 palate și case ale pionierilor, 113 stațiuni pentru tineri tehnicieni, 102 stațiuni pentru tineri naturaliști, 64 baze de excursii și turism, 327 școli sportive pentru copii, 84 parcuri pentru copii, 12 stadioane pentru copii. Fondul de cărți al bibliotecilor școlare trecea de 91 000 000 exemplare.

Una din cuceririle Revoluției din Octombrie este marea dezv. a educației preșc. În Rusia țaristă existau numai 275 instituții preșc., iar în R.S.F.S.R. în 1958 erau 25 472 (1 653 800 copii).

În prezent șc. sovietică a intrat într-o nouă etapă a dezvoltării sale. Cf. Legii cu privire la întărirea legăturii dintre șc. și viață și la dezv. continuă a sistemului înv. public în U.R.S.S. și a legii republicane corespunzătoare, în Federația Rusă s-a introdus înv. general obligatoriu de 8 ani. S-au stabilit noi tipuri de instituții de înv. mediu. Reorganizarea conținutului muncii instructiv-educative este în curs de efectuare. Se reorganizează și sistemul de înv. mediu, profes. și tehnic, de specialitate și superior. S-au elaborat noi planuri de înv. și programe analitice noi pentru diferitele tipuri de școli. Se alcătuiesc manuale noi.

Au intrat în vigoare noi regulamente de funcționare a școlilor de diferite tipuri, aprobate de guvernul R.S.F.S.R.

REPUBLICA SOVIETICĂ SOCIALISTĂ AUTONOMĂ ABHAZĂ — s-a constituit la 4 martie 1921. Face parte din R.S.S. Gruzină. Este situată în partea nord-vestică a acesteia, pe litoralul Mării Negre. Capitala — Suhumi. Teritoriul — 8 600 km², populația — 400 000 locuitori. Abhazia este o țară cu o cultură veche, al cărei exponent mai cunoscut a fost poetul și luptătorul pe tărîm social G.M. Șervașidze. La sfîrșitul sec. XIX și începutul sec. XX și-a desfășurat activ. D.I. Gulia, creatorul alfabetului abhaz. Înainte de stabilirea puterii sovietice, oamenii muncii din Abhazia au suferit crunt de pe urma exploatării capitaliste, a rămășițelor orînduirii iobăgiste și a oprimării naționale și colonialiste. 9/10 din populația indigenă era analfabetă. Pe teritoriul Abhaziei existau numai două școli medii de stat. În 1917 puterea de stat a trecut în mîna menșevicilor gruzini. În febr. 1921, muncitorimea abhază, cu ajutorul Armatei Roșii, a doborît puterea menșevicilor și a instaurat puterea sovietelor.

Sub îndrumarea partidului comunist, Abhazia a pășit pe drumul construirii socialismului, al refacerii economiei naționale și dezvoltării culturii socialiste, al creării de noi școli. S-au înființat școli de cultură generală și profes., cluburi, biblioteci, teatre naționale și alte așezăminte culturale. De asemenea, a luat ființă un inst. pedag. În anii 1939/40, în Abhazia erau 284 școli elem., 143 școli de 7 ani și 48 școli medii, cu un total de 65 728 elevi. În 1948/49 existau: un inst. pedag., 5 școli pedag., o șc. tehnică industrială, o șc. tehnică agricolă, o șc. medie de muz. și o șc. elem. de muz. În anii următori, rețeaua de școli medii dezvoltîndu-se cu repeziciune, numărul elevilor din cls. VIII—X a crescut: în 1950/51 erau 57 școli medii, iar în 1955/56 erau 80; în acest timp numărul

elevilor din cls. VIII—X a crescut mai mult de 2,5 ori (de la 6 400 la 15 100). În școlile Abhaziei lucrează 5 000 învățători și profesori. În anii puterii sovietice s-au înființat în republică mai multe institute de cercetări științifice (stațiunile biologice ale Acad. de Șt. a U.R.S.S., filiala Inst. unional de cercetări șt. asupra prod. de ceai și a altor culturi subtropicale, Stațiunea unională pentru selecționarea culturilor subtropicale irigate și altele).

În școlile R.S.S.A. Abhază se înfăptuiește reorganizarea școlii și a conținutului înv., în conformitate cu Legea privitoare la întărirea legăturii dintre șc. și viață și la dezv. continuă a sistemului înv. public în U.R.S.S.

REPUBLICA SOVIETICĂ SOCIALISTĂ AUTONOMĂ ADJARĂ — s-a constituit la 16 iunie 1921. Face parte din R.S.S. Gruzină. Orașul cel mai important — Batumi. Teritoriul — 3 000 km², populația — 242 000 locuitori. Înainte de Revoluția din Octombrie, datorită politicii coloniale de rusificare duse de țarism, oamenii muncii din Adjaria erau osîndiți la o stare de înapoiere culturală, sărăcie și lipsă de drepturi. Abia 7% dintre locuitori erau știutori de carte, iar printre femeile adjare, știutoarele de carte erau foarte rare. În Adjaria s-au păstrat numeroase rămășițe ale orînduirii gentilice. După înființarea republicii s-a trecut la o radicală reconstrucție socialistă a înv. și construcția de școli a luat un mare avînt. În anul 1923 în republică funcționau 53 școli, în care învățau 6 000 elevi (față de 2 700 în 1921). În 1939/40, în Adjaria erau 284 școli elem., 59 școli de 7 ani, 25 școli medii, cu un total de 32 500 elevi. În 1946, în afară de 384 școli de cultură generală, mai existau un inst. pedag. la Batumi și 8 școli medii de specialitate. Rețeaua școlilor de 7 ani și medii se dezvoltă cu repeziciune; în 1955/56 erau 117 școli de 7 ani și 57 școli medii. Numărul elevilor din cls. VIII—X în anul 1955/56 s-a dublat față de anul 1950/51 (9 600 elevi față de 4 100 elevi). În școli funcționau 3 300 profesori și învățători. În Adjaria s-au înființat mai multe instituții de cercetări științifice: filiala Institutului unional de cercetări științifice asupra producției de ceai și a altor culturi subtropicale (la Ciakvin), stațiunea Institutului unional pentru cercetarea științifică a plantelor medicinale; Institutul de fizioterapie; o stațiune științifică de piscicultură ș.a.

În școlile din R.S.S.A. Adjară se înfăptuiește restructurarea organizării și a conținutului înv., în conformitate cu noua Lege cu privire la întărirea legăturii dintre școală și viață și la dezvoltarea continuă a sistemului înv. public în U.R.S.S.

REPUBLICA SOVIETICĂ SOCIALISTĂ AUTONOMĂ BAȘKIRĂ — s-a constituit la 23 martie 1919. Face parte dinR.S.F.S.R. Orașul cel mai important — Ufa. Teritoriul — 143 600 km², populația—3 335 000 locuitori. Înainte de Revoluția din Octombrie, Bașkiria era o provincie înapoiată din p.d.v. economic și cultural a Rusiei țariste. Sărăcia, întunericul și bolile, aceasta era soarta oamenilor muncii bașkiri și de alte naționalități, care locuiau pe atunci în gubernia Ufa (tătari, ciuvași, mari și alții).

Înainte de instaurarea puterii sovietice, poporul bașkir nu avea alfabetul său, limba sa literară. Abia 5% dintre bașkiri erau știutori de carte. În cele cîteva

școli bisericești, de zemstvă sau ale statului învățau mai ales copiii de naționalitate rusă. Copiii de alte naționalități frecventau școlile musulmane *mektebe* și *medrese*, care depindeau de biserica musulmană. În 1912/13, în fosta gubernie Ufa erau 1568 de mektebe și medrese, care erau școli pur religioase, conduse de clerici musulmani inculți. În aceste școli lb. de pred. era lb. arabă, limbă greoaie pentru copii. Ei învățau cu mare greutate rugăciuni, rituri și dogme din Coran. Nu primeau nici un fel de cunoștințe de cultură generală. În aceste școli accesul copiilor de oameni săraci era limitat. Numai 1/5 din totalul copiilor de vîrstă școlară frecventau mektebele. Înv. mediu era inaccesibil pentru bașkiri. În 1913/14, din cei 4 778 elevi ai școlilor medii (licee, școli reale, seminarii) numai 12 erau bașkiri.

În anii puterii sovietice, Bașkiria, activ susținută și ajutată de poporul rus, a repurtat mari succese în toate domeniile economiei naționale și culturii. În republică s-a înfăptuit reorganizarea socialistă a școlii. S-a introdus înv. general obligatoriu de 7 ani și se dezvoltă cu pași repezi înv. mediu. În 1956/57 în Bașkiria funcționau 4 773 școli, cu 443 742 elevi. În cls. VIII—X ale celor 405 școli medii erau 71 318 elevi. S-au înființat și patru școli-internate.

Pentru școlile bașkire s-au pregătit cadrele didactice necesare de naționalitate bașkiră. 262 învățători au primit titlul de învățător emerit al R.S.F.S.R. și de învățător emerit al R.S.S.A. Bașkiră, iar 467 învățători și profesori au fost decorați cu medalia „Fruntaș în învățămîntul public".

În cele 47 școli tehnice și 7 școli superioare învață peste 37 000 studenți.

Înainte de revoluție, în Bașkiria nu existau instituții extrașcolare de copii. În 1957 ființau: stațiuni republicane pentru tinerii naturaliști, tinerii tehnicieni și tinerii turiști, școli sportive, 38 case de pionieri.

În 1952 s-a deschis în Bașkiria o filială a Acad. de Șt. din U.R.S.S. De asemenea, funcționează 25 instituții de cercetări științifice. În 1957, Inst. pedag. de stat din Bașkiria a fost transformat în univ. de stat.

În școlile republicii se înfăptuiește restructurarea organizării și conținutului înv., în conformitate cu Legea privitoare la întărirea legăturii dintre școală și viață și la dezvoltarea continuă a sistemului înv. public din U.R.S.S.

REPUBLICA SOVIETICĂ SOCIALISTĂ AUTONOMĂ BURIATĂ — s-a constituit la 30 mai 1923. Face parte din R.S.F.S.R. Orașul cel mai important — Ulan-Ude. Suprafața — 351 200 km², populația — 671 000 locuitori. Înainte de revoluție, Buriatia, din p.d.v. economic și cultural, era una dintre cele mai înapoiate provincii ale imperiului rus. Înv. public se afla într-o stare jalnică. Datele recensămîntului din 1911 arată că în școlile din fosta regiune Zabaikal erau numai 708 copii buriați, dintre care 84 fete. În 1916 în toate școlile medii și instituțiile superioare de înv. din Rusia învățau cam 150 buriați din burghezia națională locală. Primele școli din Buriatia au luat ființă la începutul sec. XIX. În 1806 s-a deschis șc. din Oninsk (azi șc. medie din Horinsk), în 1816 cea din Tunkinsk, în 1818 șc. din Selenghinsk. În fiecare din aceste școli erau cam 12—20 elevi.

În anii puterii sovietice, Buriatia și-a creat o rețea deasă de

şcoli. S-a înfăptuit înv. elem. general obligatoriu de 7 ani, iar înv. mediu a luat o largă dezv. În 1957/58 funcţionau 649 şcoli, dintre care 414 elem., 120 şcoli de 7 ani şi 115 şcoli medii. Numărul total al elevilor din aceste şcoli era de 105 230. De asemenea, există 2 instituţii de înv. superior şi 14 şcoli tehnice. În R.S.S.A. Buriată nu se află nici un aimak (raion) în care să nu fie o şc. medie. Mai toate aceste şcoli au internate. Pred. în şcolile elem. şi cele de 7 ani se face în lb. maternă.

În 1918 pe teritoriul actualei R.S.S.A. Buriate funcţionau în total 89 învăţători, dintre care mai bine de 3/4 nu aveau nici studii medii. În anul şcolar 1957/58 numărul cadrelor didactice se ridica la cca. 6 000, dintre care aproape jumătate cu studii superioare sau studenţi fără frecvenţă.

În republică au fost organizate: un palat al pionierilor la Ulan-Ude, 10 case de pionieri în centrele raionale, 6 şcoli sportive pentru copii, o staţiune a tinerilor tehnicieni, o staţiune pentru tinerii naturalişti, o bază de turism şi excursii pentru copii.

În şc. din R.S.S.A. Buriată se înfăptuieşte restructurarea organizării şi conţinutului înv. în conformitate cu Legea privitoare la întărirea legăturii dintre şcoală şi viaţă şi la dezvoltarea continuă a sistemului învăţămîntului public în U.R.S.S.

REPUBLICA SOVIETICĂ SOCIALISTĂ AUTONOMĂ CECENO-INGUŞĂ — s-a constituit în dec. 1936. Face parte din R.S.F.S.R. Oraşul cel mai important — Groznîi. Suprafaţa — 19 300 km², populaţia — 711 000 locuitori. Pînă la Revoluţia din Octombrie, 98% din populaţie era analfabetă. Guvernul ţarist acorda pentru înv. public numai 20 copeici anual pe cap de locuitor; în şcoli puteau învăţa doar copiii mullilor, moşierilor şi chiaburilor. Fetele, de regulă, nu învăţau carte.

În anii puterii sovietice, în republică s-a creat un sistem de înv. de stat cu adevărat democratic, bazat pe principii socialiste. Şcolile de toate profilurile asigură tuturor cetăţenilor — independent de situaţie socială, sex sau religie — drepturi egale la învăţătură în lb. maternă. Principalele caracteristici ale sistemului de înv. sînt continuitatea tuturor treptelor de înv., caracterul laic al şcolii, strînsa legătură a şcolii cu viaţa, cu munca creatoare a poporului. Educarea tinerelor generaţii se realizează în spirit comunist. În 1958 în republică existau 117 grădiniţe de copii, 356 şcoli, dintre care 148 elem., 117 de 7 ani şi 91 şcoli medii. În şcolile de cultură generală (în afară de cele feroviare) învăţau cca. 80 500 elevi. S-au creat 19 şcoli pentru tineretul muncitoresc (cca. 4 000 elevi), 38 şcoli pentru tineretul sătesc (2 210 elevi) şi o şc. medie fără frecvenţă, pentru 450 elevi. În anul 1958 în şcolile din republică funcţionau cca. 4 600 cadre didactice, din care mai mult de 3 000 erau femei. În R.S.S.A. Ceceno-Ingusă există un palat republican al pionierilor în oraşul Groznîi, 8 case raionale ale pionierilor, baze turistice, staţiuni pentru tinerii tehnicieni şi tinerii naturalişti.

În timpul ţarismului, în R.S.S.A. Ceceno-Inguşă nu existau instituţii de înv. superior şi mediu de specialitate. În 1956/57 funcţionau 2 institute: inst. de petrol şi inst. pedag., cu 5 520 studenţi şi 11 instituţii de înv. mediu de specialitate, cu 5 410 elevi. De asemenea, există un

inst. de cercetări științifice în domeniul ist., lb. și lit. și un inst. de perfecționare a cadrelor didactice.

În prezent, în școlile din R.S.S.A. Ceceno-Ingușă se restructurează organizarea și conținutul înv., în conformitate cu Legea privitoare la întărirea legăturii dintre școală și viață și la dezvoltarea continuă a sistemului învățămîntului public în U.R.S.S.

REPUBLICA SOVIETICĂ SOCIALISTĂ AUTONOMĂ CIUVAȘĂ (Ciuvașia) — s-a constituit în apr. 1925. Face parte din R.S.F.S.R. Orașul cel mai însemnat — Ceboksarî. Suprafața — 18 300 km², populația — 1 098 000 locuitori. Înainte de Revoluția din Octombrie, pe teritoriul Ciuvașiei de astăzi erau 463 școli, în care învățau 29 600 elevi. Numărul știinților de carte nu depășea 18$^0/_0$ la bărbați și 2—3$^0/_0$ la femei. Un mare rol în răspîndirea științei de carte printre ciuvași a avut eminentul pedagog rus Ilia Nikolaevici Ulianov, tatăl lui V.I. Lenin. Cu sprijinul lui I.N. Ulianov, pedagogul și iluministul ciuvaș *I. I. Iakovlev* a putut urma cursurile de înv. superior și a creat alfabetul ciuvaș. Astfel, încă din deceniul 8 al sec. trecut s-au pus bazele scrierii ciuvașe.

Dezv. rapidă a înv. public în Ciuvașia a început abia în timpul puterii sovietice.

În republică s-a creat un sistem de înv. de stat pe toate treptele lui, cu adevărat democratic, bazat pe principii socialiste. El asigură tuturor cetățenilor drepturi egale la învățătură în lb. maternă, indiferent de situația socială, sex sau religie. Principalele lui caracteristici sînt continuitatea tuturor treptelor de înv. și caracterul laic al școlii, legătura strînsă cu viața, cu munca creatoare a poporului. Educ. tinerelor generații se realizează în spirit comunist.

În 1920, pe teritoriul Ciuvașiei existau 912 școli, în care învățau 64 450 elevi. Pentru pregătirea de cadre didactice calificate, în 1925 s-a deschis, pe lîngă Inst. pedag. oriental din Kazan, o secție de lb. și lit. ciuvașă. Din 1930/31 în republică s-a introdus înv. elem. general și obligatoriu. În acest timp existau 1 010 școli, în care învățau 96 500 elevi. De asemenea, a luat ființă Inst. pedag. ciuvaș. Din 1930 funcționează un inst. de cercetări științifice în domeniul limbii, literaturii și istoriei, iar din 1938 și un Inst. de perfecționare a cadrelor didactice.

În 1939, în Ciuvașia la fiecare 1 000 locuitori revenea un număr de 177 elevi. În 1940 s-a terminat introducerea înv. elem. de 4 ani, general și obligatoriu. Ciuvașia a devenit o republică fără analfabeți. În 1949/50 s-a introdus înv. general și obligatoriu de 7 ani. Numărul școlilor a crescut: 550 elem., 428 de 7 ani și 92 medii. În 1957/58, în Ciuvașia erau 156 700 elevi, dintre care 26 300 în cls. VIII—X. În școli funcționau peste 10 000 cadre didactice.

În momentul de față în școlile din R.S.S.A. Ciuvașă are loc o reorganizare a sistemului de înv. și a conținutului înv., în conformitate cu Legea privitoare la întărirea legăturii dintre școală și viață și la dezvoltarea continuă a sistemului învățămîntului public în U.R.S.S.

REPUBLICA SOVIETICĂ SOCIALISTĂ AUTONOMĂ DAGHESTAN — a luat ființă la 2 ian. 1921 și face parte din R.S.F.S.R. Daghestanul este așezat în partea de nord-est a Caucazului; orașul cel mai însemnat

este Mahacikala. Daghestanul are o suprafaţă de 50 300 km² şi o populaţie de 1 063 000 locuitori, alcătuită din 30 de naţionalităţi şi grupări naţionale. Înaintea Revoluţiei din Octombrie, Daghestanul era un ţinut înapoiat de la periferia Rusiei ţariste. Avea numai 93 şcoli. Înv. elem. era asigurat numai pentru 4% din copiii de vîrstă şcolară. În acelaşi timp însă, existau de 10 ori mai multe şcoli teologice pe lîngă geamii (*mektebe* şi *medrese*). În aceste şcoli nu se transmiteau cunoştinţe de cultură generală. Copiii învăţau lb. arabă, care le era cu totul străină, citeau Coranul, învăţau pe de rost dogmele, rugăciunile şi obiceiurile şariatului. Numai 2—3% din populaţia adultă era ştiutoare de carte.

În anii puterii sovietice, în Daghestan s-a petrecut o adevărată revoluţie culturală. Popoarele Daghestanului şi-au creat un alfabet al lor: la început au folosit alfabetul arab, din 1928, pe cel latin, iar din 1938, alfabetul rus. S-a introdus înv. general obligatoriu de 7 ani şi se dă o mare dezvoltare înv. mediu. S-a creat un sistem de înv. cu adevărat democratic, bazat pe principii socialiste.

La începutul anului şcolar 1958/59, în Daghestan funcţionau 1 516 şcoli, dintre care: 200 şcoli medii, 557 de 7 ani, 752 şcoli elem. şi 7 şcoli-internate. În şcolile de cultură generală ale republicii învăţau 160 000 de elevi. În şcolile elem. se predă în 6 limbi, dintre cele mai răspîndite: avareţă, darghină, kumîskă, lezghină, lakă şi tabasarană. Este de remarcat creşterea numărului fetelor de la munte în şcoli: în 1913 erau 189 eleve, iar în 1957/58, 72 000. Pentru fete s-au organizat în republică şcoli-internate interraionale, o şc. pedag. şi un institut pedag.

Daghestanul a obţinut mari succese în domeniul pregătirii de cadre pedag. naţionale. În 1913 funcţionau în şcoli numai 400 învăţători şi profesori, iar în 1958, peste 12 000, adică de 30 de ori mai mult. În republică există 7 şcoli pedag. (din care una de fete), un inst. pedag. de fete, o univ. de stat (înfiinţată în 1957), un inst. de cercetări ştiinţifice, un inst. de perfecţionarea cadrelor didactice, o filială a Inst. de marxism-leninism de pe lîngă C.C. al P.C.U.S., o filială a Acad. de Şt. a U.R.S.S., 13 instituţii ştiinţifice diferite, cu 360 cercetători ştiinţifici.

Din 1959, în şcolile R.S.S.A. Daghestan se înfăptuieşte restructurarea organizării şi conţinutului înv. în conformitate cu Legea cu privire la întărirea legăturii dintre şcoală şi viaţă şi la dezvoltarea continuă a sistemului învăţămîntului public în U.R.S.S.

REPUBLICA SOVIETICĂ SOCIALISTĂ AUTONOMĂ IAKUTĂ (Iakuţia) — suprafaţa — 3 103 200 km², locuitori — 489 000 (1959). S-a constituit în apr. 1922 şi face parte din R.S.F.S.R.; oraşul principal — Iakutsk. Primele şcoli din Iakuţia au fost *şcolile de aritm.* ruseşti, înlocuite în 1734 prin şcolile de navigaţie (de ex. la Iakutsk şi Ohotsk). Mai tîrziu iau fiinţă şcolile Min. Instrucţiunii Publice şi ale departamentului cultelor. În 1808 la Iakutsk s-a deschis o şc. judeţeană de 4 ani, care în 1869 s-a transformat în liceu clasic de băieţi (6 ani). La sate şcolile au început să apară în deceniul 8 al sec. XIX. În 1870 s-a înfiin-

țat o șc. la Baiagantai, în 1871 la Amghinsk, Verhoiansk, Sredne-Kollmsk, în 1872 la Boturussk, Borogonsk și Namsk. Existau și cîteva școli particulare, create de decembriștii deportați (M. Muraviov-Apostol ș.a.), iar mai tîrziu școli înființate de deportații politici V. Ionov, V. Korolenko, I. Hudeakov, P. Podbelski, N. Nadeev, I. Țîțenko ș.a. Aceste școli au avut la timpul lor un rol progresist în ridicarea nivelului științei de carte la iakuți.

După Revoluția din Octombrie, în republică s-a creat un sistem de înv. de stat pe toate treptele lui, cu adevărat democratic și bazat pe principii socialiste. El asigură tuturor cetățenilor drepturi egale la învățătură în lb. maternă, indiferent de situația socială, sex sau religie. Principalele lui caracteristici sînt: continuitatea tuturor treptelor de înv., caracterul laic al școlii, legătura strînsă a instrucției cu viața, cu munca creatoare a poporului. Educ. tinerelor generații se face în spirit comunist. Chiar din primul deceniu al puterii sovietice, numărul elevilor din republică a crescut de la 4 660 la 13 700; numărul învățătorilor, de la 254 la 622. S-a desfășurat o muncă intensă pentru instruirea adulților. Iakuția, în care știutorii de carte constituiau doar 0,7% din populație, s-a transformat într-o republică în care analfabetismul a fost lichidat aproape în întregime. Înv. general de 7 ani se înfăptuiește cu succes. În 1955/56, în cele 305 școli elem., 176 școli de 7 ani și 81 școli medii învățau mai mult de 70 000 elevi (inclusiv școlile pentru tineretul muncitoresc și sătesc). Numărul cadrelor didactice crește neîncetat; în 1958 numărul lor a trecut de 5 500.

Ajutorul dat de poporul rus popoarelor Iakuției pentru luminarea lor este uriaș, de neprețuit. Numai în decurs de 3 ani (1953—56) Min. Înv. din R.S.F.S.R. a trimis în Iakuția 1 137 cadre didactice, un mare număr de manuale, material auxiliar și utilaje. În republică a luat ființă o filială a Acad. de Șt. a U.R.S.S. și s-a deschis o univ. de stat.

Înv. din R.S.S.A. Iakută este în curs de reorganizare. Se realizează înv. general de 8 ani. Se întărește legătura școlii cu viața.

REPUBLICA SOVIETICĂ SOCIALISTĂ AUTONOMĂ KABARDINO-BALKARĂ — s-a constituit la 5 dec. 1936 și face parte din R.S.F.S.R. Este situată în Caucazul de nord. Oraș principal —Nalcik. Suprafața—12 500 km², populația — 420 000 locuitori. Pînă la Marea Revoluție Socialistă din Octombrie, doar 3% dintre kabardini erau știutori de carte. Poporul kabardin nu avea scrierea sa. În trecut, pe teritoriul Kabardiei existau 48 școli elem., care cuprindeau 1 249 băieți și 205 fete, și un liceu real, accesibil doar copiilor feudalilor locali. În afară de acestea, existau și școli musulmane, numite *mektebe* și *medrese*, care nu erau altceva decît pepiniere ale fanatismului religios în mijlocul muntenilor.

În anii puterii sovietice în republică s-a creat un sistem de înv. de stat pe toate treptele lui, cu adevărat democratic, bazat pe principii socialiste. Acest sistem asigură tuturor cetățenilor, indiferent de situația socială, sex sau credință, drepturi egale la învățătură în lb. maternă. Principalele caracteristici ale sistemului de înv. sînt: continuitatea

rul laic al școlii, legătura strînsă dintre înv. și viață, legătura cu munca creatoare a poporului. Educ. tinerelor generații se face în spiritul comunismului.

În 1924 a fost creat alfabetul kabardin. În 1927 erau 145 școli elem., 3 școli de 7 ani și o șc. medie, frecventate de 13 000 elevi. În 1932 s-a inaugurat prima instituție de înv. superior (Inst. pedag. din Kabardia, în cadrul căruia mai tîrziu a luat ființă și un inst. de învățători). Spre sfîrșitul primului cincinal, în școlile din Kabardia învățau 36 500 elevi. Au fost generalizate școlile elem. kabardine cu pred. în lb. maternă. În 1936 s-a trecut la alfabetul cu caractere grafice rusești, ceea ce a înlesnit în mod simțitor învățarea limbii ruse de către elevi.

În 1939/40 în Kabardia erau 94 școli elem., 92 școli de 7 ani și 61 școli medii, cu un număr total de 74 600 elevi. În anii Marelui Război pentru Apărarea Patriei, ocupanții germano-fasciști au distrus 206 clădiri școlare, prin aruncare în aer sau incendiere. După alungarea fasciștilor a început munca de reconstrucție. În anii de după război s-a generalizat înv. de 7 ani, iar dezvoltarea înv. mediu se înfăptuiește într-un ritm rapid. În 1955/56 în cls. VIII—X învățau 12 500 elevi. În școlile din Kabardia funcționează peste 4 000 învățători și profesori, dintre care peste 1 500 sînt localnici. În 1957 în R.S.S.A. Kabardino-Balkară erau: o univ., 2 institute, 7 școli tehnice, 4 școli de agron., 4 școli pe lîngă fabrici și uzine, 76 școli medii, 70 școli de 7 ani și 100 școli elem., 3 școli internate, 10 școli pentru tineretul muncitoresc, 23 școli pentru tineretul sătesc, o șc. medie fără frecvență, 2 școli speciale, 68 grădinițe de copii. În școlile de cultură generală învățau 66 300 elevi, iar în instituțiile de înv. speciale 2 400 elevi.

În 1959, în școlile din R.S.S.A. Kabardino-Balkară a început restructurarea organizării și conținutului înv., în concordanță cu Legea cu privire la întărirea legăturii dintre școală și viață și la dezvoltarea continuă a sistemului învățămîntului public din U.R.S.S.

REPUBLICA SOVIETICĂ SOCIALISTĂ AUTONOMĂ KARA-KALPAKĂ — s-a constituit la 20 mart. 1932. De la 5 dec. 1936 face parte din R.S.S. Uzbekă. Suprafața—156 100 km², populația—510 000 locuitori, oraș principal—Nukus. Pînă la Revoluția din Octombrie poporul kara-kalpak nu avea scrierea sa proprie și nici școli de cultură generală în lb. maternă. În școlile musulmane *mektebe* și *medrese* copiii învățau doar bazele religiei musulmane. În R.S.S.A. Kara-Kalpakă existau numai cîteva școli rusești, inaccesibile copiilor de oameni ai muncii.

În 1913 științorii de carte din sînul populației kara-kalpace atingeau cca. 0,6%. În 1917, pe teritoriul kara-kalpak erau 4 școli elem., în care învățau 176 elevi. În anii puterii sovietice a avut loc în republică o adevărată revoluție culturală. S-a creat scrierea kara-kalpakă. S-a introdus un sistem de înv. de stat pe toate treptele, cu adevărat democratic, bazat pe principii socialiste. El asigură tuturor cetățenilor—indiferent de situația socială, sex, credință—drepturi egale la învățătură în lb. maternă. Principalele

trăsături caracteristice ale acestui sistem sînt: continuitatea tuturor treptelor de înv., caracterul laic al şcolii, legătura strînsă a înv. cu viaţa, cu munca constructivă a poporului. Educ. tinerelor generaţii se realizează în spirit comunist. Dezv. neîntreruptă a reţelei de şcoli a permis realizarea înv. elem. general şi obligatoriu şi cuprinderea unui mare număr de copii în înv. de 7 ani şi mediu. La 15 sept. 1939, în republică erau 531 şcoli elem., 82 şcoli de 7 ani şi 10 şcoli medii, în care învăţau 84 400 elevi. În ultimii ani reţeaua şcolilor de 7 ani şi medii, precum şi numărul elevilor din cls. V—VII şi VIII—X a crescut simţitor. În 1950/1951 erau 176 şcoli de 7 ani, iar în 1955/56 numărul lor se ridica la 210. Tot în acelaşi timp numărul şcolilor medii a crescut de la 39 la 60. În 1950/51 numărul elevilor în cls. V—VII era de 18 300, iar în 1955/56, de 26 900. În acelaşi interval de timp, numărul elevilor din cls. VIII-X a crescut de la 3 900 la 12 400. În anul şcolar 1955/56 numărul total al elevilor din şcolile elem. de 7 ani şi medii era de 85 200. În şcolile republicii funcţionau 4 600 învăţători şi profesori. În 1950 în cele 65 şcoli pentru tineretul muncitoresc şi sătesc învăţau peste 2 000 elevi. În republică există: o şc. pedag., o şc. tehnică agricolă, o şc. tehnică financiară, o şc. sanitară etc. În 1933 în R.S.S.A. Kara-Kalpakă a fost înfiinţat un inst. pentru învăţători, iar în 1944 inst. pedag. De asemenea, a luat fiinţă Inst. de cercetări ştiinţifice al Acad. de şt. a R.S.S. Uzbece, care studiază ec. şi cultura republicii.

Începînd cu anul şcolar 1958/59, în şcolile din R.S.S.A. Kara-Kalpakă se înfăptuieşte restructurarea organizării şi conţinutului înv., în conformitate cu Legea cu privire la întărirea legăturii dintre şcoală şi viaţă şi la dezvoltarea continuă a sistemului învăţămîntului public în U.R.S.S.

REPUBLICA SOVIETICĂ SOCIALISTĂ AUTONOMĂ KARELĂ — suprafaţa 172 400 km², populaţia — 649 000 locuitori, oraşul principal — Petrozavodsk. Karelia prerevoluţionară — adică gubernia Oloneţ — avea o faimă tristă, fiind numită „Siberia din preajma capitalei“, deoarece aici şi-au petrecut exilul reprezentanţii celor trei generaţii de revoluţionari ruşi, de la poetul-decembrist T.N. Glinka pînă la bolşevicul M.I. Kalinin. Abia 13% din populaţie era ştiutoare de carte, iar în unele raioane, mai ales în cele din Karelia propriu-zisă, procentul era şi mai mic. Marea majoritate a copiilor de vîrstă şcolară nu păşeau niciodată pragul şcolii. Peste 40% din şcolile elem. erau de tipul şcolilor bisericeşti parohiale. În întreaga Karelie nu funcţionau mai mult de 500 învăţători.

În anii puterii sovietice în republică s-a creat un sistem de înv. de stat pe toate treptele sale, cu adevărat democratic, bazat pe principii socialiste. El asigură tuturor cetăţenilor, indiferent de poziţia socială, sex sau credinţă, drepturi egale la învăţătură în lb. maternă. Trăsăturile principale ale acestui sistem sînt: continuitatea tuturor treptelor sale, caracterul laic al şcolii, legătura ei strînsă cu viaţa, cu munca creatoare a poporului. Tînăra generaţie este educată în spirit comunist.

S-a înfăptuit înv. general obligatoriu de 7 ani. În 1956/57 funcţionau 514 şcoli elem.,

172 şcoli de 7 ani, 96 şcoli medii, 53 şcoli pentru tineretul muncitoresc şi sătesc. Numărul elevilor din toate aceste şcoli depăşea cifra de 87 000. În republică există 13 şcoli tehnice, o şc. pedag., 402 grădiniţe de copii.

În 1931 s-a înfiinţat Inst. pedag. iar în 1940, Univ. din Petrozavodsk. În univ. şi inst. pedag. învaţă peste 4 000 studenţi (împreună cu cei fără frecvenţă). În decursul celor 40 de ani de putere sovietică numărul învăţătorilor din Karelia a crescut de 10 ori, atingînd cifra de 5 000.

Începînd din anul 1959, în şcolile R.S.S.A. Karelă se înfăptuieşte restructurarea organizării şi conţinutului înv., în conformitate cu Legea cu privire la întărirea legăturii dintre şcoală şi viaţă şi la dezvoltarea continuă a sistemului învăţămîntului public în U.R.S.S.

REPUBLICA SOVIETICĂ SOCIALISTĂ AUTONOMĂ KOMI — constituită la 5 dec. 1936, face parte din R.S.F.S.R. Suprafaţa — 411 500 km², populaţia — 804 000 locuitori, oraşul principal — Sîktîvkar. În 1914/15 pe teritoriul R.S.S.A. Komi existau 316 şcoli, printre care 5 de tip superior şi două licee (de fete şi de băieţi). În şcolile elem. frecventau 14 200 elevi, în cele de tip superior 400 elevi, iar în licee, 500 elevi.

Majoritatea copiilor rămîneau necuprinşi în şcoli. Accesul copiilor de muncitori în şc. era împiedicat. În 1914/15 funcţionau 575 învăţători. În 1917 ştiutorii de carte reprezentau abia 23,8% din populaţie. Pînă la Revoluţia din Octombrie lb. de pred. în şcoli era lb. rusă. Lb. komi se folosea numai pentru explicarea cuvintelor ruseşti.

În anii puterii sovietice s-a introdus în republică un sistem de înv. de stat pe toate treptele sale, cu adevărat democratic, bazat pe principii socialiste. El asigură tuturor cetăţenilor — indiferent de situaţie socială, sex, religie — drepturi egale la învăţătură în lb. maternă. Cele mai importante caracteristici ale înv. sînt: continuitatea tuturor treptelor sale, caracterul laic al şcolii, legătura strînsă a intrucţiei cu viaţa, cu munca productivă a poporului. Tînăra generaţie este educată în spirit comunist.

În 1918 s-a introdus scrierea în lb. naţională şi s-a prevăzut editarea de cărţi în această limbă; în 1920 a ieşit de sub tipar primul abecedar în lb. komi, iar în 1921, prima gram. Ştiinţa de carte în rîndurile populaţiei a crescut în 1925/26 în proporţie de 50%, iar peste 10 ani analfabetismul în Komi a fost complet lichidat.

La 1 ian. 1957 existau în republică 477 şcoli elem., 156 şcoli de 7 ani şi 97 şcoli medii, care cuprindeau 79 000 elevi. În afară de aceasta, în cele 40 şcoli pentru tineretul sătesc şi muncitoresc învăţau cca. 5 500 persoane. În şcolile din Komi funcţionează 5 155 învăţători şi profesori. Filiala Komi a Acad. de Şt. a U.R.S.S. acordă un larg sprijin profesorilor şi şcolilor din ţară.

Pînă la revoluţie, în Komi nu au existat instituţii extraşcolare. În 1957 în oraşele şi centrele raionale existau case ale pionierilor, în Sîktîvkar un palat al pionierilor, două staţiuni pentru tinerii naturalişti, patru muzee şcolare. În republică, înv. mediu şi instr. politehnică iau o mare dezv. În 1956/57 în cls. a VIII-a a şcolilor

medii învăţau 70% dintre absolvenţii şcolilor medii incomplete.

În 1959, în şcolile din R.S.S.A. Komi a început restructurarea organizării şi conţinutului înv., în conformitate cu Legea cu privire la întărirea legăturii dintre şcoală şi viaţă şi la dezv. continuă a sistemului învăţămîntului public în U.R.S.S.

REPUBLICA SOVIETICĂ SOCIALISTĂ AUTONOMĂ MARI — s-a constituit la 5 dec. 1936 şi face parte din R.S.F.S.R. Suprafaţa — 23 200 km², populaţia — 647 000 locuitori, oraşul principal — Ioşkar-Ola. Pînă la Revoluţia din Octombrie poporul mari a fost osîndit să ducă o viaţă de întuneric, de ignoranţă. Nu avea propriul său alfabet, nici şcoli în lb. maternă. Abia 16% dintre bărbaţi şi 2% dintre femei ştiau să scrie şi să citească, în ruseşte. Şcolile care se înfiinţau în unele localităţi din Mari erau de regulă parohiale şi de misionari („Frăţia Sf. Gurie"). Dar şi în aceste şcoli învăţau mai ales copiii de preoţi, funcţionari, negustori şi chiaburi; accesul copiilor de muncitori în aceste şcoli era împiedicat. Oamenii muncii din Mari nici nu puteau visa la o instr. medie, cu atît mai puţin la una superioară.

În anii puterii sovietice, în republică s-a creat un sistem de înv. de stat, pe toate treptele lui, cu adevărat democratic, bazat pe principii socialiste. Dreptul la învăţătură în lb. maternă este asigurat tuturor cetăţenilor, indiferent de poziţie socială, sex, religie. Caracteristicile principale ale sistemului de înv. sînt: continuitatea tuturor treptelor sale şi caracterul laic al şcolii, legătura strînsă cu viaţa, cu munca creatoare a poporului. Tînăra generaţie este educată în spirit comunist. În anul 1922 funcţionau în republică 248 şcoli, care cuprindeau peste 17 000 elevi, iar în anul 1927 numărul şcolilor crescuse la 448, iar al elevilor, la 35 000. Din anul şcolar 1930/31 s-a trecut la înfăptuirea înv. elem. general şi obligatoriu. În anul 1939 existau 700 şcoli, cu un număr de 106 400 elevi. Atacul cotropitorilor fascişti asupra U.R.S.S. a frînat temporar trecerea la înv. general de 7 ani, iar în primii 2 ani ai Marelui Război pentru Apărarea Patriei reţeaua şcolară a fost restrînsă. În perioada postbelică ea a fost refăcută şi în mare măsură dezvoltată. În anul şcolar 1945/46 învăţau 85 300 elevi, iar în 1950/51, 107 000 elevi. Înv. de 7 ani a fost generalizat pe întreg teritoriul în anul şcolar 1949/50. Numărul elevilor din cls. VIII—X a crescut cu repeziciune; în anul şcolar 1950/51 ajunsese la 5 200 elevi, iar în anul 1955/56, la 14 900 elevi. În anii puterii sovietice, în R.S.S.A. Mari s-au înfiinţat o serie de şcoli medii de specialitate şi institute de înv. superior: două inst. pedag., un inst. de silvicultură, două şcoli tehnice agricole, două şcoli de mecanizarea agriculturii, o şc. de 3 ani pentru agronomi, o şc. de muzică ş.a. În 1931 a început să funcţioneze Inst. de cercetări lingvistice, literare şi istorice.

Începînd din anul 1959, în şcolile R.S.S.A. Mari se înfăptuieşte restructurarea organizării şi conţinutului înv., în conformitate cu Legea cu privire la întărirea legăturii dintre şcoală şi viaţă şi la dezvoltarea continuă a sistemului învăţămîntului public în U.R.S.S.

REPUBLICA SOVIETICĂ SOCIALISTĂ AUTONOMĂ MORDVINĂ — suprafaţa — 26 100 km², populaţia — 999 000 locuitori.

Constituită la 20 dec. 1934, face parte din R.S.F.S.R.; orașul principal — Saransk. În timpul autocrației, populația mordvină nu avea o scriere proprie, nici literatură și nici școli în lb. maternă. Procesul rusificării mordvinilor, care a fost început în sec. XVI, s-a continuat pînă la Revoluția din Octombrie. Oamenii cu vederi progresiste din Rusia au încercat să sprijine dezv. culturală a poporului mordvin. I.N. Ulianov a organizat primele școli pentru ciuvași, mordvini, tătari. În 1894, pe teritoriul actual al Republicii Mordvine existau 391 școli elem., cu cca. 20 500 copii și 516 învățători. Totalul copiilor de vîrstă școlară (de la 7 la 14 ani) era de 177 000. În anul 1917, din populația mordvină abia 3,7% dintre bărbați și 0,4% dintre femei erau știutoare de carte.

Numai după Marele Octombrie poporul mordvin a căpătat posibilități nelimitate de a-și dezvolta cultura, națională în formă și socialistă în conținut.

În anii puterii sovietice, s-a introdus un sistem de înv. de stat pe toate treptele lui, cu adevărat democratic, bazat pe principii socialiste. El asigură tuturor cetățenilor, fără deosebire de poziție socială, sex, religie, drepturi egale la învățătură în lb. maternă. Caracteristicile esențiale ale înv. sînt: continuitatea tuturor treptelor sale și caracterul laic al școlii, legătura strînsă cu viața, cu munca productivă a poporului. Tînăra generație este educată în spirit comunist.

Primul abecedar în lb. mordvină a fost editat în anul 1923; în anul 1924 s-au tipărit cărți de citire pentru școlile elem. în limbile mokșă și erză. În anul școlar 1927/28, în Mordvinia funcționau 1 262 școli, care cuprindeau 124 500 elevi. După înfăptuirea înv. elem. general și obligatoriu al copiilor, în anul 1940 s-a trecut la rezolvarea problemei înv. general de 7 ani. În anul 1939/40 în republică erau 819 școli elem., 296 școli de 7 ani, 96 școli medii și alte 9 școli de cultură generală, cuprinzînd în total un număr de 207 800 elevi. În anii celui de al IV-lea plan cincinal numărul elevilor din cls. VII—X a crescut considerabil; în anul 1950/51 în aceste clase învățau 12 600 elevi, iar în anul 1955/56, 33 600 elevi. În anul școlar 1955/56 funcționau 763 școli elem., 357 școli de 7 ani și 179 școli medii care cuprindeau 151 500 elevi (dintre care în cls. I—IV, 67 000). Numărul cadrelor didactice era de 10 300. În anul 1957, în 85 școli pentru tineretul muncitoresc și sătesc învățau peste 5 000 elevi. În Mordvinia s-a creat o rețea de instituții extrașcolare pentru copii: case ale pionierilor, stațiuni tehnice pentru copii, școli sportive ș.a. În R.S.S.A. Mordvină funcționează următoarele tipuri de școli medii: școli pedag., școli tehnice agricole, școli medii sanitare, școli de muz. și altele. În anul 1958 în R.S.S.A. Mordvină a luat ființă o univ. de stat și un Inst. de cercetări lingvistice și literare.

În școlile R.S.S.A. Mordvine a început în anul 1959 reorganizarea înv. în conformitate cu Legea cu privire la întărirea legăturii dintre școală și viață și la dezvoltarea continuă a sistemului învățămîntului public în U.R.S.S.

REPUBLICA SOVIETICĂ SOCIALISTĂ AUTONOMĂ NAHICEVAN — s-a constituit la 9 febr. 1924 și face parte din

R.S.S. Azerbaidjană. Orașul principal — Nahicevan. Teritoriul — 5 500 km², populația — 142 000 locuitori. Înainte de instaurarea puterii sovietice, în Nahicevan erau numai 10 școli elem., cu 1 080 elevi și 32 învățători. Populația băștinașă era analfabetă în proporție de peste 98%. În anii puterii sovietice, în republică s-a creat un sistem de înv. de stat pe toate treptele lui, cu adevărat democratic, bazat pe principii socialiste. El asigură tuturor cetățenilor, indiferent de starea socială, sex și religie, drepturi egale la învățătură în lb. maternă. Trăsăturile lui caracteristice sînt: continuitatea tuturor treptelor de înv., caracterul laic al școlii, legătura strînsă cu viața, cu munca productivă a poporului. Tînăra generație este educată în spirit comunist. În 1939/40 în republică erau 105 școli elem., 77 școli de 7 ani și 21 școli medii, în care învățau 29 200 elevi. În anii celui de-al patrulea cincinal numărul școlilor medii a crescut foarte mult: în 1950/51 erau 39 școli medii, iar în 1955/56 erau 42. Tot în acest interval, numărul elevilor din cls. VIII—X a crescut de la 1 900 la 4 500. Semnificativă este creșterea numărului de fete cuprinse în șc.: în 1921/22 învățau 880 de fete azerbaidjene, iar în 1953/54, aproape 10 000. În șc. de cultură generală funcționează cca. 1 700 cadre didactice. În republică s-a înființat o șc. pedag., o șc. de moașe și felcerițe, o șc. zootehnică, o șc. de muzică și alte instituții de înv.

Începînd din 1959, în școlile R.S.S.A. Nahicevană se înfăptuiește restructurarea organizării și conținutului înv. în conformitate cu Legea privitoare la întărirea legăturii dintre școală și viață și la dezv. continuă a sistemului învățămîntului public în U.R.S.S.

REPUBLICA SOVIETICĂ SOCIALISTĂ AUTONOMĂ OSETINĂ DE NORD — teritoriul — 8 000 km², populația — 449 000 locuitori. S-a constituit la 5 dec. 1936 și face parte din R.S.F.S.R. Oraș principal — Ordjonikidze. În timpul țarismului era o provincie înapoiată din p.d.v. economic și cultural. Știutorii de carte constituiau 18% din numărul total al populației. În 1913 funcționau numai 63 școli (cele mai multe parohiale), în care învățau 5 200 copii.

După Revoluția din Octombrie în Republica Osetină de Nord s-a creat un sistem de înv. de stat pe toate treptele sale, cu adevărat democratic, bazat pe principii socialiste. El asigură tuturor cetățenilor — indiferent de situația socială, sex, religie — drepturi egale la învățătură în lb. maternă. Trăsăturile lui caracteristice sînt: continuitatea tuturor treptelor de înv., caracterul laic al școlii, legătura ei strînsă cu viața și munca creatoare a poporului. Tînăra generație este educată în spirit comunist.

Numărul instituțiilor de înv. a crescut cu repeziciune. În 1956/57 erau 92 școli medii, 69 școli de 7 ani, 54 școli elem., 2 școli-preventorii, o șc. pentru surdo-muți, o șc. ajutătoare, 5 școli-internate, 11 școli medii pentru tineretul muncitoresc, 17 pentru tineretul sătesc, o șc. medie fără frecvență, 11 școli medii tehnice speciale, 4 instituții de înv. superior. În școli, în școlile medii tehnice speciale și în instituțiile de înv. superior învățau aproape 100 000 elevi și studenți. În țară funcționează 73 grădinițe de copii.

În școlile osetine, în cls. I—IV, lb. de pred. este lb. maternă.

În republică funcționează școli pedag., un inst. pedag., o șc. pedag. de muzică.

În prezent, în școlile din R.S.S.A. Osetină de Nord se înfăptuiește restructurarea organizării și conținutului înv. în conformitate cu Legea cu privire la întărirea legăturii dintre școală și viață și la dezvoltarea continuă a sistemului învățămîntului public în U.R.S.S.

REPUBLICA SOVIETICĂ SOCIALISTĂ AUTONOMĂ TĂTARĂ — suprafața — 68 000 km², populația — 2 874 000 locuitori (1959). S-a constituit în luna mai 1920 și face parte din R.S.F.S.R.; orașul cel mai important — Kazan. În 1916, pe teritoriul fostei gubernii Kazan existau 1 826 școli elem., din care numai 35 școli tătare; în medie, la 4 400 copii tătari revenea o șc. elem. Școlile erau frecventate numai de copiii familiilor avute. În ceea ce privește populația știutoare de carte, gubernia Kazan ocupa locul al 44-lea între cele 50 gubernii ale Rusiei europene; numai 17% dintre bărbați erau știutori de carte. Școlile ministerului deserveau îndeosebi populația rusească, iar copiii tătarilor învățau de la preoți în școli tătare—mektebe dogmele credinței musulmane. Absolvenții acestor școli abia puteau citi. Guvernul țarist acorda pentru nevoile înv. din gubernia Kazan abia 12,5 copeici pe cap de locuitor. Exista o singură bibliotecă de masă, cu 10 000 volume. În cele trei instituții de înv. superior și în cele 9 șc. medii, tătarii puteau fi numărați pe degete. În cei 115 ani de existență a Univ. din Kazan, numai 30 tătari, fii ai claselor avute, au putut absolvi univ.

Revoluția din Octombrie a eliberat poporul tătar de asuprirea colonială și a deschis drum larg dezvoltării lui economice și culturale. În republică s-au înființat școli cu adevărat democratice, bazate pe principii socialiste. În republică, în 1930/31, s-a introdus înv. elem. general obligatoriu, lărgindu-se astfel considerabil rețeaua de școli. În 1939 scrierea tătară a trecut de la alfabetul cu caractere latine la alfabetul cu caractere ruse, ceea ce a înlesnit studierea limbilor maternă și rusă și cunoașterea culturii ruse de către poporul tătar.

În 1957, în R.S.S.A. Tătară existau 307 școli medii, 1 025 școli de 7 ani și 2 192 școli elem. Numărul elevilor se ridica la 376 500. În comparație cu anul 1913, numărul elevilor a crescut cu mai mult de 2 ori în cls. I—IV și cu mai mult de 15 ori în cls. V—X, iar numărul elevilor tătari a crescut de peste 100 de ori. În republică s-a creat o largă rețea de școli pentru tineretul muncitoresc și sătesc, unde învață peste 17 000 elevi. În 41 instituții de înv. mediu de specialitate învață 20 000 băieți și fete, iar în 44 școli ale rezervelor de muncă învață peste 13 000 elevi. În cele 13 instituții de înv. superior din R.S.S.A. Tătară sînt 28 500 studenți. În anii puterii sovietice au absolvit Univ. de stat din Kazan „V.I. Lenin" 11 410 oameni, din care 27% sînt tătari.

În 1913, în gubernia Kazan funcționau 3 500 cadre didactice, iar în 1957/58 numărul lor a ajuns la 24 230. În republică sînt 35 case ale pionierilor, un palat al pionierilor, multe stațiuni pentru tinerii tehnicieni și tinerii naturaliști, școli sportive, parcuri pentru copii. Funcționează peste 500 grădinițe de copii. La filiala din Kazan a Acad. de Șt. a

U.R.S.S. şi în cele 22 inst. de cercetări lucrează 2 300 oameni de ştiinţă, printre care 2 acad., 145 doctori şi 900 candidaţi în şt.

În prezent, în şcolile R.S.S.A. Tătare se înfăptuieşte restructurarea organizării şi conţinutului înv., în conformitate cu Legea cu privire la întărirea legăturii dintre şcoală şi viaţă şi la dezvoltarea continuă a sistemului învăţămîntului public în U.R.S.S.

REPUBLICA SOVIETICĂ SOCIALISTĂ AUTONOMĂ UDMURTĂ — suprafaţă — 42 100 km², populaţia — 1 333 000 locuitori. S-a constituit în dec. 1934; face parte din R.S.F.S.R. Oraşul cel mai important este Ijevsk. Pînă la Revoluţia din Octombrie populaţia udmurtă nu avea o şc. naţională proprie. În 1916 numai 14,7% dintre bărbaţi erau ştiutori de carte iar dintre femei, 0,04%. În 1917, pe teritoriul republicii existau 375 şcoli, dintre care majoritatea erau şcoli elem. Din primele zile ale puterii sovietice a început să se lărgească reţeaua şcolilor şi a instituţiilor culturale, iar conţinutul înv. s-a schimbat radical. Comisariatul Udmurt, de pe lîngă Comisariatul Poporului pentru Problemele Naţionalităţilor, a jucat un rol important în dezv. înv. şi a pregătirii de cadre didactice naţionale. R.S.S.A. Udmurtă a fost una dintre primele republici şi regiuni ale Uniunii Sovietice care a realizat înv. elem. general.

În 1938/39 existau în republică 954 şcoli elem., 217 şcoli de 7 ani şi 66 şcoli medii. Numărul şcolilor şi al elevilor a crescut necontenit. În 1958/59 erau 955 şcoli, cu 50 864 elevi, 287 şcoli de 7 ani, cu 58 105 elevi, 12 şcoli de 8 ani, cu 3 708 elevi, 165 şcoli medii, cu 93 866 elevi. În anii puterii sovietice analfabetismul a fost complet lichidat. Udmurtia are institute pedag. şi de med., institute de cercetări ştiinţifice în domeniul ist., lb., lit. şi folclorului.

În prezent, în şcolile R.S.S.A. Udmurtă se înfăptuieşte restructurarea organizării şi conţinutului înv., în conformitate cu Legea cu privire la întărirea legăturii dintre şcoală şi viaţă şi la dezv. continuă a sistemului învăţămîntului public în U.R.S.S.

REPUBLICA SOVIETICĂ SOCIALISTĂ ARMEANĂ — suprafaţa — 30 000 km², populaţia — 1 768 000 locuitori, capitala — Erevan. Înainte de instaurarea puterii sovietice în Armenia (noiemb. 1920), numărul copiilor şcolarizaţi era foarte restrîns. În 1914/15, 2/3 din populaţia de pe teritoriul de azi al R.S.S. Armene era analfabetă. Existau numai 460 şcoli, dintre care 446 şcoli elem. şi 7 şcoli medii. Instituţii de înv. superior nu existau. Funcţiona o singură şc. medie specială, cu 100 elevi. Abia în anii puterii sovietice înv. a devenit cu adevărat democratic şi a luat o largă dezv. Şc. a fost reorganizată pe baze socialiste. S-a desfăşurat o intensă activ. de lichidare a analfabetismului din rîndul populaţiei adulte. Cercurile de alfabetizare funcţionau în şcoli, case de citit şi chiar în case particulare. Au luat fiinţă facultăţi muncitoreşti şi s-au ţinut numeroase cursuri pentru pregătirea cadrelor necesare diferitelor ramuri ale economiei naţionale. La sfîrşitul anului 1920 a fost înfiinţată cea dintîi instituţie de înv. superior, Univ. din Erevan. Către sfîrşitul anului 1928 numărul şcolilor aproape se dublase. Din cele 823 şcoli existente, 752 erau şc. elem. În 1930 s-a trecut la înfăptuirea înv. elem. general obligatoriu.

În acest timp, numărul știutorilor de carte a crescut în proporție de 70%. Începînd din 1932/33, multe școli elem. au fost transformate în școli de 7 ani. În 1940 s-a introdus înv. obligatoriu de 7 ani, care a fost înfăptuit în întreaga Armenie pînă în anul 1945, deși era pe vremea Marelui Război pentru Apărarea Patriei. În anii din preajma războiului rețeaua de școli medii se mărise simțitor. Pentru a se da posibilitatea tineretului să urmeze o șc. medie, s-au înființat internate pentru elevii claselor mari, internate care să funcționeze pe lîngă școlile medii existente în centrele raionale, în orașele mici și în comunele mai mari. Aceasta a contribuit la mărirea numărului elevilor din cls. VIII—X: în anul 1927/28 aceste clase erau frecventate de numai 1 300 elevi; în anul 1939/40, de peste 26 000. Numărul fetelor reprezenta aproape 50% din totalul elevilor. În anii de după război, numărul școlilor medii a crescut continuu. Începînd din anul școlar 1945/46 înv. mediu s-a concentrat în 3 mari centre culturale și industriale, Erevan, Leninakan și Kirovakan, — iar din 1956, la acestea s-au mai adăugat încă 8 orașe. Există școli medii și în multe centre mari sătești. S-a lărgit mult rețeaua de școli pentru tineretul muncitoresc și sătesc. S-a lărgit rețeaua de școli-internate. Cadrele didactice pentru școlile din republică sînt pregătite în școli pedag., institute pedag. și la univ. În 1957 existau 3 școli pedag. și 4 institute pedag.

Dezv. înv. public în R.S.S. Armeană se poate vedea din următoarele date:

Instituții de înv.	*Anii de învățămînt*				
	1914/15	*1927/28*	*1940/41*	*1945/46*	*1956/57*
Numărul școlilor de cultură generală de toate tipurile	460	823	1 155	1 173	1 187
dintre care, școli medii	7	9	325	300	382
Numărul elevilor din școlile de cultură generală de toate tipurile (în mii)	35	86	333	261	290
dintre care, elevi în clasele V-X (în mii)	2	14	136	85	147
Numărul instituțiilor de înv. superior	—	2	9	13	12
Numărul studenților (în mii)	—	1,6	11,1	10,0	20,2
Numărul școlilor tehnice și altor școli medii de specialitate	1	12	62	51	44
Numărul elevilor (în mii)	0,1	1,7	8,9	9,7	16,5

Înainte de instaurarea puterii sovietice, în Armenia existau numai 2—3 grădinițe de copii particulare. În 1955 funcționau 258 grădinițe, în care erau educați 13 200 copii. De asemenea, în republică s-a creat o rețea de instituții extrașcolare pentru copii: palate și case ale pionierilor, stațiuni pentru tinerii tehnicieni și pentru tinerii naturaliști, baze de excursii și turism,

biblioteci pentru copii, școli sportive ș.a. În 1943 a luat ființă Academia de Științe a R.S.S. Armene, căreia îi sînt afiliate 25 institute de cercetări științifice, cu 603 cercetători. Există și un Institut de științe pedagogice, precum și un Institut de perfecționarea cadrelor didactice.

În baza Legii cu privire la întărirea legăturii dintre școală și viață și la dezvoltarea continuă a sistemului învățămîntului public în U.R.S.S., în republică se înfăptuiește reorganizarea înv. A intrat în vigoare legea republicană corespunzătoare, s-a elaborat un plan de trecere la noul sistem de înv. public și de introducerea înv. general obligatoriu de 8 ani și s-a stabilit rețeaua de școli de diferite tipuri pe anii 1959—65.

REPUBLICA SOVIETICĂ SOCIALISTĂ AZERBAIDJANĂ — suprafața — 86 600 km², populația — 3 700 000 locuitori, capitala — Baku. Acest popor, care a dat mari gînditori și activiști pe tărîm cultural, — ca Nizami, Handjevi, Adjemi Abubekra, Nasîr Eddin, Abuli Hasan Bahmaniar și alții, — pe vremea țarismului era lipsit de drepturi politice și menținut într-o stare de mare înapoiere culturală și economică.

Pînă la Revoluția din Octombrie, 97% din populația indigenă era analfabetă, iar din cei 73 000 elevi ai școlilor laice de cultură generală, numai 23 000 erau azerbaidjeni (dintre care cca. 1 500 fete). Înainte de revoluție, în Azerbaidjan existau, în afară de școlile laice, și așa-zisele „*mollahana*" — școli pe lîngă moschei, care funcționau fără program și fără manuale. În aceste școli predau preoți musulmani, care puneau pe elevi să învețe pe de rost, în lb. arabă, dogmele religioase ale islamismului, să învețe lb. turcă sau lb. persană. (În mollahane învățau 12 400 băieți.) Lupta pentru instruirea celor ce muncesc și pentru crearea de școli în lb. maternă, dusă de reprezentanți de seamă ai poporului azerbaidjan — M. Ahundov, G. Zardabi, D. Mamedhuludze, N. Narimanov, U. Hadjibekov — în condițiile asupririi autocrate, nu putea să dea prea mari rezultate. Situația învățămîntului s-a înrăutățit și mai mult sub regimul musavatiștilor-naționaliști burghezi (sept. 1918—apr. 1920).

După instaurarea puterii sovietice (apr. 1920), în republică s-a trecut la organizarea școlii unice cu pred. în lb. maternă și s-a desfășurat o intensă activ. pentru lichidarea analfabetismului din rîndul populației adulte. În 1926 numărul știutorilor de carte se ridicase la 25,2%. Din anul 1928/29 școlile au trecut de la scrierea cu caractere arabe la scrierea cu caractere latine. În 1933/34 s-a desăvîrșit înfăptuirea înv. elem. obligatoriu, iar din 1934/35, în mai multe centre urbane s-a trecut la realizarea înv. obligatoriu de 7 ani. Numărul știutorilor de carte în anul 1939 se ridica pînă la 73%. În același an s-a adoptat scrierea cu caractere rusești. Rețeaua de școli medii se lărgea cu repeziciune. În 1934 erau 51 șc. medii, iar în anul 1940 erau 654; în aceeași măsură creștea și numărul elevilor din cls. VIII—X (de la 40 300 elevi la 54 000 elevi). După Marele Război pentru Apărarea Patriei s-a trecut la realizarea înv. obligatoriu de 7 ani și s-a continuat extinderea învățămîntului mediu. Putem urmări dezv. înv. în R.S.S. Azerbaidjană după datele din tabelul care urmează.

Scanned with OKEN Scanner

Instituții de înv.	*1914/15*	*1927/28*	*1940/41*	*1945/46*	*1956/57*
Numărul total de școli elem., de 7 ani și de școli medii..	976	1 478	3 575	3 258	3 616
dintre care școli medii....	15	43	654	470	751
Numărul total de elevi în școlile de cultură generală de toate tipurile (în mii)..	73	176	695	504	639
dintre care, elevi în cls. V—X (în mii)	7	36	284	157	322
Numărul instituțiilor de înv. superior	nu erau	3	16	17	15
Numărul studenților (în mii)	—	4,5	14,6	19,6	34,6
Numărul de școli tehnice și alte școli medii de specialitate	3	37	91	69	75
Numărul elevilor (în mii)....	0,5	7,4	17,4	17,9	29,6

În 1958/59, în cele 4 208 școli de cultură generală învățau 660 400 elevi, dintre care 115 900 în cls. VIII—X.

În 546 școli pentru tineretul muncitoresc și sătesc învățau 45 000 elevi. Înv. în lb. azerbaidjană cuprinde 72,4% din totalul elevilor. În 1958, din 1 000 locuitori 213 erau elevi în diferite școli, față de numai 31 elevi în 1914/15.

În domeniul înv. pedag. s-au obținut mari realizări. În anii puterii sovietice, instituțiile pedag. au pregătit peste 50 000 învățători și profesori, precum și alte cadre pentru înv. În republică s-a realizat o rețea ramificată de instituții extrașcolare pentru copii: case ale pionierilor, stațiuni pentru tinerii tehnicieni, pentru tinerii naturaliști, stadioane ș.a.

În 1915, în Azerbaidjan erau abia 5 grădinițe de copii (pentru copiii grupurilor privilegiate ale populației), iar în prezent, în grădinițe sînt educați peste 26 000 copii, exceptînd pe cei peste 10 000 copii supravegheați și educați în grădinițele sezoniere de pe lîngă colhozuri și în tabere de curte. La Baku a luat ființă o editură specială de lit. pentru copii și tineret. Înainte de Revoluția din Octombrie în Azerbaidjan erau 10 școli profes. inferioare și 3 școli tehnice, cu mai puțin de 2 000 elevi (dintre care abia 6% erau azerbaidjeni). Școli superioare nu existau. În prezent (1958/59), în cele 110 școli tehnice, de meserii, de pe lîngă fabrici și uzine și șc. medii profes. învață aproape 35 000 elevi. În cele 15 instituții de înv. superior, numărul studenților depășește cifra de 34 000. În 1945 s-a înființat Acad. de șt. a R.S.S. Azerbaidjene, iar în 1959, Acad. de șt. agricole. În cele 80 institute de cercetări științifice existente lucrează peste 5 000 cercetători, dintre care 178 doctori în șt. și 1 748 candidați în șt. În republică

există de asemenea un Inst. de științe pedagogice.

În baza Legii cu privire la întărirea legăturii dintre școală și viață și la dezvoltarea continuă a sistemului învățămîntului public în U.R.S.S., în republică s-a trecut la reorganizarea înv. A intrat în vigoare legea republicană corespunzătoare și s-a elaborat planul de trecere la noul sistem de înv. și la introducerea înv. general obligatoriu de 8 ani.

REPUBLICA SOVIETICĂ SOCIALISTĂ BIELORUSĂ — suprafața — 208 000 km², populația — 8 060 000 locuitori. Capitala țării — Minsk.

Guvernul țarist ducea în Bielorusia o politică de rusificare, avea o atitudine de dispreț față de limba și cultura națională bielorusă și nu admitea școli cu lb. de pred. bielorusă. Instr. era un privilegiu al claselor dominante. Școli rusești erau așa de puține, încît majoritatea copiilor și preadolescenților nu puteau urma nici măcar șc. elem. În 1913/14 la 1 000 locuitori erau abia 50 elevi, iar în regiunile sătești numărul acestora nu trecea de 30—35. Înainte de primul război mondial, pe teritoriul actualei Bielorusii (inclusiv Bielorusia apuseană) existau 6 275 școli de cultură generală, dintre care, 6 097 elem., 122 elem. superioare și gimnazii, 56 licee, cîteva școli de agron., de meserii și comerciale. În regiunile rurale, foarte puțini copii terminau șc. de 3 ani și cei mai mulți învățau abia un an sau doi.

Înainte de Revoluția din Octombrie, în Bielorusia nu exista nici o instituție de înv. superior. Învățătorii erau pregătiți în seminarii de învățători (abia în 1910 s-a înființat primul inst. pedag. pentru învățători).

După izgonirea ocupanților germani și proclamarea Republicii Sovietice Socialiste Bieloruse (1 ian. 1919), au fost create pentru poporul bielorus condiții reale de dezv. economică, politică și culturală. S-a introdus înv. general gratuit în lb. maternă, pentru copiii de ambele sexe. Construcția de noi școli a luat un mare avînt, s-a înfăptuit șc. unică de stat, bazată pe muncă și organizată după principii socialiste. Din primele zile ale puterii sovietice a început lupta împotriva analfabetismului (înainte de revoluție, 80% din populația Bielorusiei era analfabetă). În 1926, Comitetul Central Executiv și Consiliul Comisarilor Poporului ale R.S.S. Bieloruse au aprobat principiile de bază ale planului de înv. general, iar în 1929, Consiliul Comisarilor Poporului al R.S.S. Bieloruse a hotărît înfăptuirea lui pînă la sfîrșitul primului plan cincinal.

Această hot. a fost îndeplinită înainte de sfîrșitul anului 1931. Înainte de război, în anii cincinalelor s-au construit peste 7 000 localuri de școli. După reunirea regiunilor apusene bieloruse și constituirea statului unic sovietic socialist Bielorus (1939), a fost necesară lichidarea, într-un termen cît mai scurt, a sărăciei, analfabetismului și înapoierii culturale a populației din aceste regiuni. Guvernul sovietic bielorus a trecut imediat la construirea unei largi rețele de școli, în regiunile de vest, care să cuprindă pe toți copiii de vîrstă școlară. Chiar la începutul anului 1939/40 s-au organizat peste tot școli elem. și școli de 7 ani, cu pred. în lb. maternă. În 1940/41, pe teritoriul regiunilor apusene erau 4442 școli elem., 1 140 școli de 7 ani și 51 școli medii, cu un total de

peste 720 000 elevi. În 1940/41 în Bielorusia funcționau 11 844 școli, cu 1 737 000 elevi, dintre care 90 400 în cls. VIII—X. S-au obținut succese hotărîtoare în generalizarea înv. de 7 ani în regiunile rurale, precum și în dezv. înv. mediu la orașe și în coloniile muncitorești.

Ocuparea vremelnică a Bielorusiei de către fasciștii germani a întrerupt activ. economică și culturală a poporului bielorus. După eliberarea Bielorusiei de sub ocupația fascistă (în vara anului 1944), s-a desfășurat o muncă intensă de reconstrucție. În 1944/45 rețeaua de școli a fost restabilită pe tot teritoriul Bielorusiei. Au fost deschise 8 363 școli elem., 1 491 școli de 7 ani și 276 școli medii. Restabilirea rețelei de școli și a bazei ei materiale, crearea fondului de manuale și rechizite școlare și completarea cadrelor didactice au necesitat mari eforturi și sacrificii bănești, timp de mai mulți ani. În 1958/59, numărul școlilor de 7 ani a crescut cu 277 și al celor medii cu 639 (în comparație cu numărul de dinainte de război), iar numărul elevilor din cls. VIII—X s-a mărit cu 38 300. Funcționau 778 de școli pentru tineretul muncitoresc și sătesc care cuprindeau cca. 54 325 elevi. De asemenea existau 13 școli fără frecvență pentru adulți, cu 3 800 elevi. În conformitate cu hotărîrile congreselor XX și XXI ale P.C.U.S., elevii cls. mari din școlile de cultură generală își însușesc cunoștințe din diferite domenii de prod. în întreprinderile locale, în colhozuri, sovhozuri și în stațiunile raionale de tractoare. S-a introdus practica școlară a elevilor în întreprinderi. Dezv. înv. public din Bielorusia se poate urmări după tabelul de mai jos.

În Bielorusia a luat o mare dezv. rețeaua de instituții extrașcolare pentru copii. În 1958 funcționau 61 case ale pionierilor, 13 stațiuni pentru tinerii naturaliști, 2 pentru tinerii tehnicieni, 8 baze de excursii și turism, 47 școli sportive pentru copii, 20 filmoteci ș.a. Succese remarcabile s-au obținut în domeniul educației presc.

Instituții de învățămînt	*Anii de învățămînt*				
	1914/15	*1927/28*	*1940/41*	*1945/46*	*1956/57*
Numărul de școli de cultură generală de toate tipurile	4 176	5 536	11 844	10 915	11 443
dintre care școli medii	56	36	934	353	1 447
Numărul elevilor din școlile de cultură generală de toate tipurile (în mii)	489	503	1 737	1 358	1 252
dintre care elevi în cls. V—X (în mii)	32	73	562	198	609
Numărul instituțiilor de înv. superior	—	4	25	24	24
Numărul studenților (în mii)	—	4,6	21,5	12,8	52,3
Numărul de școli tehnice și alte școli medii de specialitate	15	30	128	94	116
Numărul elevilor (în mii)	1,4	5,3	30,0	26,2	60,6

şi al organizării asistenţei pentru copiii orfani. În 1958, în Bielorusia erau 692 grădiniţe de copii, care cuprindeau 48 143 copii. La 1 ian. 1959 funcţionau 234 case de copii şi alte şcoli speciale, în care erau educaţi 23 700 copii.

În anii de după război, institutele pedag. au pregătit 11 137 profesori, institutele de învăţători, 11 442 învăţători, iar şcolile pedag., 26 227 învăţători. Secţiile fără frecvenţă au fost absolvite de 24 356 adulţi.

La 1 ian. 1959, în Bielorusia funcţionau 9 institute pedag. şi 8 şcoli pedag.

În 1929 s-a înfiinţat Acad. de şt. a republicii, pe lîngă care sînt afiliate 32 institute de cercetări ştiinţifice, cu 1 480 cercetători. Funcţionează 25 instituţii de înv. superior şi un inst. de şt. pedag.

În prezent se înfăptuieşte reorganizarea înv. pe baza Legii cu privire la întărirea legăturii dintre şcoală şi viaţă şi la dezvoltarea continuă a sistemului învăţămîntului public în U.R.S.S. S-a adoptat legea republicană corespunzătoare, s-a elaborat planul de trecere la noul sistem de înv. public şi de introducerea înv. general obligatoriu de 8 ani, s-a stabilit reţeaua de şcoli de diferite tipuri pe anii 1959/65, s-au elaborat noi planuri de înv. şi programe şcolare şi se întăreşte baza materială a învăţămîntului în şcoli.

REPUBLICA SOVIETICĂ SOCIALISTĂ ESTONĂ — republică unională, constituită la 21 iul. 1940 şi făcînd parte din componenţa U.R.S.S. de la 6 aug. 1940. Suprafaţa — 45 100 km², populaţia — 1 196 000 locuitori (1959), capitala — Tallin.

Primele şcoli cu pred. în lb. estonă au fost înfiinţate pe lîngă biserici în sec. XVII. Învăţătorii acestor şcoli erau pregătiţi în seminarul de învăţători din Tartu, care a funcţionat între anii 1684 şi 1688. După cucerirea Estoniei de către suedezi (1629) au fost înfiinţate, în interesul colonizatorilor, liceele din Tartu (1630, transformat în 1632 în univ.) şi Tallin (1631). În urma războiului nordic, Estonia a intrat în componenţa imperiului rus. Pe baza regulamentului şcolar din 1786, în oraşe s-au înfiinţat 4 şcoli elem. superioare (cu lb. de pred. germ.) În oraşul Tallin a continuat să funcţioneze liceul şi Domschule. O deosebită importanţă a avut deschiderea Universităţii din Tartu (1802). Pe baza regulamentului şcolar din 1804 au luat fiinţă liceul din Tartu, 11 şcoli judeţene şi 13 şcoli parohiale cu lb. de pred. germ. În a doua jumătate a sec. XIX şcolile elem. cu lb. de pred. estonă au luat o răspîndire destul de mare: şcoli de plasă de 3 ani şi parohiale de 2 ani (anii 4 şi 5 de studii). În 1881 existau 1 077 şcoli de plasă şi 65 şcoli parohiale, cu 41 500 elevi. În această perioadă apare ped. estonă originală, ai cărei principali reprezentanţi au fost democraţii iluminişti *F.R. Kreitswald*, *K.R. Iakobsohn*, *I. Kunder* ş.a. Începînd din 1887, în toate şcolile a fost introdusă lb. de pred. rusă. Ştiinţa de carte în rîndul populaţiei a crescut simţitor (în 1897 a ajuns pînă la 77,7%, în 1922 pînă la 89,1%).

Un drum cu adevărat larg spre învăţătură i s-a deschis poporului estonian prin intrarea sa în familia frăţească a popoarelor sovietice. Încă din 1940/41 s-a depus o muncă însemnată pentru transformarea şcolii burgheze reacţionare într-o şc. sovietică. Ocupanţii fascişti au provocat

pierderi mari atît în ceea ce privește baza materială a școlilor estoniene, cît și corpul didactic. După eliberarea Estoniei de către armatele sovietice (1944), înv. public a început să se dezvolte cu repeziciune. În republică s-a stabilit un sistem de înv. de stat pe toate treptele sale, cu adevărat democratic, bazat pe principii socialiste. El asigură drepturi egale la învățătură în lb. maternă tuturor cetățenilor, indiferent de starea lor socială, sex sau convingeri religioase. Trăsăturile esențiale ale sistemului de înv. sînt: continuitatea tuturor treptelor de înv., caracterul laic al școlii, legarea strînsă a școlii de viață și munca productivă a poporului. Tînăra generație este educată în spirit comunist. S-a înfăptuit înv. obligatoriu de 7 ani; 87% dintre absolvenții cls. a VII-a își continuă studiile în cls. a VIII-a a școlii medii sau în instituțiile de înv. mediu de specialitate. În medie, la 1000 locuitori sînt 154 elevi. În ultimii ani a avut loc o reorganizare a rețelei școlare, în scopul de a întări școlile medii incomplete și școlile medii; pe lîngă 443 școli s-au organizat internate, care cuprind 20 000 elevi. De asemenea, funcționează 12 școli-internat. În 431 școli s-au înființat ateliere, pe lîngă 1 057 școli s-au creat terenuri școlare experimentale. Cadrele didactice pentru școlile din republică sînt pregătite în special în Univ. de stat din Tartu, Inst. pedag. „E. Wilde" din Tallin și în Șc. pedag. din Tartu (pe baza școlii medii).

Dezv. rețelei instituțiilor de înv. și a numărului de elevi se poate vedea din tabelul de mai jos.

Funcționează 210 grădinițe de copii (1959), în care sînt educați și îngrijiți peste 12 000 copii. În 36 case de copii sînt educați aproape 3 000 copii orfani. De asemenea, funcționează numeroase instituții extrașcolare pentru copii: 14 case ale pionierilor, 3 stațiuni pentru tinerii naturaliști, o bază de turism și excursii, 2 stadioane pentru copii, 2 parcuri, 21 școli sportive și 14 școli de muz.

Instituții de învățămînt	*Anii de învățămînt*		
	1945/46	*1950/51*	*1956/57*
Școli elem., de 7 ani și medii de cultură generală (inclusiv școli pentru tineretul muncitoresc și sătesc)	1 059	1 243	1 197
dintre care: școli medii	59	120	187
Elevi în școlile de cultură generală (în mii)	125,9	156,5	165,9
dintre care: în cls. VIII—XI (în mii)	10,9	15,3	31,9
Școli medii tehnice și alte instituții de înv. mediu de specialitate	46	47	47
Numărul elevilor (în mii)	3,8	8,8	12,0
Instituții de înv. superior	5	7	6
Numărul studenților (în mii)	3,8	8,8	12,0

În Estonia există 6 instituţii de înv. superior: Univ. din Tartu (4 808 studenţi), Acad. agricolă din Tartu (2 290 studenţi), Inst. politehnic din Tallin (3 053 studenţi), Inst. pedag. din Tallin (628 studenţi) ş.a. În 1946 a luat fiinţă Acad. de şt. a R.S.S. Estone, căreia îi sînt afiliate 10 inst. de cercetări. Acad. de şt. are 20 membri activi şi 13 membri corespondenţi. În total, în republică există 1 981 cercetători ştiinţifici, dintre care 67 doctori în şt. şi 525 candidaţi.

Pe baza Legii cu privire la întărirea legăturii dintre şcoală şi viaţă şi la dezvoltarea continuă a sistemului învăţămîntului public în U.R.S.S., în republică se înfăptuieşte reorganizarea învăţămîntului. Se introduce învăţămîntul general şi obligatoriu de 8 ani, se stabileşte reţeaua şcolilor de diferite tipuri pentru 1959/65, se elaborează noi planuri de învăţămînt şi programe şcolare, se întăreşte baza materială a şcolilor.

REPUBLICA SOVIETICĂ SOCIALISTĂ GRUZINĂ — suprafaţa — 70 000 km², populaţia — 4 000 000 locuitori, capitala — Tbilisi. Gruzia are o cultură străveche, care datează de mai multe veacuri. Încă din sec. V în Gruzia se cunoştea scrisul şi existau şcoli. În sec. XI-XII au luat fiinţă Acad. „Icaltoeli", Acad. din Gelat şi seminarul „Petriţoneli" (în Bulgaria), la care au profesat renumiţi învăţaţi ai culturii gruzine, ca: Equitime Antoneli, Arsen Icaltoeli, filozoful neoplatonic Petriţoneli Ioane ş.a. Invaziile devastatoare ale cuceritorilor străini (sec. XIII-XVIII) au împiedicat dezv. culturii gruzine. În sec. XVIII, Gruzia avea o reţea destul de întinsă, pentru acea vreme, de şcoli şi alte instituţii de cultură. Un rol deosebit de important în viaţa ţării au avut *seminarele din Tbilisi* (1775) şi din *Telavi* (1782). Cotropitorii străini au distrus majoritatea şcolilor. Unirea cu Rusia (1801) a contribuit la dezv. economică şi culturală a Gruziei. În deceniul 3 al sec. XIX în Tbilisi s-a înfiinţat un liceu (care funcţionează şi astăzi ca şc. medie), a fost restabilită o reţea de şcoli, s-au început cercetări în domeniul teoriei pedag. şi întocmirea de manuale şcolare. În deceniul 7 au început să se înfiinţeze şcoli elem., iar înv. mediu a căpătat o mai mare dezv. În 1885 în Gruzia existau 333 şcoli de toate gradele, cu un total de 27 000 elevi. Un rol de seamă în răspîndirea înv. elem. a avut „Asociaţia pentru răspîndirea ştiinţei de carte printre gruzini", care a concentrat toate forţele sociale progresiste ale Gruziei prerevoluţionare (*I. Ceavceavadze*, *A. Ţereteli*, *I. Goghebaşvili* ş.a.). De asemenea, un rol de seamă în dezv. ideilor pedag. au avut şc. normală din Tbilisi (înfiinţată în 1866), transformată ulterior în inst. Alexandrovsk şi şcolile normale din Gori şi Kutais. În 1914/15 în Gruzia existau 1 765 şcoli de cultură generală, de toate tipurile, în care studiau 157 100 copii. Guvernul ţarist, susţinut de burghezia şi de nobilimea feudală gruzină, nu crea posibilităţi oamenilor muncii să se instruiască în şcolile medii şi superioare; pentru cei săraci, chiar şi accesul în şcolile elem. era foarte greu. 3/4 din populaţie era analfabetă.

După instaurarea puterii sovietice în Gruzia s-a ajuns, sub conducerea partidului comunist, la o adevărată înflorire a tuturor forţelor creatoare ale poporului

gruzin, iar înv. public a luat o largă dezv.

S-a creat un sistem de înv. de stat cu adevărat democratic, bazat pe principii socialiste. Caracteristicile lui principale sînt: educarea copiilor și a tineretului în spirit comunist, continuitatea tuturor treptelor de înv., laicizarea școlii, legătura strînsă cu viața, cu munca constructivă a poporului, drepturi egale la învățătură în lb. maternă pentru toți cetățenii țării, indiferent de starea socială, sex și religie. Chiar din 1926, numărul știutorilor de carte a crescut pînă la 47,5% iar în 1929, pînă la 80,3%. În 1921/22 în Gruzia erau 1 879 școli, dintre care 1 596 școli elem., 185 școli medii incomplete și 98 școli medii. Aceste școli cuprindeau 202 300 elevi. În 1956/57 rețeaua școlară a atins cifra de 4 213 școli (dintre care 978 medii), iar numărul elevilor se ridica la cca. 677 000. De asemenea, a crescut numărul de cadre didactice calificate pentru șc. de cultură generală. Astfel, dacă în 1914/15 în școlile din Gruzia funcționau 5 800 profesori și învățători, în 1957/58 numărul lor a crescut pînă la 52 000. Dezv. înv. public în Gruzia se poate urmări după tabelul de mai sus.

Spre sfîrșitul celui de-al cincilea cincinal, s-a trecut la generalizarea înv. obligatoriu de 7 ani și s-au creat largi posibilități pentru absolvirea înv. mediu complet. În 1957/58 în școlile pentru tineretul muncitoresc studiau 25 560 elevi, iar în școlile pentru tineretul sătesc, 7 706 elevi. În republică funcționează școli pentru elevii de diferite naționalități: gruzină, rusă, armeană, azerbaidjană, abhază, osetină. Pred. în aceste școli se face în lb. maternă.

În Gruzia există o largă rețea de instituții extrașcolare: 10 stațiuni pentru tinerii tehnicieni și 3 pentru tinerii naturaliști, 5 parcuri de cultură și odihnă pentru copii, o bază de excursii și turism, 2 palate ale pionierilor și 65 case ale pionierilor și școlarilor, 2 teatre pentru copii, o cale ferată pentru copii, case de cultură, școli sportive pentru copii și alte instituții de acest gen. Funcționează 569 grădinițe, în care sînt educați peste 30 000 copii. În cele 38 case de copii se educă circa 3 500 copii. Începînd de la 1 sept. 1957, în stațiunile climaterice s-au înființat 7 școli-internate, pentru 1 565 copii. În 1959/60 numărul lor s-a ridicat la 25, cuprinzînd 5 000 copii.

Înv. superior este reprezentat de 19 instituții, în care studiază circa 27 400 studenți. În 1941 s-a înființat Acad. republicană

Instituții de învățămînt	*Anii de învățămînt*				
	1914/15	*1927/28*	*1940/41*	*1945/46*	*1957/58*
Numărul elevilor din școlile de cultură generală de toate gradele (în mii)	157	289	767	628	697
dintre care, elevi în cls. V—X (în mii)	17	59	341	229	359
Numărul instituțiilor de înv. superior ..	1	6	21	20	19
Numărul de studenți (în mii)	0,3	10,5	28,5	30,3	41,7
Numărul școlilor tehnice și al altor școli medii de specialitate	5	46	192	126	101
cu numărul de elevi (în mii)	0,5	7,7	26,1	25,6	29,7

Scanned with OKEN Scanner

de șt., care dispune de numeroase instituții științifice. De asemenea, ființează un inst. de șt. pedag.

Potrivit Legii cu privire la întărirea legăturii dintre școală și viață și la dezvoltarea continuă a sistemului învățămîntului public în U.R.S.S., în republică are loc în prezent reorganizarea înv. S-a adoptat legea republicană corespunzătoare, s-a elaborat planul de trecere la noul sistem de înv. public și de introducere a înv. general obligatoriu de 8 ani, s-a stabilit rețeaua de școli de diferite tipuri pentru perioada 1959—65, s-au întocmit noile planuri și programe școlare, s-a consolidat baza materială didactică a școlii.

REPUBLICA SOVIETICĂ SOCIALISTĂ KAZAHĂ — suprafața — 2 756 000 km², populația — 9 301 000 locuitori, capitala Alma-Ata. În timpul țarismului, abia 2% din populația kazahă era știutoare de carte. Pe teritoriul Kazahstanului existau 7 licee și școli reale, în care învățau copiii funcționarilor burgheziei și ai nobilimii kazahe. După datele recensămîntului din 1911, pe teritoriul de astăzi al regiunilor Akmolinsk și Semipalatinsk, copiii de kazahi care învățau în școli alcătuiau 1,33% din totalul elevilor, dintre care 0,19% fete. În regiunile Turgai și Ural, care aparțineau districtului de înv. Orenburg, la 1 000 000 locuitori kazahi doar 500 copii erau școlarizați. În cele 350 școli rusești pentru kazahi învățau 6 756 copii (cca. 1% din copiii de vîrstă școlară). Cele mai multe dintre școlile ruso-kazahe funcționau cu un singur post de învățător; durata înv. era de 2—3 ani. În Kazahstan se cheltuiau pentru înv. 14—36 copeici pe cap de locuitor. Clerul musulman deschidea școli confesionale, în care se învăța religia musulmană în limbile arabă sau persană. Nu existau instituții de înv. pedag. pentru pregătirea de învățători din sînul populației kazahe. În școlile normale și în diferitele tipuri de școli normale inferioare, răspîndite pe imensul teritoriu al Kazahstanului și în număr cu totul insuficient, copiii de kazahi se puteau număra pe degete.

În timpul puterii sovietice a avut loc o profundă revoluție culturală.

S-a creat un sistem de înv. de stat pe toate treptele sale, cu adevărat democratic, bazat pe principii socialiste. El asigură tuturor cetățenilor — indiferent de situația socială, sex și credință — drepturi egale la învățătură în lb. maternă. Trăsăturile esențiale ale noii școli sînt: continuitatea tuturor treptelor de înv., caracterul laic al școlii, legătura strînsă a înv. cu viața, cu munca creatoare a poporului. Educ. tinerelor generații se înfăptuiește în spirit comunist. În condițiile unei lupte de clasă îndîrjite cu feudalii, baii și cu naționaliștii burghezi, s-a desfășurat o activ. uriașă pentru crearea rețelei de școli, construcția de localuri școlare, pregătirea de învățători, lichidarea analfabetismului printre adulți, editarea de programe și manuale. În 1930/31 în republică s-a introdus înv. elem. general obligatoriu, începînd cu anul 1948/49, înv. general obligatoriu de 7 ani, iar în 1953/54, înv. mediu general în capitală, în toate centrele regionale și în orașele industriale (Balhaș și Leninogorsk). În 1956/57 în Kazahstan funcționau 9 329 școli, din care 5 260 elem., 2 819 de 7 ani, 1 230 medii și 20 de specialitate. În toate aceste școli

învăţau 1 295 500 elevi. În comparaţie cu anul şcolar 1914/15 numărul total al elevilor a crescut de 12,9 ori, iar numărul elevilor kazahi a crescut de peste 60 ori. Pentru copiii crescătorilor de vite aflaţi cu vitele la păşunat există internate.

În Kazahstan, în afară de şcolile cu pred. în lb. kazahă, există şi şcoli în care înv. se desfăşoară în limbile rusă, uigură, dungară, uzbekă şi tadjikă, ceea ce permite copiilor tuturor naţionalităţilor să înveţe în şc. cu lb. de pred. maternă. Pentru instruirea tineretului — fără scoaterea din prod.— în 1956/57 au funcţionat 248 şcoli pentru tineretul muncitoresc şi 273 şcoli pentru tineretul sătesc, cu 54 900 elevi. În 1956 în republică au funcţionat 133 instituţii de înv. tehnico-profesional, în care au învăţat peste 26 000 elevi.

În locul alfabetului unificat latin, care s-a dovedit necorespunzător, s-a introdus în şcoli un nou alfabet, pe baza semnelor grafice ruseşti, ceea ce a înlesnit cunoaşterea de către elevi a ştiinţei şi culturii ruse.

În anii puterii sovietice, în Kazahstan s-a creat o reţea de instituţii de înv. mediu de specialitate şi superior. În 1956/57 existau 135 şcoli medii tehnice, cu 71 900 elevi, şi 26 instituţii de înv. superior, în care învăţau 55 200 studenţi. În şcoli funcţionau 77 635 învăţători şi profesori, dintre care 19% cu studii superioare. Învăţătorii şi profesorii sînt pregătiţi la Univ. de stat „S. M. Kirov" din Kazahstan, în 13 inst. pedag. şi în 18 şcoli pedag.

În 1945 s-a înfiinţat Acad. de şt. a R.S.S. Kazahe, sub conducerea căreia se află 26 instituţii ştiinţifice. În 1957 a luat fiinţă Acad. de şt. agricole, care cuprinde 11 institute de cercetări ştiinţifice.

Pe baza Legii cu privire la întărirea legăturii dintre şcoală şi viaţă şi la dezvoltarea continuă a sistemului învăţămîntului public în U.R.S.S., în republică se înfăptuieşte restructurarea organizării şi conţinutului înv. S-a adoptat legea republicană corespunzătoare. În 1959 a început trecerea la noul sistem de înv. public, s-a introdus înv. general obligatoriu de 8 ani. În prezent se stabileşte reţeaua şcolilor de diferite tipuri pentru perioada 1959—65 şi se consolidează baza materială didactică a şcolilor.

Dezvoltarea învăţămîntului public în R.S.S. Kazahă

Instituţii de învăţămînt	*Anii de învăţămînt*				
	1914/15	*1927/28*	*1940/41*	*1945/46*	*1956/57*
Numărul şcolilor elem., de 7 ani şi medii	2 011	3 944	7 827	7 909	9 329
dintre care şcoli medii	12	47	701	718	1 230
Numărul elevilor şcolilor de cultură generală de toate tipurile (în mii)	105	275	1 158	801	1 355
dintre care elevi în cls. V—X (în mii)	5	24	485	184	586
Numărul instituţiilor de înv. superior	—	1	20	24	26
Numărul studenţilor (în mii)	—	0,1	10,4	15,1	55,2
Numărul şcolilor medii tehnice şi al şcolilor medii de specialitate	7	24	118	92	135
Numărul elevilor (în mii)	0,3	3,6	30,3	29,9	71,9

Scanned with OKEN Scanner

REPUBLICA SOVIETICĂ SOCIALISTĂ KIRGHIZĂ — s-a constituit la 5 dec. 1936. Suprafaţa — 198 500 km², populaţia — 2 063 000 locuitori, capitala — Frunze. Pînă la Revoluţia din Octombrie Kirghizia era unul dintre cele mai neglijate ţinuturi periferice ale Rusiei. În 1914/15 existau numai 107 şcoli (printre care o şc. medie), cu 7 040 elevi (dintre care numai 476 kirghizi). În cele 234 mektebe, care funcţionau pe lîngă moschei, cadiii nu învăţau pe copiii kirghizi altceva decît religia musulmană. Aşa-numitele şcoli „cu metodă nouă", apărute în a doua jumătate a sec. XIX, au modificat prea puţin conţinutul religios al înv. din mektebe. Kirghizii ştiutori de carte reprezentau abia 1%, iar femeile kirghize ştiutoare de carte puteau fi numărate pe degete. În deceniul 9 al sec. XIX s-au creat în Kirghizia şcoli ruseşti locale, care au contribuit la răspîndirea scris-cititului în lb. rusă, ceea ce a permis populaţiei băştinaşe să se împărtăşească din cultura rusă. Învăţătorii acestor şcoli erau absolvenţi ai seminarului de învăţători din Turkestan, înfiinţat în 1879. Marele Octombrie a eliberat poporul kirghiz din robia colonială şi lipsa de drepturi politice şi i-a deschis drumul larg spre dezv. economică şi culturală liberă.

În anii puterii sovietice, în R.S.S. Kirghiză s-a creat un sistem de înv. de stat pe toate treptele lui, cu adevărat democratic, bazat pe principii socialiste. El asigură tuturor cetăţenilor — indiferent de situaţia socială, sex, credinţă — drepturi egale la învăţătură în lb. maternă. Trăsăturile esenţiale ale înv. sînt: continuitatea tuturor treptelor de înv., caracterul laic al şcolii, legătura strînsă a înv. cu viaţa, cu munca productivă a poporului. Tînăra generaţie este educată în spirit comunist.

În anul 1924 s-a creat scrierea kirghiză. În noiembrie 1925 s-a deschis la Peşpeka inst. de înv., reorganizat în 1928 în şc. pedag. centrală. De asemenea, la Oşa (1925) şi Djalal-Abad (1928) s-au înfiinţat şcoli pedag. În 1927, în oraşul Frunze a luat fiinţă o fac. muncitorească de ped. În aceste prime instituţii naţionale de înv. pedag. au învăţat peste 800 elevi (77% dintre ei erau kirghizi). În Kirghizia înv. pentru fete constituia o problemă foarte dificilă. Numai înfrîngînd rămăşiţele seculare ale mentalităţii feudalo-gentilice şi împotrivirea furibundă a clerului musulman, fetele kirghize şi uzbece au putut fi atrase în şcoli. În 1930, în Kirghizia s-a introdus înv. elem. general.

Multă vreme cea mai grea problemă a fost aceea a pregătirii cadrelor naţionale de pedagogi. Cel dintîi inst. pedag. s-a deschis în oraşul Frunze în 1932, apoi s-au înfiinţat institute de învăţători în Frunze (1935), Oşa (1939), Prjevalsk (1940). La sfîrşitul celui de-al doilea cincinal, alfabetizarea generală a populaţiei din republică atinsese cifra de 70%. În Kirghizia funcţionau 1 137 şcoli kirghize, 237 şcoli ruseşti, 87 şcoli uzbece, 5 şcoli tadjice şi 157 şcoli mixte. Numărul elevelor kirghize în 1941 se ridica la 68 100 sau 41,8% din numărul total al elevilor kirghizi. Numărul învăţătorilor şi profesorilor atingea cifra de 10 000. În 1940, în scrierea kirghiză alfabetul latin a fost înlocuit cu alfabetul rus.

Pe baza hotărîrii Congresului al V-lea al Partidului Comunist din Kirghizia (1949), începînd

din anul 1949/50 s-a introdus înv. general obligatoriu de 7 ani în 23 raioane sătești ale republicii. În anii puterii sovietice, în R.S.S. Kirghiză numărul școlilor a crescut de 16 ori, numărul elevilor de 46 ori, iar numărul învățătorilor de aproape 100 ori.

S-au deschis multe instituții extrașcolare pentru copii: palatul pionierilor (1936), 5 case ale pionierilor, 77 biblioteci pentru copii, 19 școli sportive pentru copii, case de educație artistică, un teatru de păpuși, stațiuni tehnice pentru copii ș.a. În Kirghizia au luat ființă instituții preșc. abia în timpul puterii sovietice. Astăzi există în republică 219 grădinițe de copii, în care sînt educați peste 11 000 copii.

În 1951/52 s-a înființat Univ. de stat kirghiză, cu 6 facultăți (1 900 studenți). În cele 9 instituții de înv. superior existente învățau în 1956/57 15 000 studenți (împreună cu cei fără frecvență) și în cele 28 instituții de înv. mediu tehnico-profesional, cca. 14 000 elevi.

Activ. de cercetare științifică se desfășoară în cadrul Acad. de șt. a R.S.S. Kirghiză (fondată în 1954), la inst. de cercetare a regiunii natale, inst. zootehnic, inst. sanitaro-bacteriologic, inst. de lb., lit. și istorie, inst. de ped., precum și în alte instituții de cercetări științifice. În 1957, în instituțiile de înv. superior și în instituțiile de cercetări științifice ale republicii au lucrat 44 doctori în șt. și 461 candidați în științe.

Conform Legii cu privire la întărirea legăturii dintre școală și viață și la dezvoltarea continuă a învățămîntului public în U.R.S.S., în republică s-a început, din 1959, reorganizarea înv. S-a promulgat legea republicană corespunzătoare și s-a elaborat planul de trecere la noul sistem de înv. public și al introducerii înv. general obligatoriu de 8 ani, s-a fixat rețeaua de școli de diferite tipuri pe perioada 1959—1965, s-a consolidat baza materială didactică a școlilor.

Dezvoltarea învățămîntului public în R.S.S. Kirghiză

Instituții de învățămînt	*Anii de învățămînt*				
	1914/15	*1927/28*	*1940/41*	*1945/46*	*1956/57*
Numărul școlilor elem., de 7 ani și al școlilor medii	107	515	1 615	1 537	1 711
dintre care școli medii	1	3	159	207	300
Numărul elevilor din școlile de cultură generală de toate tipurile (în mii)	7	42	334	228	325
dintre care elevi din cls. V—X (în mii)	0,03	2	110	72	147
Numărul instituțiilor de înv. superior	—	—	6	6	9
Numărul studenților (în mii)	—	—	3,1	3,8	14,8
Numărul școlilor tehnice și altor instituții de înv. mediu de specialitate	—	4	33	25	30
Numărul elevilor (în mii)	—	0,4	6,0	5,8	14,4

Scanned with OKEN Scanner

REPUBLICA SOVIETICĂ SOCIALISTĂ LETONĂ — s-a constituit la 21 iul. 1940, primită în cadrul U.R.S.S. la 5 aug. 1940. Suprafața — 63 700 km², populația — 2 094 000 locuitori, capitala — Riga. Primele scrieri literare în lb. letonă au apărut în sec. XVI și erau cărți cu conținut religios. Puținele școli (de regulă bisericești) se aflau mai ales la orașe. Poporul leton s-a constituit ca națiune în procesul de trecere de la feudalism la capitalism. Unirea politică a poporului leton cu imperiul rus s-a produs în anul 1795, prin alipirea la Rusia a ducatului de Kurlandia. La începutul sec. XIX apar primele societăți științifice: Societatea din Kurlandia pentru studierea literaturii și artei, Asociația literară letonă.

Școlile erau puține la număr, domina așa-numitul sistem de instr. în familie. Totuși, erau mulți țărani știutori de carte. Spre mijlocul sec. XIX numărul letonilor cu studii medii și superioare a crescut. În fostele gubernii Kurlandia și Litlandia numărul copiilor cuprinși în instituțiile școlare era mai mare decît în toate cele 50 gubernii ale Rusiei europene. În anul 1886 numărul analfabeților printre recruții din Rusia europeană era în medie de 68,7%, iar în gubernia Kurlandia, 17,7% și în gubernia Litlandia, 3,3%.

Puterea sovietică, instaurată în Letonia în anul 1917, în urma victoriei Marii Revoluții Socialiste din Octombrie, a proclamat înv. general și politehnic, gratuit și obligatoriu pentru copiii de ambele sexe, pînă la vîrsta de 16 ani. Organele de înv. din Letonia au elaborat programe de înv. pentru noua șc. de 10 ani (gr. I — 6 ani, gr. II — 4 ani).

Pe la jumătatea anului 1919, burghezia letonă, cu ajutorul intervenționiștilor străini, a luat puterea și, timp de 20 de ani, și-a exercitat dictatura. Sistemul de înv. a fost adaptat intereselor de clasă ale burgheziei. Din cauza situației materiale precare a populației muncitoare, înv. elem. de 6 ani, declarat obligatoriu, era frecventat numai de 1/3 dintre copiii de vîrstă școlară. Clasele dominante tindeau să restrîngă accesul copiilor de muncitori și țărani în școlile medii. Dintre 15 elevi care frecventau șc. elem. doar unul ajungea în liceu. Pătrundeau în licee îndeosebi copiii burgheziei orășenești și ai chiaburilor. Situația înv. public s-a înrăutățit și mai mult în 1934, după introducerea regimului fascist. În curs de 4 ani (pînă în 1938) au fost închise 153 școli elem., iar în 1938 s-a luat hotărîrea să se închidă încă 335 școli (aproape a patra parte din totalul școlilor). În școlile elem., licee și școlile medii tehnice s-a introdus ca obiect de înv. obligatoriu religia, s-a interzis învățarea limbii ruse, au fost scoase din antologiile literare operele celor mai mari scriitori progresiști: J. Raĭnis, A. Upit, L. Paegle și alții. Se acorda o atenție minoră înv. superior: în 1940 doar 10,2% dintre profesorii școlilor de cultură generală aveau studii superioare.

În anul 1940, după instaurarea puterii sovietice în Letonia și intrarea ei în componența U.R.S.S. a început construirea intensă a socialismului în toate domeniile economiei naționale și ale culturii. Șc. de bază de 6 ani a fost transformată în șc. de 7 ani. S-a dat acces larg copiilor de muncitori în școlile medii. Numărul elevilor a crescut în cursul unui singur

an cu 30 000. Această activ. clocotitoare a fost întreruptă de invazia hoardelor fasciste. Hitleriştii şi acoliţii lor, naţionaliştii burghezi letoni, au devastat şcolile publice, au îndepărtat pe profesorii progresişti, exterminînd pe mulţi dintre ei. Numărul elevilor s-a redus aproape la jumătate. O mare parte dintre şcoli funcţionau numai cîteva luni pe an, multe au fost închise şi transformate în depozite, în spitale, în cazărmi şi grajduri. Ocupanţii au distrus în întregime 300 clădiri de şcoli şi au avariat alte 600, adică mai mult de jumătate din totalul şcolilor existente.

În perioada de după război s-a creat un sistem de înv. de stat pe toate treptele lui, cu adevărat democratic şi bazat pe principii socialiste. Acest sistem asigură tuturor cetăţenilor drepturi egale la învăţătură în lb. maternă, indiferent de situaţia socială, sex, credinţă religioasă. Trăsăturile caracteristice ale acestui sistem sînt: continuitatea tuturor treptelor de înv., caracterul laic al şcolii, legătura ei strînsă cu viaţa şi cu activ. creatoare a poporului. Tînăra generaţie este educată în spiritul moralei comuniste.

Reorganizarea înv. public s-a înfăptuit în condiţii deosebit de grele. În primul cincinal postbelic au fost restaurate şi reparate capital 700 clădiri şcolare, iar 35 şcoli au fost construite din nou; sute de alte clădiri au fost repartizate şi adaptate pentru şcoli. La 9 sept. 1944, C.C. al P.C. al Letoniei şi Consiliul Comisarilor Poporului al R.S.S. Letoniene au adoptat hot. cu privire la introducerea înv. de 7 ani, general şi obligatoriu pentru copiii de la 7 la 15 ani. Această hot. a fost realizată în linii mari în cursul primului cincinal de după război. Reţeaua de şcoli-internate a fost refăcută şi lărgită considerabil, ceea ce în condiţiile de răspîndire a populaţiei săteşti în cătune are o deosebit de mare însemnătate. În 1955/56, în Letonia existau 787 internate pentru cca. 40 000 elevi.

Dezv. înv. public în Letonia se caracterizează prin următoarele date:

Instituţii de învăţămînt	*Anii şcolari*		
	1940/41	*1945/46*	*1956/57*
Numărul de şcoli elem., de 7 ani şi medii	1 586	1 448	1 526
dintre care şcoli medii	67	96	240
Numărul elevilor din şcolile de cultură generală de toate tipurile (în mii)	242	223	293
dintre care elevi în cls. V—X (în mii) . .	69	78	158
Numărul instituţiilor de înv. superior	7	8	9
Numărul studenţilor (în mii)	9,9	6,7	16,2
Numărul şcolilor tehnice şi al altor şcoli medii de specialitate	41	70	68
Numărul elevilor (în mii)	9,6	11,8	95,7

Scanned with OKEN Scanner

În prezent (1958/59), în republică există 274 şcoli medii (din care 82 funcţionează în localităţile rurale), 728 şcoli de 7 ani, 86 şcoli pentru tineretul muncitoresc şi sătesc. În 12 şcoli-internate sînt educaţi 2 188 copii. Planurile de înv. ale şcolilor din R.S.S. Letonia au fost elaborate pe baza experienţei şcolilor din R.S.F.S.R., respectîndu-se particularităţile naţionale şi tradiţiile care s-au format istoriceşte în şc. letonă. Aşa de ex., în toţi anii de studiu s-a repartizat cîte o oră pe săptămînă pentru cînt şi, în afară de aceasta, s-au prevăzut ore speciale pentru cor şi orchestră.

Dintre unităţile extraşcolare pentru copii, care nu existau în condiţiile de dominaţie burgheză, în Letonia funcţionează Palatul pionierilor din Riga, 14 case ale pionierilor, 2 staţiuni pentru tinerii naturalişti, 4 staţiuni pentru tinerii tehnicieni, o bază republicană de turism şi excursii, 24 şcoli sportive pentru copii.

O dată cu dezv. înv. mediu, era necesar un număr tot mai mare de profesori cu studii superioare.

Cadrele didactice sînt pregătite în Univ. de stat „P. Stucka" din Letonia şi în 2 inst. pedag. În perioada de la 1945/46 pînă la 1956/57, numărul profesorilor din Letonia a crescut de peste două ori, iar 25% dintre ei au studii superioare.

În 1946 a luat fiinţă Acad. de şt. a R.S.S. Letone, iar în 1953, Inst. de şt. pedag.

După Congresul al XXI-lea al P.C.U.S. se desfăşoară o intensă activ. în vederea întăririi legăturii dintre şc. şi viaţă. La sfîrşitul septenalului în republică va trebui să existe 60 şcoli-internate. În 1962 înv. de 7 ani general şi obligatoriu va fi realizat. În anii următori, şcolile din republică vor deveni şcoli de cultură generală politehnice, cu înv. legat de prod.

Reţeaua de şcoli pentru tineretul muncitoresc şi sătesc se va lărgi considerabil.

REPUBLICA SOVIETICĂ SOCIALISTĂ LITUANIANĂ — s-a constituit la 21 iul. 1940, a fost primită în componenţa U.R.S.S. la 3 aug. 1940. Supraf. — 65 200 km², populaţia — 2 713 000 locuitori, capitala — Vilnius.

Primele şcoli din Lituania au apărut în sec. XVI. În anul 1539 A. Kulvetis a deschis prima şc. (la Vilnius). La sfîrşitul sec. XVI şi începutul sec. XVII s-au făcut încercări de a o transforma în acad., dar iezuiţii au împiedicat această acţiune, transformînd şc. în anul 1579 în acad. teologică, cu scopul de a intensifica influenţa catolică asupra populaţiei lituaniene.

Activitatea reacţionară a iezuiţilor a dăunat extrem de mult dezvoltării culturale a Lituaniei.

Prima carte tipărită şi primul abecedar în lb. lituaniană se datorează lui M. Majvidas. La sfîrşitul sec. XVIII numărul şcolilor începe să crească. După interzicerea ordinului iezuiţilor, Acad. teologică din Vilnius a fost transformată în Şc. superioară lituaniană laică, care şi-a desfăşurat activ. între anii 1781 şi 1797.

Ca urmare a alipirii în 1795 a celei mai mari părţi din teritoriul Lituaniei la Rusia, această şc. a fost transformată în anul 1803 în Univ. din Vilnius, închisă apoi în anul 1832. Univ. avea ca lb. de pred. polona (majoritatea profesorilor şi studenţilor

erau polonezi). Totuşi, activ. acestei universităţi a avut un rol însemnat în trezirea interesului pentru ştiinţă şi cultură în soc. lituaniană. O dată cu creşterea conştiinţei naţionale a poporului a crescut interesul pentru ist., lb. şi folclorul naţional. S-au cules şi publicat multe opere folclorice, s-au studiat dialectele limbii lituaniene, s-au întocmit dicţionare şi gramatici. Cultura naţională lituaniană, la începutul sec. XIX, a fost păstrată mai ales de ţărănime; magnaţii şi şleahta lituaniană se polonizaseră de multă vreme, trecuseră la catolicism, izolîndu-se astfel de viaţa culturală naţională a poporului.

În urma răscoalei din 1863, înăbuşită de ţarism, în Lituania, sub influenţa reacţionară a clerului catolic, s-a interzis tipărirea de cărţi în lb. lituaniană şi predarea în şcoli a limbii lituaniene.

De la această dată au început să se organizeze în mod neoficial şcoli ilegale cu lb. de pred. maternă şi să se tipărească peste hotare cărţi lituaniene, răspîndite apoi ilegal în mijlocul poporului.

La începutul sec. XX, sub influenţa revoluţiei ruse şi datorită creşterii mişcării revoluţionare, ţarismul a fost obligat să facă unele concesii în problemele culturii şi învăţămîntului.

În ceea ce priveşte înv. public, Lituania ocupa, în perioada dominaţiei burgheze, unul dintre ultimele locuri în Europa.

În anul 1940 răsturnarea regimului burghezo-fascist şi instaurarea puterii sovietice a deschis Lituaniei posibilităţi nelimitate în dezv. culturii, socialiste în conţinut şi naţionale în formă. Înv. a devenit laic, şcolile particulare au fost etatizate. S-a organizat un înv. cu adevărat democratic, bazat pe principii socialiste.

Înv. în lb. maternă a devenit accesibil tuturor copiilor celor ce muncesc. A fost legiferat pentru prima oară în ist. Lituaniei învăţămîntul elem. general şi obligatoriu. Războiul împotriva Germaniei fasciste a împiedicat temporar desfăşurarea revoluţiei culturale în Lituania sovietică. Dar, deşi instituţiile culturale au fost distruse de ocupanţi, dezv. culturală în anii de după război a cunoscut un avînt şi mai mare, construcţia şcolii sovietice s-a desfăşurat şi mai energic.

Congresul al VI-lea al Partidului Comunist din Lituania, ţinut în anul 1949, a trasat ca sarcină trecerea la înv. general şi obligatoriu de 7 ani. În acelaşi an s-a trecut la reorganizarea înv., s-a introdus înv. de 11 ani în şcolile medii, s-au legiferat următoarele tipuri de şcoli de cultură generală: elem. (cls. I—IV), de 7 ani (cls. I—VII), medie (cls. VIII—XI).

În perioada postbelică, reţeaua de şcoli s-a lărgit foarte mult şi a crescut în egală măsură numărul elevilor şi al profesorilor.

În anul şcolar 1958/59, în republică funcţionau 911 şcoli de 7 ani şi 449 şcoli medii. În toate şcolile de cultură generală învăţau cca. 400 000 elevi. Ritmul de dezv. a înv. public în Lituania poate fi apreciat după datele din tabelul care urmează.

În Lituania funcţionează peste 70 instituţii extraşcolare pentru copii, case şi palate ale pionierilor, staţiuni ale tinerilor tehnicieni şi ale tinerilor naturalişti, baze turistice, şcoli sportive pentru co-

Instituţii de învăţămînt	Anii de învăţămînt		
	1940/41	1945/46	1956/57
Numărul şc. elem., de 7 ani şi medii	2 829	3 243	3 784
dintre care şcoli medii	67	92	386
Numărul elevilor din şcolile de cultură generală de toate tipurile	380 000	310 000	428 000
dintre care în cls. V—X	82 000	74 000	204 000
Numărul institutelor de înv. superior	7	10	12
Numărul studenţilor	6 000	5 700	24 000
Numărul şcolilor tehnice şi al altor şcoli medii de specialitate	24	37	68
Numărul elevilor	6 400	8 400	22 800

pii, s-a construit o cale ferată pentru copii. În fiecare oraş şi raion funcţionează biblioteci pentru copii.

În Lituania burgheză nu existau asemenea tipuri de instituţii. În republică se editează pentru copii ziarul „Letuvos pionerius" (Pionierul Lituaniei) şi revistele „Mocsleivis" (Şcolarul), „Genis" (Ciocănitoarea). Pentru învăţători apare ziarul „Taribinis mokitoias" (Învăţătorul sovietic) şi rev. „Taribine mokikla" (Şcoala sovietică). S-au înfiinţat 5 şcoli-internate pentru 1 600 elevi. De asemenea, funcţionează 125 şcoli pentru tineretul muncitoresc şi 77 şcoli pentru tineretul sătesc, în care învaţă cca. 25 000 elevi, precum şi 32 case de copii, cu 3 670 copii. Reţeaua grădiniţelor de copii continuă să se lărgească. În anul 1958 existau 260 grădiniţe, cu 12 400 copii.

În anul 1941, a luat fiinţă Acad. de şt. a R.S.S. Lituaniene, cu 13 institute de cercetări ştiinţifice. În institutele de învăţămînt superior şi institutele de cercetări ştiinţifice lucrează 32 doctori în şt. şi 468 candidaţi în ştiinţe.

Începînd din anul 1959, în republică se înfăptuieşte reorganizarea înv. cf. Legii cu privire la întărirea legăturii dintre şcoală şi viaţă şi la dezv. continuă a sistemului învăţămîntului public în U.R.S.S.

REPUBLICA SOVIETICĂ SOCIALISTĂ MOLDOVENEASCĂ — teritoriul — 33 700 km², populaţia — 2 880 000 locuitori, capitala — Kişinău. În anul şcolar 1914/15 pe teritoriul R.S.S. Moldoveneşti erau 220 şcoli, dintre care 212 şcoli primare, 5 şcoli de 7 ani şi 3 şcoli medii. Din 16 800 elevi numai 845 învăţau în şcoli medii. În febr. 1918, profitînd de faptul că tînăra putere sovietică era încă slabă, regimul burghezo-moşieresc din Romînia, cu ajutorul imperialiştilor Antantei, au răpit Basarabia Rusiei Sovietice (aceasta formează 9/10 din teritoriul R.S.S. Moldoveneşti) şi au lichidat pe teritoriul ei toate cuceririle Revoluţiei din Octombrie.

Oamenii muncii din Basarabia au fost condamnaţi la pierderea drepturilor politice, la o grea exploatare şi la o existenţă mizeră.

Cealaltă parte a R.S.S. Moldoveneşti, care a rămas în limitele statului sovietic, s-a constituit, în 1924, în R.S.S.A. Moldovenească. În perioada dintre 1924 şi 1939, în R.S.S.A. Moldovenească, o dată cu ridicarea rapidă a economiei, au fost obţinute mari succese în domeniul culturii: a fost lichidat în întregime analfabetismul, reţeaua de şcoli s-a dezvoltat cu repeziciune. Dacă în 1924 existau 294 şcoli, dintre care 11 moldoveneşti, în 1939 numărul şcolilor a crescut la 504, iar al celor moldoveneşti, la 135.

În 1924, în şcolile R.S.S.A. Moldoveneşti învăţau 34 100 elevi (în şcolile moldoveneşti numai 330 elevi), în 1939, 105 200 elevi (în şcolile moldoveneşti, 27 100 elevi).

În 1940 s-a constituit din nou R.S.S. Moldovenească. În 1940/41 pe teritoriul ei existau 1 463 şcoli elem., 288 şcoli de 7 ani şi 88 şcoli medii, în care învăţau 440 000 elevi. În şcoli se preda în lb. maternă a copiilor. S-au creat condiţiile necesare pentru realizarea înv. elem. general şi obligatoriu la sate şi a înv. elem. de 7 ani general şi obligatoriu la oraşe.

Invazia cotropitorilor fascişti a întrerupt activ. creatoare a poporului sovietic. R.S.S. Moldovenească a fost ocupată de duşman. „Noua ordine", instaurată de fascişti, a fost mult mai aspră decît pe timpul boierilor.

După eliberare, în republică s-a creat un sistem de înv. cu adevărat democratic, bazat pe principii socialiste. Pe toate treptele sale, înv. este de stat. S-au asigurat tuturor cetăţenilor — indiferent de starea socială, sex, religie — drepturi egale la învăţătură în lb. maternă. Trăsăturile esenţiale ale acestui sistem de înv. sînt: continuitatea tuturor treptelor sale şi caracterul laic al şcolii, legătura strînsă cu viaţa, cu munca creatoare a poporului. Educ. tinerelor generaţii se realizează în spirit comunist.

În republică s-a realizat înv. general şi obligatoriu. În 1946/47 existau 1 399 şcoli elementare, 395 şcoli de 7 ani şi 75 şcoli medii.

Din 1950, în R.S.S. Moldovenească s-a introdus pretutindeni înv. general şi obligatoriu de 7 ani. În 1958 numărul şcolilor elem. a ajuns la 876, iar al celor medii la 383. În şcolile pentru tineretul muncitoresc, în 1958/59 învăţau 10 900 elevi, iar în şcolile pentru tineretul sătesc, 83 000 elevi.

Problema cadrelor didactice era foarte acută. La data eliberării R.S.S. Moldoveneşti de sub jugul fascist, în ţară erau numai cca. 1 200 cadre didactice. Organizarea cursurilor pedag., reorganizarea activităţii institutelor pedag., precum şi readucerea învăţătorilor evacuaţi au permis asigurarea şcolilor cu cadrele didactice necesare. În anul 1958, în şcolile republicii funcţionau 23 342 învăţători şi profesori. În 1940, în R.S.S. Moldovenească erau 58 grădiniţe de copii, iar în 1958, 211 grădiniţe, cu 13 100 copii, şi 38 case de copii, în care erau educaţi cca. 3 500 copii orfani. În 1958, în R.S.S. Moldovenească existau 8 institute de înv. superior, 32 şcoli medii de specialitate şi 19 şcoli (cu 4 800 elevi) ale rezervelor de muncă. Funcţionează o filială a Acad. de şt. a U.R.S.S. şi o serie de institute ştiinţifice.

Scanned with OKEN Scanner

Conform Legii cu privire la întărirea legăturii dintre școală și viață și la dezvoltarea continuă a sistemului învățămîntului public în U.R.S.S., s-a trecut la reorganizarea înv. S-a emis legea republicană corespunzătoare, s-a elaborat un plan de trecere la noul sistem de înv. public și de introducere a înv. de 8 ani general și obligatoriu, s-a determinat rețeaua diferitelor școli pentru perioada 1959/60 — 1964/65, s-au întocmit noi planuri și programe de înv., se întărește baza didactico-materială a școlii.

Dezvoltarea învățămîntului public în R.S.S. Moldovenească

Instituții de învățămînt	*Anii de învățămînt*		
	1940/41	*1945/46*	*1956/57*
Numărul școlilor de cultură generală de toate tipurile	1 839	1 825	1 833
dintre care școli medii..................	88	64	350
Numărul elevilor din școlile de cultură generală de toate tipurile	440 000	431 000	412 000
dintre care elevi în cls. V — X	44 000	35 000	188 000
Numărul instituțiilor de înv. superior....	6	6	8
Numărul studenților	2 500	3 200	17 800
Numărul școlilor tehnice și al altor școli medii de specialitate	22	26	32
Numărul elevilor	4 100	3 500	17 700

REPUBLICA SOVIETICĂ SOCIALISTĂ TADJIKĂ — republică unională, face parte din U.R.S.S. Suprafața—142 500 km², populația — 1 982 000 locuitori (1959), capitala — Diușambe. Sub regimul țarist, Tadjikistanul era o regiune periferică în sud-estul Asiei centrale, înapoiată din toate p.d.v. În 1914, la fiecare 200 locuitori exista abia un singur știutor de carte. Puținele școli religioase musulmane (*mektebe* și *medrese*) erau un izvor de completare a rîndurilor clerului local și ale funcționarilor emiratului din Buhara, pilonul autocrației în promovarea politicii coloniale. La începutul sec. XX au fost deschise cîteva așa-zise *școli rusești pentru băștinași*, care aveau drept scop să pregătească — din rîndurile populației băștinașe — cadre de funcționari comerciali — de birou, translatori și alți funcționari de grad inferior pentru aparatul administrativ.

Revoluția din Octombrie a eliberat poporul tadjic de sub jugul colonial țarist și al exploatării feudalilor locali. În 1924 s-a constituit R.S.S.A. Tadjikă, care făcea parte din R.S.S. Uzbekă. În dec. 1929 ea a devenit o republică unională.

În anii puterii sovietice, starea economică și culturală a țării s-a schimbat complet. S-a creat un sistem de înv. de stat pe toate treptele lui, cu adevărat democratic,

întemeiat pe **principii** socialiste. El asigură tuturor cetățenilor, indiferent de situația socială, sex sau religie, drepturi egale la învățătură în lb. maternă. Trăsăturile esențiale ale acestui sistem de înv. sînt: continuitatea tuturor treptelor de înv., caracterul laic al școlii, legătura strînsă dintre șc. și viață și munca creatoare a poporului. Tînăra generație este educată în spirit comunist. Dacă în 1924/25, în republică, pe atunci încă foarte tînără, existau numai 64 școli elem., o șc. de 7 ani și o șc. medie, în 1930/31 funcționau 958 școli elem., 19 școli de 7 ani și 2 școli medii. Rețeaua de școli a luat un deosebit avînt în urma Hot. C.C. al P.C. (b) al Uniunii Sovietice, a Comitetului Executiv Central Unional și a Consiliului Comisarilor Poporului al U.R.S.S. cu privire la înv. elem. general. Din 1929 și pînă în 1939 în R.S.S. Tadjikă s-au construit (mai ales cu mijloace obștești) peste 2 000 clădiri școlare. În 1939 nivelul științei de carte al populației pînă la vîrsta de 50 ani s-a ridicat de la 0,5 pînă la 71,7%, iar în anii următori analfabetismul a fost lichidat în întregime.

În republică s-a înfăptuit înv. general de 7 ani; înv. mediu se dezvoltă cu repeziciune. În 1957, pe lîngă școli funcționau 104 internate întreținute de stat și organizate pe bază de hozrasciot, care cuprindeau 5 000 elevi.

În 1956 și 1957 colhozurile au construit peste 200 clădiri școlare tip, dintre care 70 clădiri pentru școli medii, cu cabinete de fiz. și de chimie, laboratoare, săli de sport și locuințe pentru cadrele didactice.

Conform hotărîrilor Congresului al XX-lea al P.C.U.S. au fost deschise 16 școli-internate. În 1958 existau 197 grădinițe de copii, frecventate de 15 800 copii, și 23 case de copii, în care erau educați 2 200 copii.

Educ. comunistă, înv. politehnic, dezv. fiz. și estetică a elevilor se realizează și în cadrul instituțiilor extrașcolare pentru copii.

În 1955/56 existau 6 stațiuni ale tinerilor tehnicieni, 4 stațiuni ale tinerilor naturaliști, 18 palate și case ale pionierilor, 5 parcuri pentru copii, numeroase școli sportive pentru tineret etc.

În 1956/57 funcționau nouă școli și institute pedag., care cuprindeau peste 8 000 elevi și studenți. Școlile pedag. pregătesc nu numai cadre didactice pentru școlile elem., cls. I—IV, ci și profesori de cultură fiz., de desen, de muzică, precum și educatori pentru instituțiile preșcolare.

În R.S.S. Tadjikă există 7 instituții de înv. superior, 25 școli tehnice și alte instituții de înv. mediu de specialitate.

Între anii 1951 și 1955, numărul specialiștilor care au absolvit instituțiile de înv. superior și de înv. mediu de specialitate, inclusiv cei fără scoatere din prod., se ridica la aproape 20 000 persoane, cu 85% mai mult decît în cincinalul precedent.

Datorită politicii naționale leniniste, promovată de partidul comunist, poporul tadjik are acum 26 600 de specialiști: cadre didactice, ingineri, agronomi, medici, un număr însemnat de oameni de știință, doctori și candidați în șt. În 1951 s-a înființat în republică o acad. de șt.

Pe baza Legii cu privire la întărirea legăturii dintre școală și viață și la dezvoltarea continuă a sistemului învățămîntului public în U.R.S.S., se înfăptuiește reorganizarea înv. Se elaborează pla-

nul de trecere la un nou sistem de înv. și la introducerea înv. general și obligatoriu de 8 ani, se stabilește rețeaua școlilor de diferite tipuri pe 1959—65, se alcătuiesc noi planuri și programe de înv., se întărește baza materială a școlilor.

REPUBLICA SOVIETICĂ SOCIALISTĂ TURKMENĂ — republică unională, face parte din U.R.S.S. Suprafața—488 000 km², populația — 1 520 000 locuitori (1959), capitala — Așhabad. Înainte de revoluție, aveau acces la șc. numai copiii de negustori, chiaburi și hani; copiii oamenilor muncii nu aveau posibilitatea să urmeze la șc. Pe teritoriul fostei regiuni Transcaspice în 1914 existau numai 58 școli (din care 49 școli elem.), cu 6 780 elevi. O parte neînsemnată dintre copiii populației locale urma la școlile confesionale, mektebe și medrese, unde se preda religia musulmană.

Potrivit recensămîntului din 1897, la 1 000 locuitori, în reg. Transcaspică, abia 7 erau știutori de carte. În reg. nu existau instituții de înv. superior.

O dată cu instaurarea puterii sovietice în Turkmenia, deși războiul civil și intervenția străină, care ruinase economia regiunii, continua încă, a început construcția culturală. În localitățile rurale s-au deschis școli cu lb. de pred. maternă, s-au organizat cursuri de scurtă durată, care pregăteau învățători pentru șc. elem. din rîndurile tineretului naționalității băștinașe. Școlile se deschideau în casele luate de la bei și de la hani. Au apărut primele manuale. Preoții și călugării se împotriveau răspîndirii înv. și încercau să convingă populația să nu-și dea copiii la șc. Organele de partid și sovietice au dus o luptă dîrză și hotărîtă împotriva uneltirilor reacțiunii, au explicat oamenilor muncii importanța înv. și necesitatea instrucției pentru copii. În 1924/25, în Turkmenia existau 170 școli (dintre care 156 școli elem.), în care învățau 16 900 copii. După înființarea R.S.S. Turkmene, rețeaua școlilor a început să se dezvolte foarte repede. În 1927/28 funcționau 508 școli, cu 32 900 elevi, dintre care în aule 422 școli, cu 12 900 elevi. În 1924/25 s-au înființat 3 școli pedag. Din 1930/31 s-a introdus în republică înv. elem. general și obligatoriu. S-au înființat multe școli noi, în special în localitățile rurale. În 1939/40, în R.S.S. Turkmenă existau 639 școli elem., 568 școli de 7 ani, 61 școli medii și 72 școli speciale pentru adulți.

Dintre cei 204 600 copii, care învățau în 1938/39, peste 132 000 erau turkmeni, 19 000 uzbeci și 10 000 cazahi. Lărgirea rețelei școlilor de 7 ani în localitățile rurale a îngăduit introducerea înv. general de 7 ani într-o serie de raioane.

Folosirea alfabetului rus în scrierea turkmenă a contribuit mult la ridicarea calității înv. în școlile turkmene și a ajutat la perfecționarea scrierii turkmene; populația a început să învețe mai ușor lb. rusă.

Din 1949, R.S.S. Turkmenă a trecut la înv. general de 7 ani. Rețeaua școlilor medii s-a lărgit considerabil, mai ales în localitățile rurale. Dacă în 1950/51 existau 100 școli medii, în 1956/57 numărul lor se ridica la 284; numărul școlilor medii în localitățile rurale a crescut de la 33, în 1950/51, la 145, în 1955/56. Numărul elevilor din cls. VIII—X a crescut, în perioada 1950/51—1956/57, de peste 3 ori. S-au

obţinut succese remarcabile în ceea ce priveşte înv. fetelor turkmene; în 1951/52, în cls. VII—X învăţau cca. 7 000 fete, iar în 1956/57, peste 15 000. Înv. pedag. superior a căpătat o largă dezv. În toate centrele regionale există institute pedag. La Aşhabad există o univ. de stat (întemeiată în 1950).

Dezvoltarea învăţămîntului public în R.S.S. Turkmenă

Instituţiile de învăţămînt	*Anii de învăţămînt*				
	1914/15	*1927/28*	*1940/41*	*1945/46*	*1956/57*
Numărul şcolilor de cultură generală de toate tipurile	58	508	1 254	1 089	1 186
dintre care şcoli medii	3	4	94	115	264
Numărul elevilor din şcolile de cultură generală de toate tipurile (în mii)....	7	33	252	181	233
dintre care elevi din cls. V—X (în mii)	1	6	84	61	108
Numărul instituţiilor de înv. superior..	—	—	5	6	6
Numărul studenţilor (în mii)..........	—	—	3,0	2,3	13,0
Numărul şcolilor medii tehnice şi al altor instituţii de înv. mediu de specialitate	—	10	36	25	33
Numărul elevilor (în mii)............	—	1,5	7,7	10,1	14,5

Republica dispune de o reţea de instituţii extraşcolare pentru copii: case şi palate ale pionierilor, staţiuni ale tinerilor tehnicieni, ale tinerilor naturalişti, baze turistice etc. Din an în an se lărgeşte reţeaua instituţiilor preşc. În 1958, în grădiniţele de copii erau educaţi peste 22 000 copii.

În 1951 a luat fiinţă Acad. de şt. a R.S.S. Turkmenă. În cele 12 institute de cercetări ştiinţifice ale academiei lucrează peste 200 oameni de ştiinţă.

În republică se înfăptuieşte, pe baza legii cu privire la întărirea legăturii dintre şcoală şi viaţă şi la dezvoltarea continuă a sistemului învăţămîntului public în U.R.S.S., reorganizarea activităţii şcolii. Se elaborează planul de trecere la un nou sistem de înv. public şi la introducerea înv. de 8 ani general şi obligatoriu, se determină reţeaua de şcoli de diverse tipuri pe 1959/65, se alcătuiesc noi planuri şi programe de înv., se întăreşte baza materială a şcolilor.

REPUBLICA SOVIETICĂ SOCIALISTĂ UCRAINEANĂ — republică unională, face parte din U.R.S.S. Suprafaţa—601 000km², populaţia — 41 893 000 locuitori (1959), capitala — Kiev. În sec. XI—XII, cultura şi înv. în statul kievean a atins un înalt nivel de dezv., care depăşea cu mult pe cel al ţărilor Europei apusene. Cultura Rusiei kievene a constituit izvorul de bază al culturii celor 3 popoare frăţeşti: rus, ucrainean şi bielorus. Jugul tătaro-mongol, răpirea pămînturilor ruseşti din regiunile de V şi S V de către Lituania, Polonia şi

Ungaria au frînat dezv. culturii naţionale şi a înv. Lupta Ucrainei pentru independenţa naţională din sec. XVI-XVII a contribuit la dezv. înv. şi a şcolii. Organizaţiile naţional-religioase — frăţiile — au făcut din şc. un mijloc de luptă împotriva asupririi poloneze-catolice. Şcolile frăţeşti (din Lvov, Luţk, Kiev şi aproape din toate oraşele mari ale Ucrainei) se remarcau prin democratismul lor, prin buna organizare a vieţii şcolare, prin introducerea predării pe clase, lucru nou pentru vremea aceea. Principiile regulamentului şcolilor frăţeşti au anticipat multe din principiile didactice ale lui J.A. Komensky. Activ. şcolară a frăţiilor s-a extins şi în localităţile rurale; datorită acestora, în Ucraina era un număr relativ mare de bărbaţi şi femei ştiutori de carte nu numai în oraşe, ci şi la sate. În 1632 s-a înfiinţat Acad. Movileană din Kiev, care a jucat un rol important în dezv. culturii ruseşti şi ucrainene. Sub influenţa ei s-au înfiinţat mai tîrziu colegiile din Harkov şi Cernigov, şcolile greco-latine şi Acad. slavono-greco-latină din Moscova. Acad. Movileană din Kiev şi şcolile frăţeşti, militînd pentru un înv. cu caracter slavono-rus, au dus o luptă dîrză împotriva expansiunii iezuiţilor, a nobilimii poloneze. După războiul de eliberare din 1648-51 şi al reunirii Ucrainei cu Rusia, au început să se deschidă şcoli elem. în multe sate, iar în oraşe, şcoli medii. Dezv. tiparului a contribuit la lărgirea înv. public. Primul tipograf rus, I. Fiodorov, a întemeiat la Lvov o tipografie, unde a tipărit, în 1574, un „Apostol" şi un „Abecedar". În 1615 a fost întemeiată tipografia de la mănăstirea lavră Pecerska din Kiev. În sec. XVIII, în urma intensificării iobăgiei şi a pauperizării ţărănimii, numărul şcolilor frăţeşti a scăzut. Autocraţia frîna intenţionat dezv. culturală a maselor populare din Ucraina, ca şi a altor popoare din Rusia. În prima jumătate a sec. XIX s-au înfiinţat, pentru păturile privilegiate ale populaţiei, instituţii de înv. foarte însemnate: în 1817 — liceul Richelieu, în 1865 — Univ. Novorossiisk din Odesa, în 1820 — liceul din Nejin, în 1805 — Univ. din Harkov şi în 1834 — Univ. din Kiev.

Reprezentanţii progresişti ai poporului ucrainean au luptat pentru instruirea maselor, pentru dreptul la învăţătură în lb. maternă. Marele poet şi democrat revoluţionar T.G. Şevcenko accentua că „învăţătura pentru toţi este o mare binefacere pentru popor". Marii revoluţionari-democraţi ruşi: Herţen, Cernîşevski, Dobroliubov au luptat pentru dezv. culturii şi înv. ucrainean. K.D. Uşinski susţinea ca pred. în şcoli să se facă în lb. maternă.

În preajma reformei din 1861 a început mişcarea pentru deschiderea de şcoli duminicale, destinate oamenilor muncii. Prima şc. duminicală s-a înfiinţat în 1859, la Kiev. În scurt timp s-au deschis şcoli duminicale la Poltava, Cernigov, Harkov, Odesa şi în alte oraşe. La organizarea şi activ. acestor şcoli au contribuit mulţi revoluţionari-democraţi. T.G. Şevcenko a scris şi a editat pentru şcolile duminicale un „Abecedar pentru sudul Rusiei".

În 1862, şcolile duminicale, considerate ca şcoli „subversive" din p.d.v. politic, au fost închise. În 1876 s-a interzis pred. în şcoli în lb. ucraineană, s-au redus fondurile alocate şcolilor, care erau şi aşa foarte mici (în medie 65 copeici pe an pentru un locuitor).

Ca urmare a acestei politici reacţionare, înv. public din Ucraina se afla, pînă în 1917, la un nivel foarte scăzut. Procentul ştiutorilor de carte de la vîrsta de 9 ani în sus era de 25%, iar în localităţile rurale, abia de 19,6%. Existau 963 şcoli (de tipul şcolilor medii şi medii incomplete), 88 instituţii de înv. mediu de specialitate, 27 şcoli superioare (în care învăţau de fapt copiii boierilor, ai burgheziei şi ai chiaburilor).

Revoluţia din Octombrie a asigurat dreptul la învăţătură tuturor popoarelor fostei Rusii ţariste şi instruirea copiilor în şcoli cu lb. de pred. maternă. Proiectul de rezoluţie al C.C. al P.C.(b) al Rusiei cu privire la puterea sovietică în Ucraina, alcătuit de V.I. Lenin în noiemb. 1919, încredinţa tuturor membrilor de partid sarcina de a contribui prin toate mijloacele la înlăturarea piedicilor care stăteau în faţa dezvoltării libere a limbii şi culturii ucrainene. Din 1920/21, tipul de bază al şcolii de cultură generală în Ucraina a devenit şc. de 7 ani cu două cicluri: primul de 4 ani şi al doilea, de 3 ani. Pe baza acestei şcoli s-a creat şc. tehnică şi profes. (de 2—3 ani) iar pe aceasta se bazau două tipuri de instituţii de înv. superior: institutele (care pregăteau specialişti cu profil larg) şi şcolile tehnice speciale (care pregăteau specialişti cu profil restrîns). Statul sovietic a desfăşurat o muncă intensă pentru lichidarea vagabondajului. În R.S.S. Ucraineană s-au deschis 550 case de copii, care cuprindeau 45 000 copii, s-au înfiinţat comune şi colonii de muncă. Minunatul pedagog sovietic *A.S. Makarenko* a fost unul dintre promotorii entuziaşti şi iniţiatorii acestei mişcări. Primul congres al cadrelor didactice din întreaga Ucraină, care a constituit un eveniment însemnat în ist. înv. ucrainean (ian. 1924), a arătat necesitatea ca toate cadrele didactice ale republicii să devină un sprijin activ al partidului comunist pentru construirea socialismului. În 1924, potrivit hot. guvernului R.S.S. Ucrainene, au început pregătirile pentru introducerea înv. general şi obligatoriu. Reţeaua şcolară s-a lărgit din an în an, numărul elevilor creştea neîncetat.

În 1934, în Ucraina s-a creat şc. medie de cultură generală de 10 ani. Pînă în 1940 s-a înfăptuit înv. general obligatoriu în localităţile rurale şi cel de 7 ani la oraşe; s-a lichidat analfabetismul populaţiei adulte; s-a dezvoltat necontenit înv. mediu.

Cotropitorii fascişti au distrus complet 8 018 şcoli şi parţial 10 062 şcoli. În 1950/51 reţeaua şcolilor şi numărul elevilor depăşeau nivelul din 1940/41. În 10 ani (1946—56) s-au construit peste 5 000 localuri şcolare, dintre care 2 165 de către colhozuri. Numărul şcolilor medii a ajuns la 2 762, iar al elevilor, la 1 033 600. După Congresul al XX-lea al P.C.U.S., în cea mai mare parte a şcolilor medii din Ucraina s-a introdus instr. în prod. pentru elevii din cls. VIII-X, practica în întreprinderile industriale, staţiunile de reparare a tractoarelor, sovhozuri şi colhozuri. În 1958/59 existau 5 659 asemenea şcoli, unde învăţau aproape 500 000 elevi, la peste 110 specialităţi industriale şi agricole. În 1958/59, în R.S.S. Ucraineană funcţionau 30 701 şcoli de cultură generală, dintre care 6 666 şcoli medii, 10 881 şcoli de 7 ani, 12 986 şcoli elem. şi 168 şcoli speciale. În aceste şcoli învăţau 5 574 000 elevi, iar împreună cu cei din şcolile serale (pe schimburi), şco-

lile tehnice speciale şi alte instituţii de înv. mediu de specialitate, numărul total al elevilor era de 6 286 000.

În şcolile din Ucraina pred. se face în lb. maternă. În 1958/59 existau 25 366 şcoli de cultură generală cu lb. de pred. ucraineană, 4 049 cu lb. rusă, 157 cu lb. moldovenească, 99 cu lb. maghiară, 3 cu lb. poloneză etc. Pînă la revoluţie, în Ucraina erau 27 instituţii de înv. superior, cu 35 200 studenţi. În 1958/59 existau 140 instituţii de înv. superior, în care învăţau 381 000 studenţi. Înv. seral şi fără scoatere din producţie în instituţiile de înv. superior a luat o largă dezv. Dezv. înv. public în R.S.S. Ucraineană se caracterizează prin următorii indici:

Instituţiile de învăţămînt	*Anii de învăţămînt*				
	1914/15	*1927/28*	*1940/41*	*1945/46*	*1958/59*
Numărul şcolilor elem., de 7 ani şi medii	20 197	20 463	30 881	28 470	30 701
dintre care şcoli medii	480	28	4 435	2 321	6 666
Numărul elevilor din şcolile de cultură generală de toate tipurile (în mii)	2 607	2 476	6 830	5 151	5 935
Numărul instituţiilor de înv. superior	27	39	173	154	140
Numărul studenţilor (în mii)	35,2	29,1	196,8	137	381
Numărul şcolilor tehnice şi altor instituţii de înv. mediu de specialitate	88	158	693	532	588
Numărul elevilor (în mii)	12,5	31,2	196,2	164,1	351,1

Pînă în 1917, în Ucraina nu existau instituţii preşc. şi extraşcolare pentru copii. În 1958 erau 4 449 grădiniţe pentru 292 000 copii. În republică se dezvoltă intens reţeaua de instituţii extraşcolare pentru copii: 45 palate ale pionierilor, 570 case ale pionierilor, 66 staţiuni ale tinerilor tehnicieni, 47 staţiuni ale tinerilor naturalişti, 28 baze de excursii şi turism, 114 şcoli sportive pentru copii etc.

Pregătirea cadrelor didactice se face în 7 univ., 36 inst. pedag. şi 37 şcoli pedag.; au fost create institute de cercetări ştiinţifice de ped. şi psih. În 1919 a luat fiinţă Acad. de şt. ucraineană, cu 59 institute ştiinţifice, unde activează 2 874 cercetători ştiinţifici (1959).

REPUBLICA SOVIETICĂ SOCIALISTĂ UZBEKĂ — republică unională, face parte din U.R.S.S. Suprafaţa — 409 000 km², locuitori — 8 113 000 (1959), capitala — Taşkent. Poporul uzbek preţuieşte şi păstrează din vechime bogate tradiţii pe linia instrucţiei şi educaţiei copiilor. În evul mediu, Alişer Navoi a creat opere în care laudă ştiinţa şi instr. şi a contribuit la dezv. culturii naţionale uzbece. În timpul ţarismului şi sub despotismul emirilor şi al hanilor, Uzbekistanul era un ţinut înapoiat din p.d.v. economic, politic şi cultural. Pe atunci existau îndeosebi şcoli

confesionale musulmane (mektebe, korihona, medrese), care propagau în rîndul copiilor ideile islamismului și-i educau în spiritul supunerii oarbe față de clasele dominante. Cf. recensămîntului din 1897, știutorii de carte din rîndurile populației uzbece erau în procent abia de 1,6%, situație rămasă aproape aceeași pînă în 1917. În 1914, pe teritoriul actual al R.S.S. Uzbece existau 160 școli cu lb. de pred. rusă, în care funcționau 704 învățători și învățau 17 300 copii. Afară de acestea, mai existau cîteva zeci de școli, așa-numitele școli rusești pentru băștinași, frecventate de copiii beilor și ai clerului local.

Revoluția din Octombrie a dat drepturi politice poporului uzbek și a asigurat o înflorire economică și culturală a republicii fără egal în istorie. În 1920, potrivit decretului semnat de V.I. Lenin, s-a deschis la Tașkent Univ. de stat a Asiei centrale, care a jucat un rol important în dezv. înv. superior, a științei și culturii. Din primii ani ai puterii sovietice s-a dus o muncă intensă pentru lichidarea analfabetismului printre adulți. Au început să apară ziare, cărți și primele manuale școlare în lb. uzbekă. În 1924, în urma delimitării naționale și statale a Asiei centrale, s-a creat R.S.S. Uzbekă, care a asigurat o dezv. largă și multilaterală a culturii poporului uzbek. La această dată, în republică existau 908 școli, în care învățau 75 500 copii (din care 31 600 în școlile sătești). Începînd din anul școlar 1930/31 s-a trecut la realizarea înv. elem. general și obligatoriu. Pentru pregătirea profesorilor s-au înființat Univ. de stat uzbecă „A. Navoi", institutele pedag. din Fergan, din Buhara și alte orașe; s-a creat Inst. de șt. pedag. și cîteva institute de perfecționare a cadrelor didactice. Începînd din 1949/50 s-a trecut la generalizarea înv. de 7 ani. S-a dezvoltat cu repeziciune înv. mediu (Tașkent, Nukus și în toate centrele regionale). Numărul școlilor medii a crescut foarte mult și în localitățile rurale. În 1958/59, în cele 5 400 școli de cultură generală ale republicii învățau aproape 1 372 000 copii. Numărul cadrelor didactice depășește cifra de 70 000. În R.S.S. Uzbekă, copiii tuturor naționalităților învață în lb. maternă; în școli se predă în limbile uzbekă, rusă, karakalpakă, kazahă, tadjikă, kirghiză și turkmenă. Înlocuirea scrierii uzbece cu scrierea nouă cu caractere ruse, cît și perfecționarea ortografiei au înlesnit mult studierea limbii materne. O importantă realizare a R.S.S. Uzbece o constituie larga răspîndire a înv. printre femei. În prezent, 45% din numărul total al elevilor sînt fete. Printre femeile uzbece sînt 400 de candidați în șt. și 14 doctori în șt. Baza materială a înv. public crește și se întărește necontenit.

Începînd din 1956/57 rețeaua de școli-internate a republicii se dezvoltă neîncetat. Zeci de mii de copii sînt educați în grădinițele de copii și în grădinițele sezoniere ale colhozurilor. Înv. profes. și tehnic a luat o mare dezvoltare.

În 1956/57, în cele 102 școli tehnice învățau aproape 6 000 elevi, iar în cele 32 instituții de înv. superior, 71 500 studenți.

În 1943, în R.S.S. Uzbekă a luat ființă Acad. de șt., căreia îi sînt afiliate 96 institute de cercetări științifice, unde lucrează peste 6 000 cercetători științifici.

Pe baza Legii cu privire la întărirea legăturii dintre școală și viață și la dezvoltarea continuă a sistemului învățămîntului public în U.R.S.S., în republică se înfăptuiește reorganizarea înv., se introduce învățămîntul general și obligatoriu de 8 ani, se întărește baza materială a școlii.

Dezvoltarea învățămîntului public în R.S.S. Uzbekă

Instituțiile de învățămînt	*Anii de învățămînt*				
	1914/15	*1927/28*	*1940/41*	*1945/46*	*1956/57*
Numărul școlilor elem., de 7 ani și medii	160	1 933	4 838	4 483	5 457
dintre care școli medii	12	39	490	494	945
Numărul elevilor de la școlile de cultură generală de toate tipurile (în mii)	17,5	144	1 315	941	1 335
dintre care elevi în cls. V—X (în mii)	4	17	399	268	667
Numărul instituțiilor de înv. superior	—	3	30	33	32
Numărul studenților (în mii)	—	3,9	19,1	21,2	71,5
Numărul școlilor tehnice și al altor instituții de înv. mediu de specialitate	1	41	98	71	102
Numărul elevilor (în mii)	0,1	7,1	25,1	20,3	59,8

RESPECTAREA PARTICULARITĂȚILOR INDIVIDUALE ALE COPIILOR — principiu al pedagogiei științifice, potrivit căruia în procesul instructiv-educativ cu colectivul de copii trebuie să se manifeste o influență pedag. asupra fiecărui copil, pe baza cunoașterii particularităților lui individuale și a condițiilor lui de viață. Studiindu-i multilateral pe elevii săi, pedagogul își poate face o idee clară despre caracterul, interesele și capacitatea fiecăruia, despre influența familiei și a mediului înconjurător asupra lor. De asemenea, poate să-și explice manifestările copilului, atitudinea lui față de unele sau altele dintre obiectele de înv. și față de învățătură în general, are posibilitatea să aplice cele mai juste mijloace de educare pentru stimularea muncii creatoare a copiilor.

Ținînd seama de temperamentul și caracterul copilului, de experiența, noțiunile și deprinderile de comportare acumulate de acesta, pedagogul încurajează și susține pe cei timizi, temperează pe cei ușor excitabili și peste măsură de vioi, caută să dezvolte sîrguința și spiritul de independență la copiii cu voința slabă. Cunoscînd preocupările și înclinațiile elevilor, pedagogul încurajează pe elevii sîrguincioși să învețe cu și mai multă rîvnă, însă pe măsura puterilor lor, ajută să progreseze pe cei mediocri la învățătură, iar pe cei rămași în urmă să-și lichideze lipsurile. În concordanță cu tipul de activ. nervoasă superioară, la elev poate să predomine în procesul de cunoaștere fie

asimilarea de fapte, fie prelucrarea logică a materialului, fie înclinația spre aplicarea în practică a cunoștințelor. În funcție de aceasta, se dă un caracter individual temelor și muncii independente a celor rămași în urmă la învățătură și se aleg și mijloacele de educare a interesului copiilor față de învățătură.

Respectarea particularităților individuale nu trebuie să ducă la exagerări. Numai o îmbinare iscusită a grijii pentru respectarea particularităților individuale ale elevilor cu munca planificată în domeniul educării colectivului constituie adevăratul izvor al succesului, atît în formarea unei personalități multilateral dezvoltate, cît și în crearea unui colectiv de copii bine închegat.

Bibl.: *A.M. Kolesova*, Respectarea particularităților individuale ale elevilor în procesul muncii instructiv-educative în școală, în „Sovetskaia pedagoghika", 1956, nr. 10; *G.P. Serguceva*, Să respectăm particularitățile individuale ale elevilor, în „Nacealnaia școla", 1955, nr.7; *M.I. Liubitina*, Respectarea particularităților individuale ale elevilor din cls. mici în procesul de învățămînt, în „Ucionîe Zapiski Leningr. ped. in-ta A.I. Herzen", vol. 106, 1955.

RESPONSABILITATEA PĂRINȚILOR — norme juridice și etice care stabilesc răspunderea părinților față de stat și popor pentru educ. copiilor lor. În U.R.S.S. grija pentru sănătatea, educația și instruirea copiilor, pentru pregătirea lor în vederea unei activități social-utile nu constituie numai o îndatorire morală, ci și cea mai importantă obligație a părinților, pe care majoritatea cetățenilor sovietici o îndeplinesc conștient. Față de părinții care își educă nesatisfăcător copiii, soc. și statul iau măsurile de rigoare. Pentru deficiențe deosebit de grave, legislația sovietică prevede decăderea din drepturile de părinte pe cale judiciară. În interesul copilului, tribunalul poate să-l scoată de sub tutela părinților și să-l plaseze, pe cheltuiala lor, într-o instituție educativă. Părinții sînt răspunzători penal pentru fapte condamnabile, ca: instigarea copiilor la infracțiuni, la cerșit, neglijarea educației și refuzul de a întreține copiii, tratament inuman, sustragerea cu rea-voință de la plata pensiei alimentare (v. *Răspunderea penală pentru infracțiuni împotriva copiilor*). Lăsarea copiilor fără supraveghere, soldată cu vagabondajul pe străzi și cu huliganismul, se pedepsește cu amendarea părinților de către organele de miliție.

Părinții sînt de asemenea răspunzători pentru daunele materiale provocate de copii (dacă aceștia au împlinit 14 ani, sînt răspunzători solidar cu părinții). În cazul cînd, din anumite motive, părinții trăiesc separat, este răspunzător părintele care se ocupă efectiv de educ. copilului și este dator să-l supravegheze. Dacă părinții refuză să-și îndeplinească obligațiile privitoare la instruirea copiilor în șc. sînt amendați pe cale administrativă.

RESPONSABILUL CLASEI — elevul care reprezintă colectivul unei clase, principalul ajutor al învățătorului în cls. I-IV sau al dirigintelui în cls. V-XI. De regulă, responsabilul clasei este ales pentru un singur an școlar. În cls. în care nu s-a închegat încă un colectiv și nu se poate pune temei pe justețea opiniei elevilor, responsabilul clasei poate fi numit de dirigintele clasei. Principalele obligații ale responsabilului clasei sînt să supravegheze ordinea și curățenia în clasă și felul în care își

Scanned with OKEN Scanner

pregătesc elevii lecţiile. Adesea, responsabilul clasei face parte din comitetul de elevi pe şc.

RETOR — în Grecia antică şi în Roma antică, mai întîi a însemnat orator, mai tîrziu prof. de teoria oratoriei (retorică).

RETRAGEREA ELEVILOR — părăsirea şcolii în timpul anului şcolar sau înaintea absolvirii ei. În U.R.S.S. este considerată ca o infracţiune la Legea pentru înv. general obligatoriu, cf. căreia organizatorii înv. sînt obligaţi nu numai să cuprindă în şc. pe toţi copiii de o anumită vîrstă, dar să şi asigure condiţiile necesare pentru ca ei să capete o instr. completă. În ţările capitaliste, retragerea elevilor este o consecinţă a caracterului de clasă al şcolii şi a stării materiale precare a părinţilor. În U.R.S.S., directorul răspunde personal pentru retragerea elevilor din şc., dacă ea nu se datorează unor cauze de forţă majoră (mutarea în alt oraş sau microraion, boală îndelungată). Dirigintele este obligat să aducă imediat la cunoştinţă directorului orice caz de încetare a frecventării şcolii de către elevi.

Retragerea din şc. poate fi preîntîmpinată prin luarea de măsuri educative în cadrul şcolii şi familiei. Aceste măsuri sînt: studierea condiţiilor familiale ale elevilor, ajutorarea elevilor rămaşi în urmă la învăţătură de către diriginte, profesori, părinţi şi colegi, iar dacă este necesar, acordarea de sprijin moral şi material familiei de către *comitetul de părinţi*.

Un rol însemnat în lupta împotriva retragerii elevilor îl joacă *grupele cu program prelungit*.

RETRIBUIREA MUNCII ELEVILOR — recompensarea elevilor, în bani sau în natură, pentru munca productivă depusă în atelierele şcolare, fabrici, uzine, şantiere de construcţii, colhozuri, sovhozuri şi pe terenurile şcolare. Reprezintă un important mijloc pedag., care dă elevilor o imagine reală despre prod., dezvoltă preocupări profes. sănătoase, năzuinţa de a îmbunătăţi calitatea şi a mări productivitatea muncii sociale, de a primi o calificare mai ridicată. A.S. Makarenko a demonstrat convingător, pe baza experienţei sale în educ. prin muncă, faptul că „în ţara sovietică banul poate fi un minunat educator, un admirabil pedagog", deoarece, fiind remuneraţi, elevii au de administrat propriul lor buget, ceea ce dă putinţa de a educa oameni sovietici ordonaţi şi economi, plini de grijă pentru proprietatea obştească.

În procesul muncii de utilitate socială, elevii din cls. V-VIII execută adesea comenzi primite din partea întreprinderilor, instituţiilor şi organizaţiilor comerciale, confecţionează diferite produse: mobilă, jucării, aparate, obiecte de metal etc., lucrează pe terenurile experimentale şcolare, pe ogoarele colhozurilor şi sovhozurilor, în livezi şi la fermele de creşterea animalelor. La vîrsta de 14—15 ani, ei nu sînt capabili să îndeplinească normele stabilite pentru adulţi. Banii cîştigaţi de şcolari sînt folosiţi în special pentru nevoile colectivului, pentru utilarea atelierelor şi cabinetelor şcolii, cumpărarea de inventar cultural, organizarea de excursii şi expediţii, frecventarea spectacolelor teatrale, a concertelor, expoziţiilor, muzeelor ş.a.

În cadrul instrucţiei în prod., elevii din cls. IX-XI participă nemijlocit la munci productive

retribuite. În prima perioadă de instr. în prod., în ind., construcţii şi transporturi elevii sînt, de regulă, retribuiţi după normele tarifare pentru ucenici. După ce se califică şi li se stabileşte categoria tarifară, remuneraţia muncii elevilor se face în conformitate cu normele de prod. În agric., şcolarii din cls. mari sînt retribuiţi de la început (în bani şi în natură) după volumul muncii depuse şi ating destul de repede productivitatea lucrătorilor adulţi.

REVISTĂ ŞCOLARĂ SCRISĂ DE MÎNĂ — organ apărut din iniţiativa unui colectiv de elevi, a unui club sau cerc şcolar (literar, de fiz., radiotehnic etc.). Rev. cuprinde articole şi mici lucrări literare scrise de elevi, prezentarea de lucrări originale ale elevilor efectuate în cercuri, în activ. practică etc.

REVISTE DE PSIHOLOGIE Prima rev. rusească de psih. a fost editată de Societatea de psih. din Moscova şi intitulată „*Voprosî filosofii i psihologhii*" (Probleme de filozofie şi psihologie — 1889-1918), înfiinţată de *N.I. Grot*. Rev. reprezenta curentul idealist în psih. rusă. Au apărut 142 numere voluminoase, care constituie un foarte important izvor documentar în domeniul istoriei psihologiei din Rusia de la sfîrşitul sec. XIX şi începutul sec. XX.

Din anul 1904 şi pînă în anul 1919 s-a editat, sub red. lui *V.M. Behterev*, „Vestnik psihologhii, criminalnoi antropologhii i ghipnotizma" (Revista de psihologie, antropologie criminalistică şi hipnotism) care, începînd cu anul 1911 s-a intitulat („Vestnik psihologhii, criminalnoi antropologhii i pedologhii" (Revista de psihologie, criminalistică, antropologie şi pedologie). Rev. reflecta poziţia lui Behterev şi a savanţilor grupaţi în jurul acestuia. În total au apărut 14 numere.

Începînd din anul 1905 şi pînă în 1910 au apărut sub red. lui *A.P. Neceaev* aşa-numitele „Knijki pedagoghiceskoi psihologhii". (Cărţi de psih. pedag.), în care se publicau lucrările colaboratorilor acestuia. (Au apărut în total 11 numere.)

În anul 1917 a apărut, sub red. lui *I.M. Soloviev*, rev. ştiinţifică de popularizare „Psihologhiia i deti" (Psihologia şi copiii, nr. 1—8).

În 1917—1918, sub red. lui *G.M. Celpanov* şi G.G. Şpet, au apărut două numere din revista „Psihologhiceskoe obozrenie" (Revistă de psihologie) a Institutului de psih. de pe lîngă Univ. din Moscova.

Inst. pentru studierea creierului, de sub conducerea lui *V.M. Behterev*, a editat între anii 1919 şi 1932 „Voprosî izuceniia i vospitaniia licinosti" (Probleme referitoare la studiul personalităţii), în total 16 numere.

În perioada de la sfîrşitul deceniului 3 şi începutul deceniului 4 al sec. XX, cînd se forma ştiinţa psihologică sovietică, poziţiile ei au fost apărate în rev. „Psihologhiia" de sub red lui *K.N. Kornilov* (1928-1932). Au apărut 5 numere.

Începînd cu anul 1955, în U.R.S.S. apare rev. bimestrială „Voprosî psihologhii", însumînd anual 100 coli editoriale. Rev. publică lucrări cu caracter teoretic, lucrări privind cercetări experimentale, articole de critică, tratează probleme privitoare la pred. psihologiei, prezintă informaţii asupra activităţii instituţiilor şi catedrelor de psih., dări

de seamă asupra conferinţelor şi congreselor de psih. din U.R.S.S. şi din străinătate.

În străinătate apare un număr mare de rev. de psih. cu caracter general şi special. În S.U.A. apar cca. 50 reviste, dintre care 12 aparţin Asociaţiei americane de psih. — A.R.A. Ţinînd seamă de numărul publicaţiilor, urmează apoi Franţa, Anglia, R.F. Germană, Italia. Numărul total al revistelor de psih. înregistrate de rev. americană de psih. „Psychological abstracts" depăşeşte cifra de 500.

În ultimii ani au apărut noi reviste de psih. în ţările de democraţie populară: R.P. Chineză, R.D. Germană, R.P. Romînă, R.S. Cehoslovacă, precum şi în ţările din Orient — India şi Japonia.

Unele reviste au caracter internaţional sau regional, de ex. „Acta Psychologica", Amsterdam; „Nordisk psykologi", Kopenhaga; „Psychologia", Kyoto; „Archives de psychologie", Genéve.

Bibl.: *M.S. Rogovin*, Bibliografia lucrărilor de psihologie din străinătate, „Voprosî psihologhii", 1956, nr. 4, p. 160—167; *R.S. Daniel* and, *C.M. Louttit*, Professional problems in psychology, N.Y., 1953; *C.M. Louttit*, Handbook of psychological literature, Bloomington, Ind. Principia Press, 1932; *C.M. Louttit*, Psychological journals; A minor contribution to the history of psychology, „Psychological review", vol. 38, 1931.

REVISTE PEDAGOGICE — publicaţii periodice consacrate problemelor de educare, instruire, şi culturalizare a tinerelor generaţii. Primele reviste pedag. din Rusia au fost: „*Detskoe citenie dlia serdţa i razuma*" (Lectură pentru inima şi mintea copiilor, 1785—89), editată de N.I. Novikov şi „Periodiceskoe socinenie ob uspehah narodnogo prosveşcenija" (Publicaţie periodică despre înfăptuirile în domeniul instrucţiunii publice, 1803—18).

În prima jumătate a sec. XIX a apărut rev. „Pedagoghiceskii jurnal" (1833—34), editată de renumiţii pedagogi E.O. Gughel, P.S. Guriev şi A.G. Obodovski. Între anii 1834 şi 1917 a apărut „*Jurnal Ministerstva narodnogo prosveşcenia*" (Rev. Min. Instrucţiunii Publice). În deceniul 7 al sec. XIX, publicistica pedag. ia o mare dezv., ca urmare a avîntului social-politic şi a înviorării care au avut loc în domeniul înv. public. Apar reviste pedag. noi: „*Jurnal dlia vospitania*" (Revista pentru educaţie, 1857—59), „Vospitanie" (Educaţia, 1860—63), „*Ucitel*" (Învăţătorul, 1861—70), „*Iasnaia poliana*" (Poiana luminoasă) editată de L.N. Tolstoi (1862), „*Narodnaia şkola*" (Şcoala elementară, 1869—89), „*Pedagoghiceskii sbornik*" (Culegeri pedagogice, 1864-1918), „*Semia i şkola*" (Familia şi şcoala, 1871—88 etc. Din 1890 încep să apară reviste pedag. deosebit de importante: „*Vestnik vospitaniia*" (Buletinul educaţiei, 1890—1917) şi „*Russkaia şkola*" (Şcoala rusă, 1890—1917), iar după 1900: „*Svobodnoe vospitanie*" (Educaţia liberă, 1907—18), „*Dlia narodnogo ucitelia*" (Pentru învăţător, 1907—17), „Pedagoghiceskoe obozrenie" (Revista pedagogică, 1912—15) ş.a. Perioada primei revoluţii ruse (1905—07) este marcată prin apariţia mai multor reviste pedag. cu o viaţă foarte scurtă — numai de cîteva numere —, dintre care cităm: revista pedagogică bolşevică legală „Molodost" (Tinereţea, 1906, nr. 1), „Şkola i jizn" (Şcoala şi viaţa, 1907, nr. 1-9) şi „Vestnik Vserossiiskogo Soiuza ucitelei" (Buletinul Uniunii învăţătorilor din Rusia, 1905, nr. 1—3). În

Rusia prerevoluţionară au existat peste 250 reviste pedag.; cea mai mare parte se editau la Petersburg şi Moscova, celelalte la Kiev, Tiflis, Ekaterinodar, Orenburg, Novocerkask, Kişinău, Odesa, Samara etc.

Revistele pedag. tratau probleme ale teoriei şi practicii pedag., printre care un loc important ocupa reforma şcolilor medii. Multe reviste criticau spiritul reacţionar şi regimul cazon din şcoală şi susţineau ideile pedagogilor şi filozofilor ruşi progresişti.

În primii ani ai puterii sovietice a apărut un mare număr de reviste pedag. Printre altele, s-a editat o rev. de mari proporţii, organul Comisariatului Poporului pentru Învăţămînt al R.S.F.S.R. „Narodnoe proşveşcenie" (Învăţămîntul public, 1918—30), apoi rev. „*Na putiah k novoi şkole*" (Pe drumul şcolii noi, 1922—33) — organul teoretic al Consiliului ştiinţific de stat de pe lîngă Comisariatul Poporului pentru Învăţămînt al R.S.F.S.R., iar în 1931 — „*Communisticeskoe proşveşcenie*" (Învăţămîntul comunist, 1931—36). Apar reviste pedag. pe anumite probleme ale instrucţiei şi educaţiei: „*Doşkolnoe vospitanie*" (Educaţia preşcolară, 1928), „Ohrana detstva" (Ocrotirea copilăriei, 1930—31), „Za pedagoghiceskie kadrî" (Pentru cadre pedagogice, 1931—32) ş.a.

Dintre revistele pedag. editate de ministerele înv. ale republicilor unionale, de Acad. de şt. pedag. a R.S.F.S.R. şi de C.C. al Comsomolului, care apăreau în preajma anului 1959, cităm: „*Nacialnaia şkola*" (Şcoala elementară, 1933), „*Sovetskaia pedagoghika*" (Pedagogia sovietică, 1937), „*Narodnoe obrazovanie*" (Învăţămîntul public, 1946), „Politehniceskoe obucenie" (Învăţămîntul politehnic, 1957), „*Semia i şkola*" (Familia şi şcoala, 1946), „*Vojatii*" (Instructorul, 1924); în limbile ucraineană, bielorusă, kirghiză, lituaniană, tadjică, turkmenă şi alte limbi: „Sovetskaia şkola" (Şcoala sovietică), „Za kommunisticeskoe vospitanie" (Pentru educaţia comunistă), „Narodnoe obrazovanie" (Învăţămîntul elementar). Un grup aparte formează revistele metodice „*Russki iazîk v şkole*" (Limba rusă în şcoală), „*Matematika v şkole*" (Matematica în şcoală) ş.a.

În străinătate, primele reviste pedag. au apărut la începutul sec. XVIII. După datele lui Davis, primele reviste cu profil pedag. au apărut în Anglia — „Tatler" (1709—11) şi „Spectator" (1711—14). În Germania s-a editat, începînd din 1713, rev. pedag. „Vernünftler" (Înţeleptul). În ţările de limbă germană, pînă la începutul sec. XIX, au apărut peste 500 reviste pedag. (majoritatea de scurtă durată). În Franţa publicaţiile periodice de ped. au apărut mult mai tîrziu, abia în epoca revoluţiei burgheze franceze din sec. XVIII — „Journal de famille ou livre des enfants" (Revista familiei sau cartea copiilor). În S.U.A. prima revistă pedag. „Buletinul tinerilor sau Jurnalul pedagogic" a apărut abia în 1811.

În prezent apar în străinătate peste 2 000 reviste privind probleme de ped., cultură, educ. în familie şi activ. extraşcolară. Cităm mai jos cîteva dintre ele (dacă rev. apare în capitala ţării, nu menţionăm localitatea).

Bulgaria: Reviste de ped. generală: „Narodna prosveta" (Învăţămîntul public); „Pionerski răkovoditel" (Instructorul de pio-

nieri); „Preducilişcino văzpitanie“ (Educaţia preşcolară); „Semeistvo i ucilişce“ (Familia şi şcoala); „Ucilişcina praktika“ (Practica şcolară). Reviste metodice: „Bălgarski ezik“ (Limba bulgară), „Ezik i literatura“ (Limba şi literatura).

Cehoslovacia. Reviste de ped. generală: „Jednotná škola“ (Şcoala unică); „Komenský Pedagogický Casopis“ (Komensky. Revista pedagogică) editată la Bratislava; „Materska škola“ (Grădiniţa de copii); „Pedagogika“ (Pedagogia); „Rodina a škola“ (Familia şi şcoala); „Věstnik Ministerstva školstvi a osvěty“ (Buletinul Ministerului Şcolilor şi Învăţămîntului); „Vychovatel“ (Educatorul), „Výroba a škola“ (Producţia şi şcoala); „Vysokà škola“ (Şcoala superioară). Reviste de metodică: „Česky jazyk“ (Limba cehă); „Matemátika ve škole“ (Matematica în şcoală); „Ruský jazyk“ (Limba rusă); „Dějepis a zemĕpis ve škole“ (Istoria şi geografia în şcoală).

Republica Populară Chineză: Reviste de ped. generală: „Jenmin tzeaoiui“ (Învăţămîntul public); „Siue ţian ţzeao iui“ (Educaţia preşcolară). Reviste de metodică: „Lişi ţzeao siue“ (Predarea istoriei); „Iui ven siue si“ (Studiul limbii chineze); „Even ţzeaosiue“ (Predarea limbii ruse).

Republica Populară Democrată Coreeană: „Inmin kioiuk“ (Învăţămîntul public).

Republica Democrată Germană (R.D.G.): Reviste de ped. generală: „Berufsbildung“ (Învăţămîntul profesional); „Schule und Produktion“ (Şcoala şi producţia); „Hochschulwesen“ (Învăţămîntul superior); „Neue Erziehung im Kindergarten und Heim“ (Metode noi de educaţie în grădiniţa de copii şi în familie); „Elternhaus und Schule“ (Casa părintească şi şcoala); „Pädagogik“ (Pedagogia). Reviste de metodică: „Biologie in der Schule“ (Biologia în şcoală); „Chemie in der Schule“ (Chimia în şcoală); „Deutschunterricht“ (Predarea limbii germane); „Fremdsprachenunterricht“ (Predarea limbilor străine); „Geschichte in der Schule“ (Istoria în şcoală); „Körpererziehung“ (Educaţia fizică); „Kunsterziehung“ (Educaţia artistică); „Matematik und Physik in der Schule“ (Matematica şi fizica în şcoală); „Russischunterricht“ (Limba rusă în şcoală).

Republica Populară Mongolă: „Soiol ghegheerliin ajil“ (Învăţămîntul); „Bagş“ (Învăţătorul).

Polonia: Reviste de ped. generală: „Drużyna“ (Unitatea); „Kwartalnik pedagogiczny“ (Revista pedagogică trimestrială); „Nowa szkoła“ (Şcoala nouă); „Psychologia wychowawcza“ (Psihologia pedagogică); „Szkoła i dom“ (Şcoala şi familia); „Szkoła specjalna“ (Şcolile speciale); „Wychowanie w przedszkolu“ (Educaţia preşcolară); „Zycie szkoły wyższej“ (Viaţa şcolii superioare). Reviste de metodică: „Biologia w szkole“ (Biologia în şcoală); „Chemia w szkole“ (Chimia în şcoală); „Fizyka w szkole“ (Fizica în şcoală); „Język polski“ (Limba polonă); „Język rosyjski“ (Limba rusă); „Języki obce w szkole“ (Limbile străine în şcoală); „Śpiew w szkole“ (Cîntul în şcoală); „Wychowanie fizyczne w szkole“ (Educaţia fizică în şcoală).

Romînia: „Revista de pedagogie“, „Revista învăţămîntului superior“, „Revista învăţămîntului profesional şi tehnic“, „Gazeta matematică“ (seria A şi B), „Analele universităţii Bucureşti“ (seria ştiinţe sociale), „Studia universi-

tatis Babeş-Bolyai Cluj" (seria psihologie-pedagogie), „Analele ştiinţifice ale universităţii Al. I. Cuza din Iaşi" (secţia III-ştiinţe sociale).

Ungaria: Reviste de ped. generală: „Óvodai nevelés" (Educaţia preşcolară); „Köznevelés" (Învăţămîntul public); „Pedagógiai szemle" (Revista pedagogică). Reviste de metodică: „Középiskolai matematikai lapok" (Matematica în şcoala medie); „Magyar nyelv" (Limba maghiară).

Republica Democrată Vietnam: „Gia'o duc nhän dän" (Învăţămîntul public).

Albania: „Aresimi popullor" (Învăţămîntul public); „Kultura popullore" (Cultura populară).

Australia (Uniunea Australiană): „Australian Journal of Education" (Revista australiană de educaţie), editată la Sydney.

Austria: „Erziehung und Unterricht" (Educaţia şi învăţămîntul).

Belgia: „Bulletin du Ministère de l'instruction publique" (Buletinul Ministerului Instrucţiunii Publice).

Brazilia: „Revista brazileira de estudos pedagógicos" (Revista braziliană de ştiinţe pedagogice).

Canada: „Canadian Education" (Învăţămîntul în Canada), editată la Ottawa.

Danemarca: „Dansk Paedagogisk Tidskrift" (Revista pedagogică daneză).

Elveţia: „Schweizer Erziehung - Rundschau" (Revista pedagogică elveţiană).

Finlanda: „Kasvatus ja Koulu" (Educaţia şi şcoala).

Franţa: Reviste de ped. generală: „Éducation nationale" (Educaţia naţională); „École et la nation" (Şcoala şi naţiunea) — organul partidului comunist; „Enfance" (Copilăria); „Manuel général de l'instruction primaire" (Manual general pentru înv. elem.); „Revue universitaire" (Revista universitară); Reviste de metodică: „Éducation mathématique" (Educaţia matematică); „Langues modernes" (Limbi moderne); Éducation physique et sport" (Educaţia fizică şi sportul); „Action laïque" (Şcoala laică).

India: „Education" (Educaţia), editată la Lucknow; „Journal of Education" (Revistă de educaţie), editată la Calcutta; „The Educational Review" (Revista pedagogică), editată la Madras; „Nai shiksha" (Învăţămîntul nou), editată la Jajpur; „Secondary Education" (Învăţămîntul secundar); „Teaching" (Predarea), editată la Bombay.

Indonezia: „Education and Culture" (Învăţămîntul şi cultura).

Irak: „Al Mu allim al-jadid" (Învăţătorul nou).

Italia: „I problemi della pedagogia" (Probleme de pedagogie); „Notiziaria della scuola e della cultura" (Noutăţile vieţii şcolare şi culturale); „Rivista di legislazione scolastica comparata" (Revista de legislaţie şcolară comparată); „Scuola secondaria e i suoi problemi" (Şcoala secundară şi problemele sale).

Japonia: „Atarashi Gakko" (Şcoala modernă); „Kikan Kyokai" (Revista pedagogică trimestrială).

Marea Britanie: Reviste de ped. generală: „Education" (Învăţămîntul); „Education Today" (Învăţămîntul modern); „Journal of Education" (Revista pedagogică); „New Era in Home and School" (Era nouă în familie şi şcoală); „Teachers World" (Lumea învăţătorului); „Times Edu-

cational Supplement" (Suplimentul pedagogic al ziarului Times); „Universities Quarterly" (Trimestrul universitar); „Oversea Education" (Învăţămîntul în colonii). Reviste de metodică: „Practical Education and School Crafts" (Învăţămîntul practic şi meseriile în şcoală); „School Science Review" (Ştiinţele naturii şi ştiinţele exacte în şcoală).

Mexico: „Revista del Instituto nacional de pedagogia" (Revista Institutului naţional de pedagogie); „Tribuna" (Organul direcţiei învăţămîntului mediu).

Norvegia: „Norsk Pedagogisk Årbok" (Anuarul pedagogic norvegian); „Høgra Scolen"(Şcoala superioară).

Republica Arabă Unită: „Majallat at-Tarbiyah al-Hadithah" (Revista noului învăţămînt); „Mü'allim al-Arabi" (Învăţătorul arab), editată la Damasc*.

Republica Federală Germană: „Bildung und Erziehung" (Învăţămîntul şi educaţia), editată la Wiesbaden; „Pädagogische Rundschau" (Revista pedagogică), editată la Ratingen; „Pädagogische Welt" (Lumea pedagogică), editată la Donauwörth (Bavaria); „Westermanns Pädagogische Beiträge" (Buletinul pedagogic al editurii Westermann), editat la Braunschweig. Reviste speciale de metodică: „Geschichte in Wissenschaft und Unterricht" (Istoria în ştiinţă şi în învăţămînt), editată la Stuttgart; „Der Mathematische und Naturwissenschaftliche Unterricht" (Predarea matematicii şi a ştiinţelor naturii), editată la Bonn; „Die neueren Sprachen" (Limbile moderne), editată la Würzburg.

Statele Unite ale Americii: Reviste de ped. generală: „Education Digest" (Revista de referate ped.), editată la Ann Arbor (Statul Michigan); „Educational Theory" (Teoria pedagogică), editată la Urbana (Statul Illinois); „Educational Forum" (Tribuna pedag.), editată la Tiffin (Statul Ohio); „Journal of Educational Research" (Revista de cercetări pedagogice), editată la Madison (Statul Wisconsin); „Nation's Schools" (Şcoala naţională), editată la Chicago; „Journal of Negro Education" (Revista pentru educaţia negrilor); „Parents'Magazine" (Revista pentru părinţi), editată la New York; „School and Society" (Şcoala şi societatea), editată la New York; „School Life" (Viaţa şcolară). Reviste de metodică: „English Journal" (Revista limbii engleze), editată la Chicago; „Mathematics Teacher" (Profesorul de matematică); „School Science and Mathematics" (Ştiinţele naturii şi matematica în şcoală), editată la Menasha (Statul Wisconsin); „Science Education" (Predarea ştiinţelor naturii), editată la Albany (statul New York).

Suedia: „Skola och Samhälle Forum" (Şcoala şi societatea), editată la Göteborg; „Pedagogisk Tidskrift" (Revista pedagogică).

Bibl.: Presa periodică din U.R.S.S., 1917–1949; reviste, lucrări şi buletine privitoare la instrucţie şi educaţie şi activitatea cu caracter cultural, M., 1956.

REVISTE PEDAGOGICE, METODICE ŞI EDUCATIVE RUSEŞTI ŞI SOVIETICE

„Ahali skolisaken" (Spre şcoala nouă) — publicaţie lunară de ped. a Comisariatului Poporului pentru Înv. din R.S.S. Gruzină. A apărut între anii 1924 şi 1932 (între 1930 şi 1932 sub denumirea de „Kulturnoe stroitelstvo" (Construcţia culturală). Rev. era con-

* Actualmente Republica Arabă Siria (Nota trad.).

sacrată problemelor de organizare a școlii elem. și medii. Colaboratorii revistei erau învățători, profesori și mulți dintre oamenii de știință gruzini. Se publicau în trad. articole de N.K. Krupskaia, A.V. Lunacearski ș.a.

„Biblioteka dlea vospitania" (Biblioteca pentru educație) — rev. pedag. liberalo-burgheză. Se edita la Moscova sub red. lui D.A. Valuev și P.G. Redkin, în două părți, una pentru copii, redactată de Valuev, a doua pentru educatori, redactată de Redkin. În 1844 au apărut pentru anul 1843 2 vol. pentru copii și 2 vol. pentru educatori. Pentru anul 1845 au apărut cu întîrziere 4 vol. pentru copii și 3 pentru educatori. Volumele redactate de Redkin constituiau prima încercare din deceniul 5 al sec. XIX de a edita o rev. de ped. Colaboratorii revistei erau, în special, pedagogi din Moscova (Buslaev, Redkin, Felkelt, Severin, Bilevici) și din Petersburg (Odoevski). După moartea lui Valuev (1845), Redkin a editat, timp de 2 ani (1847—1849), „Novaia biblioteka dlea vospitania" (Noua bibliotecă pentru educație) exclusiv pentru copii; au apărut 10 vol., multe dintre ele apreciate elogios de V.G. Belinski.

„Biologhia v școle" (Biologia în școală) — publicație periodică a Min. Înv. din R.S.F.S.R. privind probleme de metodică. Apare sub această denumire din 1956 (6 numere pe an). Rev. este consacrată problemelor metodicii de predare atît a biologiei generale cît și a ramurilor ei (bot., zool., anat. și fiziol. omului, bazele darvinismului).

Datează din 1927. S-a tipărit sub diferite denumiri: „Estestvoznanie v sovetskoi școle" (Științele naturale în școala sovietică, 1927—33), „Biologhia i himia v școle" (Biologia și chimia în școală, 1934—36), „Biologhia v școle" (Biologia în școală, 1937—41). În 1946 a reapărut sub denumirea „Estestvoznanie v școle" (Științele naturale în școală, 1946—56).

„Himia v școle" (Chimia în școală) — publicație bilunară cu caracter metodic a Min. Înv. din R.S.F.S.R., care apare din 1937 (cu o întrerupere între anii 1941 și 1950). În paginile revistei se consacră un loc principal articolelor scrise de metodiști și profesori privind chimia ca obiect de înv., metodica de predare a diferitelor teme ale acestui obiect, organizarea experiențelor școlare și a muncii în afară de clasă. O atenție deosebită se acordă popularizării experienței pedag. înaintate și predării chimiei în școlile de peste hotare. Se publică articole despre problemele științifice ale chimiei, despre ind. chimică. Se trece în revistă lit. de specialitate respectivă, se fac recenzii despre cărțile apărute, se dau consultații.

„Detskii sad" (Grădinița de copii) — cea dintîi rev. rusească de ped. preșc. (1866—1917), apărută la Petersburg. Între 1866 și 1868 a apărut sub red. lui A.S. și I.M. Simonovici. Rev. milita pentru extinderea grădinițelor de copii în Rusia, trata problemele teoretice ale educației preșc., publica texte alese din operele clasicilor pedagogiei, articole cu privire la principiile pedag. ale lui Rousseau, Pestalozzi, Fröbel, Spencer ș.a., cronica educației preșc. în Rusia și străinătate, povestiri pentru copiii de 3—7 ani, rezultatele practice ale primelor grădinițe de copii (cu plată). Între anii 1869 și 1876, rev. a apărut sub red. lui E.N. Boroz-

dina şi V. Tolmacev şi s-a transformat în rev. de ped. generală, în care problemele educaţiei preşc. ocupau un loc mai restrîns. Între 1877 şi 1917, rev. a apărut sub denumirea „Vospitanie i obucenie" (Educaţia şi învăţămîntul).

„Detskoe citenie" (Lectura pentru copii) — publicaţie săptămînală pentru copii, editată între anii 1869 şi 1906 de pedagogii cu tendinţă liberală — A.N. Ostrogorski, V.P. Ostrogorski, D.D. Semionov, D.I. Tihomirov, cu participarea scriitorilor D.N. Mamin-Sibireak, P.V. Zasodimski, K.M. Staniukovici, A.S. Serafimovici ş.a. În această rev. un loc de seamă era consacrat articolelor referitoare la şt. nat.

Rev. s-a bucurat de mare popularitate printre copii.

„Detskoe citenie dlea serdţa i razuma" (Lectură pentru inima şi mintea copiilor) — cea dintîi publicaţie periodică pentru copii din Rusia. A fost editată între 1785 şi 1789 de N.I. Novikov, ca anexă la ziarul „Moskovskie vedomosti". Rev. avea scopuri educative şi culturale, conţinea povestiri literare şi de popularizare a ştiinţei, cît şi sfaturi pentru părinţi în probleme de educaţie. A avut o mare influenţă asupra dezvoltării literaturii pentru copii în Rusia, fiind deseori denumită „părintele literaturii pentru copii".

„Dlea narodnogo ucitelea" (Pentru învăţător) — publicaţie periodică de ped. apărută la Moscova între 1907 şi 1917, sub red. lui N.V. Tulupov şi P.M. Şestakov. La această rev. colaborau: I.P. Belokonski, A.F. Hartvig, A.U. Zelenko, E.N. Zviaghinţev, N.I. Iordanski, S.O. Seropolko, V.I. Cearnoluski, N.V. Cehov şi alţii. Rev. publica materiale despre noile curente pedag. din ţară şi de peste hotare, despre problemele înv., cuprindea şi cronica activităţii desfăşurate de către organizaţiile culturale şi asociaţiile învăţătorilor, critică şi bibl.

„Doşkolnoe vospitanie" (Educaţia preşcolară) — revistă metodică lunară de ped., a Min. Înv. din R.S.F.S.R. datînd din 1928. Rev. se ocupă de teoria, metodica şi conţinutul educaţiei preşc., de munca cu părinţii, de probleme de ped. şi psih., educ. preşc. peste hotare, de experienţa celor mai buni educatori; cuprinde materiale critico-bibliografice, publică versuri şi cîntece pe note pentru copii. Ca supliment, rev. cuprinde jocuri de masă, materiale didactice, tipare pentru confecţionarea materialelor necesare teatrului de păpuşi etc.

„Fizika v şkole" (Fizica în şcoală) — publicaţie metodică a Min. Înv. din R.S.F.S.R., editată din 1937. Apare de 6 ori pe an. Rev. tratează probleme referitoare la dezv. fizicii şi a tehnicii, problemele actuale, practice, ale predării fizicii în şc., probleme de electrotehnică şi astron.; cercetează metodica experimentului; organizează schimbul de experienţă pedag., consultaţii în legătură cu problemele ştiinţifice şi metodice.

„Ganatleba" (Învăţămîntul) — prima publicaţie gruzină de ped., care apărea lunar. S-a editat la Tbilisi între anii 1908 şi 1920, sub red. pedagogului L. Boţvadze, întemeietorul revistei.

Rev. milita împotriva politicii şcolare a ţarismului, pentru întărirea legăturii dintre poporul rus şi cel gruzin, pentru răspîndirea ideilor pedag. revoluţionar-democratice în Gruzia, pentru pred. în lb. maternă şi reorganizarea sistemului de înv. după principii democratice.

„Gheografia“ v şkole (Geografia în şcoală) — publicaţie metodică periodică a Min. Înv. din R.S.F.S.R. Datează din 1934. Sarcinile revistei sînt: să demonstreze rolul geografiei în sistemul înv. general şi politehnic, popularizarea în rîndul profesorilor a metodelor ştiinţifice, verificate în practică, a formelor de organizare a muncii şcolare şi extraşcolare, organizarea schimbului de experienţă privind pred. geografiei în şc., informarea asupra literaturii noi în domeniul metodicii şcolare. Dintre rubricile permanente, menţionăm: schimbul de experienţă între profesori, consultaţii, cronică, bibl.

„Hociu vseo znat“ (Vreau să ştiu tot) — publicaţie pentru copii, editată din 1957 de către studioul de filme pentru popularizarea ştiinţei din Moscova. Sarcina revistei este de a răspîndi în mijlocul copiilor, într-o formă accesibilă şi distractivă, cunoştinţe despre natură, despre ist. şi realizările ştiinţei şi tehnicii, succesele inventatorilor, raţionalizatorilor şi inovatorilor din ind., agric., transporturi, şantiere.

„Iasnaia Poleana“ (Poiana luminoasă) — publicaţie periodică de ped., editată şi redactată de L.N. Tolstoi, din care au apărut 12 numere în 1862. Rev. avea două ediţii separate: „Şcolile de la Iasnaia Poleana“ (articole pedag.) şi „Cărţile de la Iasnaia Poleana“ (povestiri pentru copii, reproduceri din cele mai cunoscute opere literare, compuneri făcute de elevi ş.a.). În rev. au fost publicate principalele articole în probleme de ped. ale lui L.N. Tolstoi: „Despre învăţămîntul public“, „Despre metodele de predare a scris-cititului“, „Proiectul unui plan general de organizare a şcolilor publice“, „Şcoala de la Iasnaia Poleana în noiembrie şi decembrie“ ş.a. În aceste articole se făcea un aspru rechizitoriu şcolii vechi, se propaga ideea înfiinţării unei şcoli noi pentru popor, se studiau mijloacele de dezv. a forţelor creatoare ale copiilor. Materialele din rev. „Iasnaia Poleana“ au avut o puternică rezonanţă în rîndul pedagogilor înaintaţi şi a constituit un îndemn spre căutarea unor căi de îmbunătăţire a înv. public din Rusia.

„Inostrannîie iazîki v şkole“ (Limbile străine în şcoală) — rev. metodică a Min. Înv. din R.S.F.S.R. Între anii 1934 şi 1935 apărea ca o culegere de materiale metodice, sub denumirea de „Inostrannîi iazîk v srednei şkole“ (Limba străină în şcoala medie). Între anii 1936 şi 1941 a apărut ca rev. metodică sub numele „Inostrannîi iazîk v şkole“ (Limba străină în şcoală). Începînd din 1948, rev. apare cu denumirea actuală. Ea cuprinde următoarele rubrici: lingvistică, probleme de metodică, critică şi bibl., consultaţii, cronica.

„Iunîi tehnik“ (Tînărul tehnician) — publicaţie lunară de ştiinţă şi tehnică, editată de C.C. al Comsomolului şi destinată tineretului. Apare din sept. 1956. Rev. informează cititorii despre realizările ştiinţifice şi tehnice din U.R.S.S. şi de peste hotare, despre activ. tinerilor tehnicieni, construcţii şi modele de construcţii. În rev. se publică, de asemenea, romane şi povestiri ştiinţifico-fantastice.

„Iunost“ (Tinereţea) — publicaţie lunară literar-artistică şi social-politică pentru tineretul studios şi preadolescenţi. Datează din iunie 1955 şi se tipăreşte la Moscova. În rev. se publică

lucrări noi ale scriitorilor, poeţilor şi publiciştilor sovietici şi străini. Un loc însemnat îl ocupă operele tinerilor poeţi şi prozatori. Din paginile acestei rev. se adresează tineretului eminenţi oameni de ştiinţă, inovatori, vechi comunişti. În rev. se desfăşoară discuţii în legătură cu probleme privind educ., morala, alegerea profesiunii. O atenţie deosebită se acordă sportului. Rev. este frumos ilustrată.

„Izvestiia akademii pedagoghiceskih nauk R.S.F.S.R.“ (Buletinul Academiei de ştiinţe pedagogice a R.S.F.S.R.) — periodic în care se publică materialele institutelor şi instituţiilor ştiinţifice şi de cercetare ale Acad. de şt. pedag. Începînd din anul 1945, „Izvestia...“ apare în broşuri separate. Cuprinde studii şi articole ştiinţifice, referate, comunicări făcute la sesiunile ştiinţifice şi alte materiale din domeniul pedagogiei, psihologiei, istoriei pedagogiei, pedagogiei preşc., metodicii de pred. a diferitelor obiecte de înv. în şcolile de cultură generală, igienei şcolare, pedagogiei speciale, învăţămîntului pedag. etc.

„Jenskoe obrazovanie“ (Învăţămîntul pentru femei) — publicaţie periodică pentru părinţi, învăţători şi învăţătoare. A apărut la Petersburg, între 1876 şi 1891, sub red. lui V.D. Sipovski. Rev. milita pentru înfiinţarea şi dezv. unui înv. sistematic pentru fete în Rusia. În 1892, lărgindu-şi problematica, şi-a schimbat numele în „Obrazovanie“ (Învăţămîntul).

„Jizn gluhih“ (Viaţa celor surzi) — publicaţie lunară social-politică şi de popularizare a ştiinţei a Asociaţiei surdomuţilor din R.S.F.S.R. (vol. revistei: 3—4 coli de tipar). Rev. informează cititorii despre viaţa socială şi de muncă în prod. a surdomuţilor, despre problemele privind profilaxia surdităţii, despre problemele de instr. şi educ. a copiilor cu deficienţe de auz, cît şi despre rezultatele activităţii instituţiilor care se ocupă cu această categorie de copii. Înainte purta titlul „Jizn gluhonemîh“ (Viaţa surdomuţilor, 1933—41). După o lungă întrerupere, a reapărut în 1957. Între anii 1925—32 a apărut ziarul „Jizn gluhonemîh“ (Viaţa surdomuţilor).

„Jizn slepîh“ (Viaţa orbilor) — rev. lunară a conducerii centrale a Asociaţiei orbilor din R.S.F.S.R. Apare din apr. 1924 şi este tipărită cu caractere în relief, după sistemul Braille (vol. revistei: 3,5—4 coli de tipar). Din noiemb. 1956 se tipăreşte şi cu caractere obişnuite. Rev. publică corespondenţe şi studii care tratează probleme de muncă, înv. şi privitoare la viaţa nevăzătorilor, precum şi opere beletristice, lucrări literare de autori nevăzători. Rev. are rubrici permanente: de beletristică, critică şi bibl., muz., şah şi joc de dame.

„Jurnal dlea vospitania, rukovodstvo dlea roditelei i nastavnikov“ (Revistă pentru educaţie, îndrumător pentru părinţi şi educatori) — publicaţie periodică rusească de ped., care a apărut la Petersburg între 1857 şi 1859, editată de A.A. Ciumikov. Trata probleme privind înv. mixt şi general, instruirea femeilor, educ. fiz., psih., ped. La această rev. au colaborat P.G. Redkin, N.A. Dobroliubov, K.D. Uşinski. Redacţia revistei nu împărtăşea multe dintre concepţiile acestor autori, căuta să rezolve problemele specifice ale şcolilor elem. şi medii, urmînd linia unui prac-

ticism îngust și totodată făcînd o propagandă asiduă pentru introducerea în șc. rusă a experienței școlilor germane. Reprezentanții progresiști ai pedagogiei ruse au părăsit revista, nefiind de acord cu poziția redacției.

Între 1860 și 1863 rev. a apărut sub denumirea „Vospitanie, Jurnal dlea roditelei i nastavnikov" (Educația, revistă pentru părinți și educatori), iar între 1864 și 1865, sub titlul: „Jurnal dlea roditelei i nastavnikov" (Revistă pentru părinți și educatori) (editor-redactor F.F. Kaiser).

„Jurnal Ministerstva narodnogo prosveșceniia" (Revista Ministerului Instrucțiunii Publice) — organ oficial al Min. Instrucțiunii Publice în Rusia (1834—1917). Cuprindea două părți distincte. În partea întîi se publicau decrete și diferite instrucțiuni privind înv. public, iar în partea a doua, articole privind probleme de ped., lit. veche și ist. rusă, filol. clasică etc. Între anii 1860 și 1861 rev. a avut ca redactor pe K.D. Ușinski. El urmărea s-o transforme într-o publicație științifico-pedag. și în timpul cît a lucrat la această rev. numărul articolelor cu subiecte științifico-pedag. a crescut simțitor.

„Kommunisticeskoe prosveșcenie" (Cultura comunistă) — publicație periodică a Comisariatului Poporului pentru Înv. al R.S.F.S.R. (1920), destinată agitatorilor, propagandiștilor, profesorilor din școlile pentru adulți, bibliotecarilor și activiștilor culturali ai sindicatelor. În 1931 a fuzionat cu rev. „Narodnoe prosveșcenie" (Cultura poporului). Din anul 1931 pînă în 1936, sub titlul „Cultura comunistă", a apărut o rev. a Comisariatului Poporului pentru Înv. al R.S.F.S.R., în care se tratau problemele construcției culturale, înv. general, politehnizării școlii, înv. pedag., experienței pedag. înaintate.

„Komunisturi agzrdisatvis" (Pentru o educație comunistă) — rev. lunară de ped. a Min. Înv. al R.S.S. Gruzine, apărută în anul 1932. În anii Marelui Război pentru Apărarea Patriei, apariția revistei a fost întreruptă și s-a reluat în anul 1953. Rev. dezbate problemele de actualitate ale educației și instrucției tinerei generații.

„Listok po obuceniiu po zvukovomu sposobu gluhonemîh, vospitaniiu i prizreniiu ih" (Foaie pentru instruirea surdomuților după metoda fonetică, pentru educarea și ocrotirea lor) — publicație lunară care apărea la Sankt Petersburg, între 1898 și 1900, organ al societății de patronaj al surdomuților. Este prima rev. din Rusia privind problemele de instr. și educ. a surdomuților și situația lor în soc. Editorul și redactorul ei a fost A.F. Ostrogradski. La această rev. au colaborat A.S. Virenius, N.M. Lagovski ș.a.

„Literatura v șkole" (Literatura în școală) — publicație metodică bilunară a Min. Înv. din R.S.F.S.R. Se tipărește din anul 1936 (cu o întrerupere din a doua jumătate a anului 1941 pînă în anul 1945).

Rev. prezintă cititorilor-profesori de lb. și lit. din școlile medii, studenți și profesori ai institutelor pedag. — realizările literaturii, sarcinile, conținutul și volumul cursului de lit. în șc., problemele metodicii literaturii, popularizează experiența profesorilor fruntași. Are următoarele rubrici: teoria și ist. literaturii, metodica literaturii, tribuna literatului, bibl., consultații, cronica.

„Matematika v škole“ (Matematica în școală) — publicație metodică bilunară a Min. Înv. din R.S.F.S.R., apărută în anul 1918. A avut diverse denumiri. În anul 1937 a reapărut sub titlul „Matematika v škole“. Între anii 1941—1946 și-a întrerupt activ. Rubrici mai importante: știință popularizată; din ist. matematicii; metodica; din experiența înaintată a profesorilor de matem.; matematicieni-pedagogi sovietici; matem. peste hotare; critică și bibl.; cronica. Un loc important în rev. îl ocupă articolele consacrate metodicii de pred. a matematicii și popularizării experienței pedag. înaintate.

„Mediko-pedagoghiceskii vestnik“ (Buletinul medical pedagogic) — publicație periodică destinată muncii corectiv-educative cu copiii înapoiați mintal. S-a editat la Petersburg din 1885 pînă în 1887 (în total 18 numere), redactorul publicației fiind I.V. Malearevski. La rev. au colaborat B.M. Behterev, V.A. Wagner, A.I. Gherd, M.M. Manaseina, I.M. Secenov ș.a.

„Murzilka“ (Pisicuța) — publicație lunară artistico-literară ilustrată, a C.C. al U.T.C.L. pentru elevii din cls. mici. Apare din anul 1924, cu colab. celor mai buni scriitori și pictori sovietici pentru copii. Sarcina revistei este de a educa copiii în spiritul patriotismului socialist, al respectului față de muncă, al colectivismului și al tovărășiei. „Murzilka“ publică povestiri și versuri ilustrate despre viața și munca poporului sovietic, despre copiii sovietici, organizația de pionieri, despre șc., viața copiilor de peste hotare și diferite articole privind organizarea timpului liber al copiilor.

„Nacialnaia škola“ (Școala elementară) — publicație metodică lunară a Min. Înv. al R.S.F.S.R. Apare din 1933. Rev. publică articole în probleme de ped., didactică, psih. pedag., metodica predării în șc. elem.; de asemenea și materiale care reflectă experiența pedag. înaintată. Principalele ei rubrici sînt: educația și instr., cadrele didactice și organizația de pionieri, autoinstruirea, critică și bibl.

„Na puteah k novoi škole“ (Pe drumul școlii noi) (1922—33) — publicație periodică a secției științifico-pedag. a Consiliului științific de stat de pe lîngă Comisariatul Poporului pentru Învățămînt. Publica articole referitoare la probleme de ped. generală, la teoria și practica educației prin muncă și la îmbinarea înv. cu munca productivă, articole ale Nadejdei Krupskaia despre înv. politehnic ș.a. De asemenea, în paginile revistei era popularizată experiența înaintată a cadrelor didactice. Rev. a avut un rol însemnat în construcția școlii sovietice și dezv. pedagogiei sovietice. Conducătorul permanent al revistei a fost N.K. Krupskaia.

„Narodnaia škola“ (Școala elementară) — 1) publicație lunară de ped., editată la Petersburg (1869—89). A fost înființată de F.N. Mednikov, militant pe tărîmul înv. elem., care a fost și redactorul revistei între anii 1869 și 1877. În rev. se publicau materiale privind activ. practică și autoinstruirea învățătorilor. Printre colaboratorii revistei se aflau *K.D. Ușinski*, *N.F. Bunakov*, *V.I. Vodovozov*, *P.F. Kapterev*, *L.N. Modzalevski*, *S.I. Miropolski* ș.a. Ca supliment al revistei apăreau „Analele Comitetului pentru răspîndirea științei de carte“, „Analele societății

pedagogice din Sankt Petersburg" „Foaia bibliografică".

2) Indice bibliografic lunar editat la Petrograd (1916), cu participarea lui V.I. Ciarnolusski; era o ediție prescurtată a revistei „Vestnik narodnogo obrazovania" (1911/12—1916), în care se publicau legile și instrucțiunile privitoare la înv., știri despre cărțile apărute, informații.

„Narodnîi ucitel" (Învățătorul) — 1) publicație periodică cu caracter profes. și pedagogico-social (1906—1919), la care colaborau pedagogii cu tendințe burghezo-liberale, grupați în jurul secției de înv. a Asociației pentru răspîndirea cunoștințelor tehnice, care își desfășura activ. în cadrul Comitetului pentru răspîndirea științei de carte din Moscova. Această rev. era continuarea publicației cu același nume, editată la Kișinev între 1906 și 1908 (nr. 1—7) și la Kiev în 1908 (nr. 8—15). Din 1908 pînă în 1919 redactor responsabil al revistei a fost O.N. Smirnov.

2) Revistă politico-socială, artistico-literară și științifico-pedag., organ al C.C. al Sindicatului lucrătorilor din înv. din U.R.S.S. Apărea lunar la Moscova, între anii 1924 și 1935.

„Narodnoe obrazovanie" (Învățămîntul public) — publicație lunară a Min. Înv. din R.S.F.S.R. Apare din 1946. Este consacrată problemelor referitoare la organizarea și situația instrucției și educației. Rev. acordă o deosebită atenție experienței înaintate a secțiilor de înv., a institutelor de perfecționare a cadrelor didactice, a școlilor și altor instituții de cultură.

„Narodnoe obrazovanie v Vilenskom ucebnom okrughe" (Învățămîntul public în districtul de înv. Vilno) — publicație periodică a districtului de înv. Vilno. Între anii 1901 și 1909 a apărut ca supliment la „Circulare din districtul de înv. Vilno" (6 numere pe an), iar între anii 1910 și 1915, ca rev. lunară de ped. În partea cu materiale neoficiale se publicau articole despre înv. elem., articole privitoare la activ. extrașcolară, se dădeau îndrumări practice pentru buna administrare a școlilor, se descriau lecții model etc. Se publicau materiale cu privire la seminarele de învățători, dări de seamă asupra cursurilor de ped. Autorii articolelor citau deseori experiența școlii din Iasnaia Poleana a lui L.N. Tolstoi, operele lui K.D. Ușinski și experiența celor mai buni învățători și profesori.

„Obrazovanie" (Învățămîntul) — publicație lunară de ped., de popularizarea științei și politico-socială, apărută în locul revistei „Jenskoie obrazovanie" (Învățămîntul pentru femei), care s-a transformat într-un organ pedag. cu preocupări mai largi. A apărut la Petersburg între anii 1892 și 1909. Critica situația instrucțiunii publice din Rusia, milita pentru introducerea înv. elem. general și obligatoriu și îmbunătățirea sistemului de pred. în școli. Începînd din 1903, la această rev. au colaborat V.V. Vorovski, A.V. Lunacearski, M.S. Olminski, V.M. Frice. Rev. publica și articole ale unor autori care se situau pe poziții reformiste burghezo-liberale.

„Pedagoghiceskii listok" (Foaia pedagogică) — publicație periodică pentru părinți și educatori, editată la Petersburg între anii 1871 și 1885 și 1892 și 1894, apoi la Moscova, între 1894 și 1917. Din 1899 s-a intitulat „Jurnal dlea pedagoghiceskogo i obșcenaucinogo samoobrazovania vos-

pitatelei i narodnîh ucitelei" (Revista pentru autoinstruirea pedag. și de cultură generală a educatorilor și învățătorilor). Propaga ideile pedag. ale deceniului 7, acordînd multă atenție problemelor educației în familie și instrucției în șc. a copiilor, rolului părinților și educatorilor în instr. și educ. copiilor. Apărea ca supliment la rev. „*Detskoie citenie*" (Lectura copiilor), iar din 1917, la rev. „*Iunaia Rossia*" (Tînăra Rusie).

„Pedagoghiceskii sbornik" (Culegeri pedagogice) — publicație lunară editată de Direcția generală a școlilor militare (1864—1918). A apărut sub red. lui *N. H. Vessel* și *A. N. Ostrogorski* și a avut printre colaboratori pe K. D. Ușinski, N. F. Bunakov, V. I. Vodovozov, V. P. Ostrogorski ș.a. În paginile revistei se tratau pe larg probleme de metodică și ped. generală și se publicau bibliografii ample. S. A. Pereselenkov a publicat (1915) indicele bibliografic sistematic al articolelor apărute în decurs de 50 ani (1864—1914) în partea cu materiale neoficiale a revistei „Pedagoghiceskii sbornik".

„Pedagoghiceskoe delo" (Munca pedagogică) — publicație periodică de orientare liberală, editată de Societatea pedag. din Grodno (1911—13). Apărea o dată la două luni. Între 1911—12 apărea în două părți distincte. Prima parte — pentru pedagogi, a doua parte — pentru elevi. La rev. colaborau profesorii progresiști din școlile medii. În partea rezervată pentru elevi se tipăreau cele mai reușite compuneri și schițe ale școlarilor. La cererea epitropului districtului de înv., această parte a fost suspendată începînd cu nr. 4.

„Pioner" (Pionier) — rev. lunară artistico-literară și de popularizare a științei pentru pionieri și școlari, editată de C.C. al Comsomolului și de Consiliul central al organizației unionale de pionieri „V. I. Lenin". Apare din 1924. Rev. informează pe copii despre munca creatoare a poporului sovietic, despre realizările științei și tehnicii înaintate, îi familiarizează cu cele mai bune cărți pentru copii, insuflă tinerilor săi cititori dragostea de patrie și de muncă, năzuința de a dobîndi cît mai multe cunoștințe. În paginile ei se publică îndeosebi povestiri, schițe și poezii ale scriitorilor sovietici și ale scriitorilor progresiști din străinătate, articole și scrisori ale savanților sovietici, ale inovatorilor în prod., recenzii la cărțile, piesele și filmele pentru copii. Rev. popularizează experiența unităților fruntașe de pionieri, a tinerilor tehnicieni, naturaliști, turiști-etnografi, călători, sportivi-amatori, întreține corespondență cu cititorii săi, dă consultații și sfaturi practice, organizează discuții în jurul problemelor care preocupă pe tinerii cititori.

„Prația slipih" (Munca orbilor) — publicație lunară a Conducerii centrale a Societății orbilor din Ucraina. Apare din 1949, în limbile rusă și ucraineană, și este tipărită cu caractere în relief, după sistemul Braille. Rev. publică schițe și corespondențe din viața și munca nevăzătorilor din R.S.S. Ucraineană, opere literare, muzicale și articole în legătură cu jocul de șah și de dame.

„Prepodavanie istorii v șkole" (Predarea istoriei în școală) — publicație metodică a Min. Înv. din R.S.F.S.R. Apare din 1946, de 6 ori pe an. La rubrica de popularizare a științei se publică articole de informare a cadrelor didactice asupra ultimelor realizări

în domeniul istoriei. La rubrica de metodică se popularizează experienţa pozitivă a profesorilor de ist. şi de Constituţia U.R.S.S., se publică materiale pentru lecţii şi articole, care angajează discuţii pe teme metodice. Rubrica de critică şi bibl. cuprinde informaţii bibliografice, recenzii asupra lucrărilor privind probleme ştiinţifice şi metodice de ist., articole critice.

„Prosveşcenie naţionalnostei“ (Învăţămîntul pentru minorităţi) — publicaţie lunară politico-socială, ştiinţifică şi pedag., editată de C.C. al Sindicatului lucrătorilor din înv. din U.R.S.S. A apărut între anii 1929 şi 1935. În paginile ei se tratau problemele construcţiei culturale şi ale înv. naţionalităţilor din U.R.S.S. Rev. a contribuit la antrenarea cadrelor didactice la organizarea reţelei şcolare şi în munca de educ. pol. Era destinată cadrelor de conducere din domeniul construcţiei culturale din republicile unionale.

„Prosveşcenie Sibiri“ (Culturalizarea Siberiei) — publicaţie lunară social-pedag. Între 1923 şi 1925 a apărut sub titlul „Sibirskii pedagoghiceskii jurnal“, iar între 1926 şi 1935, sub titlul „Prosveşcenie Sibiri“. Era organul secţiei de înv. a ţinutului Siberia de vest. Avea următoarele rubrici: probleme generale ale înv., practica şcolară, viaţa şi pregătirea cadrelor didactice, geogr. regiunii, critică şi bibl., corespondenţă cu cititorii. În 1936, sub acelaşi titlu au apărut 5 numere din buletinul secţiei de înv. a ţinutului.

„Put Vosovţa“ (Calea membrilor V.O.S.) (V.O.S. = Asociaţia unională a orbilor) — publicaţie lunară a Asociaţiei unionale a orbilor din oraşul şi reg. Leningrad. Apare din 1931 şi este tipărită cu caractere în relief, după sistemul Braille. Are 2,5—3 coli editoriale. Publică cu precădere corespondenţe şi schiţe din viaţa şi munca nevăzătorilor din Leningrad şi reg. Leningrad, articole cu caracter tehnico-ştiinţific şi lucrări literare ale scriitorilor cunoscuţi sau scrise de nevăzători.

„Rabotnik prosveşceniia“ (Lucrătorul pe tărîmul învăţămîntului) (1920—30)—publicaţie periodică a C.C. al Sindicatului lucrătorilor din înv. Se ocupa de problemele învăţămîntului şi ale şcolii, ale mişcării sindicale şi ale vieţii social-politice din ţară. Acorda multă atenţie problemelor educaţiei de peste hotare. În revistă se publicau materiale de la Congresele şi consfătuirile consacrate problemelor învăţămîntului, precum şi documente oficiale ale sindicatului respectiv.

„Radianska şkola“ (Şcoala sovietică) — publicaţie lunară a Min. Înv. din R.S.S. Ucraineană. Se editează din anul 1945, în locul revistei „Komunisticina osvita“ (1922—1941). Rev. tratează probleme de psih., ped. şi de înv. şi popularizează experienţa înaintată a profesorilor din Ucraina. Se dau regulat informaţii cu privire la noile lucrări de lit. pedag. Principalele rubrici ale revistei sînt: ped., psih., experienţa pedag., organizarea înv. public, în ajutorul profesorului, ist. pedagogiei, publicitate, consultaţii pe teme pedag., de peste hotare, critică şi bibl., cronica.

„Russkaia şkola“ (Şcoala rusă) — publicaţie periodică liberal-burgheză privind probleme de ped. ale şcolii şi familiei. A apărut la Petersburg din 1890 pînă în 1917, sub red. lui I. G. Gurevici şi a fiului său I. I. Gurevici. La rev.

au colaborat pedagogii A. I. Anastasiev, V. P. Vahterov, P. F. Kapterev, A. M. Kalmîkova, P. F. Leshaft, A. P. Neceaev, P. G. Mijuev, A. N. Ostrogorski, V. P. Ostrogorski, D. D. Semionov, V. D. Sipovski, S. I. Şohor-Troţki, precum şi medici, publicişti, literaţi.

„Russkii iazîk v naţionalnoi şkole" **(Limba rusă în şcoala naţională)** — rev. metodică (editată din 1957 de „Ucitelskaia gazeta", iar din 1958 de editura Acad. de şt. pedag.). Apare de 6 ori pe an. Sarcinile ei sînt: să dea îndrumări metodice profesorilor, să popularizeze experienţa înaintată, să contribuie la elaborarea bazelor ştiinţifice ale metodicii limbii ruse în şcolile naţionale. La rubrica „Din experienţa..." se publică comunicări despre munca profesorilor din republicile şi regiunile naţionale din U.R.S.S. La rubrica „De peste hotare" se publică corespondenţe şi informaţii privitoare la studierea limbii ruse peste hotare, în special în ţările de democraţie populară.

„Russkii iazîk v şkole" (Limba rusă în şcoală) — publicaţie periodică a Min. Înv. din R.S.F.S.R. privind probleme de metodică. A început să apară în anul 1936. A fost precedată de rev. „Rodnoi iazîk v şkole", înfiinţată de A. M. Lebedev în 1914 la Iaroslavl, care şi-a schimbat ulterior denumirea în „Rodnoi iazîk i literatura v şkole" (1928), „Russkii iazîk v sovetskoi şkole" (1929—31) ş.a.m.d.

O parte a revistei „Russkii iazîk v şkole" este consacrată problemelor teoretice de gram., fonetică, lexic, stilistică, ortoepie, ortografie, ist. limbii literare ruse. Partea principală a revistei este cea metodică. Are următoarele rubrici: „Schimbul de experienţă", „Cronică", „Critică şi bibliografie", „Moştenirea metodică", „Consultaţii".

„Russkii nacialnîi ucitel" (Învăţătorul rus) — publicaţie periodică de ped. cu caracter progresist (1890—1911), consacrată problemelor instructiv-educative în şc. elem. Milita pentru transmiterea de cunoştinţe practice în şc. Apărea lunar. Colaboratori activi ai revistei au fost: N. F. Bunakov, K. K. Saint-Hilaire, precum şi învăţători şi învăţătoare.

„Russkii pedagoghiceskii vestnik" (Buletinul pedagogic rus) — publicaţie lunară de orientare liberal-burgheză (1857—61). Susţinea ideea instruirii tuturor copiilor fără deosebire de clasă, dezv. înv. pe calea iniţiativei particulare şi obşteşti. A luat poziţie împotriva aplicării pedepselor corporale. A susţinut înv. pentru fete.

„Russkii ucitel" (Profesorul rus) — publicaţie lunară, cu caracter profes., a profesorilor şi învăţătorilor (1912—13). S-a editat la Petersburg de N. V. Meşkov şi G. A. Falbork. Rev. lupta pentru îmbunătăţirea drepturilor, a condiţiilor materiale şi de viaţă ale profesorilor şi acorda o atenţie deosebită activităţii asociaţiilor profesorilor, congreselor, cursurilor şi consfătuirilor lor.

„Semia i şkola" (Familia şi şcoala)—publicaţie lunară de popularizarea ştiinţei, editată de Acad. de şt. pedag. din R.S.F.S.R. Apare din 1946. Rev. urmăreşte să ajute pe părinţi în educ. copiilor, să sprijine şc. şi cadrele didactice în organizarea unei strînse colaborări cu familia şi să răspîndească cunoştinţele pedag. în rîndurile populaţiei. În rev. se publică articole de ped. şi psih. pedag., scrisori ale părinţilor şi

ale cadrelor didactice care reflectă experienţa educaţiei în familie şi legătura şcolii cu familia, studii critico-bibliografice asupra cărţilor cu teme pedag., consultaţii în problemele actuale ale igienei şi ocrotirii sănătăţii copiilor, precum şi materiale pentru lectură, jocuri, programe distractive şi activităţi practice ale copiilor în familie.

„Sibirskaia şkola" (**Şcoala din Siberia**) — publicaţie periodică de ped. cu caracter progresist, care s-a editat la Krasnoiarsk între anii 1916 şi 1917. Publica articole privind problemele teoriei şi practicii instrucţiei şi educaţiei în şcolile din Siberia.

„Sibirskii pedagoghiceskii jurnal" (**Revista pedagogică din Siberia**) — v. „Prosveşcenie Sibiri".

„Sibirskii student" (**Studentul siberian**) — publicaţie studenţească progresistă. Apărea lunar, între anii 1914 şi 1916 şi se edita la Tomsk de către Organizaţia studenţească din Siberia. Îşi acoperea singură cheltuielile.

„Slepeţ" (**Nevăzătorul**) — publicaţie lunară a Societăţii de patronaj a nevăzătorilor. A apărut la Petersburg din 1889 pînă în 1917. (Între anii 1886 şi 1889 s-a intitulat „Russkii slepeţ".) Se tipărea cu litere plane (ca pentru văzători). În revistă se publicau articole şi alte materiale referitoare la probleme de educaţie şi instr. a nevăzătorilor, articole din viaţa nevăzătorilor din Rusia şi de peste hotare, comunicări cu privire la activ. societăţii de patronaj şi a altor organizaţii de binefacere care patronau pe nevăzători, despre munca oculiştilor în lupta împotriva cecităţii ş.a.

„Sovetskaia pedagoghika" (**Pedagogia sovietică**) — publicaţie periodică lunară a Acad. de şt. pedag. din R.S.F.S.R. Apare din anul 1937. În revistă se publică articole privind teoria şi practica educaţiei şi instrucţiei, istoria pedagogiei şi a învăţămîntului public, învăţămîntului pedag., probleme ale pedagogiei şi ale şcolii de peste hotare. Rev. mai are următoarele rubrici: studii şi discuţii, publicaţii şi comunicări, critică şi bibliografie, viaţa ştiinţifică.

„Sovetskii şkolnik" (**Şcolarul sovietic**) — publicaţie lunară pentru şcolarii nevăzători, organ al C.C. al Comsomolului şi al Min. Înv. din R.S.F.S.R. Apare din iunie 1938. Se tipăreşte după sistemul în relief al lui Braille. În rev. se publică povestiri, poezii şi schiţe pentru copiii de vîrstă şcolară, corespondenţă şi alte materiale legate de viaţa şi instruirea elevilor din şcolile pentru nevăzători. În rev. se publică regulat lucrări muzicale; există şi o rubrică pentru şah şi joc de dame.

„Speţialnaia şkola" (**Şcoala specială**) — publicaţie periodică care se ocupă de probleme ale educaţiei şi instrucţiei copiilor deficienţi. Este editată de către Inst. de defectologie de pe lîngă Acad. de şt. pedag.; apar 5 numere pe an. În culegere se publică: articole despre experienţa înaintată a profesorilor şi educatorilor din instituţiile instructiv-educative speciale, precum şi despre rezultatele cercetărilor ştiinţifice în domeniul defectologiei. Publicaţia apare cu acest titlu începînd din anul 1958. Mai înainte se numea „Ucebno-vospitatelnaia rabota v speţialnîh şkolah" (Munca instructiv-educativă în şcolile speciale).

„Svobodnoe vospitanie" (**Educaţia liberă**) — publicaţie lunară

de ped. editată la Moscova între anii 1907 și 1918, sub red. lui *I.I. Gorbunov-Posadov*. Au colaborat cunoscuții pedagogi și militanți pe tărîm social — K.N. Vențel, N.V. Cehov, S.T. Șațki, N.N. Gusev ș.a. În rev. se publicau articole de N.K. Krupskaia în care se critica șc. veche, precum și articolele adepților *educației libere*.

„Tehnika-molodioji“ (Tehnica-tineretului) — publicație lunară de tehnică industrială și de popularizare a științei, organ al C.C. al Comsomolului. Apare la Moscova din 1933. Se adresează tinerilor muncitori, studenților și elevilor din cls. mari ale școlilor medii. Rev. informează pe tinerii cititori asupra istoriei și realizărilor științei și tehnicii, asupra vieții și creației oamenilor de știință renumiți, asupra realizărilor inovatorilor în prod., ale inventatorilor și raționalizatorilor. La rev. colaborează reprezentanți de seamă ai științei și tehnicii sovietice, scriitori, inovatori în prod.

„Ucitel“ (Învățătorul) — publicație periodică de ped., de orientare burghezo-liberală. Inițiată în 1861 de pedagogii ruși I.I. Paulsen și N.H. Vessel. A apărut de două ori pe lună la Petersburg, timp de 9 ani. Rev. dezbătea probleme privind dezv. multilaterală a personalității copilului în procesul instructiv-educativ, publica articole despre psih. copilului și acorda o deosebită atenție științelor naturii. Printre colaboratorii revistei au fost: A.I. Gherd, V.I. Vodovozov, O. Miller, F. Toll și alții.

„Vestnik popecitelstva o gluhonemîh“ (Buletinul societății de patronaj al surdomuților) — publicație apărută la Petersburg între 1901 și 1915, la început lunară, iar în ultimii ani bilunară. Relata despre activ. societății de patronaj, despre teoria și practica educației, instr. și ocrotirea surdomuților în Rusia și peste hotare, dezbătea probleme privitoare la surdomutitate ca domeniu special al medicinei. La redactarea revistei au participat: M.V. Bogdanov-Berezovski, *N.M. Lagovski*, *I.A. Vasiliev*, *F.A. Rau* și alții.

„Vestnik prosveșceniia“ (Buletinul învățămîntului) — publicație lunară, social-pedagogică a Secției de înv. din Moscova (1922—29). Trata în special problemele învățămîntului și educației în școlile de cultură generală, iar din 1929 și probleme de educație profesională și ale muncii politico-educative. S-au bucurat de multă popularitate în rîndurile profesorilor rubricile: Practica pedagogică, Viața pedagogică, Metodica. Din 1930, în locul acestei rev. a apărut „za kommunisticeskoe vospitanie“ (Pentru educația comunistă).

„Vestnik vîsșei școlî“ (Buletinul școlii superioare) — revistă lunară a Min. Înv. Superior al U.R.S.S. În paginile ei se dezbat probleme politico-educative, metodico-didactice și de cercetare științifică din domeniul înv. superior, precum și probleme legate de pregătirea cadrelor științifice și didactice; se publică articole privind ist. pedagogiei ruse, recenzii și bibliografii asupra literaturii pedag., articole privind înv. superior de peste hotare. Rev. a apărut pentru prima dată în 1940, ca organ al Comitetului unional pentru problemele școlii superioare, și apărea bilunar. În anii războiului și-a întrerupt apariția și a reapărut în anul 1945.

Scanned with OKEN Scanner

„Vestnik vospitania" **(Buletinul educaţiei)** — publicaţie periodică liberală de ştiinţă popularizată, adresată părinţilor şi educatorilor. Apărea la Moscova între anii 1890 şi 1917. Redactori editori au fost: E.A. Pokrovski, între 1890 şi 1895 şi N.F. Mihailov, între 1895 şi 1917. Se tipăreau 8—9 numere pe an.

În „Buletinul educaţiei" se tratau probleme de ist. pedagogiei şi pedag. generală şi îndeosebi probleme privind educ. prin muncă, psih., metodica predării obiectelor de înv. Se făceau relatări cu privire la situaţia înv. din Rusia şi de peste hotare, bibliografii. La această rev. au colaborat pedagogi şi oameni de ştiinţă remarcabili (A.D. Alferov, V.M. Behterev, P.P. Blonski, V.P. Vahterov, I.I. Mecinikov, N.V. Cehov şi alţii).

„Vneşkolnik" **(Elevul înafară de şcoală)** — publicaţie lunară a Direcţiei generale pentru înv. socialist a Comisariatului Poporului pentru Înv. din R.S.F.S.R., a C.C. al Comsomolului, a Secţiei de Înv. din Moscova şi a Institutului metodic pentru munca extraşcolară de educare a copiilor şi a celor care au depăşit vîrsta şcolarizării. Mai tîrziu şi-a schimbat titulatura în „Organizuite detvoru" (Organizaţi copiii). În 1929 au apărut 10 numere, iar în 1930, 18 numere. Rev. se adresa organizatorilor muncii culturale de masă cu copiii în şcoli şi activiştilor din instituţiile extraşcolare de la oraşe şi sate. În rev. apăreau materiale de instructaj şi de metodică, articole, consultaţii, se propaga experienţa muncii extraşcolare. Rev. a adus o contribuţie preţioasă în lupta împotriva lipsei de grijă faţă de copii şi la pregătirea de cadre pentru activ. extraşcolară.

„Vojatîi" **(Instructorul)** — rev. metodică lunară a C.C. al Comsomolului şi a Consiliului central unional al organizaţiei de pionieri „V.I. Lenin", editată pentru instructorii de pionieri. Fondată în 1924, „Vojatîi" generalizează şi popularizează experienţa celor mai bune unităţi, detaşamente şi grupe de pionieri, a instructorilor şi a profesorilor, precum şi a instituţiilor extraşcolare în domeniul educaţiei ideologico-politice, prin muncă, educaţiei artistice şi culturii fizice a pionierilor; publică materiale de metodică, pune în discuţie probleme actuale ale educaţiei copiilor; lămureşte problemele conducerii muncii pionereşti de către instructori şi organizaţiile de comsomol.

„Voprosî defektologhii" **(Problemele defectologiei)** — publicaţie periodică a Comisariatului Poporului pentru Înv. al R.S.F.S.R. (1928—31). Era consacrată problemelor de defectologie şi de metodica muncii instructiv-educative cu aceşti copii. Era un organ care reunea forţele ştiinţifice şi didactice în perioada de cristalizare a teoriei sovietice a defectologiei.

„Vospitanie i obucenie" **(Educaţie şi instrucţie)** — publicaţie periodică cu caracter progresist a unui cerc de părinţi din Petersburg. A apărut între 1878 şi 1917. Din 1866 pînă în 1877 a fost tipărită sub denumirea de „Detskii sad" (Grădiniţa de copii). Din 1882 pînă în 1885 a apărut ca supliment al revistei pentru copii „Rednik" (Izvorul). Rev. trata probleme de educ. în familie şi societate, ale instruirii copiilor, informa pe părinţi şi educatori asupra referatelor susţinute la şedinţele cu părinţii,

la consfătuirile şi congresele consacrate înv. public.

„Za kommunisticeskoe vospitanie“ (Pentru o educaţie comunistă) — rev. care se ocupa de probleme şcolare de ped., a secţiilor de înv. din oraşul şi reg. Moscova (1930—35). Trata probleme în legătură cu pregătirea cadrelor, înv. general obligatoriu, lichidarea analfabetismului, activ. metodică din şcolile elem. şi medii. A apărut în locul revistei „Vestnik prosveşceniia“.

„Za politehniceskuiu şkolu“ (Pentru o şcoală politehnică) — publicaţie periodică a Comisariatului Poporului pentru Înv. din R.S.F.S.R., care se ocupă de probleme referitoare la teoria, metodica şi practica înv. politehnic. În rev. s-au tipărit regulat articole scrise de N.K. Krupskaia şi de alţi pedagogi sovietici cu privire la politehnizarea şcolii.

„Za politiceskuiu şkolu“ a apărut între anii 1931 şi 1934, în locul revistei „Politehniceskii trud v şkole“ (Munca de politehnizare în şcoală), (1929—30), care purtase mai înainte titlurile „Trud v şkole i detdome“ (Munca în şcoală şi căminul de copii) şi apoi „Trud v şkole“ (Munca în şcoală).

„Zateinik“ (Iniţiatorul) — rev. de masă pentru copii, editată de C.C. al Comsomolului leninist, spre a veni în ajutorul cercurilor artistice de amatori şi pentru o mai bună organizare a timpului liber al pionierilor şi şcolarilor. A început să apară în anul 1929. În 1953 s-a contopit cu rev. „Vojatîi“ (Instructorul). În „Zateinik“ se publicau poezii, povestiri, piese, se descria desfăşurarea unor dansuri, jocuri şi activităţi distractive. Materialele din rev. erau însoţite de îndrumări metodice pentru folosirea lor în activ. independentă a cercurilor artistice de amatori, în organizarea timpului liber al copiilor, precum şi la matinee, şezători şi adunări pionereşti.

„Znanie-sila“ (Ştiinţa înseamnă putere) — rev. lunară de popularizare a ştiinţei, destinată tineretului studios şi muncitor, care are ca scop răspîndirea realizărilor ştiinţei şi aplicarea lor în practică. Între anii 1926 şi 1941 a fost organul C.C. al Comsomolului. În timpul războiului (1942—45) şi-a întrerupt apariţia. Începînd din anul 1946 este editată de către Direcţia generală a rezervelor de muncă (de comitetul pentru înv. tehnico-profesional). Rev. este frumos ilustrată.

REVISTE PENTRU COPII — publicaţii periodice pentru copii.

Chiar în primii ani după Revoluţia din Octombrie, cu toată lipsa de hîrtie, au început să se editeze reviste sovietice pentru copii. În 1919 a apărut la Petrograd rev. lunară „Severnoe siianie“ (Aurora boreală), înfiinţată de A.M. Gorki, la Kiev — „Kovior samoliot“ (Covorul zburător), la Kostroma — „Detskii trud“ (Munca copiilor) etc. Dezv. ulterioară a revistelor pentru copii în Uniunea Sovietică este strîns legată de creşterea mişcării comuniste printre copii şi de crearea organizaţiei de pionieri „V.I. Lenin“. Din iniţiativa şi sub conducerea Comsomolului, încep să apară revistele centrale pentru copii „Iunîe stroiteli“ (Tinerii constructori, 1923—1925) şi „Baraban“ (Toba, 1923—1926), iar în 1924 C.C. al Comsomolului începe să editeze revistele „*Pioner*“ (Pionierul) şi „*Murzilka*“ (Pisicuţa). De asemenea, încep să se editeze reviste pentru copii şi în republicile unionale, în limbile popoarelor

U.R.S.S.: „Pioneriia", „Barvinok" (Kiev), „Bearozka", „Vlaselka" (Minsk), „Pioner", „Dila" (Tbilisi), „Pioner" (Baku), „Bërniba" (Riga) etc. Mai tîrziu au început să apară reviste de specialitate pentru copii — „Iunîi naturalist" (Tînărul naturalist, 1928—41, 1956), „Junîi tehnik" (Tînărul tehnician, 1956), cît și reviste pentru copiii de vîrstă preșc. „Vesiolîe kartinki" (Poze distractive, 1956). Revistele pentru copii prezintă pionierilor și școlarilor cele mai bune opere ale literaturii sovietice pentru copii, opere ale scriitorilor progresiști pentru copii de peste hotare, îi informează despre viața socială, știința și tehnica din țară, activ. organizației de pionieri, contribuie la lărgirea orizontului cititorilor, îndrumează lectura copiilor, sprijină șc. și organizația de pionieri în formarea conștiinței comuniste a elevilor. În 1957, în U.R.S.S. erau peste 30 reviste pentru copiii de vîrstă mică, mijlocie și mare, al căror tiraj general depășea 2 500 000 exemplare.

REVOLUȚIA BURGHEZĂ DIN FRANȚA DIN SEC. XVIII ȘI ÎNVĂȚĂMÎNTUL PUBLIC — La începutul revoluției, procentul analfabeților din Franța era foarte ridicat. Școlile elem., puține la număr, se aflau în mîinile clerului; instr. se făcea la un nivel scăzut. Înv. mediu și superior era rupt de viață și în mică măsură accesibil poporului. Toate acestea erau în contradicție cu interesele țării.

În instrucțiunile alegătorilor pentru deputații aleși în Statele generale din anul 1789 se aflau următoarele revendicări: organizarea centralizată a sistemului național de înv., accesibilitatea înv. pentru toți copiii, înființarea unei corporații a învățătorilor, competentă și cu autoritate, crearea unui organ central de conducere a înv. public.

Adunarea Constituantă (1789—91) a acordat prea puțină atenție problemelor de înv., dar, la sfîrșitul activității sale, a inclus în Constituție un articol special, care spunea: „Să se creeze și să se organizeze un sistem de înv. public general și gratuit pe toate treptele lui, necesar tuturor cetățenilor". În această perioadă, Mirabeau și Talleyrand au propus planuri de organizare a înv. public în spiritul liberalismului burghez, care însă n-au fost traduse în viață.

Adunarea Legislativă (1791—92) a instituit un comitet pentru înv. public, a cărui activ. a avut un pronunțat caracter anticlerical și a constat îndeosebi în pregătirea unui plan general de înv. Această activ. s-a încheiat cu planul Condorcet, care mergea mai departe pe drumul transformărilor democratice.

Convenția Națională (1792—94) acorda înv. o deosebită atenție; de aceste probleme se ocupa Comitetul pentru înv. public, care activa permanent, Comisia pentru educ. națională și chiar Comitetul salvării publice.

Planul de organizare democratică a înv. public, gratuit pe toate treptele lui, a fost propus Convenției pentru prima oară în 1792 de către Romme, care a formulat principiul: „Învățămîntul public nu este o obligație sau o binefacere, ci este o necesitate".

Noua declarație a drepturilor omului și cetățeanului, adoptată de Convenție în 1793, cuprindea următorul articol: „Înv. este o necesitate pentru toți și societatea trebuie să-l pună, în măsură egală, la dispoziția tuturor mem-

brilor ei". O dată cu adoptarea definitivă a Declaraţiei, s-a făcut următoarea completare: „Societatea trebuie să ajute din răsputeri progresul raţiunii sociale şi să facă înv. accesibil pentru toţi cetăţenii" (p. 122).

Elementele de dreapta, propunînd raportor pe Lakanal, au încercat să limiteze dezv. înv. public de stat numai la şc. elem. Dar propunerea lor a fost respinsă de Convenţie şi Comisia pentru educ. naţională a elaborat, pe baza propunerii lui Lepeletier, un nou plan de educ. socială, unică şi egală pentru toţi. Dar şi acest plan a fost respins. A fost acceptată o propunere de compromis a lui Danton: să se înfiinţeze, pe seama republicii, internate naţionale de educ. socială gratuită, care să nu fie obligatorii pentru toţi şi să se aprobe funcţionarea unor clase pentru instruirea copiilor rămaşi în familie.

Dintre toate celelalte proiecte de organizare democratică a înv. public, cel mai mare interes îl prezintă propunerile lui Lavoisier.

Mai tîrziu, Convenţia a cercetat şi a aprobat „Proiectul de decret cu privire la şcolile naţionale", elaborat de Romme, care se baza pe principiul etatizării înv. În acest timp însă, o bună parte dintre iacobini au renunţat la ideile democratice-radicale, după cum se reflectă în noul plan Bouquier, care însemna de fapt renunţarea la înv. unic de stat şi întoarcerea la pricipiul burghezo-liberal al „libertăţii învăţămîntului". Acest plan, adoptat de Convenţie la sfîrşitul anului 1793, stabilea obligativitatea şi gratuitatea numai pentru înv. elem. de 3 ani.

Între măsurile luate de Convenţie în domeniul înv., trebuie menţionate: crearea unui departament naţional de sine stătător pentru problemele înv., răspîndirea limbii naţionale unice în ţară, organizarea unui sistem nou de pregătire a cadrelor didactice, reorganizarea şcolii superioare şi crearea unei şcoli speciale de tip nou, măsuri pentru răspîndirea în masă a cunoştinţelor politice, ştiinţifice şi tehnice, o nouă organizare a bibliotecilor, a arhivelor şi muzeelor, care să fie uşor accesibile poporului.

Majoritatea iniţiativelor luate de legiuitorii revoluţionari ai Franţei de la sfîrşitul sec. XVIII au rămas nerealizate, deoarece Convenţia nu a avut sprijinul social necesar pentru înfăptuirea lor şi n-a urmat o linie consecventă în politica ei şcolară. Venind la putere, burghezia a renunţat la planul de înv. general, naţional şi larg democratic, propus de reprezentanţii ei înaintaţi, iar după 9 thermidor, ea a început atacul împotriva şcolarizării maselor populare.

Totuşi, politica şcolară a burgheziei revoluţionare franceze din sec. XVIII a avut o mare însemnătate istorică. Statul a proclamat pentru prima oară şi în parte a legiferat ideea sistemului de înv. naţional, unic, ştiinţific şi laic, gratuit şi obligatoriu, educ. în spiritul egalităţii sociale. Aceste idei au devenit de atunci steagul de luptă al democraţilor din toate ţările pentru un înv. public. Aceste idei au fost preluate de Babeuf şi de marii socialişti utopişti. Apoi au fost fundamentate ştiinţific în lucrările lui Marx şi Engels.

REZENER, Fiodor Fiodorovici (1825—81) — pedagog rus. A fost prof. la şc. gratuită Vasile Ostrovski din Petersburg (1859—66) şi director la orfelinatul de co-

recţie şi meserii din apropiere de Petersburg (1870—73). În ultimii ani a predat ped. la *şcoala de învăţătoare P. P. Maximovici din Tver*. Rezener este autorul manualelor „Litere — imagini" (1879), „Carte de citire după metoda fonetică" (1870) ş.a.

REZULTATELE LA ÎNVĂŢĂTURĂ — gradul de însuşire a cunoştinţelor, priceperilor şi deprinderilor stabilite de programa şcolară, avînd în vedere volumul, temeinicia, trăinicia şi caracterul conştient al însuşirii. Rezultatele la învăţătură se oglindesc în notele obţinute. Notele obţinute la diferite obiecte caracterizează rezultatele la învăţătură la fiecare obiect de înv., la un ciclu de obiecte, pe clasă sau pe şc.

Rezultate bune la învăţătură se obţin printr-un sistem judicios de mijloace didactice şi măsuri educative.

În procesul de pred. prof. reuşeşte, prin expuneri şi explicaţii clare, vii şi pline de conţinut, să-i facă pe elevi să perceapă în mod activ materialul predat, să le trezească interesul pentru învăţătură. În timpul lecţiei, atenţia se menţine cu ajutorul unor exerciţii speciale (mai ales în cls. mici) de antrenare şi dezvoltare a atenţiei voluntare. Organizînd şi îndrumînd diferitele forme de muncă individuală a elevilor (în timpul lecţiei şi la efectuarea temelor pentru acasă, precum şi în timpul activităţilor în ateliere şi la uzină), stimulîndu-i să exemplifice anumite date, să formuleze concluzii, să analizeze şi să completeze răspunsurile colegilor în timpul lecţiei, luptînd împotriva memorării mecanice, prof. dezvoltă gîndirea elevilor, îi deprinde să-şi însuşească în mod conştient materia predată, să ştie să aplice în practică cunoştinţele însuşite în şc.

Dezv. memoriei în procesul de înv., aplicarea unor procedee eficiente de memorare, repetarea sistematică a materiei învăţate, efectuarea unor exerciţii scrise şi orale, după un plan prealabil, bine chibzuit, orientarea practică a lecţiilor contribuie la însuşirea temeinică a cunoştinţelor, priceperilor şi deprinderilor. Printr-un sistem raţional curent (zi de zi), periodic (pe teme, pe pătrare) şi global (anual) de evidenţă, de control şi de apreciere a cunoştinţelor se dezvăluie pe de o parte abaterea şi diminuarea interesului unor elevi pentru învăţătură, pe de altă parte, nivelul succeselor.

Respectarea particularităţilor individuale în procesul instructiv-educativ, cunoaşterea particularităţilor psihice şi a nivelului de dezv. a elevilor, selecţionarea temelor pentru acasă potrivit intereselor şi înclinaţiilor lor, ajutorarea la timp a celor rămaşi în urmă au o importanţă deosebită pentru obţinerea de cunoştinţe temeinice şi deci de rezultate bune la învăţătură.

Problema cea mai importantă a educaţiei este de a-i face pe elevi să înţeleagă motivele pentru care trebuie să se instruiască, să aibă o atitudine plină de răspundere faţă de învăţătură, bazată pe năzuinţa de a deveni cetăţeni demni şi folositori patriei, de a apăra şi ridica cinstea şi onoarea şcolii, a clasei şi a organizaţiei de comsomol. Educarea unei atitudini juste faţă de învăţătură şi a unei discipline conştiente, formarea unei opinii publice active a colectivului de elevi depind foarte mult de organizaţiile de comsomol, de pionieri şi de elevi. Aprofundarea şi lărgirea cunoştinţelor, dezv. setei de a

cunoaşte şi a interesului pentru cunoaştere depind în mare măsură de munca instructivă, efectuată în afară de clasă şi de şc.

Şc., în lupta ei pentru un înalt nivel la învăţătură, se sprijină şi pe ajutorul familiei. Familia şi şc. organizează împreună un regim zilnic just al elevului şi asigură condiţiile materiale necesare temeinicei lui pregătiri.

Lacunele existente în cunoştinţele elevilor, lipsa unei continuităţi satisfăcătoare în instr., a disciplinei necesare şi a deprinderilor de muncă intelectuală, distragerea şi împrăştierea atenţiei, ritmul lent, memoria slabă, neputinţa de a învăţa în mod organizat şi sistematic, lipsa de sîrguinţă duc la rezultate slabe la învăţătură. Pot exista şi cauze de altă natură: o sănătate şubredă, boală, mutarea în altă localitate sau transferarea elevului în altă şc. etc.

Rezultatele slabe la învăţătură pot fi trecătoare şi uşor de înlăturat sau pot fi mai grave, mai persistente. În primul caz este vorba de lipsuri neînsemnate în bagajul de cunoştinţe, lipsuri care pot fi completate prin efectuarea unor teme şcolare speciale, prin consultaţii etc. Un caz mai grav îl prezintă rezultatele slabe la învăţătură pe un pătrar sau două pătrare, cînd, timp de cîteva luni se observă o insuficientă însuşire a materiei. Pentru a lichida aceste deficienţe, este nevoie de o muncă serioasă şi îndelungată: o pregătire suplimentară, sub conducerea şi supravegherea profesorului, ajutorul din partea unui tovarăş bine pregătit şi alte măsuri. Uneori rezultatele slabe la învăţătură nu pot fi lichidate, elevul rămînînd în urmă în tot cursul anului, ceea ce duce la repetarea clasei.

Şc. sovietică luptă pentru ca toţi elevii să-şi însuşească temeinic cunoştinţele, priceperile şi deprinderile şi să-şi termine studiile la timp, fără întîrzieri. Experienţa cadrelor didactice fruntaşe, propagată larg prin consfătuiri pedag., conferinţe şi prin lit. pedag., arată în mod convingător că există posibilităţi reale ca toţi sau aproape toţi elevii să obţină rezultate bune la învăţătură.

Bibl.: Metode de îmbunătăţirea rezultatelor la învăţătură în şcoală, M., 1940; *A.M. Ghelmont* şi *S.M. Rives*, Prevenirea rezultatelor slabe la învăţătură în şcoală, M., 1940; Despre însuşirea conştientă şi temeinică a cunoştinţelor de către elevi, sub red. lui M.A. Danilov, M., 1953; *A.M. Ghelmont*, Despre cauzele rămînerii în urmă la învăţătură şi mijloacele pentru lichidarea ei, M., 1954; Căile care duc la un înalt nivel al rezultatelor la învăţătură, sub red. lui N.K. Goncearov, M., 1954; Îmbunătăţirea rezultatelor la învăţătură ale elevilor din şcoala elementară, sub red. lui E.I. Monoszon, M., 1955.

REZUMATUL ÎN ŞCOALĂ — redarea rezumativă în scris a unui text (din operele literare care se studiază cf. programei). Expunerile rezumative constituie un exerciţiu valoros pentru dezv. memoriei şi a gîndirii logice a elevilor (deoarece reclamă înţelegerea legăturii logice şi a succesiunii ideilor expuse). De asemenea, îmbogăţesc limbajul elevului cu noi cuvinte şi expresii literare (rezumînd textul cu cuvintele sale, elevul se deprinde să folosească şi multe cuvinte şi expresii din text).

Efectuarea rezumatului presupune analiza prealabilă a textului (după citirea lui de către prof.), şi anume analiza logică, compoziţională şi lingvistică. În timpul analizei elevii îşi dau seama de tema şi conţinutul operei, de orientarea ei ideologică (atitudinea autorului faţă de faptele

prezentate) şi de ordinea expunerii (prin alcătuirea unui plan sau folosirea unui plan dat de prof). Dintr-un text narativ se scot în evidenţă elementele nenarative (explicaţiile autorului, descrierea naturii sau a cadrului, portretele şi caracterele personajelor), se arată rolul lor în textul respectiv şi se explică cuvintele necunoscute. De asemenea, se atrage atenţia asupra cuvintelor şi a expresiilor importante din p.d.v. al orientării ideologice a textului, asupra sinonimelor, precum şi a cuvintelor şi construcţiilor studiate la lecţiile de gram. Se caută să se evite greşelile de limbă, de ortografie şi de punctuaţie. Uneori se practică expunerea orală prealabilă a conţinutului de către unul sau doi elevi. Înainte de a trece la efectuarea lucrării, prof. mai citeşte o dată textul. Dacă rezumatul are un caracter de control, atunci lucrările de pregătire se limitează la explicarea cuvintelor pe care nu le înţeleg elevii (cuvintele necunoscute elevilor şi cuvintele a căror ortografie nu s-a învăţat încă se scriu pe tablă) şi la citirea textului de două ori.

Rezumatele pot fi: amănunţite (apropiate de textul expus), concise (în care se redau ideile principale ale textului citit) şi de apreciere, în care elevul îşi exprimă propriile sale păreri cu privire la faptele expuse — toate aceste genuri de lucrări fiind foarte apropiate de compuneri. Pe măsură ce elevii se dezvoltă, se măreşte volumul şi complexitatea compoziţională a textelor cu un lexic mai bogat, o sintaxă mai complexă şi probleme complimentare cu caracter stilistic (nu se mai povesteşte la persoana I, se foloseşte dialogul etc.), iar munca elevilor capătă un caracter mai independent. Rezumatele se înlocuiesc apoi prin compuneri şi conspecte.

Bibl.: *M.L. Zahojurnikova*, Învăţarea modului de alcătuire a rezumatelor şi compunerilor în şcoala elementară, M., 1951; *V. A. Dobromîslov*, Expunerea rezumativă şi compunerea în şcoala de şapte ani, M.-L., 1946; *S.A. Smirnov*, Lucrările scrise la limba şi literatura rusă în şcoala medie, M.-L., 1946; *N.V. Kolokolţev*, Învăţarea modului de alcătuire a rezumatului şi a compunerilor la lecţiile de lectură literară, M., 1955.

RIBOT, THEODULE (1839—1916) — filozof francez şi psiholog, adept al *asociaţionismului*. A scris lucrări de psih. generală şi patologică şi de ist. psihologiei. Multe dintre lucrările lui Ribot au fost traduse în lb. rusă: „Evoluţia ideilor generale" (1898), „Despre memoria senzorială"(1895), „Bolile personalităţii" (1887), „Imaginaţia creatoare" (1901) şi altele.

RISCUL PEDAGOGIC — aplicarea unei metode sau a unui procedeu neobişnuit, în vederea rezolvării unei anumite probleme pedag. în condiţiile în care lipseşte deplina încredere in rezultatul pozitiv. Educatorul este nevoit să-şi asume un risc pedag. într-un caz excepţional, atunci cînd măsurile obişnuite sînt ineficace sau cînd are de-a face cu o faptă săvîrşită de un copil aflat în delăsare pedag. În practica sa, A.S. Makarenko lua de multe ori hotărîri care păreau foarte riscate, justificate totuşi de împrejurări.

Riscul pedag. este îngăduit cu condiţia să se ţină seama de toate aspectele care au contribuit la situaţia pedag. respectivă, precum şi de particularităţile individuale şi de starea sufletească a copiilor. Fiind unul din procedeele speciale în metodica

muncii educative, el cere mult tact şi măiestrie pedag.

RITMUL DE PREDARE — viteza cu care se desfăşoară procesul de pred., se îndeplineşte programa şi se însuşeşte materialul de studiu. Fixînd ritmul de pred., învăţătorul sau prof. ţine seama de faptul că un ritm prea rapid are o influenţă negativă asupra însuşirii temeinice a cunoştinţelor, din care cauză o parte din elevi rămîn în urmă la învăţătură, şi că un ritm prea lent face lecţia plictisitoare, împrăştie atenţia şi oboseşte repede pe elevi.

Ritmul de pred. depinde de o serie întreagă de condiţii şi, în primul rînd, de nivelul de pregătire şi de dezvoltare al elevilor, de caracterul materialului care se predă. Fireşte, temele cu un caracter general şi teoretic necesită un ritm, iar temele cu un caracter descriptiv — alt ritm. Într-un ritm se desfăşoară explicarea noţiunii de număr cînd învăţătorul se sprijină pe gîndirea abstractă a elevilor şi trebuie să folosească diferite procedee care înlesnesc formarea acestei noţiuni şi stabilirea legăturilor ei cu cunoştinţele vechi, însuşite anterior de către elevi; în alt ritm se dezvoltă problemele concrete şi se efectuează operaţiile cu numere. După cum prof. este nevoit să desfăşoare o muncă foarte complexă, pentru ca elevii să înţeleagă noţiuni, ca: formaţiunea social-economică, forţele de producţie, clasele sociale etc. Mult mai uşor şi mult mai repede se învaţă temele legate de descrierea unor fenomene istorice concrete, campanii militare, monumente culturale etc.

Stabilirea întinderii materialului de studiu, după gradul lui de complexitate, este indisolubil legată de particularităţile de vîrstă ale elevilor. Pentru elevii mai mici, a căror gîndire abstractă e mai puţin dezvoltată, este nevoie de un anumit ritm de studiere a temelor, care cuprind material abstract şi de generalizare. În cls. mai mari, interesul elevilor faţă de un asemenea material şi posibilităţile lor de însuşire se schimbă cu totul.

Folosirea la lecţie a mijloacelor intuitive, atragerea elevilor la o muncă individuală activă, care nu cere de la prof. sau învăţător explicaţii numeroase şi amănunţite, are o mare importanţă pentru stabilirea ritmului de predare.

RITMUL VIEŢII PSIHICE — viteza cu care se desfăşoară activ. psihică. Baza fiziologică a ritmului vieţii psihice este mobilitatea proceselor nervoase. Ritmul vieţii psihice depinde îndeosebi de dezv. generală şi specială şi este supus antrenamentului, schimbării.

RIVES, Solomon Markovici — (1892—1953) — pedagog sovietic, prof., membru corespondent al Acad. de şt. pedag., autorul unor lucrări privind problemele educaţiei morale a copiilor. A fost unul dintre conducătorii Şcolii — comune şi ai „oraşelului copiilor" din Odesa. Despre activ. acestor instituţii pentru copii a scris împreună cu N. Şulman cartea „Experienţa educaţiei comuniste" (1922). Alte lucrări ale lui Rives: „Educarea disciplinei conştiente în şcoală" (1939), „Despre principiile şi metodele de educare în spiritul moralei comuniste" (1947), „Educarea voinţei elevilor în procesul de înv." (editată în 1958).

RÎBNIKOV, Nikolai Aleksandrovici (n. 1880) — psiholog sovietic, prof., dr. în şt. pedag.,

membru corespondent al Acad. de şt. pedag., autorul unor lucrări în probleme de psih. memoriei, a limbajului copilului, a învăţării scrierii, desenului, a jocului. A elaborat metoda biografică de studiere a copilului. A alcătuit o colecţie mare de caiete cu însemnări ale părinţilor cu privire la dezv. copiilor. Efectuează cercetări în domeniul istoriei psihologiei.

Opere: Introducere în studiul copilului, Minsk, 1921; Psihologia şi alegerea profesiunii, Oriol, 1922; Limbajul copilului, M.-L., 1926; Interesele elevului de astăzi, M.-L., 1926; Jucăriile pentru copii şi alegerea lor, M., 1927; Memoria, psihologia şi pedagogia ei, M.-L., 1930.

RÎBNIKOVA, Maria Aleksandrovna (1885—1942) — pedagog sovietic, metodist pentru lb. şi lit. rusă, prof. A studiat problemele metodicii predării limbii ruse moderne, a stilisticii, a citirii expresive şi a literaturii, în special în cls. V-VII. A cules lucrări folclorice orale, pe care le considera ca un izvor foarte important pentru studierea creaţiei artistice în genere şi a celei poetice în special.

Rîbnikova este autoarea multor lucrări ştiinţifice de metodică. Cele mai importante sînt: „Studii de metodica literaturii" (1941), „Introducere în stilistică" (1937).

Opere: *M.A. Rîbnikova*, Lucrări alese, M., 1958.
Bibl.: *I.A. Rotkovici*, Problemele predării literaturii (Studiu istoric şi de metodică), M., 1959.

ROBIN, Paul (1837—1912) — pedagog francez şi militant pe tărîm social. La cel de-al II-lea Congres al Internaţionalei I (1867) a prezentat un raport cu privire la sistemul de educaţie integrală, prin care Robin înţelegea dezv. fizică, intelectuală şi morală a copilului, strîns legată de „studierea ştiinţelor pozitive şi a învăţămîntului profesional-tehnic". Scopul educaţiei integrale era să înveţe pe copii să cunoască lumea înconjurătoare şi să-i înveţe să lucreze.

Considerînd că familia nu este în stare să asigure educ. multilaterală a copilului, Robin încredinţa această sarcină societăţii democratice, care va fi creată după distrugerea regimului capitalist. În anul 1880 Robin a fost numit director al orfelinatului din Prevost (la Saint Puit), unde a căutat să pună în practică ideile sale. La baza educaţiei copiilor din Prevost stătea munca manuală şi dezv. forţelor fizice ale copilului. Pred. cunoştinţelor ştiinţifice avea un caracter enciclopedic, dar concret, şi includea un larg contact al copilului cu natura. Un loc important în acest sistem ocupa lectura în afară de clasă, desenul, cîntul, muzica.

Opere: Educaţia integrală, în cartea „Educaţia liberă prin muncă", Culegere de art., sub red. lui N. K. Lebedev, Pb.—M., 1921.

ROCHOW, Friederich Eberhard (1734—1805) — pedagog german, filantropinist, organizator de şcoli elem. El considera că scopul principal al instruirii este dezv. gîndirii copiilor şi pentru aceasta a elaborat un sistem special de exerciţii. Principalele obiecte de înv. în şc. lui Rochow erau scrisul, cititul şi socotitul. Pedepsele şi recompensele trebuiau aplicate cu multă prudenţă. Rochow a scris o serie de materiale pentru elevi şi profesori. „Versuch eines Schulbuches für Kinder der Landleute oder zum Gebrauch in Dorfschulen" (1772), „Der Kinderfreund, oder erster Unterricht im und beim Lesen" (1776) ş.a.

ROGER, Galle (n. 1906) — pedagog francez. Se ocupă cu studierea metodelor ştiinţifice de cercetare în ped. Activ. sa are

aceeaşi orientare ca şi „grupul educaţiei noi" condus de Wallon. Între anii 1936 şi 1938 a participat la cercetările experimentale privind problemele de orientare profes. în şc. Din 1944 a lucrat în Min. Instrucţiunii Publice, în calitate de „consultant pentru tehnica pedagogică", şi a condus munca claselor „noi" experimentale în colegii şi licee. A fost membru în Comisia Langevin-Wallon pentru reforma înv. Principalele lucrări: L'orientation scolaire (1946), La Réforme de l'enseignement et les classes nouvelles (1947), Histoire de l'éducation (1948).

ROLLAND d'ERCEVILLE, Barthélmy (1734—94) — militant francez pe tărîm social. A luat parte la mişcarea pentru reforma şcolii de la mijlocul sec. XVIII. Fiind preşedinte al parlamentului din Paris (al palatului de justiţie), a contribuit la izgonirea iezuiţilor din Franţa, după care s-a străduit să reorganizeze colegiile aflate pînă atunci, în cea mai mare parte, în mîinile lor. În 1768, Rolland a prezentat în această problemă un raport parlamentului, în care lua atitudine împotriva conducerii şcolilor de către cler, cerînd ca şcolile să fie organizate de stat, pred. să se facă de către persoane laice, să se înfiinţeze instituţii de înv. pedag. în vederea pregătirii profesorilor. Cerea să se rezerve un loc mai mare predării limbii materne, istoriei patriei şi să se studieze temeinic şt. matem. Este cunoscut, de asemenea, ca adept al înv. elem. general. Principalele lui lucrări: „Compte rendu aux Chambres assemblées" (1762), „Recueil de plusieurs ouvrages sur l'éducation, les collèges" (1783), „Plan d'éducation" (1784).

ROLLIN, Charles (1661—1741) — pedagog francez. A predat mai bine de 50 ani în colegiile din Paris pe care le-a şi condus; a fost rectorul universităţii. Pe baza experienţei acumulate şi a studierii moştenirii din trecut, a elaborat o vastă lucrare pedag.: „Tratat despre învăţămînt" (1726—31, trad. rusă 1908). Fără să pună problema reformei fundamentale a şcolii, Rollin a căutat să perfecţioneze sistemul de înv. pe atunci în vigoare în colegii. A elaborat un îndrumător pedagogic unitar şi foarte amănunţit, pe care l-au folosit mult timp profesorii francezi.

ROMÎNIA — ţară socialistă. Teritoriul — 237 500 km². Populaţia — 18 566 932 (1961).

Dezvoltarea învăţămîntului public. Primele începuturi ale învăţămîntului pe teritoriul de azi al R.P. Romîne datează cu mai bine de 2000 de ani în urmă, încă din sec. III î.e.n. în cetăţile de pe ţărmul Mării Negre — Histria, Tomis, Calatis (este posibil să fi fost organizat chiar mai de vreme, avînd în vedere faptul că aceste cetăţi fondate în sec. VII—VI î.e.n. adoptaseră forma de organizare din metropolă). Dacii au folosit scrisul, dar nu se ştie în ce măsură a existat la ei un înv. organizat. Cronica Gesta Hunorum et Hungarorom atestă că poporul romîn în formare cunoştea scrisul, fapt confirmat şi de textele cu caractere greceşti, runice şi slave păstrate pe pereţii schitului de la Basarabi (sec. IX—X) ca şi de fragmentele de scriere păstrate pe pereţii unui atelier de fierărie de la Bucov (reg. Ploieşti), sec. X. În Transilvania, cu începere din sec. al XI-lea, feudalii maghiari cuceritori au întemeiat şcoli episcopale catolice de tip apusean cu limba

de predare latină, cu ciclurile *trivium* şi *quadrivium* avînd ca sarcină pregătirea cadrelor necesare cultului şi aparatului de stat. În statele feudale independente, Ţara Romînească şi Moldova, au existat întîi şcoli de limbă slavonă mănăstireşti, iar din sec. al XV-lea au apărut şi şcoli domneşti, în care învăţau fiii de boieri şi se pregăteau preoţi şi „dieci". Pe teritoriul Transilvaniei cele mai vechi şcoli romîneşti cunoscute sînt: şcoala de la biserica Sf. Nicolae din Scheii Braşovului (1495), şcoala de la mitropolia din Alba-Iulia, şcolile mănăstireşti de la Măgina-Aiud, Moisei, Peri, Sîmbăta de Sus etc. şi şcoala calvină de la Făgăraş (1657). În sec. al XVI-lea, în urma Reformei, au apărut şi şcoli confesionale luterane şi calvine, la oraşe şi chiar în unele sate, cu predarea în limbile maghiară şi germană: şcoala superioară săsească de la Sighişoara (1522), gimnaziul săsesc din Braşov (1544), înfiinţat de umanistul J. Honterus, şi gimnaziile calvine de la Alba-Iulia, Cluj, Tg. Mureş, Lugoj, Caransebeş etc., în care erau primiţi şi elevii romîni în scopul formării de prozeliţi.

Asuprirea naţională a populaţiei romîneşti a împiedicat dezvoltarea învăţămîntului în lb. romînă. De aceea, abia spre sfîrşitul sec. al XVIII-lea a început să apară şi un înv. mediu în lb. romînă. În a doua jumătate a sec. al XVIII-lea, Blajul a devenit un important centru şcolar şi cultural al romînilor „uniţi" (greco-catolici).

Prima şcoală de stat din Moldova este colegiul latin din Cotnari (1562—1563), înfiinţat de Despot Vodă şi condus de umanistul Ioan Sommer. Vasile Lupu a înfiinţat la Iaşi Academia Vasiliană, în care s-a predat iniţial slavoneşte (1640—1653), apoi greceşte. În Ţara Romînească funcţiona o şcoală asemănătoare la Tîrgovişte, pe timpul lui Matei Basarab. În ultimele decenii ale sec. al XVII-lea s-a înfiinţat la Bucureşti Academia grecească de la Sf. Sava. În sec. XVII—XVIII în Ţara Romînească şi Moldova a predominat şcoala grecească de tip feudal. În acelaşi timp însă creşte numărul şcolilor cu limba de predare romînă la oraşe şi chiar la sate.

O dată cu descompunerea orînduirii feudale şi cu naşterea şi dezvoltarea elementelor capitaliste pe teritoriul Romîniei, la sfîrşitul sec. al XVIII-lea şi începutul sec. al XIX-lea, s-a pus tot mai accentuat, ca o necesitate social-istorică, şi problema unui învăţămînt în limba romînă mai larg, de stat, care să cuprindă toate treptele de învăţămînt.

Prima încercare de legiferare a învăţămîntului s-a făcut prin hrisovul de la 1776 al lui Alexandru Ipsilante în Ţara Romînească.

În prima jumătate a sec. al XIX-lea, în toate cele trei ţări romîne s-au accentuat tendinţele iluministe, lupta burgheziei în ascensiune pentru crearea unui înv. naţional modern. Atunci s-au pus bazele învăţămîntului superior în limba romînă prin cursurile pentru ingineri hotarnici ţinute de Gh. Asachi la Iaşi (1814—1818) şi de Gh. Lazăr la Bucureşti (1818—1821). Ei şi alţi oameni înaintaţi ai timpului au militat, totodată, pentru organizarea unui înv. de stat în limba romînă, un înv. de toate gradele şi la care să aibă acces copii din toate clasele şi stările sociale. Dar toate acestea au rămas numai deziderate, neputînd fi transpuse

SCHEMA ÎNVĂȚĂMÎNTULUI PUBLIC DIN ROMÎNIA

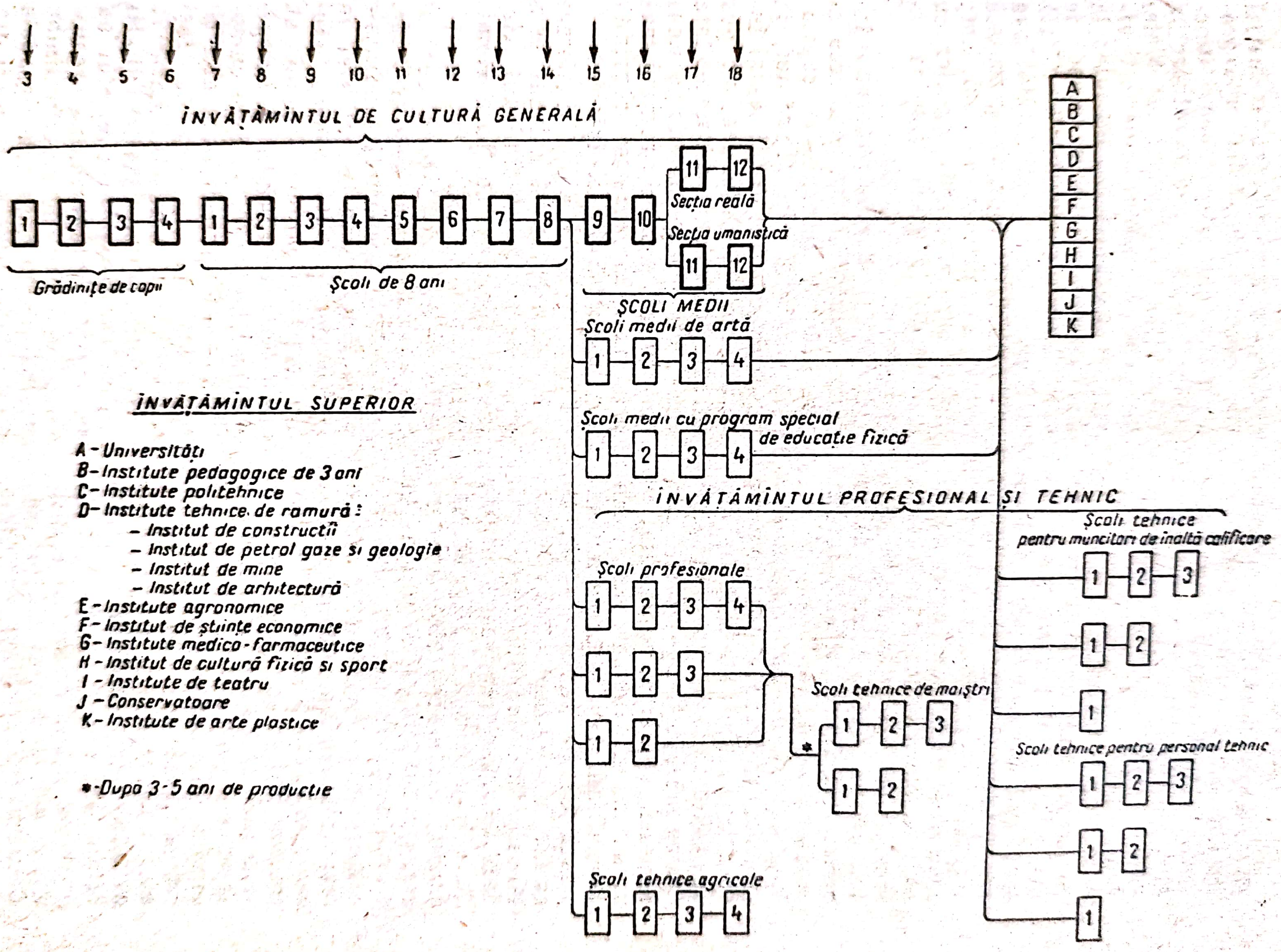

ÎNVĂȚĂMÎNTUL SUPERIOR

A - Universități
B - Institute pedagogice de 3 ani
C - Institute politehnice
D - Institute tehnice de ramură:
- Institut de construcții
- Institut de petrol gaze și geologie
- Institut de mine
- Institut de arhitectură

E - Institute agronomice
F - Institut de științe economice
G - Institute medico-farmaceutice
H - Institut de cultură fizică și sport
I - Institute de teatru
J - Conservatoare
K - Institute de arte plastice

*-După 3-5 ani de producție

în viață în condițiile regimului burghezo-moșieresc.

La începutul celui de-al patrulea deceniu al sec. al XIX-lea, atît în Moldova cît și în Muntenia, a început să se aplice prevederile „Regulamentului organic" care a promovat înv. național pe teritoriul țărilor romîne, dar a menținut în școală discriminările de tip feudal. Cu tot caracterul lor limitat, prevederile Regulamentului organic în domeniul învățămîntului constituie prima legiuire școlară prin care se pune temelia unui înv. public mai organizat și stabil în ambele țări romînești.

O dezvoltare mai deosebită a cunoscut înv. în Romînia în urma transformărilor sociale din prima jumătate a sec. al XIX-lea. Opera lui Gh. Lazăr a fost continuată la școala de la Sf. Sava de I. Heliade-Rădulescu și alți cărturari patrioți. Craiova a devenit un important centru școlar, iar la Iași a luat ființă în 1835 Academia Mihăileană. Între anii 1838—1848 eforia școlilor din Țara Romînească a înființat, sub îndrumarea lui Petrache Poenaru, peste 2000 de școli sătești, lucru care nu a fost posibil în egală măsură și în Moldova din cauza împotrivirii mai accentuate a boierimii. În Transilvania, înv. își păstrează în mare parte, și în sec. al XIX-lea, caracterul confesional. Școala din Blaj și-a lărgit activitatea; s-a înființat preparandia din Arad (1812), gimnaziul unit din Beiuș (1829) și cel ortodox din Brașov (1850). Mișcările revoluționare de la 1848 din țările romîne au preconizat un vast program de dezvoltare a înv. în spirit democrat-burghez; prevederile lui însă nu au putut fi îndeplinite, deoarece revoluția a fost înăbușită.

Două mari evenimente sociale care au avut loc în a doua jumătate a sec. al XIX-lea au determinat în mare măsură posibilitatea apariției primelor legislații școlare pe baza cărora învățămîntul se constituie pentru prima dată într-un sistem unitar: unirea celor două țări romîne, Muntenia și Moldova (1859) și dobîndirea independenței naționale, de sub dominația turcă (1877).

Crearea statului național romîn a determinat unificarea legislației școlare. În 1860 s-a înființat Universitatea din Iași, iar în 1864 Universitatea din București.

Bazele școlii burgheze au fost puse, propriu-zis, de legea instrucțiunii din 1864, prima lege cu caracter burghez în domeniul înv. care a dat posibilitatea să se facă un oarecare pas înainte în ceea ce privește organizarea mai unitară a învățămîntului public în Romînia.

Deși legea instrucțiunii din 1864 proclama în mod formal înv. elem. de patru ani (denumit învățămînt primar) ca obligatoriu și gratuit, această cerință nu va fi realizată, în mod efectiv, în statul burghezo-moșieresc, datorită condițiilor materiale grele în care se dezvoltă școala (lipsă de localuri, de cadre didactice etc.) și, îndeosebi, datorită condițiilor grele de viață ale maselor populare, precum și dezinteresului claselor dominante.

Nevoile dezvoltării aparatului administrativ al statului burghez au determinat, însă, o oarecare dezvoltare mai intensă a gimnaziilor și liceelor care funcționau în orașele mari, pentru fiii păturilor avute.

În acest timp, numeroși oameni înaintați au luptat pentru un învățămînt democratic, legat de

nevoile maselor largi, pentru metode înaintate de predare: N. Bălcescu, Al. Odobescu, I. Creangă, M. Eminescu și alți scriitori, Ion Ionescu de la Brad, Victor Babeș și alți oameni de știință, P. Poenaru, S. Barnuțiu, I. P. Eliade, St. M. Michailescu etc.

Pe linia dezvoltării legislației școlare, în 1876, 1881 și 1891 s-au elaborat proiecte de legi care urmăreau îmbunătățirea conținutului înv. în sensul dezvoltării înv. „real" (comercial și tehnic) și, în genere, al imprimării unui caracter mai practic sistemului de înv. Aceste proiecte au inspirat și legile ulterioare: legea învățămîntului primar din 1893, legea învățămîntului primar din 1896, legea învățămîntului secundar și superior din 1898 și legea învățămîntului profesional din 1899. După 1880, s-au organizat școli normale destinate pregătirii de învățători pentru școlile elementare. Deși nevoile obiective de dezvoltare economică a societății, precum și presiunea exercitată de mase au determinat o anumită dezvoltare a sistemului de înv., de-a lungul întregii sale existențe regimul burghezo-moșieresc n-a fost în stare să asigure o dezvoltare satisfăcătoare a învățămîntului mediu și nici măcar a celui elementar. Statistica din 1906 înregistra 82,67% analfabeți, iar în 1944 în țară erau peste 4 milioane — mai mult de 25% din numărul total al locuitorilor.

Încă de la începuturile sale, mișcarea muncitorească și socialistă din Romînia a criticat vehement învățămîntul burghez, orientarea lui mistică și antipopulară. Revista „Contemporanul" (1881—1891) și alte publicații socialiste, ca „Lumea nouă" (1894—1900) sau „Romînia muncitoare" (1905—1916) au militat pentru un înv. democratic, realist-științific, pentru gratuitatea învățămîntului, pentru dezvoltarea școlilor profesionale și agricole etc.

În Transilvania, sub presiunea maselor, a fost adoptată în 1868 legea fundamentală a învățămîntului public, elaborată de iluministul Iosif Eötvös. Ea prevedea obligativitatea înv. elementar pentru copiii între 6—15 ani și crearea unui înv. de stat alături de cel confesional, recunoscîndu-se totodată dreptul populației nemaghiare la înv. în limba maternă. Practic însă, legea n-a fost niciodată aplicată, ci denaturată. Legile șovine din 1879, 1883 și 1891, și în special cea din 1907, au promovat maghiarizarea forțată a populației majoritare romînești și a celorlalte populații.

În perioada 1918—1940, deși școala romînească s-a dezvoltat mai mult, politica școlară a regimului burghezo-moșieresc își păstrează limitele ei de clasă: se dezvoltă din ce în ce tendințele mistice, naționalist-șovine și antidemocratice ale învățămîntului. După Dictatul de la Viena (1940), toate aceste trăsături au fost și mai mult accentuate de regimul politic fascist.

Statul burghezo-moșieresc romîn a adoptat legiuiri școlare reacționare menite să îngreuieze accesul copiilor oamenilor muncii în școala medie și superioară (ex. legea învățămîntului primar al statului și primar normal din 1924). În perioada 1922—1933 au pătruns în școala secundară 31,8% din totalul copiilor de la orașe și doar 5,2% din totalul celor de la sate. Dintre elevii care urmau înv. secundar, 76,6% frec-

ventau şcoli teoretice şi numai 23,4% şcoli cu caracter practic.

Legiuirile şcolare de la sfîrşitul secolului al XIX-lea şi începutul celui de-al XX-lea au conturat, în linii mari, o organizare a învăţămîntului public burghez care se va păstra, în genere, ca atare pînă la 23 august 1944.

Prima etapă a sistemului de învăţămînt o constituiau şcolile primare (cu o durată de 4 ani). După 1924, şcolile primare au fost prelungite cu un învăţămînt supraprimar (clasele V—VII); acesta era un tip de şcoală-terminus, destinată copiilor oamenilor muncii, care nu aveau condiţii materiale de a urma mai departe şcoala secundară, după terminarea celor patru clase primare. Insuficiente ca număr, cu un contingent de cadre didactice sub nevoile cerute de asigurarea normală a unui învăţămînt de mase, cu condiţii materiale detestabile, şcolile primare n-au putut niciodată, în regimul trecut, să asigure cuprinderea tuturor copiilor de vîrstă şcolară.

Instituţiile de înv. mediu de cultură generală erau reprezentate prin gimnazii (treapta inferioară) şi licee, unde taxele şcolare erau foarte mari, ceea ce le făcea inaccesibile copiilor oamenilor muncii.

Pregătirea profesională se făcea în şcolile profesionale inferioare şi în cadrul unor licee industriale, comerciale etc. al căror număr era extrem de mic şi care dădeau o pregătire profesională îngustă, practicistă.

Învăţămîntul superior se desfăşura într-un număr redus de instituţii, cu o mică capacitate de cuprindere a studenţilor, proveniţi, în marea lor majoritate, din rîndurile celor cu dare de mînă.

După 1933, au fost create instituţii reacţionare paramilitare ca „Străjeria", „Instrucţia premilitară" ş.a. menite să îmbîcsească mintea tineretului cu idei mistice, naţionaliste. După instaurarea dictaturii regale s-a adoptat o nouă lege a înv. secundar (1939), care restrîngea şi mai mult accesul fiilor oamenilor muncii la studiile medii şi urmărea pregătirea elitei conducătoare a statului. În timpul dictaturii militare fasciste (1940—1944) orientarea mistică, naţionalistă, reacţionară s-a accentuat şi mai mult. Au fost elaborate legi şovine care extindeau şi în şcoală discriminarea naţională şi rasială.

Între cele două războaie, regimul burghezo-moşieresc a continuat să ducă o politică antipopulară şi în domeniul învăţămîntului, imprimîndu-i un caracter antidemocratic, făcîndu-l aproape inaccesibil maselor largi. Numărul celor rămaşi în afara şcolii făcea mereu ca România burghezo-moşierească să ocupe unul din primele locuri printre ţările europene cu procentul cel mai mare de analfabeţi.

În această perioadă, Partidul Comunist din România, chiar imediat după crearea sa (1921), a preluat stindardul de luptă al celor mai valoroase tradiţii şi în domeniul învăţămîntului şi al pedagogiei. Chiar în condiţiile grele ale ilegalităţii, P.C.R. a continuat să demaşte caracterul reacţionar al politicii şcolare şi culturale a regimului burghezo-moşieresc, militînd pentru democratizarea învăţămîntului. Congresul al V-lea al P.C.R. (1931) a imprimat un nou avînt luptei elementelor înaintate ale tineretului, în frunte cu membrii U.T.C., pentru democratizarea

şcolii, împotriva încercării de a o fasciza. S-a creat organizaţia de masă a elevilor revoluţionari „Şcolarul roşu" (1932) şi s-au organizat grupe de pionieri (1933). Au fost editate revistele ilegale „Şcolarul leninist" (1932), „Lupta universitară" (1933), „Tînăra generaţie" (1934), „Acţiunea studenţească" (1935) etc., care apărau interesele şcolărimii şi studenţimii sărace. Publicaţiile „Lupta de clasă", „Cultura proletară", „Tînărul leninist", „Scînteia", „Era nouă" etc. au combătut teoriile pedagogice reacţionare care stăteau la baza învăţămîntului burghezo-moşieresc, au militat cu hotărîre pentru democratizarea şcolii, pentru un înv. legat de năzuinţele spre progres şi o viaţă mai bună ale maselor populare, au apărat interesele şi demnitatea învăţătorilor şi profesorilor, victime ale nepăsării statului burghezo-moşieresc, au luptat pentru îmbunătăţirea condiţiilor lor de trai şi au popularizat succesele şcolii şi pedagogiei ştiinţifice din Uniunea Sovietică.

Imediat după Eliberarea patriei de sub jugul fascist la 23 August 1944, s-au luat o serie de măsuri în vederea democratizării şcolii. Astfel, s-a asigurat parţial gratuitatea învăţămîntului şi s-au fixat taxe şcolare proporţionale cu starea materială a părinţilor, s-a extins sistemul de burse; s-au înlăturat din învăţămînt elementele profasciste, reacţionare, a fost curăţat conţinutul manualelor de influenţele fasciste etc. Sub îndrumarea partidului, încep să se editeze manuale cu un conţinut democratic şi progresist.

În raportul politic al C.C., prezentat de tovarăşul Gheorghe Gheorghiu-Dej la Conferinţa naţională din 1945 a P.C.R., s-a schiţat un plan de reorganizare a înv. pe baze democratice, plan care a constituit o premisă pentru reforma înv. din 1948 şi pentru măsurile ulterioare luate în vederea creării şi perfecţionării continue a şcolii noastre noi.

Reforma învăţămîntului, act revoluţionar în dezvoltarea şcolii romîneşti, a marcat hotarul dintre şcoala veche burgheză şi şcoala noastră nouă, socialistă. Prin reforma din 1948, întregul învăţămînt a fost reorganizat din temelii pe baza principiilor marxist-leniniste despre învăţămînt şi educaţie. A fost stabilit un nou sistem de învăţămînt şi s-a transformat radical, în mod revoluţionar, întregul conţinut al învăţămîntului. Tuturor cetăţenilor, indiferent de sex, naţionalitate şi convingeri religioase, li s-au acordat drepturi egale şi posibilităţi largi pentru învăţătură, şcoala fiind accesibilă tuturor copiilor oamenilor muncii. S-au desfiinţat şcolile particulare şi s-a separat şcoala de biserică, învăţămîntul devenind un învăţămînt de stat, cu caracter realist-ştiinţific, laic şi ateist-militant. Învăţămîntul a căpătat o organizare unică, desfiinţîndu-se vechile bariere şi şcoli-terminus care împiedicau trecerea de la un grad de învăţămînt la altul, sau de la un tip de şcoală la altul. S-a stabilit un sistem unic de învăţămînt: învăţămîntul preşcolar (de la 3 pînă la 7 ani); învăţămîntul elementar de 7 ani (de la 7 la 14 ani), înv. mediu (de la 14 la 18 ani), înv. superior (de la 18 ani în sus). În acest scop s-a valorificat critic, în mod marxist, moştenirea pedagogică din trecut şi s-a utilizat creator experienţa şcolii sovietice,

Scanned with OKEN Scanner

Pentru a lichida în timp scurt analfabetismul, grea moştenire a regimului trecut, s-a desfăşurat o muncă intensă, fiind antrenate numeroase forţe din şcoală şi dinafara şcolii. Aceasta a făcut ca în 1955, analfabetismul, ca fenomen de masă, să fie lichidat în R.P.R.

O dată cu reforma învăţămîntului, pentru prima dată în istoria poporului romîn, şcoala a devenit o instituţie pusă în slujba oamenilor muncii, deservind ţelurile mărețe ale construirii orînduirii socialiste.

În decembrie 1955, Congresul al II-lea al Partidului Muncitoresc Romîn, făcînd şi o analiză adîncă a dezvoltării învăţămîntului, a trasat un program de îmbunătăţire continuă a muncii în acest domeniu: creşterea reţelei şcolare, generalizarea şcolii de 7 ani în proporţie de 90% pînă în 1960, preocuparea pentru un conţinut al învăţămîntului cît mai corespunzător nevoilor construcţiei socialismului. Această cerinţă foarte importantă a fost astfel formulată în documentele Congresului: „se va intensifica munca pentru ridicarea nivelului ştiinţific al învăţămîntului, acordîndu-se o atenţie deosebită studiului ştiinţelor fizico-matematice, legînd procesul de învăţămînt de viaţă, de activitatea practică".

Sarcinile trasate de Congresul al II-lea s-au concretizat într-o serie de hotărîri ale partidului şi guvernului din anii 1956, 1957 şi 1959.

Astfel, în iulie 1956 a fost adoptată Hotărîrea C.C. al P.M.R. şi a Consiliului de Miniştri al R.P.R. cu privire la îmbunătăţirea învăţămîntului de cultură generală din R.P.R., care a introdus următoarele măsuri mai importante: mărirea duratei de şcolarizare la 11 ani (deoarece cu cîţiva ani mai înainte necesităţile pregătirii rapide de cadre făcuseră ca durata învăţămîntului de cultură generală să fie fixată la 10 ani), legarea şcolii de viaţă, prin înarmarea elevilor cu un sistem de cunoştinţe ştiinţifice, legate mai strîns de construirea socialismului, şi formarea unor deprinderi practice de muncă productivă. Pentru ridicarea nivelului ideologic al elevilor, s-a hotărît introducerea în ultimele clase ale învăţămîntului de cultură generală a studiului economiei politice şi al socialismului ştiinţific.

În urma aplicării hotărîrilor luate de Congresul al II-lea al P.M.R., învăţămîntul de cultură generală, profesional — tehnic şi superior cunoaşte o largă dezvoltare. Raportul C.C. al P.M.R., prezentat de tovarăşul Gheorghe Gheorghiu-Dej la Congresul al III-lea al P.M.R. (1960) arată că „numărul elevilor din şcolile elementare a crescut de la 1 575 000 în anul 1938-39 la peste 2 135 000 în 1959-1960, din şcolile medii de cultură generală de la 29 000 la peste 200 000, iar din şcolile profesionale şi tehnice de la 54 000 la 149 000. În învăţămîntul superior, numărul facultăţilor a crescut de la 33 în 1938 la 88 în acest an, iar al studenţilor de la 26 000 la 62 000".

Congresul al III-lea al P.M.R. a făcut bilanţul realizărilor obţinute în construirea socialismului în R.P.R. şi a trasat programul desăvîrşirii construcţiei socialismului. Congresul al III-lea al P.M.R. a deschis perspective mărețe şi în faţa dezvoltării învăţămîntului.

Astfel a prevăzut: încheierea generalizării învăţămîntului de

7 ani pînă în 1962 (sarcină realizată cu un an mai devreme) și trecerea treptată la învățămîntul general de 8 ani, durata învățămîntului de cultură generală ajungînd la 12 ani. În anul școlar 1961—1962, pe baza Decretului Consiliului de Stat al R.P.R., această sarcină a Congresului al III-lea a devenit realitate, trecîndu-se efectiv la învățămîntul general de 8 ani.

Congresul al III-lea al P.M.R. a acordat, de asemenea, o deosebită atenție legării mai strînse a învățămîntului de viață, de construirea socialismului. Totodată, a luat o hotărîre de mare importanță pentru dezvoltarea școlii, și anume, gratuitatea completă a manualelor școlare pentru elevii din clasele I—VII, începînd cu anul școlar 1960—1961.

Deoarece continua dezvoltare a economiei și a culturii socialiste necesită asigurarea unui număr tot mai mare de cadre bine pregătite, Congresul al III-lea al P.M.R a trasat sarcina ca, pînă în 1965 să intre în producție circa 260 000 muncitori calificați, peste 100 000 de cadre tehnice medii și circa 54 000 de cadre cu pregătire superioară. Pentru realizarea acestei cerințe, învățămîntul profesional și tehnic, și tehnic superior dobîndește, an de an, o extindere tot mai mare.

Pentru perioada 1960—1965 s-a prevăzut construirea a 15 000 săli de clasă pentru înv. de 8 ani, dintre care circa 4 000 în orașe și centre muncitorești, iar restul în localități rurale.

Sarcinile trasate de Congresul al III-lea al P.M.R. capătă viață, zi de zi, cu contribuția zecilor de mii de cadre didactice devotate regimului și poporului nostru. În îmbunătățirea muncii de educație comunistă a elevilor și studenților cadrele didactice sînt sprijinite de organizațiile de pionieri și U.T.M.

Dezvoltarea învățămîntului înregistrează mereu noi succese. Începînd cu anul școlar 1961—1962 s-a introdus gratuitatea învățămîntului de toate gradele.

Încheierea colectivizării agriculturii în 1962, ca și dezvoltarea ei continuă au impus o serie de schimbări în conținutul învățămîntului de cultură generală în vederea pregătirii agrozootehnice a elevilor din mediul rural. În acest sens, Hotărîrea C.C. al P.M.R. și a Consiliului de Miniștri al R.P.R. privind dezvoltarea și îmbunătățirea învățămîntului agricol, din mai 1962, a stabilit, printre altele, să se introducă ca obiect de învățămînt „Agricultura" în clasele V—VIII ale școlilor de 8 ani din mediul sătesc. În același sens s-au prevăzut și o serie de măsuri legate de îmbunătățirea învățămîntului profesional și tehnic superior cu caracter agricol.

Toate măsurile luate în lumina sarcinilor trasate de Congresul al III-lea al P.M.R. contribuie la dezvoltarea și perfecționarea continuă a învățămîntului în R.P.R.

În prezent este în vigoare următorul sistem de învățămînt:

Învățămîntul preșcolar. Grădinițele cu orar redus, cu orar normal și sezoniere, în număr de 7 615, cuprind în anul școlar 1962/63 — 374 079 de copii. Aceste date reflectă un spor considerabil față de situația din 1938 cînd cele 1 577 grădinițe, care funcționau exclusiv la orașe, erau frecventate abia de 90 787 copii.

Grădinițele cu orar redus funcționează în special la orașe; aici copiii desfășoară activități obligatorii și alese, sub conducerea

educatoarei, timp de 6 ore pe zi. Grădinițele cu orar normal funcționează pe lîngă întreprinderi și instituții, la orașe și sate, timp de 8—12 ore pe zi. Cele sezoniere sînt organizate la sate în perioada muncilor agricole, cu program de dimineața pînă seara.

Învățămîntul de cultură generală cuprinde învățămîntul general de 8 ani și învățămîntul mediu de cultură generală de 4 ani. Școala medie de cultură generală (clasele IX—XII) este organizată pe sistemul cursurilor de zi și serale. Începînd din clasa a X-a ea are 2 secții: reală, în care se pune accentul pe studierea științelor biologice și în special a matematicii, și umanistică, în care se studiază cu precădere științele umanistice (literatura, istoria, limbile străine etc.). Secțiile serale, ca și școlile medii de artă, de educație fizică, precum și școlile speciale pentru copiii cu anumite deficiențe (de auz, de văz etc.) intră de asemenea în cadrul învățămîntului de cultură generală.

În anul școlar 1962/63 în R.P.R au funcționat 14 982 școli de 8 ani frecventate de un număr de 2 694 442 elevi, dintre care 1 132 731 în clasele V—VIII.

Școlile medii, în număr de 514, au fost frecventate în anul școlar 1962/63 de un număr de 333 606 elevi în clasele VIII—XI.

În total în R.P.R. în anul școlar 1962/63 existau circa 15 496 de școli de cultură generală care cuprind 3 028 047 de elevi, față de numai 1 604 481 elevi înscriși în 1938/1939.

Numărul cadrelor didactice din înv. de cultură generală și din școlile pedagogice a crescut de la 46 435 în 1938/1939 la 119 545 în 1962/63.

În școlile de cultură generală elevii sînt înarmați cu un sistem de cunoștințe științifice, cu priceperi și deprinderi strîns legate de viață, de practică.

În clasele I—IV se predă lb. romînă (și lb. maternă în școlile cu predarea în altă limbă), aritmetica, cunoștințe elementare de geografie locală (a raionului și a regiunii din care face parte școala) și de geografie a R.P.R., istoria R.P.R., cunoștințe elementare de științele naturale, desen, caligrafie, cînt, educație fizică și îndeletniciri practice.

În clasele V—VIII li se predă elevilor lb. romînă (și limba maternă în școlile cu predarea în altă limbă), o limbă străină (la alegere: rusă, engleză sau franceză), istoria universală și istoria patriei, educația cetățenească, matematica (aritmetica, geometria și algebra), fizica, chimia, șt. naturale (zool., botanica, anatomia și fiziologia omului, igiena, noțiuni de biologie), geografia generală și noțiuni de geologie, geografia R.P.R., agricultura (la sate), lucrări practice în lemn și metal (la orașe), desen, caligrafie, cîntul și muzica, educație fizică.

În clasele IX—XII li se predă elevilor: literatura romînă (și limba și literatura maternă în școlile cu predarea în altă limbă), două limbi moderne (la alegere: rusa, engleza, franceza sau germana), lb. latină (la secția umanistică), istoria universală și istoria R.P.R., economia politică și socialismul științific, psihologia și logica, matematica (algebră, geometrie, trigonometrie, calcul diferențial și integral, astronomie), fizica, chimia, șt. naturale, geografia fizică, economică și politică a R.P.R., desenul, muzica, educația fizică și altele.

Învăţămîntul pedagogic. Pregătirea educatoarelor se face în şcoli pedagogice de 5 ani. Pregătirea viitorilor învăţători se face atît prin şcoli pedagogice de 6 ani cît şi prin institute pedagogice pentru învăţători cu o durată de 2 ani. Pregătirea cadrelor didactice care vor preda în clasele V—XII se face în institute pedagogice de 3 ani (pentru cadrele care vor preda în cls. V—VIII) şi în universităţi (pentru cadrele care vor preda în cls. V—XII).

În institutele pedagogice, precum şi în facultăţile din cadrul universităţilor care pregătesc profesori pentru şcoala medie de cultură generală, se predau, pe lîngă cunoştinţele de specialitate din domeniul unei anumite ramuri ştiinţifice (fizica, chimia, matematica etc.), şi cunoştinţe din domeniul pedagogiei şi psihologiei (pedagogie generală, metodica obiectului ales ca specialitate, psihologia generală etc.) şi se efectuează în mod sistematic practica pedagogică în şcoli.

Învăţămîntul profesional şi tehnic are ca scop pregătirea de cadre de muncitori şi tehnicieni, necesare nevoilor mereu crescînde ale economiei socialiste în plină dezvoltare.

Structura învăţămîntului profesional şi tehnic este următoarea:

a) *Şcoli profesionale de ucenici, şcoli tehnice agricole şi şcoli de meserii* (pentru industrie şi agricultură) în care sînt primiţi absolvenţi ai şcolii de 8 ani.

b) *Şcoli tehnice agricole.* Primesc absolvenţi ai şcolii de 8 ani şi pregătesc cadre tehnice medii pentru sectorul agricol.

c) *Şcolile tehnice de maiştri* pregătesc cadre calificate atît pentru industrie cît şi pentru agricultură, dintre absolvenţii şcolilor profesionale care au un stagiu neîntrerupt în producţie de 3—5 ani. Durata şcolarizării este de 2 şi 3 ani.

d) *Şcoli tehnice pentru muncitori de înaltă calificare şi şcoli tehnice pentru personal tehnic.* În aceste şcoli se primesc absolvenţi ai şcolii medii de cultură generală. Ele pregătesc specialişti cu pregătire medie în diferite domenii — electricitate, poligrafie, mecanică, industrie alimentară, construcţii, chimie, agricultură, textile, în domeniul sanitar, cultural etc. Durata cursurilor în aceste şcoli variază de la 1 la 3 ani.

În anul şcolar 1962/63, în învăţămîntul profesional şi tehnic au fost cuprinşi 234 457 elevi.

Învăţămîntul superior are sarcina de a pregăti specialişti de înaltă calificare pentru economia naţională şi sectorul social-cultural. Cuprinde universităţi şi diferite institute: pedagogice, politehnice, tehnice de ramură, institute agronomice, institut de ştiinţe economice, institute medico-farmaceutice, institut de cultură fizică şi sport, institute de arte plastice, de teatru, conservatoare. În cadrul înv. superior există secţii fără scoatere din producţie, pentru oamenii muncii care doresc să obţină o calificare superioară.

În anul şcolar 1962/63 existau 15 centre de înv. superior (Bacău, Baia-Mare, Braşov, Bucureşti, Cluj, Constanţa, Craiova, Galaţi, Iaşi, Oradea, Piteşti, Petroşeni, Suceava, Timişoara şi Tîrgu-Mureş) cu 165 de facultăţi şi 98 929 studenţi, faţă de 33 facul-

tăţi şi numai 26 489 de studenţi în 1938.

În prezent în R.P.R. există 4 universităţi: Univ. Bucureşti, Univ. „Al. I. Cuza" din Iaşi, Univ. „Babeş-Bolyai" din Cluj şi Univ. din Timişoara.

Încheierea colectivizării agriculturii şi necesitatea ridicării continue a nivelului producţiei agricole au determinat extinderea şi reorganizarea înv. agricol superior. În anul şcolar 1962/63 funcţionează 5 institute agronomice (Bucureşti, Timişoara, Cluj, Iaşi şi Craiova).

Conţinutul ştiinţific al învăţămîntului superior s-a îmbunătăţit continuu. Datorită prestigiului de care se bucură înv. superior romînesc peste hotare, în instituţiile de înv. superior din R.P.R., în special în cele tehnice, studiază numeroşi studenţi şi aspiranţi străini din peste 60 de ţări.

Cercetările în domeniul pedagogiei şi învăţămîntului se dezvoltă continuu. Înfiinţarea Institutului de Ştiinţe Pedagogice, a Institutelor de perfecţionarea cadrelor didactice şi a Editurii didactice şi pedagogice a stimulat dezvoltarea gîndirii pedagogice şi a creat condiţiile pentru îmbunătăţirea continuă a pregătirii profesionale a cadrelor didactice, precum şi a conţinutului învăţămîntului.

ROMME, Charles Gilbert (1750—95) — cunoscut militant pe tărîmul înv. din perioada revoluţiei burgheze franceze din sec. XVIII. În dec. 1793 a susţinut, în faţa Convenţiei, un raport privind organizarea înv., care argumenta ideea unităţii indisolubile dintre educ. revoluţionar-patriotică şi înv. general. În oct. 1793 a prezentat Convenţiei un important plan şcolar, propunînd crearea unor şcoli de gr. I, II şi III, care să îmbine instr. multilaterală (cunoştinţe din domeniul ştiinţelor naturii, al tehnicii şi umanistice) cu educ. republicană, iar pe treapta superioară să dea şi o pregătire profes. Potrivit acestui plan, clerul nu mai avea dreptul să se ocupe de activ. pedag. Opoziţia formată de adepţi camuflaţi ai clerului şi duşmani ai instruirii „excesive" a reuşit ca, în dec. 1793, să obţină respingerea planului lui Romme, care mai înainte fusese luat drept bază. Romme, iacobin dîrz, a murit în zilele terorii albe.

ROOT, Johann Philipp (1754——1818) — militant estonian pe tărîmul înv. public. Fiind pastor la Kanepi, a întemeiat în acest oraş (1804) prima şc. estoniană parohială, unde şi-au făcut studiile mulţi învăţători din şcolile de plasă. În anul 1811 a întemeiat o şc. pentru fete. Împreună cu G. A. Oldekop, a înfiinţat primul ziar estonian săptămînal (1806).

ROSMINI-SERBATI, Antonio (1797—1855) — filozof şi pedagog italian. Fiind un idealist obiectiv, considera că scopul suprem al educaţiei este desăvîrşirea personalităţii în spiritul religiei şi al moralei creştine. Pînă la Rosmini-Serbati principiul suprem al metodicii era punerea de acord a instrucţiei cu etapele de dezv. ale intelectului uman. Bazîndu-se pe acest principiu, el a elaborat un sistem de educ. a copilului de la naştere pînă la vîrsta de 7 ani, pe care l-a expus în lucrarea „Del principio supremo della metodica e di alcune sue applicazioni in servigio dell'umana educazione" (1857).

ROSSOLIMO, Grigori Ivanovici (1860—1926) — cunoscut neuropatolog sovietic, prof. la Univ. din Moscova. Pe lîngă neuropatologie clinică și psihiatrie, s-a ocupat și de problemele psihologiei experimentale. A elaborat metodica studierii particularităților psihice individuale ale copiilor și a determinării așa-numitelor profiluri psihologice pe baza acestei metodici.

Opere: Caracterizarea generală a profilurilor psihologice, M., 1910; Profiluri psihologice, M., 1917.; Profilurile psihologice ale elevilor deficienți (din p.d.v. al vîrstei, sexului și gradului de înapoiere mintală ș.a.), M., 1914; Atenția, volumul ei, Profiluri psihologice, M., 1926 ș.a.

ROUSSEAU, Jean Jacques (1712—78) — mare gînditor francez, ideolog al micii burghezii, a exercitat o mare înrîurire asupra dezvoltării filozofiei, sociologiei și pedagogiei burgheze. Rousseau a fost în strînsă legătură cu grupul filozofilor materialiști francezi, cu Diderot, dar el însuși nu era materialist. În lucrarea „Contractul social" (1762) Rousseau a dezvoltat ideea că statul s-a format ca rezultat al învoielii între oameni, care în stare naturală erau toți liberi și egali. Însă autoritatea aleasă a început să abuzeze de putere, ceea ce a dus la diferite denaturări în viața socială. Cum în starea naturală totul era ideal, credea Rousseau, pentru îndreptarea societății trebuie ca oamenii să se întoarcă la această stare. În realizarea acestui scop, un rol important revine educației. După concepția lui Rousseau, copiii trebuie educați în *conformitate cu natura*, adică să se țină seama de particularitățile naturale ale copiilor. Deoarece principalul drept natural al omului este libertatea, educ. trebuie să fie liberă, să nu constrîngă copilul, să nu împiedice dezv. lui firească. De aici rezultă și părerea lui Rousseau asupra disciplinei ca necesitate de a te supune legilor naturii, precum și metoda lui cu privire la consecințele naturale care înlocuiesc pedepsele. Aceste idei au constituit ulterior baza ideologică a teoriei *educației libere*.

Rousseau face o periodizare pe vîrste a copiilor: de la nașterea copilului pînă la 2 ani, de la 2 ani pînă la 12 ani, de la 12 ani pînă la 15 ani și de la 15 ani pînă la majorat. Fiecăreia din aceste perioade îi corespunde o sarcină educativă specială: în prima perioadă atenția trebuie să fie îndreptată asupra educației fizice, în a doua perioadă, asupra educării simțurilor, în a treia perioadă, asupra educației intelectuale, în a patra perioadă, asupra formării calităților morale și a cunoașterii religiei.

Rousseau acorda o deosebită atenție întăririi forțelor fizice ale copilului. Ideile lui în acest domeniu amintesc pe cele ale lui Locke.

Fiind senzualist, Rousseau considera dezv. organelor de simț ca o premisă indispensabilă dezvoltării intelectuale, care se bazează pe studierea lumii înconjurătoare. De aceea, Rousseau punea mare preț pe obiectele de studiu din ciclul științelor naturii — șt. nat., geogr., astron. ș. a.

După Rousseau, instr. trebuie să se bazeze pe dezvoltarea inițiativei copilului, care cercetează obiectele și fenomenele ce-l înconjură. Supraaprecierea experienței personale a copiilor l-a dus însă pe Rousseau la subaprecierea experienței acumulate de omenire, la minimalizarea rolului profesorului în educ. și la renunțarea

la expunerea sistematică a cunoştinţelor.

Însuşirile morale ale copiilor trebuie să se formeze în procesul efectuării de „fapte bune", precum şi în procesul de cunoaştere a istoriei, în special a biografiilor

oamenilor iluştri. Ca să fie independent, omul trebuie să muncească.

De aceea, în sistemul pedag. al lui Rousseau munca ocupă un loc important şi este în acelaşi timp un mijloc de educ. şi un scop în sine: copilul trebuie să-şi însuşească o profesiune utilă, ca să aibă posibilitatea să-şi cîştige existenţa.

Rousseau a luat o atitudine hotărîtă împotriva educaţiei corporatiste, feudale, care înăbuşea personalitatea copilului. Metodele active de instruire, educ. prin muncă, luarea în consideraţie a particularităţilor de vîrstă, legătura instrucţiei cu viaţa — toate acestea exprimau părerile burgheziei din perioada ei de ascensiune. Rousseau şi-a expus sistemul pedagogic în romanul *„Émile, sau despre educaţie"* (1762).

ROY, Ram Mohan (1772—1833) — om de cultură indian şi reformator al religiei, scriitor; a pus bazele prozei bengaleze. A fost unul dintre întemeietorii societăţii *Bramho-Samaj*. A luat poziţie împotriva închinării la idoli, împotriva autoincinerării văduvelor şi a luptat pentru emanciparea femeilor. În lucrările sale a subliniat necesitatea răspîndirii înv. laic printre indieni, insistînd în special asupra studierii ştiinţelor naturii. În anul 1817, împreună cu ceasornicarul scoţian D. Hair, a întemeiat prima instituţie de înv. superior de tip nou din India — Hindu-College (*Colegiul indian*).

RUBAKIN, Nikolai Aleksandrovici (1862—1946) — scriitor, bibliograf, popularizator de cunoştinţe ştiinţifice; susţinea necesitatea autoinstruirii; este unul dintre întemeietorii bibliotecilor în Rusia. A scris peste 200 cărţi de popularizarea ştiinţei privind marile descoperiri în domeniul ştiinţelor naturii, geografiei, istoriei, despre viaţa unor oameni de ştiinţă renumiţi, despre cititorii din popor („Ţărani-autodidacţi", 1891; „Studii despre publicul cititor rus", 1895; „Scînteieri", 1901 ş.a.). Lucrarea în 3 vol. a lui Rubakin, intitulată „Printre cărţi" (ed. a 2-a, 1911—15), era foarte apreciată de V. I. Lenin.

RUBINŞTEIN, Moisei Matveevici (1880—1953) — psiholog sovietic, prof., dr. în şt. pedag., autorul unor lucrări în probleme de psih. pedag., psih. vîrstelor, psih. profesorilor şi de ist. pedagogiei.

RUBINŞTEIN, Serghei Leonidovici (1889—1960) — cunoscut psiholog sovietic, prof., membru corespondent al Acad. de Şt. a

Scanned with OKEN Scanner

U.R.S.S., membru al Acad. de şt. pedag. A susţinut principiul că psihicul este o formă de activ. şi, pe această bază, a efectuat cercetări asupra operaţiilor de analiză şi sinteză ale gîndirii. A studiat problemele originii psihicului, a subliniat caracterul determinat al proceselor psihice. În multe lucrări a arătat importanţa teoriei lui Secenov şi Pavlov despre reflexe pentru psih. Autorul unei lucrări deosebit de importante „Bazele psihologiei generale" (1946).

Opere: Bazele psihologiei, M., 1935; Existenţă şi conştiinţă, M.,-L., 1957; Gîndirea şi căile ei de cercetare, M.-L., 1958; Principiile şi căile de dezvoltare ale psihologiei, M., 1959.

RUDIK, Piotr Antonovici (n. 1893) — psiholog sovietic, prof., membru corespondent al Acad. de şt. pedag. A efectuat o serie de cercetări în problemele psihologiei sportului. A făcut o caracterizare din p.d.v. psihologic a trăsăturilor de voinţă ale personalităţii şi s-a ocupat de modul de educare a lor, în legătură cu sarcinile educaţiei fiz. Autor de manuale de psih. pentru instituţiile de înv. superior de cultură fiz.

Opere: Psihologia, M., 1958; Experienţa cercetării simţului de echilibru, în culegerea: „Psihologia mişcărilor şi cultura fizică", M., 1935.

RUGG, Harold Ordway (n.1886) — unul dintre reprezentanţii de seamă ai „teoriei educaţiei progresive" (v. *Pragmatism. Instrumentalism. Experimentalism*). În deceniul 3 a condus şc. „Lincoln" de pe lîngă Colegiul pentru pregătirea de profesori al Univ. Columbia, unde a aplicat ideile sale pedag. expuse mai tîrziu în cartea „The Child-Centered School" (1928). A editat mai multe manuale pentru şcolile medii, în care a încercat să pună la curent pe elevi cu cultura modernă, cu orînduirea de stat din S.U.A. şi din alte ţări. Lucrările cele mai importante: „Culture and Education in America" (1931); „American Life and the School Curriculum" (1936) şi, împreună cu Wisers, „Social Foundations of Education" (1955).

RÜHLE, Otto (1874—1943) — pedagog german, social-democrat. A criticat cu asprime şc. germană, pentru caracterul ei vădit burghez, de clasă. A încercat să arate importanţa educativă a muncii şi a ajuns la concluzia că adevărata educ. prin muncă este realizabilă numai în soc. socialistă.

În lucrarea „Grundfragen der Erziehung" (1924) a criticat amănunţit sistemul de educ. existent, dar n-a putut să dea o rezolvare pozitivă problemei.

Opere: Copilul proletarului, M., 1923.

RUNICI, Dmitri Pavlovici (1778—1860) — epitrop al districtului de înv. Petersburg între anii 1821 şi 1826, reacţionar înveterat. A devenit cunoscut prin aşa-zisul caz de la Univ. din Petersburg, cînd, cu concursul activ al ministrului înv., *A.N. Goliţîn*, şi al reacţionarului *M. L. Magniţki*, au fost înlăturaţi din univ. şi instituţiile legate de ea (liceul din Ţarskoe Selo, pensionul pentru nobili, institutul pentru învăţători ş.a.) profesorii A. I. Galici, K. F. Gherman, A. P. Kuniţîn, E. Raupah, învinuiţi de acţiuni îndreptate spre abolirea regimului iobăgist-autocrat.

În 1826, sub presiunea opiniei publice, Runici a fost scos din funcţie şi dat în judecată pentru delapidarea banilor destinaţi şcolilor.

RUNKLE, John Daniel (1822—1902) — cunoscut militant în

Scanned with OKEN Scanner

domeniul înv. tehnic şi al instrucţiei bazate pe muncă în şc. de cultură generală din S.U.A. După expoziţia universală de la Filadelfia din 1876, a început să aplice *sistemul rusesc de instruire în producţie* în colegiul tehnologic din Massachusetts şi în „Şcoala de arte mecanice" organizată din iniţiativa lui; a propagat cu perseverenţă acest sistem rusesc în presă şi în cuvîntări.

Opere: The Russian System of Shopwork Instruction for Engineers and Machinists, Boston, 1876.

RUSAKOV, Ivan Vasilievici (1877—1921) — militant în domeniul înv. public în primii ani ai puterii sovietice. A lucrat în sovietul raional din Sokolniki (Moscova), a fost iniţiatorul primelor grădiniţe de copii sovietice, al unor preventorii şi instituţii extraşcolare. Între anii 1919 şi 1921, fiind şeful secţiei de înv. din Moscova, s-a străduit să introducă în şc. predarea sistematică a bazelor ştiinţelor.

RUSKO, Aleksei Nichitici (n. 1906) — chimist sovietic, metodist, membru corespondent al Acad. de şt. pedag., autor de manuale şi metodici de chimie pentru institute şi de lucrări de metodica predării chimiei în şcolile medii şi superioare.

RUSK, Robert (n. 1879) — pedagog scoţian şi director permanent al Consiliului scoţian de cercetări pedag. (Scottish Council for Research in Education), organizat în anul 1927. În domeniul pedagogiei este adept al idealismului.

RUSKIN, John (1819—1900) — om de artă englez, scriitor şi pedagog. Considera că scopul şcolii nu este să pregătească oamenii pentru viaţă, ci să educe oameni morali. El socotea că principalele mijloace de educ. sînt arta şi munca, aceasta din urmă ca un mijloc de perfecţionare morală. Ruskin atribuia o mare importanţă mediului exterior; şcolile trebuie să funcţioneze în localităţi frumoase, să aibă clase spaţioase, ateliere, biblioteci. Ruskin credea că prin educ. se poate asigura armonia între clasele sociale.

RUSSEL, Bertrand (n. 1872) — filozof englez. A scris mai multe lucrări de ped.: „Education and the Good Life" (1926), „Education and the Social Order" (1932) şi altele, în care critică înv. „tradiţional" din Anglia şi S.U.A. pentru că nu acordă atenţie suficientă literaturii şi educaţiei estetice a elevilor. În anul 1927, împreună cu soţia sa, a organizat în sudul Angliei, la Bacon-Hill, o şc. experimentală pentru copii mici (ai păturilor avute), bazată pe principiile „educaţiei libere". Această şc. n-a lăsat urme vizibile în înv. englez.

S

SADÎGOV, Mirza-Şafi (pseudonim Vazeh) (1805—1852) — poet azerbaidjan, om de cultură şi pedagog, contemp. cu *A.B. Bakihanov*, prof. lui *M.P. Ahundov*. În deceniul cinci a predat la şc. judeţeană din Tiflis. A alcătuit un material ajutător — crestomaţie pentru studierea limbii azerbaidjane. În poeziile sale satirice biciuia clerul — propagator al obscurantismului, pe şahi, pe care îi numea despoţi şi asupritori ai poporului, şi chema la luptă pentru libertatea şi fericirea omului.

SADLER, Michel (1861—1943) — militant liberal englez în domeniul înv. public, directorul Secţiei de cercetări speciale şi rapoarte în domeniul înv. public (1895—1903). Lucrările lui stau la baza sistemului naţional de înv. public din Anglia şi au contribuit la pregătirea legii din 1902 cu privire la înv. În anul 1932, a fost ales preşedinte al organizaţiei internaţionale pentru problemele examenelor. A participat la organizarea instruirii adulţilor. Este adept al înv. real. Cele mai importante lucrări ale sale sînt: Our Public Elementary Schools (1926); Continuation Schools in England and Elsewhere (1908); Examination (1929).

„SAHALHO GANATLEBA" (Învăţămîntul public) — gazetă a învăţămîntului — apare o dată pe săptămînă în Gruzia. În trecut a apărut sub denumirile: „Lucrătorul din învăţămînt" (1928—31), „Învăţămîntul comunist" (1932—38), „Învăţătorul sovietic" (1938—41). În anii Marelui Război pentru Apărarea Patriei, editarea ei a fost întreruptă şi reluată în 1945. În paginile ei se reflectă practica muncii şcolare, organizarea înv. public în republică, experienţa pedag. înaintată.

SAINT HILAIRE, Karl Karlovici (1834—1901) — pedagog rus, specialist în şt. nat., directorul Institutului pedag. din Petersburg (1874—98), autorul manualului „Curs elementar de zoologie" (1869), colaborator al revistelor *„Russkii nacialnîi ucitel"* şi *„Russkaia şkola"*.

SAINT-SIMON, Henry de (1760—1825) — mare socialist-utopist francez. În planul său de reorganizare a societăţii pe principii noi, Saint-Simon, ca toţi utopiştii, atribuia o importanţă excepţională, dacă nu chiar hotărîtoare, educaţiei (în special morale) şi instrucţiei. Educ. şi instr., după Saint-Simon, trebuie extinse în aceeaşi măsură în toate păturile societăţii. Toţi muncitorii din Franţa trebuie să înveţe să citească, să scrie, să socotească, să-şi însuşească noţiuni de desen şi muzică, să ştie să folosească „artele frumoase ca mijloc de însufleţire pentru binele comun". În noua soc. sistemul de educ. şi instr. trebuie să asigure promovarea oamenilor talentaţi, indiferent de originea lor, şi să contribuie la dezv. ştiinţelor, artelor

ş.a. Saint-Simon era de părere că tehnica va ocupa un loc foarte important în soc. viitoare. De aceea trebuie să se dea o atenţie deosebită înv. tehnic, rolului său în educ. morală. În această soc. înv. va trebui condus de trei mari instituţii de înv. (catedre): catedra pentru instruirea celor ce vor lucra în ind., care va da cunoştinţele necesare în domeniul industriei şi conducerii treburilor de stat; catedra de morală, care va învăţa pe elevi cum să îmbine interesul personal cu interesul societăţii; catedra de şt. pozitive, unde se vor învăţa procedeele generale pentru modificarea fenomenelor naturii prin mijloacele cele mai avantajoase pentru soc. În soc. socialistă puterea (spirituală şi ştiinţifică) trebuie să revină academiei de ştiinţe şi academiei de arte.

Ideile pedag. ale lui Saint-Simon au fost adunate, expuse în ordine şi dezvoltate de către elevii săi, Bazard, Enfantin, Rodrigues ş.a. Într-o anumită măsură ideile lui Saint-Simon şi ale saint-simoniştilor, formate sub influenţa revoluţiei burgheze franceze din sec. XVIII, sînt rezultatul revoluţiei industriale şi al războaielor napoleoniene. Meritul cel mare al lui Saint-Simon şi al elevilor săi este punerea în evidenţă a principiului socialist al egalităţii în drepturi la învăţătură pentru toţi oamenii şi criticarea înv. burghez de pe poziţii socialiste.

Opere: Opere alese, vol 1—2, trad. din lb. fr. sub red. şi cu comentarii de L.S. Ţetlin, M.-L., 1948.

SALA DE SPORT ÎN ŞCOALĂ — încăpere destinată lecţiilor de cultură fizică, activităţilor secţiilor sportive şi altor acţiuni legate de educ. fiz. a elevilor. De obicei, sala se află la parter, pentru a facilita ieşirea elevilor în curtea şcolii sau pe terenul sportiv pentru desfăşurarea lecţiilor în aer liber.

Dimensiunile sălii de sport pentru şc. elem. sînt de 16×8×4,75 m, cu o capacitate de 20 persoane; pentru şcolile de şapte ani, de 18×9×5 m (30 persoane), iar pentru şcolile de zece ani, de 24×12×6 m (40 persoane). Cea mai potrivită formă pentru sala de sport este cea dreptunghiulară. Lîngă sală se află vestiare pentru băieţi şi pentru fete, săli cu duşuri, W.C.-uri, magazia cu materialul sportiv, încăperea cu nişe pentru aparate, camera profesorilor şi a medicului. Amplasarea, dimensiunile, amenajarea sălilor auxiliare şi sistemul de intrări şi ieşiri trebuie să asigure elevilor posibilitatea unei rapide îmbrăcări şi dezbrăcări, să corespundă regulilor sanitare şi de igienă. Amenajarea sălii de sport trebuie să permită curăţirea ei cu apă şi să excludă strîngerea

prafului. Pereţii sălii trebuie să fie netezi, fără podoabe, fără cornişe la intersecţia pereţilor cu tavanul. Toate proeminenţele şi amenajările necesare se fac la o înălţime de cel puţin 2,40 m.

SALA DE SPORT ÎN ŞCOALĂ

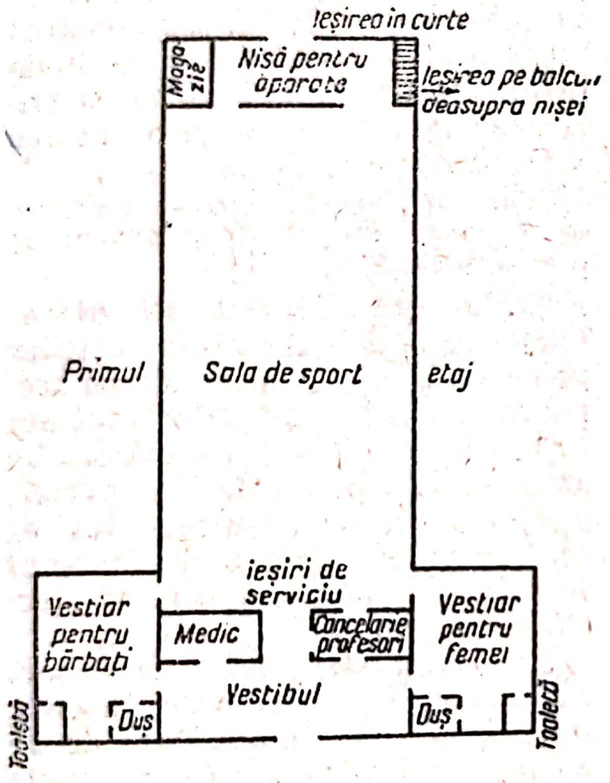

Pereţii se vopsesc în ulei în culori deschise pînă la o înălţime de 1,75 m, restul pereţilor şi tavanul se văruiesc în mod obişnuit. Cum pe duşumea se execută diferite exerciţii, ea trebuie să fie elastică, rea conducătoare de căldură, nealunecoasă, să poată fi spălată cu apă şi adecvată pentru fixarea aparatelor de gimnastică. Sala de sport este prevăzută cu lumină artificială şi naturală. Sursa luminii naturale o constituie geamurile cu oberlihturi uşor de deschis. La geamuri se pun plase apărătoare cu ochiuri prin care nu pot trece mingiile de tenis sau de hochei. Suprafaţa geamurilor aşezate pe unul sau pe doi dintre pereţii sălii (faţă în faţă) la înălţime de cel puţin 1,5 m de duşumea trebuie să însumeze cel puţin 1/6 din suprafaţa duşumelei. Amplasarea surselor artificiale de lumină trebuie să asigure o lumină difuză de 40—50 lucşi la nivelul duşumelei. Armătura luminii artificiale trebuie să fie din sticlă incasabilă sau să aibă apărătoare, iar firele electrice să fie îngropate în perete.

Cea mai potrivită temperatură pentru sala de sport este de 15—16°C, iar umiditatea de 50—60%. Aparatele de încălzit (radiatoare plate) se amplasează în nişe, sub ferestre, în dosul unor grătare de lemn, pentru a feri de lovituri pe cei care fac gimnastică în sală.

Utilarea sălii începe de fapt în timpul construirii ei, cînd se introduc în pereţi şi în tavan cîrlige pentru aparate şi pentru plasele de volei şi tenis de masă.

Bibl.: *V.P. Polikarpova*, Proiectarea construcţiilor sportive. Îndrumător, M., 1948; Gimnastica, sub red. lui A.T. Brikin, M., 1950; Gimnastica, sub red. lui L.P. Orlov, M., 1952; Inventarul sportiv şcolar standard elaborat de Inst. de cercetări ştiinţifice în domeniul educaţiei fizice şi al igienei şcolare de pe lîngă Acad. de şt. pedag. din R.S.F.S.R., M., 1955.

SALISIS, Gustave Adolphe (1818—89) — pedagog francez şi militant în domeniul educaţiei prin muncă, primul inspector general de lucru manual din şcolile din Franţa. În 1873 a organizat o şc. pedag. de lucru manual, care pregătea profesori pentru şcolile normale. A elaborat un complex de lucrări manuale pentru orele de lucru manual în şc. elem. O mare influenţă asupra caracterului acestui complex l-a avut *sistemul rusesc de instr. în prod.*

Opere: Enseignement du travail manuel, Paris, 1889.

Scanned with OKEN Scanner

SALOMON, Otto (1849—1907) — pedagog suedez, directorul școlii normale din Nees, creatorul „Sistemului Nees" de instr. prin muncă, ale cărui baze și le-a însușit de la *Cygnaeus*, dar le-a modificat în spiritul slöjdului suedez. Cu ajutorul elevilor săi a reușit să răspîndească ideile instrucției prin muncă.

Opere: Munca manuală de tîmplărie. Scurt îndrumător în vederea organizării pedagogice a lucrărilor în lemn în școala de cultură generală și în familie, M., 1908.

SALUTUL PIONIERESC — exprimarea simbolică a hotărîrii pionierilor de a-și îndeplini *angajamentul solemn*. Pionierii execută salutul în fața monumentelor închinate luptătorilor revoluției, la intonarea „Internaționalei", a imnului Uniunii Sovietice și a imnurilor republicilor unionale; de asemenea, cînd întîlnesc pe instructori și pe tovarășii lor pionieri.

SALVADOR — stat în America Centrală, republică. Teritoriul— 20 000 km², locuitori — 2 434 000 (1958).

Salvador este o țară agrară. Baza economiei ei o constituie o agric. înapoiată, creșterea vitelor și plantațiile. Căile ferate și băncile se află în mîinile capitalului american și, în parte, ale capitalului englez. Din cauza condițiilor grele de viață ale poporului, a fondurilor insuficiente alocate pentru înv. (numai 6 dolari pe an pe cap de locuitor), din cauza lipsei de localuri de șc. și de cadre didactice, un mare număr de copii rămîn în afara școlii; 60% dintre locuitorii de la 15 ani în sus sînt analfabeți (1950).

În majoritatea școlilor elem. din localitățile rurale durata studiilor este de 2—4 ani, în școlile de la orașe — 6 ani. Șc. elem. cuprinde în total 219 500 elevi. Multe instituții instructiv-educative aparțin persoanelor particulare sau organizațiilor religioase. În 1955, din 53 instituții de înv. profes. 52 erau particulare, din 132 școli medii numai 58 aparțineau statului. Instituțiile de înv. profes., de regulă, sînt școli terminus. În școlile medii, durata studiilor este de 5 ani. Ele cuprind 14 016 elevi. Învățătorii sînt pregătiți în școli normale, unde în 1956 învățau 1 736 elevi. Univ. din San-Salvador era frecventată de 1 760 stud. Toate formele de înv. cuprindeau ceva mai mult de 10% din populație.

SALZMANN, Cristian Gotthielf (1744—1811) — pedagog filantropinist german (v. *Filantropinism.*). La început, a lucrat împreună cu *Basedow* la Dessau, apoi și-a deschis propria sa filantropină la Schnepfental, care a existat pînă în sec. XX. După Salzmann, sarcina școlii este să pregătească pentru viață tinerele generații. De aceea în filantropina sa se acorda o atenție deosebită educației fizice, muncii manuale și predării cunoștințelor reale. Salzmann a fost un adept al înv. intuitiv, prețuia foarte mult rolul exemplului în educ. și era foarte exigent față de învățător.

Opere: Krebsbüchlein, oder Anweisung zu einer unvernünftiger Erziehung der Kinder, Lpz., 1921; Noch etwas über Erziehung, Lpz., 1870; Ameisenbüchlein, oder Anweisung zu einer vernüftigen Erziehung der Erzieher, Berlin-Lpz., 1948.

SAMODUMOV, Todor (1878—1957) — pedagog marxist bulgar. A redactat revistele „Nauka i văzspitanie" (1923—24), „Narodna prosveta" (1927—33), a colaborat la rev. „Săvremenna mîsăl" (1934—38). În articolele sale demască politica bur-

gheziei în domeniul înv., critică cu asprime educ. religioasă și militează împotriva fascizării școlii. După 9 sept. 1944, a luat parte activă la construcția școlii socialiste în R.P. Bulgaria.

SAMSON, Vilis Petrovici (n. 1920) — activist de partid și om de stat din R.S.S. Letonă, filozof, membru corespondent al Acad. de șt. din Letonia, între 1950 și 1960 ministrul înv. în republică. Pentru merite militare deosebite i s-a acordat titlul de Erou al Uniunii Sovietice. Pentru participarea sa la construcția culturală, a fost decorat cu Ordinul Steagul Roșu. Samson este autorul unor lucrări de ist. gîndirii sociale și a înv. public din Letonia.

SANATORII PENTRU COPII — instituții medicale pentru copiii care suferă de diferite boli cronice, unde, pe lîngă tratamentul medical, li se dă acestora și îndrumare pedag. (lectura de cărți, conversații, activități în cercuri, manifestări artistice de amatori, educarea deprinderilor igienice). În unele sanatorii — de tuberculoză osoasă, de poliomielită, se organizează studierea întregului curs al școlii medii. Pe lîngă activ. școlară, pedagogul ajută personalul medical în menținerea și refacerea funcțiilor de mișcare ale copiilor bolnavi.

Corespunzător cu rezultatele tratamentului se schimbă și regimul.

SANCTIS DE SANTE (1862—1954) — psiholog și psihiatru italian, întemeietorul psihologiei experimentale și al psihiatriei infantile în Italia. S-a ocupat mult de problemele instruirii și educației copiilor înapoiați mintal, organizînd în acest scop prima șc. specială din Italia. A militat pentru înființarea de clase separate pentru copiii deficienți pe lîngă fiecare șc. obișnuită.

SANCȚIONAREA — mijloc de influențare pedag. care este folosit atunci cînd copilul nu îndeplinește cerințele stabilite sau încalcă regulile de comportare. Sînt mai multe forme de sancționare: admonestarea, observații făcute de pedagog sau de părinte, discutarea greșelii în colectiv, eliminarea temporară de la jocul sau ocupațiile colectivului, interzicerea unei distracții sau preocupări plăcute. Caracterul sancțiunii se schimbă în funcție de vîrsta copilului, dar totdeauna conținutul și gradul ei trebuie să corespundă greșelii comise.

SANTROSEAN, Mușeg Airapetovici (n. 1894) — pedagog sovietic, om de știință emerit din R.S.S. Armeană, prof., membru corespondent al Acad. de șt. pedag. Studiază problemele istoriei pedagogiei și ale școlii armene din sec. XIX. Autorul unor lucrări în lb. armeană despre A.S. Makarenko, L.N. Tolstoi, H. Abovian. Cartea lui Santrosean „H. Abovian, eminent pedagog armean" (1957) a fost tradusă în lb. rusă.

SARCINILE ÎN GRĂDINIȚELE DE COPII — mijloace educative folosite în activ. instructiv-educativă cu preșcolarii, care constă în a da acestora unele sarcini privind instrucția, munca și jocul (pe grupe sau individual). Exemple de sarcini: cu caracter de joc — „să se sară fără a se atinge clopoțelul", cu caracter de muncă — „să se hrănească peștii cu dafnii", cu caracter instructiv — „să se numere cuburile folosite într-o construcție", „să se descrie un tablou" etc.

Sarcinile sînt folosite în toate grupele cu scopul de a consolida și întregi cunoștințele și deprinderile însușite în procesul in-

structiv-educativ. Elaborînd tematica sarcinilor, educatoarea le complică treptat, pe măsura dezvoltării la copii a independenței, pe măsura acumulării de cunoștințe și experiență. Sarcinile cu caracter individual permit desfășurarea unei activități planificate de educ. bazată pe respectarea particularităților individuale ale copilului. Sarcinile prevăzute pentru a fi executate de un grup de copii deprind pe preșcolari cu activ. în comun, le dezvoltă spiritul colectivist.

SARCINILE OBȘTEȘTI DATE ELEVILOR — diferite sarcini date elevilor de către colectiv sau de către organele lui, mijloc eficient de a-i atrage la viața socială și de a le stimula activ. Îndeplinirea sarcinilor contribuie la formarea spiritului de răspundere, a perseverenței, inițiativei și deprinderilor organizatorice. Sarcinile obștești pot fi ocazionale sau permanente. Acestea din urmă se dau, de regulă, elevilor cu o anumită experiență în activ. obștească.

„SARCINILE UNIUNILOR TINERETULUI" — cuvîntarea-program rostită de V.I.Lenin în ziua de 2 oct. 1920, la cel de-al III-lea Congres al Comsomolului, cu privire la problemele educației comuniste a tinerei generații. Plecînd de la ideea că „...tocmai tineretul va avea de îndeplinit adevărata sarcină a creării societății comuniste", V.I. Lenin a subliniat necesitatea de a învăța. El a explicat amănunțit ce și cum trebuie să învețe tineretul pentru a fi în măsură să realizeze construirea comunismului în țara sovietică.

V.I. Lenin a avertizat tineretul asupra pericolului de a învăța comunismul în chip dogmatic și bucheresc, de a-și însuși superficial din cărți și broșuri numai concluziile gata elaborate și lozincile comuniste. El a arătat tineretului că trebuie să se ia în considerație totalitatea cunoștințelor omenești pe care trebuie să și le însușească în așa fel... „încît comunismul să nu fie ceva învățat pe de rost, ci să fie ceva gîndit de voi înșivă, să reprezinte concluziile care sînt inevitabile din punctul de vedere al educației actuale".

Criticînd șc. veche, care pregătea servitori devotați capitalismului și obliga pe oamenii de știință, „să scrie și să vorbească așa cum le convenea capitaliștilor", Lenin trasa totodată tineretului sarcina de a folosi în întregime valorile acumulate de omenire.

Stăpînirea de cunoștințe trebuie să se împletească cu participarea la construirea comunismului. Lenin critica ruperea teoriei de practică, „... cea mai dezgustătoare trăsătură a societății vechi burgheze". Trebuie legat „... fiecare pas al învățămîntului, educației și pregătirii sale de participarea la lupta comună a tuturor oamenilor muncii împotriva exploatatorilor..." „... încît zi de zi, în fiecare sat, în fiecare oraș, tineretul să rezolve practic cutare sau cutare sarcină a muncii în comun, fie ea cît de mică, cît de simplă".

V.I. Lenin a dezvăluit cu profunzime esența educației comuniste. „Trebuie ca toată munca în domeniul educării, pregătirii și instruirii tineretului de azi să constituie o cultivare a moralei comuniste în rîndurile lui". Această cultivare nu trebuie să constea din tot felul de „discursuri și reguli dulcegi cu privire la moralitate". Morala comunistă se educă în procesul activității ti-

nărului, în procesul muncii active dusă în comun cu muncitorii și țăranii, în slujirea cu devotament a poporului.

Cuvîntarea lui Lenin își păstrează și astăzi importanța programatică în domeniul educației comuniste. Ea cuprinde răspunsuri la întrebările ce și cum trebuie să învețe generația tînără, ca tinerii să devină cetățeni devotați patriei sovietice, constructori activi ai comunismului.

SARMIENTO, Domingo Faustino (1811 — 88) — cunoscut om politic argentinian, pedagog și ziarist. În anul 1842 a organizat în Chile prima instituție de înv. pedag. din America de Sud. În calitate de ministru al înv. (1860—68) și președinte al Republicii Argentina (1868 — 74) a contribuit în multe privințe la dezv. înv. public. Democrat convins, el vedea în culturalizarea poporului baza democrației. Adept al răspîndirii pe scară largă a înv. pentru fete, Sarmiento a contribuit la dezv. pedagogiei comparate și a scris o serie de lucrări în problemele înv.: „Facundo ò Civilización i barbarie en las pampas arjentinas“ (1845); „Las escuelas base de la prosperidae i de la republica en los Estados Unidos“ (1869).

SĂLI POPULARE DE LECTURĂ — biblioteci-săli de lectură gratuite, destinate maselor largi populare. În Rusia au apărut la începutul celui de-al 9-lea deceniu al sec. XIX (sala de lectură nr. 1 a orașului Tomsk în 1884). Se înființau de obicei din inițiativa și din fondurile asociațiilor sătești și ale unor oameni de cultură, ca *F.F. Pavlenkov*, *P.I. Makușin* ș.a.

SĂPTĂMÎNA CĂRȚII PENTRU COPII — sărbătoare tradițională a cărții care se desfășoară anual în U.R.S.S. în zilele vacanței școlare de primăvară. În școli, cluburi, palate ale pionierilor au loc conferințe ale cititorilor, întîlniri cu scriitori, ziariști, activiști. În acest timp, școlile și bibliotecile pregătesc expoziții: foto-montaje, standuri, vitrine consacrate scriitorilor de lit. pentru copii, cărților preferate și eroilor preferați din lit. pentru copii. Radioul și televiziunea organizează emisiuni speciale. Ziarele și revistele pentru copii publică discuții cu scriitorii, recenzii ale cărților recent apărute, articole pe diferite teme din lit. pentru copii și tineret. Desfășurarea săptămînii cărții pentru copii le stimulează acestora interesul pentru lit.

„SĂPTĂMÎNA COPILULUI“ — campanie socială pentru îmbunătățirea situației copiilor, care se desfășura în anii grei ai războiului civil și ai greutăților economice, între 21 și 28 noiembr. 1919, conform Hot. Comitetului Central Executiv din Rusia. Ca rezultat al desfășurării „Săptămînii copilului“ pe linie centrală și locală (Serpuhov, Nikolaevsk, Saratov, Iaroslavl, Sormovo, gubernia Astrahan, Ciuvașia, Ucraina etc.) s-au adunat fonduri importante care au fost folosite pentru repararea și lărgirea rețelei de instituții pentru copii și pentru îmbunătățirea vieții copiilor (hrană, îmbrăcăminte, încălțăminte).

SĂPTĂMÎNA INTERNAȚIONALĂ A COPILULUI — campanie socială de masă, închinată activității organizațiilor comuniste și democratice de copii ai oamenilor muncii din toate țările și întăririi prieteniei internaționale dintre acestea. A fost instituită în 1921 de către Internaționala comunistă a tineretului și se sărbătorește în fiecare an în timpul

verii. În U.R.S.S. a căpătat o largă răspîndire încă din anul 1922. În zilele săptămînii internaționale a copilului se făcea bilanțul activității organizațiilor de copii, li se vorbea copiilor sovietici despre viața, munca și învățătura copiilor oamenilor muncii din celelalte țări ale lumii, despre problemele la ordinea zilei ale mișcării comuniste de copii. Se organizau demonstrații de masă, serbări, întreceri, întruniri, se adunau fonduri în folosul copiilor săraci ai oamenilor muncii din diferite țări. La întărirea prieteniei internaționale dintre copiii oamenilor muncii a contribuit și colecta „copeica internațională“, convocarea conferințelor internaționale ale copiilor, schimburile de delegații etc. Din 1935, în multe țări capitaliste, din cauza creșterii reacțiunii, săptămîna internațională a copilului nu se mai sărbătorește.

SĂPTĂMÎNA PĂDURII ȘI A LIVEZII — se desfășoară cu participarea activă a elevilor și a profesorilor, primăvara și toamna, cînd se întreprind acțiuni de masă pentru sădirea de puieți în păduri și grădini și pentru îngrijirea și protejarea lor.

Școlile își fac din timp un plan amănunțit, în care sînt prevăzute lucrările pregătitoare și cele de bază. Din lucrările pregătitoare fac parte: conversații cu copiii despre importanța plantării și ocrotirii spațiilor verzi, demonstrarea celor mai bune metode de sădire și îngrijire a plantelor; pregătirea materialului de sădit și determinarea locului unde va fi plantat, organizarea brigăzilor de elevi și desemnarea elevilor responsabili pentru executarea diferitelor lucrări etc. Lucrările de bază sînt sădirea și îngrijirea spațiilor verzi. Acestea se desfășoară organizat, sub conducerea profesorului, în afara orarului școlar. Locul acestei activități poate fi terenul experimental școlar, livezile colhozurilor și sovhozurilor, pădurile, parcurile, străzile etc.

La sfîrșitul săptămînii pădurii și a livezii, se organizează în școli expoziții și șezători, în cadrul cărora se trec în revistă rezultatele activității depuse. În timpul desfășurării săptămînii pădurii și a livezii, elevii aplică în practică cunoștințele primite la lecțiile de bot., își formează deprinderi prețioase de muncă, li se educă dragostea de natură.

Bibl.: *A. V. Fomicev,* Ziua pădurii și a spațiilor verzi, M., 1932;. *S. I. Isaev,* Ziua pădurii, M., 1927; *I. K. Kruberg,* Activitatea tinerilor naturaliști în pepinierele pomicole, M., 1931.

SĂPTĂMÎNA ȘCOLARĂ — o parte a pătrarului formată din 5—6 zile lucrătoare (variază după țări). Datele științifice arată că în cursul săptămînii capacitatea de muncă a elevilor crește treptat, atingînd punctul culminant în ziua a 2-a și a 3-a; în ziua a 5-a și îndeosebi într-a 6-a, capacitatea de muncă scade. De aceea în ultima zi a săptămînii nu se programează lecții la obiectele mai grele.

SĂRBĂTORIREA EVENIMENTELOR ISTORICO-REVOLUȚIONARE ÎN ȘCOALĂ — organizarea în scopuri instructiv-educative a sărbătoririi de către elevi a evenimentelor revoluționare de seamă și a aniversărilor jubiliare ale luptătorilor pentru cauza poporului.

Printre datele istorico-revoluționare un loc deosebit în șc. îl ocupă aniversarea Revoluției din Oct. și a zilei de naștere a lui Lenin. De asemenea se sărbătoresc zilele de 1 Mai, 8 Martie —

Ziua internaţională a femeii, Ziua constituţiei, Ziua armatei sovietice ş.a.

Pregătirile pentru aceste sărbători încep cu mult înainte. Se organizează excursii la locul evenimentelor istorice, elevii adună amintiri de la muncitorii mai în vîrstă, — fotografii, diferite documente, — date referitoare la munca întreprinderilor şi realizările fruntaşilor în prod. Toate acestea elevii le expun în standuri tematice şi în albume sau le folosesc la alcătuirea materialului intuitiv. O mare importanţă instructiv-educativă o au albumele şi standurile pregătite de elevi pe teme ca „Raionul nostru în trecut şi în prezent", „Krasnaia Presna ieri şi astăzi", „Viaţa din trecut şi de astăzi a satului nostru" etc.

În timpul pregătirii şi desfăşurării sărbătorilor au loc *întîlniri ale elevilor cu oameni de seamă*, informări reciproce cu privire la realizările la învăţătură şi în muncă, în lupta pentru întărirea legăturii dintre şcoală şi viaţă şi, respectiv, îndeplinirea planului septenal.

În vederea sărbătorii, cercurile de amatori ale elevilor învaţă poezii, cîntece şi piese referitoare la data respectivă. Biblioteca şcolii, împreună cu profesorii de lit., organizează expoziţii de cărţi şi conferinţe cu cititorii.

Munca de pregătire culminează cu adunarea festivă a pionierilor sau cu şezători festive pentru elevii din clasele mari.

Sărbătorirea datelor istorico-revoluţionare în şc. are o mare însemnătate educativă. Aceasta contribuie ca elevii să cunoască mai bine tradiţiile revoluţionare şi să fie pătrunşi de dorinţa de a păşi pe urmele generaţiei mai în vîrstă, de a sluji poporul.

SCHARRELMANN, Heinrich (1871—1940) — pedagog german, unul dintre reprezentanţii pedagogiei personalităţii. Criticînd şc din timpul său pentru caracterul scolastic al instruirii, încerca s-o înnoiască, traducînd în viaţă principiile pedag. ale lui Pestalozzi. Scharrelmann privea şc. ca o comunitate de muncă a copiilor, care, sub îndrumarea învăţătorului, tind la atingerea unor scopuri pe care şi le propun independent. Totuşi, el considera că instr. prin muncă sau, după expresia lui, „activitatea manuală" în şc. este necesară numai în măsura în care contribuie „la rezolvarea problemelor spirituale". Scharrelmann cerea profesorului şi elevului o activ. independentă creatoare, bazată pe experienţa personală şi neîngrădită de nici un fel de prescripţii pedag. El acorda o mare importanţă mijloacelor educaţiei estetice. Concepţiile lui Scharrelmann se apropie deseori de anarhism.

Opere: În laboratorul învăţătorului, P., 1921; Şcoala muncii, M., 1924; Erlebte Pädagogik, Berlin, 1912.

SCHEID, Karl (1867—1930) — chimist-metodist german, adept al „metodei cercetărilor", care era o adaptare la condiţiile şcolii a unei metode folosită de şt. nat. empirice. Scheid şi-a expus concepţiile în lucrarea „Metodica predării chimiei" (1927; trad. rusă, 1935), care conţine, în partea sa experimentală, un material valoros.

SCHEME DIDACTICE — material intuitiv şi demonstrativ ajutător. Schemele sînt o reprezentare convenţională a unui obiect sau a unui fenomen oarecare şi redau numai ceea ce este esenţial, principal. Schemele didactice nu reprezintă un anumit obiect numai static, într-un mo-

Scanned with OKEN Scanner

ment oarecare, ci şi în dezv. lui, în interdependenţa părţilor sale şi în legătură cu alte obiecte şi fenomene. Cu ajutorul lor se pot reprezenta într-o formă convenţională şi categorii abstracte — dezvoltarea şi relaţiile reciproce dintre noţiuni, idei, legi şi alte abstracţiuni care nu pot fi prezentate plastic.

Schemele didactice sînt prezentate în special grafic pe o suprafaţă plană, mai rar în vol. sau în basorelief. Schemele grafice se deosebesc de hărţi, de planuri şi schiţe prin lipsa indicaţiilor referitoare la dimensiunile şi scara obiectului prezentat, precum şi a indicilor cantitativi.

Schemele didactice se pregătesc din timp pentru lecţie sau se desenează de către prof. pe tablă în procesul explicării lecţiei noi. Această cale este extrem de preţioasă din p.d.v. metodic. Schemele pot servi şi ca mijloc de exprimare a cunoştinţelor de către elevi.

Pentru o mai mare concretizare a materialului, în prezentarea sa convenţională în schemele grafice, în special în cele folosite în şc. elem., se introduc elemente plastice — figuri, desene ş.a.

SCHLEGER, Luiza Karlovna (1863—1942) — pedagog sovietic, activist pe tărîmul educaţiei preşc. Începînd din anul 1903 a condus grădiniţa publică de copii a societăţii *„Munca şi odihna copiilor"*, care în 1919 a devenit grădiniţă experimentală pe lîngă *Staţiunea experimentală a învăţămîntului public;* a elaborat o metodică a scris-cititului şi a generalizat experienţa sa în domeniul instrucţiei elem. Lucrările ei de căpetenie sînt: „Munca practică în grădiniţa de copii" (1915) şi „Particularităţile muncii cu copiii de 7 ani" (1924).

SCHLEIERMACHER, Friedrich Daniel Ernst (1768—1834) — teolog şi pedagog german. Atribuia o mare importanţă şcolii şi cerea ca toţi copiii, indiferent de clase sociale, să frecventeze şc. publică cu un larg plan de înv. (citit, scris, aritm., şt. nat., geogr., ist., gimnastică, cînt şi alte cîteva obiecte). Şc. medie şi cea superioară trebuia să fie accesibile tuturor copiilor înzestraţi. Schleiermacher considera că instr. şi educ. ar putea să desfiinţeze inegalitatea dintre clase, să realizeze o armonie în soc., să evite manifestările revoluţionare.

Opere: Schleiermachers Pädagogische Schriften, Langensalza, 1902.

SCHMIDT, Karl (1819—64) — pedagog german. A fost hegelian, apoi neohegelian; spre sfîrşitul vieţii a căzut într-o religiozitate exagerată. Schmidt este autorul unui curs de „Istoria pedagogiei expusă în cadrul dezvoltării istorice universale şi în legătură organică cu viaţa culturală a popoarelor" (4 vol., 1860—62; există o trad. în lb. rusă), pătruns de spirit religios. În domeniul teoriei educaţiei, Schmidt susţinea ideea că fundamentul pedagogiei trebuie să fie antropologia. Omul este o parte a naturii şi se supune legilor ei; pentru a-l educa trebuie să se cunoască natura lui. Totuşi, fiind idealist, Schmidt considera că izvorul iniţial a tot ce există este o forţă superioară — Dumnezeu.

SCHMIDT, Otto Iulievici (1891 — 1956) — savant sovietic, explorator polar, matematician, geofizician, Erou al Uniunii Sovietice. Între 1923 şi 30 a fost membru al Colegiului Comisariatului Poporului pentru Învăţămînt din R.S.F.S.R. A parti-

cipat activ la realizarea reformei înv. superior, la elaborarea noilor planuri şi programe de înv. pentru instituţiile de înv. superior, la planificarea şi organizarea activităţii de cercetare ştiinţifică.

SCHNELLER, Ernst (1890—1944) — pedagog-marxist german, revoluţionar-proletar, tovarăş de luptă al lui Ernst Thälmann, membru al C.C. al P.C.G., luptător activ împotriva fascismului şi militarismului. Schneller critica cu asprime şc. burgheză a republicii de la Weimar, cerea crearea unei şcoli unice şi desfiinţarea monopolului claselor avute asupra înv. mediu şi superior. Schneller socotea că numai un „guvern muncitoresc-ţărănesc va pune toate realizările trecutului în slujba poporului, va oferi posibilităţi pentru cea mai mare înflorire a culturii proletare sub semnul socialismului". Subliniind rolul hotărîtor al înv. în educ. tinerei generaţii, Schneller cerea ca acesta să se ocupe de politică şi să asigure partinitatea comunistă în munca instructiv-educativă. După instaurarea fascismului în Germania, Schneller a fost arestat şi executat în lagărul de concentrare de la Sachsenhausen.

SCHULMEISTER, — conducătorul *şcolii catedrale sau episcopale* în evul mediu; mai tîrziu conducătorul oricărei şcoli. În sec. XVIII—începutul sec. XIX, în Germania se numea Schulmeister învăţătorul unei şcoli elem.

SCHULZE, Johannes (1786—1869) — pedagog german, fondatorul gimnaziilor de stat care au existat în Germania pînă la sfîrşitul sec. XIX. A contribuit la organizarea de biblioteci şcolare şi cabinete didactice, a introdus examenele pentru diploma de maturitate. În scopul îmbunătăţirii pregătirii învăţătorilor, a stabilit aşa-numitul an de probă pentru absolvenţii şcolilor normale.

SCHWARZ, Aleksandr Nikolaevici (1848—1915) — filolog rus, prof. la Univ. din Moscova, ministru al Instrucţiunii publice (1908—10); a desfăşurat o politică reacţionară în ceea ce priveşte şcolile şi universităţile. Autorul unei serii de lucrări cu privire la lit. şi arta antică şi de metodica predării limbilor clasice.

SCHWARZ, Lev Mihailovici (1901—41) — psiholog sovietic, cercetător în domeniul problemelor de psih. generală (deprinderi, percepţii, memorie) şi psih. pedag. (învăţarea scris-cititului). Autorul lucrărilor „Psihologia deprinderii cititului" (1941), „Schiţe de psihologie pentru aviatori" (în colaborare cu K.I. Platonov) (1948), editată după moartea autorului.

SCOARŢA CEREBRALĂ — cea mai importantă parte a emisferelor cerebrale, la nivelul căreia se realizează cele mai complexe forme de adaptare a organismului la mediu.

Scoarţa cerebrală se compune dintr-un mare număr de celule nervoase (la om ajung pînă la 14 miliarde); o parte dintre aceste celule recepţionează excitaţiile care vin de la organele de simţ, altă parte servesc ca aparat de transmitere a excitaţiilor în alte sectoare ale creierului, iar a treia trimite excitaţiile la periferie şi în primul rînd spre muşchi, reglementînd mişcările voluntare. În totalitatea ei, scoarţa cerebrală reprezintă aparatul fundamental de analiză şi sinteză a excitaţiilor care vin din lumea

înconjurătoare şi din însuşi organismul omului. Celulele sînt distribuite în cîteva straturi. În straturile inferioare ale scoarţei sînt concentrate mai ales celulele care realizează legătura dintre diversele sectoare ale scoarţei cerebrale. Straturile superioare ale scoarţei au apărut, în procesul evoluţiei, mai tîrziu decît celelalte şi îndeplinesc funcţii mult mai complexe.

Funcţiile diferitelor sectoare ale scoarţei cerebrale nu sînt identice: există sectoare ale scoarţei cerebrale în care sînt concentrate celule legate de funcţiile vizuale (regiunea occipitală), auditive (regiunea temporală), tactile (regiunea postparietală) şi motrice (curbura centrală anterioară), precum şi sectoare care joacă rolul de aparate ce reunesc activ. diferitelor zone ale scoarţei cerebrale. Întrucît scoarţa cerebrală îndeplineşte funcţia fundamentală de analiză şi sinteză a excitaţiilor primite, I.P. Pavlov a denumit-o segmentul central al analizatorilor care îndeplinesc funcţia fundamentală de adaptare a organismului la mediu.

SCOLASTICA — mod de gîndire, dominant în fil. evului mediu, care consta în folosirea logicii formale şi în primul rînd a silogisticii pentru fundamentarea religiei. În instruire, scolastica consta în studierea în special a mijloacelor de demonstraţie formal logice a unora sau altora dintre principiile religioase. Rolul experienţei era principial ignorat. Deşi dezvolta o anumită subtilitate a minţii, instruirea scolastică înăbuşea gîndirea independentă, deprindea cu bucherismul şi a avut o influenţă dăunătoare asupra instrucţiei în şc. şi a dezvoltării ştiinţei. De aceea pedagogii şi oamenii de ştiinţă progresişti erau împotriva scolasticii. În epoca modernă, scolasticii i s-a opus un conţinut real al înv. şi metodele noi de instruire, bazate în special pe experienţă şi observaţii.

SCRIERE — ansamblul mijloacelor de comunicare în scris, care include sistemul grafic, alfabetul şi ortografia unei limbi sau a unui grup de limbi înrudite.

În ist. omenirii se cunosc patru tipuri principale de scriere: *pictografică* — bazată pe folosirea unor imagini care desemnează grupuri de noţiuni; *ideografică* — în care fiecare semn grafic reprezintă un cuvînt sau o parte de cuvînt; *silabică* — în care semnele grafice reprezintă silabe şi *literal-fonetică* — bazată pe alfabet.

Scrierea slavonă folosită în Rusia cu începere de la mijlocul sec. IX a fost temeinic studiată. Slavii au avut scrierea lor proprie şi înaintea sec. IX, însă caracterul ei încă nu-i precizat. Reformele periodice ale scrierii ruseşti (reforma lui Petru I din 1708—10, reformele Acad. de Şt. din 1735 şi 1758, reformele din 1917—18) au contribuit la dezv. bazei ei naţionale, epurînd-o de împrumuturile din lb. greacă. Alfabetul limbii ruse moderne cuprinde 33 litere, care redau toate sunetele (fonemele) principale ale vorbirii orale.

În perioada sovietică s-a depus o muncă uriaşă pentru a se crea o scriere proprie a popoarelor şi populaţiilor din U.R.S.S., care nu avuseseră o scriere proprie, precum şi pentru crearea unei baze grafice naţionale a scrierii popoarelor care foloseau alfabetul arab sau alte alfabete străine spiritului limbii lor. În această muncă s-a ţinut seama în amănunt de particularităţile compo-

nenţei fonetice a fiecărei limbi şi de tradiţiile naţionale ale popoarelor. Cu începere din deceniul al patrulea, scrierea multor popoare din U.R.S.S. care avea la bază grafica latină a fost adaptată graficii limbii ruse, completată cu semne şi litere pentru redarea sunetelor inexistente în lb. rusă. Alfabetul latin se menţine în Lituania, Letonia, Estonia şi R.S.S.A. Karelă. Popoarele Armeniei şi Gruziei au alfabete proprii, în conformitate cu tradiţia lor seculară. Alfabetul rus este folosit şi de popoarele din R.P. Mongolă.

SCRIERE INVERSĂ („ca-n oglindă") — o anumită formă de dezvoltare insuficientă a capacităţii de a scrie, caracterizată prin neputinţa de a distinge aşezarea în spaţiu a elementelor literelor, din care pricină literele sînt scrise aşa cum se reflectă în oglindă. De obicei, la copii, defectul acesta se înlătură uşor în procesul instrucţiei şcolare.

SCRIPTELE ŞCOLII — denumire generală a registrelor, dosarelor şi actelor referitoare la evidenţa, contabilitatea şi planificarea activităţii didactice, educative şi gospodăreşti a şcolii. Aceste documente sînt: actul de înfiinţare a şcolii; registrul de înscriere a elevilor; dosarele personale ale elevilor; jurnalele de clasă; registrul de evidenţă a cadrelor şcolii; registrul de evidenţa diplomelor de maturitate eliberate; registrul certificatelor şi diplomelor de merit eliberate; registrul-inventar; registrul-inventar al bibliotecii şcolare; registrul de evidenţa elevilor din internatul şcolii. În afară de scriptele enumerate mai sus, în fiecare şc. care are cel puţin trei salariaţi trebuie să existe un registru de procese-verbale al consiliului pedag. şi un registru de evidenţă în care se trece intrarea în funcţiune şi eliberarea din funcţiune a profesorilor şi a altor lucrători ai şcolii, repartiţia sarcinilor între profesori, evidenţierile şi sancţiunile etc. Toate registrele care fac parte din scriptele şcolare se numerotează, se şnuruiesc şi se sigilează cu sigiliul şcolii.

Din scriptele şcolii mai fac parte: planurile de activ. didactică; planurile referitoare la practica în prod. a elevilor; orarul lecţiilor; dările de seamă anuale; tabele nominale de copii şi preadolescenţi care locuiesc în microraionul şcolii şi urmează să fie instruiţi; materiale de îndrumare şi instrucţiuni (ordine, instrucţiuni, directive, programe şcolare etc); orarul-program al cadrelor didactice; bugetul şcolii; gestiunea contabilă şi statistică (v. *darea de seamă statistică a şcolii*); dosarele personale ale cadrelor didactice etc.

SCRIS-CITITUL ÎN GRĂDINIŢA DE COPII — procesul de însuşire a cititului şi scrisului de către preşcolari. Copiii preşcolari manifestă o mare dorinţă de a învăţa carte: ei încearcă să citească şi să scrie, pun fel de fel de întrebări în legătură cu literele şi cuvintele. Este absolută nevoie ca cei mari să îndrumeze raţional învăţarea scrisului şi cititului, altfel copiii pot rămîne cu deprinderi greşite care vor îngreuia mai tîrziu, la intrarea lor în şc., munca învăţătorului. În grădiniţele de copii se desfăşoară o muncă intensă pentru studierea celor mai raţionale metode de a învăţa pe copii să scrie şi să citească.

Bibl.: *N.V. Arhanghelskaia* şi *E.G. Karlsen*, Pregătirea prealabilă pentru învăţarea scris-cititului în grădiniţele de

copii, în culegerea „Pregătirea pentru şcoală a copiilor din grădiniţele de copii", sub red. lui A.P. Usova, M., 1955; *D.B. Elkonin*, Dezvoltarea activităţii pe plan mintal a analizatorului sonor al cuvintelor la copiii de vîrstă preşcolară, „Dokladî A.P.N. R.S.F.S.R.", 1957, seria 1.

SCRISORI PE COAJĂ DE MESTEACĂN — vechi documente ruseşti cu conţinut social, economico-financiar şi din viaţa de toate zilele, care datează din sec. XI—XVI şi care au fost scrise pe coajă de mesteacăn. Au fost descoperite în 1951 de expediţia Acad. de Şt. a U.R.S.S. cu prilejul săpăturilor de la Novgorod. Literele scrise pe coaja de mesteacăn sînt făcute cu instrumente de os. Aceste scrisori, ca şi instrumentele de os sînt bine păstrate. Ele sînt o mărturie a faptului că în străvechiul Novgorod ştiinţa de carte era foarte răspîndită printre meseriaşi, micii negustori şi alţi cetăţeni, precum şi printre femei.

SECENOV, Ivan Mihailovici (1829—1905) — mare naturalist şi cercetător rus, întemeietorul fiziologiei în Rusia, creatorul orientării naturaliste în psih. Concepţia lui despre lume s-a format sub influenţa directă a mişcării revoluţionare de eliberare şi a luptei ascuţite de idei din deceniile cinci-şapte ale sec. XIX din Rusia. Secenov a apărat făţiş materialismul şi a dus o luptă înverşunată împotriva idealismului şi dualismului în ştiinţă.

În lucrarea „Reflexele creierului" (1863), Secenov a făcut prima încercare ştiinţifică de analiză fiziologică a proceselor psihice, arătînd că „toate actele vieţii conştiente şi inconştiente sînt reflexe la origine". Prin aceasta a pus bazele interpretării naturaliste, strict materialiste, a psihicului, explicîndu-l pe baza principiului reflexelor. Secenov a fundamentat principiul caracterului condiţionat cauzal al tuturor acţiunilor şi faptelor omului de către excitanţii externi şi interni, principiu foarte important pentru psih. ştiinţifică.

O importanţă uriaşă pentru dezv. fiziologiei şi psihologiei a avut descoperirea de către Secenov a inhibiţiei centrale (v. *Inhibiţia lui Secenov*), care i-a permis să studieze amănunţit problema influenţei inhibitive a creierului asupra reflexelor măduvei spinării.

În domeniul psihofiziologiei organelor de simţ, Secenov a cercetat rolul mişcărilor şi al senzaţiilor motorii în procesul de percepere a spaţiului şi timpului şi a arătat considerabila importanţă a senzaţiilor motorii în dezv. psihică a copilului. În lucrarea „Elementele gîndirii" (1878), el a analizat condiţiile de dezv. a gîndirii concrete şi abstracte. De lucrările lui Secenov este legată dezv. continuă a fiziologiei în U.R.S.S. şi în spe-

cial domeniul nou al științei creat de I.P. Pavlov — fiziologia activității nervoase superioare.

Opere: Opere alese, M., 1935; Elementele gîndirii. Culegere de articole alese, M.-L., 1943; Opere filozofice și psihologice alese, M., 1947; Opere alese, vol. I, Fiziologia și psihologia, M., 1952; Fiziologia centrilor nervoși (din ciclul conferințelor ținute în fața medicilor la Moscova între anii 1889—1890) M., 1952; Reflexele creierului (încercare de a introduce baze fiziologice în procesele psihice), M., 1952.

Bibl.: *H.S. Koștoianț*, I.M. Secenov, 1829—1905, M., 1950; I.M. Secenov și psihologia materialistă, Culegere de articole (redactor responsabil S.L. Rubinștein), M., 1957; *M.M. Ianovskaia*, Secenov, M., 1959.

SECLET RIOU, Fernande (n. 1898) — pedagog progresist francez și militant de seamă pe tărîmul înv. public. Căutînd să îmbunătățească metodele de educ. din grădinițele de copii și școlile elem., între anii 1930—48, a efectuat cercetări pedag. experimentale în școlile elem. A fost membră-raportor în comisia Langevin-Wallon pentru reforma înv. și împreună cu Wallon a elaborat raportul final. În prezent, este secretară generală a „Grupului educației noi" franceze, membră în conducerea societății pedag. din Franța. Principalele ei lucrări: „Á la recherche d'une pédagogie nouvelle" (1936). „La discipline et l'éducation" (1945).

SECȚIA DE ÎNVĂȚĂMÎNT — organ de stat care conduce înv. public din raza unui raion, oraș, regiune sau ținut. Este subordonată comitetului executiv al sovietului respectiv și totodată secției de înv. ierarhic superioare sau direct Min. Înv.

În competența secției de înv. intră: 1) elaborarea și luarea de măsuri pentru reorganizarea sistemului școlar și a activității școlilor de cultură generală în conformitate cu Legea cu privire la întărirea legăturii dintre școală și viață și la dezvoltarea continuă a sistemului învățămîntului public în U.R.S.S.; 2) controlul înfăptuirii înv. general obligatoriu de opt ani; 3) controlul executării hotărîrilor partidului și guvernului, precum și ale organizațiilor locale de partid și sovietice cu privire la înv. public și la șc; 4) îndrumarea și controlul activității pedag. și administrativ-economice a școlilor de cultură generală, a caselor de copii, instituțiilor preșc., extrașcolare și a altor instituții din sistemul înv. public; 5) studierea, generalizarea și răspîndirea experienței pedag. înaintate a instituțiilor instructiv-educative și a profesorilor fruntași; 6) selecționarea, numirea și eliberarea din funcție în conformitate cu dispozițiile legale a lucrătorilor din instituțiile sistemului de înv. public.; ridicarea calificării lor pedagogice; 7) finanțarea instituțiilor de înv., controlul manipulării fondurilor și al activității economice; 8) organizarea construcției de școli și a altor instituții pentru copii, precum și a locuințelor pentru învățători (în localitățile rurale); 9) lupta împotriva vagabondajului copiilor, depistarea copiilor orfani și plasarea lor în casele de copii, recomandarea lor pentru înfiere etc.

Secțiile de înv. își desfășoară activ. în strînsă legătură cu comisiile școlare permanente ale sovietelor respective și se sprijină pe concursul larg al întregului corp didactic. Pe lîngă secțiile de înv. se organizează, ca organe consultative, consilii pentru înv. public.

SECȚIILE SPORTIVE ÎN ȘCOALĂ — verigi organizatorice și școlare ale activității indepen-

dente, în afară de clasă, a elevilor în domeniul culturii fizice și sportului. Conținutul activităților din secții este stabilit prin programe speciale și constă în instruire și antrenament și pregătirea elevilor în vederea competițiilor pentru disciplina sportivă pe care și-au ales-o.

SECULARIZAREA ÎNVĂȚĂMÎNTULUI PUBLIC (fr. *séculier*— mirean, laic) — transformarea școlilor aflate sub conducerea bisericii în școli laice.

SÉGUIN, Edouard (1812—80) — medic și psiholog francez, unul dintre întemeietorii *oligofrenopedagogiei*. Cu ajutorul fiziologiei, a pus bazele unui sistem de educ. și instr. a copiilor înapoiați mintal, în special a copiilor foarte înapoiați, în care acorda o deosebită importanță dezvoltării organelor de simț. De asemenea a lucrat în domeniul *pedagogiei curative*. Principala sa lucrare — „Educația, igiena și tratamentul moral al copiilor înapoiați mintal“ (1846); lucrarea a fost tradusă în lb. rusă în 1903.

SEIDEL, Robert (1850—1933) — pedagog elvețian, unul dintre primii teoreticieni ai școlii muncii. Era de părere că ideea școlii muncii se poate realiza numai într-o soc. care recunoaște munca drept bază a întregii culturi. Părerile lui Seidel nu erau îndeajuns de consecvente: deși recunoștea că înființarea școlii muncii este determinată de dezv. marii industrii de mașini, totuși nesocotea necesitatea de a iniția pe elevi în întregul proces industrial, limitînd cunoștințele elevilor numai la munci în domeniul meseriilor și agriculturii. Spre sfîrșitul vieții sale, Seidel a trecut de pe pozițiile social-democrației pe pozițiile burgheziei liberale și a militat pentru educ. copiilor în spiritul moralei creștine, al dragostei față de aproapele.

Opere: Die Schule der Zukunft — eine Arbeitsschule, Zürich, 1919; Arbeitsschule, Arbeitsprinzip und Arbeitsmethode, Zürich, 1910; Die Handarbeit, der Grund und Eckstein der harmonischen Bildung und Erziehung, Zürich, 1911; Erziehung für Vaterland oder für die Menschenheit, „Gesellschaft und Erziehung“, 1919, nr. 4.

SELEZNEV, Ivan Iakovlevici (m. 1889), unul dintre primii pedagogi progresiști ruși care s-a ocupat de surdopedagogie; inspector și apoi director (1865—69) al școlii pentru surdomuți din Petersburg. A creat o metodică originală pentru reprezentarea sunetelor și pentru citirea de pe buze și de pe față. Era adeptul folosirii mimicii și a *dactilologiei* ca mijloace auxiliare de instruire; a popularizat ideile înv. pentru surdomuți și l-a apropiat de cerințele pedagogiei generale. A organizat ateliere școlare.

Opere: Îndrumător pentru exerciții practice de limbă după întrebări, Pb., 1866; Dicționar din domeniul noțiunilor vieții de toate zilele, Pb., 1867; Provocarea la surdomut a pronunției și citirii după mișcarea buzelor sau poziția organelor vorbirii în timpul pronunției, Pb., 1868.

SEMAȘKO, Nikolai Aleksandrovici (1874—1949) — unul dintre organizatorii ocrotirii sănătății în Uniunea Sovietică, primul comisar al poporului pentru ocrotirea sănătății în R.S.F.S.R. (1918—30), membru al P.C.U.S. din 1893. În 1921 a pus bazele primei catedre de igienă socială în Rusia (la Inst. nr. 1 de med. din Moscova), pe care a condus-o pînă la sfîrșitul vieții. A fost președintele Societății unionale de igienă, iar din 1944 — membru activ al Acad. de șt. medicale și al Acad. de șt. pedag. Din inițiativa sa, în anul 1945 s-a înfiin-

ţat Inst. de ocrotirea sănătăţii şi ist. medicinii şi Inst. de igienă şcolară. Începînd din anul 1930 Semaşko a condus societatea „Prietenul copiilor".

În lucrările sale, a arătat că „igiena şcolară studiază toate aspectele vieţii şi activităţii co-

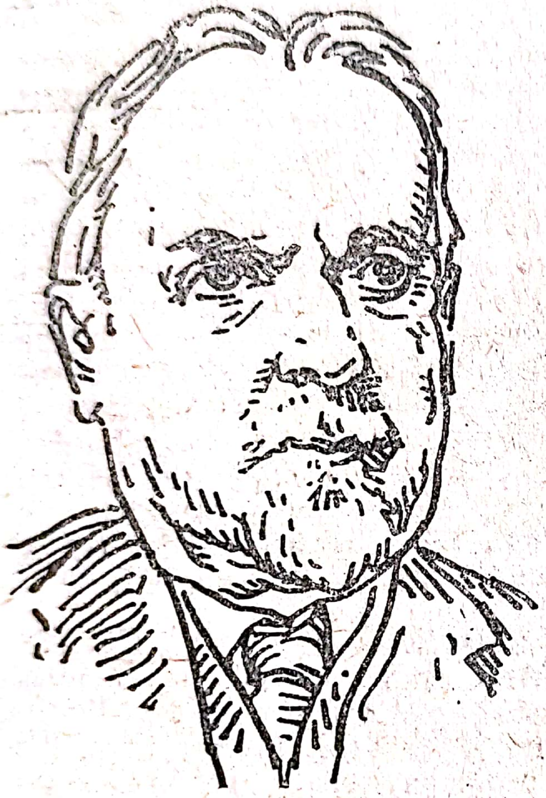

pilului şi că este un factor important în educ. justă a tinerei generaţii". După părerea lui, medicul şcolar trebuie să cunoască bine toate ramurile igienei şi fiziologiei, conformîndu-se totodată cerinţelor pedagogiei.

Opere: Opere alese, M., 1954 (cu o listă completă a lucrărilor tipărite ale lui Semaşko şi bibl. referitoare la el).

SEMESTRU (lat. *semestris* — jumătate de an) — denumirea unei jumătăţi de an şcolar în instituţiile de înv. superior şi mediu de specialitate în U.R.S.S. De obicei, în instituţiile de înv. superior, fiecare semestru este indicat printr-un număr de ordine. De pildă, prima jumătate a anului şcolar din anul doi de studii se numeşte semestrul trei (III), a doua jumătate a anului şcolar din al patrulea an de studii se numeşte semestrul VIII ş.a.m.d. În instituţiile de înv. superior din multe ţări de peste hotare se obişnuieşte ca anul şcolar să fie împărţit în trimestre. În a doua etapă a înv. mediu, în şc. medie sovietică de cultură generală bazată pe muncă şi politehnică cu instruire în prod. şi în şc. medie de cultură generală, serală (pe schimburi), anul şcolar se împarte în două semestre.

SEMINARE DE ÎNVĂŢĂTORI (lat. *seminarium* — pepinieră) — instituţii de înv. pedag. din Rusia prerevoluţionară care pregăteau învăţători pentru şcolile elem. Astfel, a fost denumită, în 1786, şc. principală populară din Petersburg care pregătea învăţători pentru toate tipurile de şcoli orăşeneşti. În sec. XIX s-au deschis seminare şi în alte oraşe ale Rusiei (în 1860 la Moscova pe lîngă Casa de educ., în 1861 la Dorpat, în 1865 la Molodecino). Mai tîrziu, pe baza „Regulamentului seminarelor de învăţători", apărut la 17 mart. 1870 , guvernul şi zemstvele au înfiinţat seminare în oraşe şi diferite localităţi rurale. În aceste şcoli, nivelul cunoştinţelor de cultură generală era mai scăzut decît în instituţiile de înv. mediu. Se acorda mai multă atenţie disciplinelor pedag. (pedagogiei, psihologiei, metodicii) şi practicii pedag. În anii puterii sovietice seminarele de învăţători au fost transformate în institute pedag. de trei ani, apoi în şcoli tehnice pedag., iar acestea în şcoli pedag.

Scanned with OKEN Scanner

SEMINARE TEOLOGICE — şcolile teologice medii în care erau admişi absolvenţii şcolilor teologice inferioare. Elevii seminarelor teologice căpătau aceeaşi instrucţie ca şi elevii liceelor clasice, o pregătire suplimentară la psih., logică, fil., ist. doctrinelor filozofice, ped. şi în plus urmau un ciclu larg de discipline teologice.

Durata studiilor în seminare era de şase ani. În cursul primilor patru ani se studiau obiecte de cultură generală şi elemente de teologie. În clasele mari se studiau obiecte teologice speciale: teologia dogmatică, teologie morală, probleme de practică bisericească (oficierea serviciilor religioase, predici etc.). După absolvirea seminarelor, celor mai buni elevi li se conferea titlul de stud., ceea ce le dădea unele avantaje în serviciu. Cei care doreau să urmeze o instituţie de înv. superior intrau la acad. teologică sau dădeau examen de admitere la univ. În majoritatea cazurilor, seminariştii deveneau învăţători sau preoţi.

În prezent (1959), sub conducerea patriarhiei din Moscova, sînt opt seminare teologice, iar sub conducerea bisericii catolice, două. De asemenea există două medrese musulmane (la Taşkent şi Buhara) şi un eşibot ebraic (la Moscova).

SEMINARUL DE ÎNVĂŢĂTORI DIN DORPAT — şc. medie pedag. cu înv. în lb. germ. care pregătea învăţători pentru şcolile elem. în gubernia Estlandia. A funcţionat din 1828 pînă în 1889. Programa de înv. s-a modificat de mai multe ori, luînd cînd un caracter practic îngust, cînd unul enciclopedic. Instr. şi educ. se făceau în spirit religios-monarhic. Seminarul din Dorpat era folosit de nobilimea şi clerul german din această provincie baltică pentru germanizarea populaţiei estoniene.

În 1878 s-a mai înfiinţat un seminar de învăţători (în Iuriev) în care se preda lb. rusă. Treptat, acesta a dus la desfiinţarea celui dintîi. Seminarul din Iuriev pregătea învăţători pentru şcolile elem. săteşti din ţinutul baltic. Se studiau obiectele de cultură generală, ped. şi metodica, se făcea practică pedag., lucrări practice de agric., lucru manual, desen şi canto. Şi în acest seminar educ. se făcea în spirit religios-monarhic, urmărindu-se rusificarea populaţiei. Totuşi, această şc. dădea elevilor o bună pregătire profes. şi a contribuit în chip obiectiv la apropierea intelectualităţii estoniene de cultura progresistă rusă. Seminarul a funcţionat pînă în 1918.

SEMINARUL DE ÎNVĂŢĂTORI DIN GORI — şc. medie pedag. pentru pregătirea învăţătorilor de şcoli elem., în special a celor proveniţi din sînul populaţiei băştinaşe a Transcaucaziei. A fost înfiinţat în 1876 în oraşul Gori şi purta numele de Seminarul de învăţători transcaucazian. Predarea se făcea în lb. rusă, iar limbile gruzină, armeană şi azerbaidjană se predau ca obiecte de înv.

Pentru practica pedag., pe lîngă acest seminar funcţionau patru şcoli elem.: gruzină, rusă, armeană şi tătară (azerbaidjană). În perioada existenţei sale (1876—1918), seminarul din Gori a pregătit cîteva sute de învăţători, care în marea lor majoritate au muncit cu succes în şcolile elem. ale Transcaucaziei şi Caucazului de Nord.

Scanned with OKEN Scanner

Activ. acestei şcoli a fost deosebit de rodnică în anii cînd a avut ca director pe *D.D. Semionov.*

SEMINARUL DE ÎNVĂŢĂTORI DIN KAZAN PENTRU POPULAŢIA RUSĂ ŞI NERUSĂ — instituţie de înv. pedag., care pregătea învăţători pentru şcolile elem. neruse din reg. Volgăi, menite să dea elevilor o educ. morală şi religioasă în spirit pravoslavnic. A fost întemeiată în anul 1872. O treime dintre elevi erau ruşi, iar restul de două treimi „neruşi" creştinaţi. Se primeau şi „păgîni" (cel mult 10 persoane). Cu toată orientarea sa ortodoxă şi de rusificare, seminarul a jucat un rol pozitiv în răspîndirea culturii ruseşti în mijlocul populaţiei neruse din reg. Volgăi şi din Rusia răsăriteană.

SEMINARUL DE ÎNVĂŢĂTORI DIN KUTAIS (Honi) — instituţie de înv. înfiinţată în anul 1881 care pregătea învăţători. Lucrul manual, legătoria şi modelajul erau bine organizate şi se făceau lucrări pe terenul experimental agricol. În diferite perioade au predat aici pedagogi şi militanţi de seamă pe tărîm obştesc din Gruzia, ca: A. Cicinadze, A. Kutateladze, G. Uturgazli ş.a. În cei 36 ani de existenţă, seminarul de învăţători din Kutais a dat aprox. 400 învăţători pentru şcolile publice din Transcaucazia. După instaurarea puterii sovietice în Gruzia a fost transformat în şc. pedag.

SEMINARUL DE ÎNVĂŢĂTORI DIN MOLODECINO — unul dintre primele seminare de învăţători din perioada de după reformă. A fost înfiinţat în anul 1865 în localitatea Molodecino, din judeţul Vileisk, gubernia Vilno. Regulamentul din 25 iunie 1864 privitor la înfiinţarea acestui seminar de învăţători a servit drept model pentru înfiinţarea de seminare asemănătoare şi în alte gubernii din Rusia. Seminarul de învăţători din Molodecino avea drept scop pregătirea de învăţători ruşi de religie ortodoxă care să îndeplinească sarcina de rusificare a populaţiei din Bielorusia şi Letonia. Era o instituţie de înv. de tip externat cu durata de doi ani. Ea dădea absolvenţilor cunoştinţele necesare pentru pred. religiei, limbii ruse şi limbii slavone, aritmeticii şi cîntului în şc. elem.

SEMINARUL DE ÎNVĂŢĂTORI DIN POLIVANOVO — instituţie pedag. specială pentru pregătirea de învăţători. A fost înfiinţată în 1874 în satul Polivanovo din gubernia Moscova. În 1919 a fost reorganizat în inst. pedag., iar în 1921 — în şcoală medie pedag. Acest seminar dădea o bună pregătire viitorilor învăţători: elevii dobîndeau deprinderi practice de muncă în atelierul de tîmplărie şi în gospodăria anexă. Printre profesori se numărau cunoscuţii metodişti P.O. Afanasiev, V.K. Belliustin ş.a. Unii absolvenţi ai acestui seminar au devenit reprezentanţi de frunte ai ştiinţei pedag. sovietice.

SEMINARUL DE ÎNVĂŢĂTORI DIN VILLNIUS — primul seminar de învăţători din Lituania, întemeiat în 1775 din iniţiativa lui I. Masalski, preşedintele Comisiei de educ. Conţinutul înv. şi educaţiei era influenţat într-o oarecare măsură de ideile iluminiştilor francezi. La acest seminar aveau acces şi fii de ţărani. Se preda în lb. maternă şi se acorda o mare

Scanned with OKEN Scanner

atenţie educaţiei fizice. Seminarul a funcţionat timp de 5 ani.

SEMINARUL DE STUDII (lat. *seminarium* — pepinieră; în sens figurat — şcoală) — formă de organizare a procesului instructiv în instituţiile de înv. superior care constă din studierea individuală de către stud., la cererea profesorului, a unor probleme şi teme din curs după care urmează să prezinte materialul studiat sub formă de referat sau dare de seamă.

În liceele greceşti şi şcolile romane se practicau lucrări de seminar, însoţite de comentarii, dări de seamă, dispute şi concluziile profesorului. În sec. XVII, seminariile de studii au fost introduse în ultimii ani universitari pentru a deprinde pe stud. cu munca de cercetare. În sec. XX, elemente ale activităţilor de seminar pătrund în şc. medie. În şc. sovietică referatele elevilor constituie unul dintre procedeele de instruire. Seminarul de studii deprinde pe stud. să studieze individual materialul ştiinţific.

SEMINARUL DIN PETRICI — instituţie gruzină de înv. înfiinţată în 1083 pe lîngă mănăstirea gruzină din satul Petrici (Bulgaria), pentru instruirea gruzinilor. Primul conducător şi prof. al acestui seminar a fost *Petriţoneli*. La seminar se preda: fil. (inclusiv teologia), ret., gram., aritm., geom., astron., muz. Elevii seminarului erau pregătiţi pentru a activa pe tărîmul culturii, ştiinţei şi pe tărîm bisericesc.

SEMINARUL DIN TELAVI — instituţie de stat de înv. mediu bisericesc din Gruzia. A fost înfiinţată în 1782, în oraşul Telavi. În seminar se preda: teologia, gram., ret., fil., matem., fiz. etc. A fost desfiinţat în 1801, după unirea Gruziei cu Rusia ţaristă.

SEMINARUL PEDAGOGIC DIN NEES — instituţie de înv. din Suedia, în apropierea oraşului Goteborg, care pregăteşte profesori pentru predarea slöjdului (a lucrului manual). A fost fondată de *O. Salomon* în anul 1872 ca *şc. de meserii*. În anul 1875 s-a deschis aici o secţie pentru pregătirea de profesori de lucru manual pentru şcolile profes., iar din anul 1878 a început organizarea de cursuri de scurtă durată pentru profesorii din şc. de cultură generală, în scopul de a-i pregăti suplimentar pentru predarea slöjdului. Din anul 1882 şc. a trecut exclusiv la activ. pentru pregătirea profesorilor în vederea instruirii prin muncă a elevilor. În perioada 1875—1917, în seminarul pedag. din Nees au învăţat 6 441 persoane din 40 ţări diferite, dintre care 4 740 din Suedia, 529 din Anglia, 153 din Rusia, 138 din S.U.A., 97 din Danemarca etc.

SEMINARUL PEDAGOGIC-FILOLOGIC DE PE LÎNGĂ UNIVERSITATEA DIN DORPAT — instituţie pedag. de specialitate pentru pregătirea profesorilor de şc. medie. Seminarul a succedat Institutului de învăţători de pe lîngă univ. din Dorpat, care, în 1820, conform noului statut al universităţii, a fost reorganizat în Seminarul pedagogic-filologic. În conformitate cu orientarea reacţionară a întregului sistem de înv. de la sfîrşitul domniei lui Alexandru I, în seminar predominau clasicismul, ped. şi metodica conservatoare prusacă, ceea ce provoca nemulţumirea studenţilor. Pro-

fesorii cu vederi progresiste stăruiau să se schimbe „orientarea filologică" a seminarului, să se extindă cursul de matem. şi să se intensifice pregătirea practică a viitorilor pedagogi. Transformările proiectate n-au fost însă înfăptuite. Seminarul a fost închis în 1853.

SEMIONOV, Dmitri Dmitrievici (1834—1902) — pedagog progresist rus, adept al lui K.D. Uşinski. A militat pentru înv. elem. general şi răspîndirea ştiinţei de carte în popor. A elaborat unele metodici speciale pe obiecte. Semionov este autorul unor studii istorico-pedagogice despre J.A. Komensky şi despre o serie de pedagogi ruşi de seamă, contemporani cu el. A scris materiale ajutătoare: „Lecţii de geografie"... cls. I—III (1860—67), „Studiul patriei", fasc. 1—5 (1867—69), „Darul vorbirii" (1868), „Experienţa conducerii şcolii " (1868) ş.a.

Opere: Opere pedagogice alese, M., 1953.

Bibl.: *V.V. Makaiev*, Viaţa şi activitatea pedagogică a lui D.D. Semionov, Tbilisi, 1956.

SEMPOŁOWSKA, Ştefania (1870—1944) — militantă poloneză în domeniul pedagogiei şi al sociologiei. A luptat pentru ca înv. să fie accesibil poporului. În anul 1905 a luat parte la lupta revoluţionară din Varşovia. În timpul ocupaţiei hitleriste a fost unul dintre conducătorii Uniunii ilegale a profesorilor polonezi. A întemeiat şi redactat revistele pentru copii: „W słońcu" şi „Z bliska i z daleka". Lucrarea „Niedola młodziezi w szkole galicyjskiej" (1906) a avut o mare influenţă asupra mişcării progresiste a tineretului din Galiţia. A scris de asemenea: „Reforma szkolna 1862".

SENSIBILITATE — în sens larg — proprietatea organismului viu de a avea senzaţii.

Într-un sens mult mai restrîns — capacitatea analizatorilor de a reacţiona la acţiunea excitanţilor. Deosebim: *sensibilitatea absolută* (reacţie la o anumită intensitate a excitantului) şi *sensibilitatea diferenţială* (reacţie la schimbarea intensităţii excitantului). Cantitativ, sensibilitatea se defineşte ca o mărime invers proporţională cu *pragul senzaţiei*.

SENTIMENTE — atitudinea emoţională a omului faţă de fenomenele realităţii înconjurătoare, faţă de alţi oameni şi faţă de acţiunile lor, faţă de sine însuşi şi acţiunile proprii. Această trăire poate fi de lungă durată (dragoste, ură, respect etc.) sau de scurtă durată, provocată de o situaţie concretă (bucurie, tristeţe, indignare etc.). Trăirile de scurtă durată se numesc *emoţii*. I.P. Pavlov face deosebire între sentimente şi emoţii, arătînd că sentimentele apar pe baza reflexelor condiţionate, iar emoţiile pe baza celor necondiţionate.

Sentimentele se formează în legătură cu procesele de cunoaştere şi sînt strîns legate de activ. omului. De aceea conţinutul sentimentelor este determinat atît de deosebirile dintre obiectele care acţionează asupra omului, cît şi de însemnătatea lor diferită pentru viaţa sa, pentru satisfacerea nevoilor sale materiale şi spirituale. Fireşte, sentimentele omului sînt sociale, condiţionate social şi se modifică, ca însăşi personalitatea, în cursul dezvoltării societăţii. Totodată, există importante deosebiri individuale în ce priveşte sentimentele oamenilor. Oamenii se deo-

sebesc unul de altul prin orientarea sentimentelor, după felurile fenomenelor care provoacă diferite sentimente, după profunzimea lor (ce importanţă au anumite fenomene pentru personalitate), prin constanţa şi eficienţa lor (în ce măsură sentimentele constituie un impuls pentru fapte).

Tonul general al fiecărui sentiment poate fi pozitiv sau negativ: în legătură cu aceasta, sentimentele pot avea un caracter activ, stimulînd activ. vitală, sau pasiv, frînînd-o. Bucuria, exaltarea, încordarea, elanul, curajul au un caracter activ: tristeţea, deprimarea, melancolia — pasiv. În raport cu aceasta, sentimentele se împart în stenice şi astenice.

Din marea diversitate a sentimentelor se pot releva, ca un grup deosebit de important, sentimentele superioare: morale, estetice,intelectuale. Dezv. lor în direcţia justă constituie o sarcină importantă a educaţiei morale, estetice şi intelectuale.

Obiectivele care declanşează stări emoţionale la copil şi atitudinea acestuia faţă de fenomenele vieţii se schimbă în procesul educaţiei şi dezvoltării. Sentimentele întîmplătoare devin constante: apar sentimente ca dragostea pentru învăţătură şi muncă, sentimentul tovărăşiei, prieteniei şi al datoriei faţă de soc. etc. O dată cu aceasta se schimbă şi caracterul exprimării sentimentelor, priceperea de a o regla.

Baza fiziologică a sentimentelor o constituie procesele nervoase care au loc atît în subcortex cît şi în cortex. Trăirea sentimentelor este însoţită de schimbări în activ. vitală a organismului (modificări în activ. inimii, a organelor respiratorii, a muşchilor, glandelor cu secreţie internă etc.) şi în alte laturi ale activităţii organismului — mimică, pantomimică, mimica vorbirii. La început sentimentele copilului se exprimă spontan. Preşcolarul nu reuşeşte aproape de loc să mascheze exteriorizarea evidentă a fricii, amărăciunii, nemulţumirii, supărării. Elevul de vîrstă şcolară mică manifestă o anumită rezervă. Apoi controlul asupra exprimării sentimentelor creşte neîntrerupt.

Influenţa orientată asupra sferei emoţionale a copilului duce la faptul că sentimentele se transformă treptat într-o atitudine emoţională permanentă şi intră în caracteristica personalităţii. Educatorul pune pe elev în astfel de situaţii, încît să provoace trăirea sentimentelor apărute şi obţine fixarea lor în fapte. Este nevoie de un sistem de exigenţe faţă de conduita copilului şi de aprecierea ei de către cei din jur. Atunci unele trăiri apărute în procesul vieţii se vor dovedi a fi episoade întîmplătoare în experienţa de viaţă, altele însă se vor transforma într-un sentiment de durată. Pe de altă parte, dezvoltarea personalităţii este o premisă a dezvoltării emoţionale. O importanţă deosebită au acele momente care determină întreaga dezvoltare spirituală a omului (nivelul cerinţelor sociale, orizontul intereselor, receptivitatea morală, atitudinea activă faţă de viaţă).

Bibl.: *Ch. Darwin*, Opere, vol. 5, M., 1953 (Exprimarea emoţiei la om şi animale); *V. Kennon*, Fiziologia emoţiilor, L., 1927; *I.P. Pavlov*, Opere complete, vol. 3, partea II, M., 1951 (Fiziologia activităţii nervoase superioare. Reflexul condiţionat); *T. Ribot*,

Scanned with OKEN Scanner

Psihologia sentimentelor, Kiev-Odesa, S. Pb., 1912; *P.M. Iakobson*, Psihologia sentimentelor, M., 1958.

SENZAŢII — Reflectarea însuşirilor izolate ale obiectelor şi fenomenelor din lumea înconjurătoare, care acţionează direct asupra analizatorilor. Senzaţiile ne furnizează o imagine subiectivă a lumii obiective, constituind sursa iniţială a tuturor cunoştinţelor noastre. „Altfel decît prin intermediul senzaţiilor nu putem afla nimic despre nici un fel de forme ale substanţei, despre nici un fel de forme ale mişcării" (V.I.Lenin, Opere, vol. 14, E.S.P.L.P., Buc., 1954, p. 44).

Senzaţiile iau naştere sub influenţa excitanţilor externi şi interni. Excitanţii externi sînt percepuţi de exteroreceptori (senzaţiile vizuale, auditive, gustative, olfactive şi tactile). Excitanţii interni sînt percepuţi de: a) interoreceptori (senzaţiile organice de sete, foame, saţietate etc.); b) proprioreceptori (senzaţiile kinestezice şi de postură, legate de mişcarea şi poziţia corpului în spaţiu). Intensitatea minimă a excitantului necesară pentru a provoca o senzaţie se numeşte prag senzorial absolut. Raportul dintre mărimea sporului de creştere a excitantului şi mărimea iniţială a excitantului, raport necesar pentru sesizarea unei schimbări abia perceptibile a senzaţiei, constituie o mărime relativ constantă (pentru văz acest raport este de 1/100, pentru auz—1/10) şi se numeşte prag diferenţial sau prag de diferenţiere (v. *Pragurile senzaţiei*).

Sensibilitatea organelor de simţ se modifică în timp datorită acomodării lor la excitantul care acţionează. Acest fenomen se numeşte *adaptare*. De pildă, în cazul trecerii de la lumină intensă la întuneric, sensibilitatea ochiului poate spori în timp de o oră de aprox. 200 milioane de ori. După încetarea acţiunii excitantului, senzaţia nu dispare imediat. Bunăoară, după încetarea acţiunii unui excitant vizual, urmele excitaţiei se păstrează un timp în analizatorii respectivi sub influenţa aşa-numitelor imagini consecutive. Pe această proprietate se bazează efectul de continuitate a mişcărilor la proiectarea cu o anumită viteză a filmelor, deşi în timpul proiectării peliculei cadrele filmului sînt succesiv obturate (efect stroboscopic).

Imaginile consecutive pot fi pozitive şi negative. Cele pozitive coincid calitativ cu excitantul (după acţiunea luminii verzi ia naştere o imagine consecutivă verde). Imaginile consecutive negative iau naştere în virtutea legii contrastului (după acţiunea culorii verzi ia naştere o imagine colorată în roşu). Contrastul poate fi şi simultan: astfel, un pătrat cenuşiu văzut pe fond roşu pare verzui.

Excitantul care acţionează asupra unui analizator influenţează şi alţi analizatori, ceea ce determină interacţiunea senzaţiilor şi duce la creşterea sau descreşterea activităţii primului analizator. Creşterea sensibilităţii primului analizator se constată atunci cînd excitantul secundar are o slabă intensitate, iar descreşterea atunci cînd are o intensitate mare. Astfel, sensibilitatea vizuală creşte sub influenţa unui sunet sau miros slab şi, dimpotrivă, descreşte atunci cînd aceşti excitanţi sînt foarte puternici. La baza interacţiunii senzaţiilor stau fenomenele de iradiere şi inducţie reciprocă a proceselor nervoase, fenomene descoperite de I. P. Pavlov.

Scanned with OKEN Scanner

Chiar de la naştere, copilul răspunde prin diferite reacţii la acţiunea excitanţilor. Capacitatea de diferenţiere fină a senzaţiilor se dezvoltă treptat şi nu numai în timpul vîrstei antepreşcolare şi preşcolare, ci şi la vîrsta şcolară.

Dezv. senzaţiilor poate fi dirijată şi accelerată, dacă elevului i se creează condiţii de activ. care îl obligă să efectueze diferenţieri fine în ceea ce priveşte calităţile obiectelor sau propriile sale mişcări. Din această categorie fac parte activităţile de desen, modelaj, muzică, învăţarea limbilor străine şi a limbii materne, exerciţiile fizice etc. Munca exercită o influenţă deosebită asupra dezvoltării senzaţiilor, deoarece confecţionarea unui produs sau supravegherea proceselor controlate de om cer o mare capacitate de diferenţiere. Un aviator experimentat, de pildă, deosebeşte în zgomotul motorului nuanţe foarte fine după care îi apreciază funcţionarea, în timp ce altui om i se pare că zgomotul motorului n-a suferit nici o modificare. Unii lucrători din ind. textilă specializaţi în prod. ţesăturilor de culoare neagră disting pînă la 40 nuanţe de negru, acolo unde majoritatea oamenilor deosebesc numai 2—3 nuanţe. Aşadar, dezv. multilaterală şi perfecţionarea senzaţiilor, adică dezv. senzorială, se obţine atunci cînd elevul desfăşoară o activ. orientată care să implice controlarea capacităţii de diferenţiere. La vîrsta preşc. acest scop poate fi atins prin organizarea de diferite jocuri, iar la vîrsta şcolară — chiar în procesul de instruire şi îndeosebi în munca productivă.

SENZAŢII TACTILE — una dintre formele senzaţiilor cutanate din care fac parte senzaţiile vibratorii, de atingere şi de presiune. Ultimele sînt strîns legate de senzaţiile motrice, unite din p.d.v. al funcţiei într-un organ special de muncă şi cunoaştere —mîna. Dezv. senzaţiilor tactile are o deosebită importanţă în viaţa şi instruirea copiilor deficienţi, contribuind la compensarea deficienţelor activităţii analizatorului vizual sau a celui auditiv.

Aceste senzaţii dau posibilitatea nevăzătorilor să perceapă majoritatea însuşirilor obiectelor accesibile vederii: formă, dimensiuni etc. Pe senzaţiile tactile se bazează într-o măsură considerabilă procesul de instruire a nevăzătorilor şi îndeosebi a nevăzătorilor surdomuţi. Pentru cititul şi scrisul nevăzătorilor se folosesc litere în relief, percepute tactil. Senzaţiile de vibraţie au o deosebită importanţă în activ. surzilor (precum şi a surdomuţilor şi a nevăzătorilor surdomuţi), mai ales în procesul instruirii şi însuşirii vorbirii. Punînd palmele pe laringe şi pe piept, surzii percep vibraţiile provenite de la sunete, prin compararea vibraţiilor care se produc la pedagog şi la ei. Gradul înalt de dezv. a simţului vibratoriu la surzi le îngăduie să-l folosească în activ., în muncă, să perceapă şocurile ritmice şi să „asculte“ în felul acesta chiar muzica.

SERA ŞCOLII — încăpere încălzită, cu pereţii şi acoperişul de sticlă, pentru cultivarea legumelor, plantelor decorative şi fructifere, în care se ţin lecţii şi se desfăşoară activităţile cercului tinerilor naturalişti.

Pe terenurile experimentale şcolare se amenajează mai ales sere de iarnă încălzite cu sobe. În raioanele din nordul U.R.S.S. se

Scanned with OKEN Scanner

construiesc sere cu un singur versant, acoperit cu sticlă şi orientat spre sud. Pentru zona centrală şi raioanele aflate mai la sud sînt mai potrivite serele cu două versante, late de 5,5 m. Pe margini şi în mijloc se pun stelaje, late de 80 cm, cu două pasaje de cîte 90 cm între ele. Sera cu două versante se construieşte în lungime, de la nord la sud. În seră există încăperi cu temperatură şi umiditate diferite, un subsol pentru păstrarea în timpul iernii a tuberculelor şi a rădăcinoaselor etc. Aici se rezervă o încăpere mai mică pentru lecţii teoretice cu elevii. Dimensiunile obişnuite ale serei sînt de 60—100 m²; ieşirea se află de obicei în partea de sud.

În seră se cultivă răsaduri de roşii, se sădesc butaşi verzi şi lemnoşi de diferite specii de pomi fructiferi şi decorativi, se fac experienţe de înmulţire rapidă, de hibridizare vegetativă etc. Ca şi pe terenul experimental, în sere lecţiile se ţin cu jumătate din efectivul clasei.

Bibl.: *V.F. Alekseev*, Terenurile experimentale şcolare de la oraşe, M., 1956; *N.L. Melnikov*, Sera şcolii, M., 1960; *A.A. Novoselov*, Serele şi răsadniţele şcolii, M., 1958.

SERBAREA ÎN GRĂDINIŢA DE COPII — activ. educativă consacrată aniversărilor istorice sau evenimentelor tradiţionale. Serbările cuprind cîntece, poezii, dansuri executate de copii. Acţiunea simultană a diferitelor genuri de artă intensifică reacţia emoţională a copiilor, le creează o stare de spirit solemnă, plină de bucurie.

Fiecare serbare are un conţinut propriu, specific. La serbările cu caracter social-politic (aniversarea Revoluţiei din Octombrie, 1 Mai), de pildă, importanţa primordială o are partea festivă, în cadrul căreia se rostesc mesaje de salut, iar copiii, cu drapele şi flori, execută diferite exerciţii de ansamblu. Pomul de iarnă este o serbare pitorească, plină de veselie şi surprize. Copiii se întîlnesc cu Moş Gerilă, Albă ca Zăpada şi alte personaje din basme. La serbarea de vară, care se organizează de obicei pe terenul grădiniţei, predomină exerciţiile de gimnastică de ansamblu şi jocurile de mişcare.

La aceste serbări organizate, de regulă, dimineaţa, copiii din toate grupele participă la numere colective şi individuale, execută cîntece, jocuri şi dansuri accesibile vîrstei lor. Programul poate cuprinde de asemenea: scenete, jocuri atractive, surprize, împărţiri de daruri.

SERBĂRI ŞCOLARE — activităţi de masă în afara clasei consacrate evenimentelor istorice de însemnătate naţională sau tradiţiilor şi obiceiurilor încetăţenite în şcoli. Şcolile sovietice sărbătoresc solemn în fiecare an aniversarea Marii Revoluţii Socialiste din Octombrie şi ziua de 1 Mai. Afară de aceasta, în şcoli se organizează serbarea pomului de iarnă, serbarea cîntecelor, serbarea sportului, întîlniri sărbătoreşti cu absolvenţii şcolii, serbarea „Pentru onoarea şcolii“ etc.

În prima parte a serbării — cea solemnă — de obicei se dă citire felicitărilor primite, se ţin cuvîntări omagiale, se face bilanţul activităţii şcolii, se acordă distincţii celor mai buni elevi, se organizează întîlniri cu oameni de seamă; partea a doua constă dintr-un concert dat de cercul de amatori al şcolii sau de artişti invitaţi în mod special (uneori se prezintă un spectacol de teatru sau un film). Tot în partea a

doua se organizează jocuri, dansuri, numere atractive. La serbarea pomului de iarnă, la întîlnirile cu absolvenţii şcolii etc., programul este axat pe dans şi jocuri, care alternează cu manifestări artistice. Serbările şcolare reprezintă un mijloc eficient de educ. ideologică, de lărgire a orizontului, de dezv. a aptitudinilor şi preocupărilor artistice ale elevilor, de stimulare a iniţiativei lor creatoare, de educare a unui colectiv unit de copii şi de formare a unor trăsături pozitive de caracter. În acelaşi timp serbările şcolare oferă elevilor prilejul de recreare veselă şi interesantă.

SERBĂRI ŞI MANIFESTĂRI SPORTIVE — acţiuni sportive în afară de clasă şi de şcoală, organizate din cînd în cînd, pentru a oferi elevilor o odihnă reconfortantă, făcînd în acelaşi timp propagandă pentru cultură fizică şi sport. Manifestările sportive, prezentate frumos şi însoţite de muz., contribuie la educ. estetică a elevilor.

De obicei, serbările se organizează la începutul şi la sfîrşitul anului şcolar, cu ocazia spartachiadelor şcolare, a sărbătorilor naţionale şi revoluţionare şi se desfăşoară după un anumit program.

Programul serbării pe terenul sportiv cuprinde: parada, exerciţii sportive (exerciţii libere la aparate de gimnastică, acrobaţii, piramide), competiţii de atletism uşor, gimnastică şi jocuri sportive, jocuri de masă şi distractive. La serbarea de iarnă se organizează un program de patinaj artistic, jocuri de masă şi atracţii, întreceri cu săniuţele, competiţii la sporturile practicate în timpul iernii. Ele se efectuează la o temperatură de cel mult —12°C pentru clasele mici şi —18°C pentru clasele mari, fără vînt puternic, în apropierea unei clădiri unde copiii să se poată odihni şi încălzi.

Exerciţiile pentru manifestări de masă nu trebuie să fie grele şi de lungă durată. De mare efect sînt exerciţiile libere cu steguleţe, cercuri ş.a. Succesul serbării depinde în mare măsură de alegerea formei şi a culorii costumelor, de prezentarea artistică. Este bine ca apariţia şi aranjarea sportivilor pentru exerciţii să fie îmbinată cu marşul în figuri, iar numerele sportive să fie însoţite de muz. şi încheiate cu o piramidă frumoasă.

SERDIUCENKO, Gheorghi Petrovici (n. 1904) — filolog-metodist, prof., membru corespondent al Acad. de şt. pedag., specialist în lingvistica generală şi caucaziană, autorul lucrărilor: „Metodica foneticii limbii materne în şcolile neruse din Caucazul de Apus“ (1952), „Limba abazinilor“ (1955), „Fonetica şi ortografia limbii abazine“ (1955), „Principalele particularităţi gramaticale ale limbilor din Caucazul de Apus“ (1955), „Învăţarea scris-cititului în şcolile din Caucazul de Apus“ (1955).

SERVICIUL DE ZI AL ELEVILOR — activ. independentă care urmăreşte menţinerea ordinii în şc. Elevii de serviciu supraveghează purtarea şi ţinuta tuturor elevilor, starea de întreţinere a încăperilor şi mobilierului etc. De regulă, există serviciu de zi pe şc., pe clasă şi pe rînduri de bănci.

Serviciul de zi pe şc. este organizat de comitetul de elevi sau de către o comisie specială a acestuia. Îndatoririle serviciului de zi pe şc. cad pe rînd în sarcina unei clase sau a unei brigăzi de

elevi. Serviciul de zi pe clasă se face, de obicei, de către 1—2 elevi, numiţi de responsabilul clasei. La sfîrşitul orelor de clasă, în multe şcoli se face adunarea tuturor elevilor de serviciu pe clase, cu care prilej elevul de serviciu pe şc. trece în revistă munca celorlalţi elevi de serviciu şi le dă sarcini pentru ziua următoare. La sfîrşitul săptămînii se ţine o adunare solemnă, cînd se predă serviciul altei echipe. Serviciul de zi contribuie la dezv. spiritului de iniţiativă al elevilor, la atragerea lor în munca social-utilă, la creşterea simţului de răspundere pentru aspectul clasei şi al şcolii şi la întărirea disciplinei.

SERVICIUL DE ZI AL PREŞCOLARILOR ÎN GRĂDINIŢELE DE COPII — una dintre formele de muncă ale preşcolarilor, care constă în îndeplinirea pe rînd de către aceştia (de obicei începînd cu grupa mijlocie) a unor sarcini pe măsura puterii lor, pentru deservirea colectivului. Concomitent fac de serviciu cîte şase-şapte copii (doi-trei în sala de mese, doi la colţul naturii vii, doi la aranjarea jucăriilor). Educatoarea urmăreşte ca toţi copiii să respecte rîndul la serviciu, le încurajează străduinţa şi le dă ajutor cînd este cazul. În timpul îndeplinirii serviciului de zi, copiii învaţă să aibă grijă de tovarăşii lor, să mînuiască cu atenţie obiectele şi să acţioneze în comun, perseverînd în obţinerea unor rezultate cît mai bune în activ. lor, ceea ce are o mare importanţă educativă.

SICKINGER, Joseph Anton (1858—1930) — pedagog german, creatorul sistemului şcolar de la Mannheim, care se întemeia pe principiul subordonării materialului de învăţat posibilităţilor de asimilare ale copiilor. În scopul dezvoltării capacităţii de muncă şi a aptitudinilor copiilor, folosea în largă măsură munca manuală şi gimnastica. Sickinger este autorul unor lucrări de metodică: „Körperzucht und die neuedeutschen Schulerziehung durch Turnen, Spiel und Sport“ (1919); „Arbeitsunterricht, Einheitsschule, Mannheimer Schulsystem im Lichte der Reichsverfassung“ (1920); „Zur Geschichte der Förderklassen — 25 Jahre Mannheimer Schulsystem“ (1926) etc.

SIMBOLURILE PIONIEREŞTI — obiecte şi acţiuni care servesc la exprimarea principiilor şi tradiţiilor de bază ale *Organizaţiei unionale de pionieri „V.I. Lenin“*. Dintre simboluri fac parte: *drapelul pionieresc*, *cravata*, *insigna*, *salutul*, *deviza şi răspunsul pionierilor la deviză*, precum şi steagul detaşamentului şi steagul taberei de pionieri. Simbolurile pionereşti contribuie la formarea spiritului colectivist, introduce romantismul şi pitorescul în viaţa organizaţiei de pionieri.

SIMONIAN, Şavarş Stepanovici (n. 1912) — învăţător, specialist în problemele pedagogiei, ministrul învăţămîntului în R.S.S. Armeană. Simonian este autorul unor lucrări în problemele înv. public şi ale reorganizării şcolii în republică.

SIMONOVICI, Adelaida Semionovna (1840—1933)—militantă în domeniul educaţiei preşc. din Rusia. Prin activ. depusă în grădiniţele de copii din Petersburg şi Tiflis, precum şi prin lucrările sale teoretice a contribuit la dezv. pedagogiei preşc. ruse. Principala ei lucrare „Însemnări practice despre educaţia individuală şi socială a copiilor mici“ (1874) a fost editată ulterior sub titlul „Grădiniţa de copii“ (1907).

SINCERITATE — trăsătură morală pozitivă care se manifestă prin concordanţa vorbelor, a gîndurilor şi sentimentelor unui om cu faptele lui.

Educarea sincerităţii începe din cea mai fragedă copilărie. În familie, copiii sînt învăţaţi să fie sinceri în relaţiile cu părinţii, prietenii şi cunoscuţii lor. În şc., deprinderile de comportare sinceră sînt consolidate şi dezvoltate. Profesorii sovietici, cu concursul întregului colectiv de elevi, duc o luptă hotărîtă împotriva suflatului, a copiatului şi a solidarizării elevilor în tăinuirea făptaşului. Şc. îi învaţă pe copii să spună adevărul, să-şi îndeplinească angajamentele, să-şi respecte cuvîntul. În viaţa de zi cu zi a colectivului de elevi, la învăţătură şi în muncă, copiii sînt învăţaţi să-şi îndeplinească îndatoririle, să fie sinceri şi cinstiţi în relaţiile cu colegii şi profesorii.

În educarea sincerităţii, ca de altfel a tuturor însuşirilor morale, exemplul personal al adulţilor, precum şi exemplele din viaţa oamenilor de seamă din trecut şi prezent joacă un rol foarte important. Exemplele concrete de respectare a cuvîntului dat, de comportare sinceră şi cinstită exercită o puternică influenţă asupra copiilor, contribuie la stabilirea unor relaţii normale între şcolari, bazate pe sinceritate şi încredere reciprocă.

SINDICATUL LUCRĂTORILOR DIN ÎNVĂŢĂMÎNT, ŞCOLILE SUPERIOARE ŞI INSTITUŢIILE ŞTIINŢIFICE DIN U.R.S.S. —organizaţie obştească de masă, fără de partid, care reuneşte pe toţi învăţătorii, educatorii şi profesorii din înv. mediu şi superior, cercetătorii ştiinţifici, muncitorii şi funcţionarii întreprinderilor şi instituţiilor din acest domeniu, stud. şi elevii şcolilor superioare şi ai celor de specialitate aparţinînd Min. Înv. Superior al U.R.S.S., ministerelor înv. din republicile unionale, Acad. de Şt. a U.R.S.S. şi academiilor de şt. ale republicilor unionale, fără deosebire de rasă, naţionalitate, sex şi religie. Are 3 500 000 membri. Sindicatul participă la munca de planificare a dezvoltării înv., a înv. superior şi a activităţii ştiinţifice; reprezintă pe lucrătorii din înv., şcolile superioare şi instituţiile ştiinţifice în faţa organelor de stat şi a organizaţiilor obşteşti în problemele privitoare la munca, cultura şi viaţa de toate zilele, atrage pe muncitori şi funcţionari în munca de conducere a producţiei. Sindicatul contribuie la continua dezv. a înv., a şcolilor superioare şi a ştiinţei, la îndeplinirea indicilor din planurile economiei naţionale în domeniul înv. şi al şcolilor superioare, precum şi a planurilor de cercetări ştiinţifice; mobilizează pe învăţători, educatori şi pe ceilalţi lucrători din înv. la înfăptuirea înv. mediu general şi politehnic, la ridicarea nivelului activităţii instructiv-educative în şcoli şi instituţiile de copii, la stabilirea unei strînse legături între instr. şi munca productivă. Sindicatul desfăşoară o activ. intensă în direcţia educării comuniste a oamenilor muncii, a ridicării calificării profes., pedag. şi ştiinţifice a membrilor săi, luptă pentru unitatea mişcării sindicale internaţionale.

Sindicatul lucrătorilor din înv. şi cultura socialistă din întreaga Rusie, cum se numea iniţial, a luat fiinţă la 29 iul. 1919. El reunea cadrele didactice, lucrătorii ştiinţifici, bibliotecarii, responsabilii caselor de lectură şi

alţi lucrători din domeniul înv. şi culturii — în total 70 000 persoane. În toamna anului 1920 numărul membrilor sindicatului a crescut la 250 000.

În ian. 1921 s-a unit cu sindicatul lucrătorilor din domeniul artei, transformîndu-se în sindicatul lucrătorilor din înv. şi arte. În mai 1921, la acest sindicat au aderat lucrătorii din presă şi poligrafie. Sindicatul în această componenţă n-a dăinuit multă vreme. Sarcinile fiecăreia din grupele sale au crescut enorm. În 1922 lucrătorii din domeniul artei au constituit un sindicat aparte. În locul sindicatului lucrătorilor din înv. şi arte, în perioada 1922—34 a funcţionat sindicatul lucrătorilor din înv., care reunea lucrătorii din şcoli, grădiniţe de copii, case de copii, instituţii ştiinţifice şi de înv. superior, instituţii de educ. politică.

Continua îmbunătăţire a înv. public, care a luat o dezv. impetuoasă datorită introducerii înv. elem. general şi obligatoriu şi lichidării analfabetismului, a ridicat noi sarcini în faţa sindicatului lucrătorilor din înv. Dezv. învăţămîntului popoarelor neruse din Uniunea Sovietică a luat o mare amploare. În 1934 sindicatul lucrătorilor din înv. s-a descentralizat. În locul lui s-au organizat sindicate aparte ale lucrătorilor din şcolile elem. şi medii din R.S.F.S.R., Bielorusia, Ucraina, Uzbekistan, Turkmenia, Tadjikistan, Gruzia, Armenia, Azerbaidjan, iar ceva mai tîrziu, în 1937, din R.S.S. Kirghiză, R.S.S. Kazahă, precum şi (în 1934) sindicatele: al lucrătorilor din instituţiile de înv. superior şi instituţiile ştiinţifice, al lucrătorilor din instituţiile cultural-politice, al lucrătorilor din instituţiile pentru preşcolari. După Congresul al XVIII-lea al P.C. (b) al U.R.S.S., a avut loc împărţirea sindicatului lucrătorilor din şcolile medii şi elem. din R.S.F.S.R. în cinci sindicate ale lucrătorilor din şcolile medii şi elem. grupate după criterii teritoriale: Central (cu C.C. la Moscova), Nordic (cu C.C. la Leningrad), Sudic (cu C.C. la Rostov pe Don), pentru Ural şi Siberia (cu C.C. la Sverdlovsk), pentru Siberia şi Extremul Orient (cu C.C. la Irkutsk).

Scopul descentralizării era de a apropia conducerea sindicatelor de organizaţiile sindicale locale.

În perioada celui de-al doilea război mondial şi în anii de după război a fost nevoie să se mărească rolul şi însemnătatea sindicatelor în acţiunea de susţinere şi apoi de refacere a înv. public dezorganizat de război, să se unească eforturile tuturor sindicatelor lucrătorilor din şcolile medii şi elem., orientîndu-le spre această sarcină primordială. În 1944 cele cinci sindicate ale lucrătorilor din şcolile medii şi elem. din R.S.F.S.R. s-au unit într-un singur sindicat. În 1948 sindicatele lucrătorilor din şcolile medii şi elem. din toate republicile unionale s-au unit cu sindicatele lucrătorilor din instituţiile pentru preşcolari. În felul acesta s-a putut înfăptui coordonarea acţiunilor lucrătorilor din înv. în vederea realizării continuităţii muncii educative cu copiii din grădiniţa de copii şi şc. elem. Cu începere din apr. 1956, Uniunea sindicatelor şi-a schimbat denumirea în Sindicatul lucrătorilor din înv.

După Congresul al XX-lea al P.C.U.S., care a relevat necesitatea de a mări prin toate mijloacele rolul şi importanţa sindicatelor în opera de construire a comunismului, şi în legătură cu

reorganizarea conducerii industriei şi a construcţiilor, a avut loc o importantă reorganizare a tuturor sindicatelor. În oct. 1957 sindicatele lucrătorilor din înv. din toate republicile unionale s-au unit într-un sindicat unic, la care a aderat şi sindicatul lucrătorilor din instituţiile ştiinţifice şi şcolile superioare. În această unificare s-a păstrat conducerea centralizată, principiul organizării după instituţii şi întreprinderi de prod. şi în acelaşi timp s-a dat posibilitate organizaţiilor sindicale locale, ale căror drepturi au fost mult extinse, să manifeste mai multă iniţiativă şi independenţă. Totodată, se stabilea un contact şi legături mai strînse între şc. medie şi cea superioară, se mărea rolul sindicatului unic în acţiunea de pregătire a cadrelor pentru ec. naţională, de apropiere a şcolilor de toate gradele de viaţă şi de practica construirii comunismului.

SINESTEZIE (ad litteram — „cosenzaţie") — apariţia senzaţiei nu numai în analizatorul căruia i se adresează excitantul în acţiune, dar şi în alt analizator. De sinestezie ţine şi aşa-zisul fotism,—auzul colorat,—cînd fiecare sunet muzical se prezintă cu nuanţa sa proprie bine distinctă. Compozitorii N. A. Rimski-Korsakov şi A.N. Skriabin aveau această sinestezie.

SINODUL ŞI ÎNVĂŢĂMÎNTUL PUBLIC. Sinod (grec. σύνοδος — adunare) — organul superior de conducere a bisericii ortodoxe înfiinţat de Petru I în anul 1721. Sinodul conducea şcolile parohiale, seminarele, şcolile eparhiale pentru fete şi academiile teologice. Afară de aceasta, prin reprezentanţii lui în diferite localităţi şi în colab. cu organele poliţieneşti, urmărea conţinutul ideologic al instrucţiei şi educaţiei în şcolile laice, care trebuia să corespundă spiritului ortodoxismului şi autocraţiei.

SINTAXIMA — clasa a patra inferioară a şcolilor din evul mediu şi a academiilor teologice. Termenul a apărut în Rusia sec. XVIII la Acad. kieveană, care avea patru clase inferioare: *fara* (sau analogia), *infima*, gramatica, sintaxima; două clase medii: poezia şi retorica; două clase superioare: fil. şi religia. În sintaxima, elevii făceau exerciţii de traducere din limbile lat. şi grec. în limbile slavonă bisericească şi rusă şi invers.

SIPOVSKI, Vasili Dmitrievici (1843—95) — istoric şi pedagog, iar în ultimii ani de viaţă director al unei şcoli de surdomuţi, colaborator activ la revistele „Russkaia şkola" (Şcoala rusă), „Semia i şkola" (Familia şi şcoala), „Mir boji" (Lumea lui Dumnezeu), „Obrazovanie" (Învăţămîntul), „Jenskoie Obrazovanie" (Învăţămîntul pentru fete); la aceasta din urmă a fost editor începînd din anul 1876. Cartea lui Sipovski „Trecutul drag" în 3 vol. (1879—84), apărută în 8 ed. s-a bucurat de o mare popularitate.

Opere: Opere pedagogice alese, S. Pb., 1911.

SIRIA — v. *Republica Arabă Unită.*

SIROTKIN, Mihail Iakovlevici (n. 1908) — filolog şi metodist sovietic, prof., membru corespondent al Acad. de şt. pedag., autor de manuale şi metodici de lb. rusă şi de lit. ciuvaşă, autorul unor lucrări ştiinţifice capitale privitoare la literatura ciuvaşă. Lucrarea lui metodică principală este „Metodica predării elementare a limbii ruse în şcoala ciuvaşă" (1951.)

SISTEM DE INSTRUIRE PRIN METODA COMPLEXELOR (lat. *complexus* — unire, legătură, îmbinare) — sistem în care materia de înv. se grupează pe teme-complexe. Programele elaborate pe baza complexelor se foloseau la sfîrşitul sec. XIX în multe şcoli elem. din Germania, Austria (Gesammtunterricht), în Belgia şi în alte ţări din Europa occidentală. La începutul instrucţiei temele se refereau la obiectele şi fenomenele vieţii înconjurătoare, apoi orizontul copilului se lărgea treptat. Efectuînd diverse lucrări ilustrative, cu fiecare temă, copiii scriau, socoteau, rezolvau probleme ş.a.m.d.

Deprinderile de scris şi socotit se însuşeau pe baza materialului acestor teme. O însemnată răspîndire a luat organizarea muncii didactice pe teme propuse de elevi, care după Decroly reprezentau centrele de interes ale copiilor.

În anul 1923 programele complexe au fost aplicate şi de către pedagogii sovietici. La baza acestor programe se afla studierea oamenilor în muncă, în activitate. Natura se studia ca obiect asupra căruia se exercită munca omului. Cu prilejul contactului cu diferite fenomene din viaţa societăţii, se atrăgea atenţia, în primul rînd, asupra relaţiilor dintre oameni în procesul muncii, ca rezultat al vieţii economice. Autorii programelor complexe presupuneau că un asemenea mod de studiere a realităţii de către elevi ar corespunde punctului de vedere marxist.

Adepţii programelor complexe afirmau că împărţirea fenomenelor vieţii în sisteme deosebite, reprezentate prin obiectele de înv., nu este proprie naturii copiilor, că este mai simplu, mai accesibil şi mai firesc să se ia spre studiere fragmente întregi de viaţă, aşa cum se prezintă ele în realitate. Aceste „fragmente de viaţă" erau complexele. În programele Consiliului ştiinţific de stat erau prezentate sub forma unui şir de teme complexe, ca, de ex., „Lucrările de toamnă la ţară", „Oraşul nostru", „Apărarea sănătăţii" ş.a. Pe aceste teme erau sistematizate observaţiile copiilor, se purtau discuţii, se efectuau lucrări ilustrative, se citeau bucăţi din cărţile şcolare ş.a.m.d. Orele de limbă şi matem. se desfăşurau de asemenea pe baza materialului temelor complexe, iar deprinderile de citit, scris şi socotit elevii şi le formau pe parcurs. În acest fel se creau raporturi nefireşti, artificiale, iar principiul expunerii şi însuşirii sistematice a cunoştinţelor era nesocotit. Experienţa a arătat că elevii acumulau doar frînturi din diverse cunoştinţe, nu aveau deprinderi temeinice de limbă, matem. şi din domeniul celorlalte discipline.

C.C. al P.C. (b) al U.R.S.S. a cerut categoric, în hotărîrile sale cu privire la şcoală, ca în programe să se asigure un cerc bine conturat de cunoştinţe sistematizate, adică să se elaboreze programe pentru anumite discipline şcolare şi să se asigure însuşirea temeinică a bazelor ştiinţelor. În realizarea acestui scop a avut o mare însemnătate stabilirea corelaţiilor dintre obiectele de înv., precum şi a raportului dintre activ. de cunoaştere şi cea practică a elevilor.

SISTEM DE ÎNVĂŢĂMÎNT — structura instituţiilor instructiv-educative dintr-o anumită ţară. Cuprinde creşe, grădiniţe de copii,

şcoli de cultură generală şi prof-es., instituţii extraşcolare, instituţii de înv. superior. Privit mai larg, sistemul de înv. cuprinde, de asemenea, diferite instituţii de înv. pentru adulţi şi instituţii culturale.

Baza sistemului o constituie înv. elem., mediu şi superior. Durata înv. elem. în diferite ţări variază de la 5 pînă la 9 ani. În U.R.S.S., acestei etape îi corespunde şc. de 8 ani. Înv. mediu se realizează în şcoli cu durata studiilor de 4—6 ani. În U.R.S.S., din etapa a doua a înv. mediu fac parte: şcolile pentru tineretul muncitoresc şi sătesc, şcolile medii de cultură generală bazate pe muncă, politehnice, cu instr. în prod., şcolile medii serale de cultură generală (pe schimburi), şcolile tehnice speciale şi instituţiile de înv. mediu de specialitate.

Volumul de cunoştinţe dobîndite în şc. nu depinde direct de durata cursurilor. Aici, un mare rol are alegerea materiei şi orientarea instrucţiei. De pildă, absolvenţii şcolii medii de 10 ani din U.R.S.S. întreceau adesea prin cunoştinţele lor pe absolvenţii şcolilor medii de peste graniţă care învăţau cîte 12—13 ani.

În unele ţări nu există continuitate între înv. elem. şi mediu. În sistemul de înv. se introduce o verigă specială — şc. intermediară (numită uneori şc. complimentară), — care pregăteşte elevii pentru intrarea în şc. medie.

Pregătirea superioară o dau universităţile, institutele, şcolile tehnice superioare, unele colegii şi alte instituţii de înv. cu durata studiilor de la 4 pînă la 6 ani şi cîteodată pînă la 7 ani.

În multe ţări capitaliste există o mare diversitate în ceea ce priveşte apartenenţa şcolilor. Adesea, şcoli de acelaşi tip aparţin statului, bisericii, organizaţiilor filantropice sau unor persoane particulare. Există chiar şi instituţii de înv. superior particulare.

În decursul istoriei s-au format cîteva sisteme de conducere a înv., şi anume: sistemul centralizat, descentralizat şi mixt. Primul se caracterizează prin aceea că înv. este condus de un organ central de stat — min. înv. la centru şi local de organele lui locale. Acest sistem este cel mai răspîndit în Franţa, Italia, Belgia şi ţările Americii Latine. Acolo statul finanţează înv., editează programe obligatorii, manuale, instrucţiuni, stabileşte condiţii unice pentru obţinerea diplomei de maturitate, conduce pregătirea şi selecţionarea profesorilor.

Sistemul descentralizat se deosebeşte de primul prin faptul că conducerea înv. este de competenţa organelor locale, iar situaţia şcolilor depinde în mare măsură de iniţiativa populaţiei. Statul îşi limitează funcţiile la ţinerea evidenţei, iar în anumite cazuri, numai la finanţarea parţială a înv. Acest sistem s-a răspîndit în Anglia (în special în Scoţia), în Norvegia, Suedia şi S.U.A. În S.U.A., de pildă, conducerea înv. aparţine Min. Ocrotirii Sănătăţii şi Asigurărilor Sociale şi are în frunte un comisar al înv. care efectuează cercetări statistice şi are numai funcţii consultative. Fiecare stat elaborează legi proprii în domeniul înv. În 40 de state, este condus de comitete numite de guvernatori, alese dintre reprezentanţii burgheziei. Funcţiile

Scanned with OKEN Scanner

executive se asigură de către departamentele înv. Ele conduc repartizarea sumelor alocate, controlează felul cum se aplică legile școlare, întocmirea planurilor de înv. și a programelor școlare și atestarea profesorilor.

Caracteristica sistemului mixt de conducere a înv. în vigoare în India, Pakistan, Noua Zeelandă și alte țări este repartizarea funcțiilor între organele puterii centrale și locale. De obicei organele puterii centrale se ocupă de planificarea generală și control, precum și de finanțarea mai multor verigi ale muncii culturale.

În U.R.S.S. conducerea înv. se realizează prin guvernele republicilor unionale pe baza centralismului democratic, care înseamnă îmbinarea conducerii centrale cu larga inițiativă a organelor locale. Organizațiile obștești sovietice, întreprinderile, colhozurile au o grijă deosebită pentru nevoile școlii, pentru calitatea educației și pentru construcția școlară.

Sistemul de înv. nu poate fi privit numai din p.d.v. al structurii. În soc. împărțită pe clase, indiferent de structură, înv. are un caracter de clasă. Clasele exploatatoare dau oamenilor muncii acel volum de cunoștințe și cultură — din care au făcut un monopol al lor — pe care îl socotesc indispensabil pentru pregătirea de slugi plătite și de muncitori pricepuți. În majoritatea țărilor capitaliste, formal, accesul în școli este liber pentru toți, în realitate însă este extrem de limitat. De fapt, există un sistem de înv. pentru clasele avute și altul pentru oamenii muncii. În ciuda legilor cu privire la înv. general obligatoriu, milioane de copii ai oamenilor muncii nu învață nici măcar în șc. elem. În colonii și în țările dependente, majoritatea copiilor nu învață carte. Copiii minorităților naționale sînt supuși adesea discriminării rasiale și naționale (de pildă, segregația în instruirea copiilor negri în S.U.A.). Copiii oamenilor avuți învață în școli particulare, unde taxele școlare sînt ridicate, dar munca instructiv-educativă este mai bine organizată decît în școlile de stat. Selecția elevilor pentru un tip oarecare de șc. se face în multe țări capitaliste cu ajutorul testelor „de înzestrare". În cadrul relațiilor sociale din aceste țări, cei „înzestrați" sînt todeauna copiii oamenilor avuți. Astfel, această selecție are, în mod deghizat, un caracter de clasă. Lipsa de continuitate dintre unele verigi ale înv. mediu, existența școlilor-terminus creează pentru copiii oamenilor muncii dificultăți mari în continuarea studiilor. Toată această situație caracterizează de fapt, și nu formal, sistemul de înv. public.

În U.R.S.S. și în celelalte țări socialiste, sistemul de înv. este organizat pe baze cu adevărat democratice și-i strîns legat de interesele poporului. Continuitatea, gratuitatea, accesibilitatea sînt principii stabilite prin lege și traduse în viață. Această școală este o șc. nouă, șc. cea mai progresistă din lume, atît din p.d.v. al școlarizării populației, al dezvoltării și sarcinilor ei cît și din p.d.v. al organizării procesului instructiv-educativ, strîns legat de muncă, de viață și de construirea comunismului.

SISTEME DE INSTRUIRE PRIN MUNCĂ — diferite căi didactice de transmitere a cunoștințelor, de formare a priceperilor și deprinderilor în domeniul tehnologiei producției.

Primul a fost sistemul de instruire pe *obiecte*: elevul învăța să confecționeze obiecte finite din lemn, metal sau alte materiale. Pentru a învăța după sistemul pe obiecte era nevoie de mult timp, întrucît elevul trebuia să învețe oarecum „de la început" fiecare obiect nou confecționat de el. Instruirea după sistemul pe obiecte era foarte răspîndită în prod. meșteșugărească, precum și în fabrici, uzine și în școlile profes. și tehnice. În șc. de cultură generală, cea mai tipică expresie a sistemului pe obiecte a fost *slöjdul*.

În ultimul pătrar al sec. XIX, datorită dezvoltării tehnicii mașinilor și tehnologiei producției, o dată cu schimbarea și complicarea proceselor de muncă, a apărut nevoia unor sisteme mai perfecționate de instruire prin muncă. În deceniile șapte și opt, colectivul școlii tehnice superioare din Moscova, condus de inginerul *D.K. Sovetkin*, a elaborat un sistem de instruire prin muncă *pe operații*, care s-a răspîndit cu repeziciune în toată lumea (v. *Sistemul rusesc de instruire în producție*). Diferitele procese tehnologice de confecționare a obiectelor se împărțeau pe operații, care deveneau obiect de studiu. De pildă, învățarea tîmplăriei se făcea prin studierea succesivă a operațiilor de tăiere cu ferăstrăul, de geluire, dăltuire ș.a., învățarea lăcătușăriei — prin exerciții de tăiere, paliere, sfredelire, filetare ș.a. Învățarea după sistemul pe operații permitea, mult mai repede decît în sistemul pe obiecte, să se formeze la elevi deprinderi de muncă în domeniul respectiv.

La sfîrșitul deceniului trei al sec. XX, în U.R.S.S. s-a răspîndit sistemul de instruire în prod. elaborat de Inst. tehnic central, care consta din exerciții în care operațiile de muncă se descompuneau în mișcările componente. Elevii trebuiau să învețe aceste mișcări în procesul exercițiilor. Pe lîngă acestea, se foloseau aparate speciale și exerciții care imitau procesele reale de muncă. Cu toate că metodele sistemului elaborat de Inst. tehnic central fuseseră studiate destul de amănunțit și asigurau pregătirea rapidă și în masă a muncitorilor, acest sistem nu s-a răspîndit, deoarece scădea interesul față de instrucție și nu dezvolta atitudinea creatoare, conștientă, față de muncă și alte însușiri necesare muncitorului socialist. În școlile de pe lîngă fabrici și uzine și în școlile profes. și tehnice a început să se răspîndească sistemul instrucției în prod. pe operații și pe obiecte. Studierea proceselor de muncă se făcea pe operații, iar operațiile se studiau pe obiectele prin care erau reprezentate cel mai bine.

Ulterior dezv. metodei pe operații în instituțiile de înv. din sistemul *rezervelor de muncă ale U.R.S.S.* a dus la elaborarea așa-numitului sistem de instruire în prod. — pe complexe de operații. Acesta îmbină cele mai bune părți ale sistemelor pe obiecte și pe operații elaborate de Inst. tehnic central. Instruirea începe cu exerciții de antrenament în vederea executării procedeelor și operațiilor, care se fac în atelierele școlare. Familiarizarea elevilor cu operațiile și cu îmbinarea acestora are loc ulterior prin confecționarea de obiecte semifabricate („complexe"), din ce în ce mai complicate, iar apoi de produse finite. Alternarea sistematică a noilor operații cu confecționarea complexelor

continuă pînă la sfîrşitul principalei perioade de instruire.

Experienţa acumulată în instruirea prin muncă a elevilor a demonstrat că principial sistemul pe complexe de operaţii poate fi aplicat în condiţiile şcolii de cultură generală, dacă este adaptat la particularităţile utilajului din şc. şi dacă se ţine seama de vîrsta elevilor, de timpul relativ redus prevăzut pentru munca în ateliere.

Cu toate acestea, sistemele de instruire prin muncă amintite mai sus nu rezolvă toate problemele metodicii de instruire în prod. Ele determină numai relaţiile reciproce dintre obiectele, operaţiile şi mişcările din procesul muncii, dar nu conţin indicaţii în legătură cu felul în care trebuie să fie învăţaţi copiii să construiască obiecte, să proiecteze tehnologia, să organizeze munca ş.a. Aceste probleme sînt tratate de alte cap. ale metodicii *instruirii prin muncă.*

Bibl.: *I.K. Karell*, Lucrul manual după sistemul pedagogic danez, S. Pb., 1905; Rapoarte privitoare la activitatea şcolii tehnice din Moscova pe anii 1 889—1890 şi 1890—1891; *K.I. Ţirul*, Lucrul manual în şcoala de cultură generală, S., Pb., 1894; *A. Labutin*, Învăţarea procedeelor de muncă după metoda Institutului tehnic central, M., 1925; *S.N. Arhanghelski*, Studii de psihologia muncii, M., 1958. *A. Mikkelsen*, Dansksløjd, Kobenhavn, 1919; *Ch. A. Bennett*, History of Manual and Industrial Education, 1870 to 1917, Peoria, 1937.

SISTEMELE DE SEMNALIZARE — mecanism condiţionat de reflectare a realităţii. Învăţătura despre sistemele de semnalizare a fost creată de fiziologul rus I.P. Pavlov, care în 1932 a enunţat următoarele principii: „La animalele superioare, pînă la om inclusiv, prima instanţă a corelaţiilor complexe ale organismului cu mediul înconjurător este etajul subcortical, cel mai apropiat de scoarţa cerebrală, cu reflexele lui necondiţionate complexe..., cu instinctele, tendinţele, afectele şi emoţiile lui... Aceste reflexe sînt produse de un număr relativ mic de agenţi necondiţionali, activi din momentul naşterii. De aici rezultă limitarea orientării în mediul înconjurător şi în acelaşi timp o slabă adaptare. A doua instanţă este reprezentată de emisferele cerebrale, cu excepţia lobilor frontali. Aici apare, datorită conexiunii condiţionate sau asociaţiei, un principiu nou de activitate: semnalizarea unui număr mic de agenţi externi necondiţionali, printr-un număr infinit de alţi agenţi, care sînt în acelaşi timp analizaţi şi sintetizaţi, ceea ce dă posibilitatea unei orientări foarte precise în mediu şi astfel a unei adaptări mult mai fine. Aceasta constituie unicul sistem de semnalizare de care dispune organismul animal şi primul sistem de semnalizare la om. Credem că la om un adaos special este constituit de lobii frontali, care nu au la animale dimensiuni atît de mari şi care reprezintă substratul unui alt sistem de semnalizare a primului sistem, vorbirea, avînd ca fundament excitaţiile kinestezice ale organelor de vorbire. Acest nou sistem de semnalizare introduce un nou principiu de activitate nervoasă, abstractizarea, şi în acelaşi timp sinteza nenumăratelor semnale ale sistemului precedent, asociată de asemenea cu analiza şi sinteza acestor noi semnale sintetizate, principiu care determină orientarea nelimitată în lumea înconjurătoare şi creează adaptarea cea mai înaltă a omului, şi anume ştiinţa". (I.P. Pavlov, Experienţa a douăzeci de ani în studiul

obiectiv al activităţii nervoase superioare a animalelor, Ed. Acad. R.P.R., Buc., 1953, p. 502—503).

Cel de-al doilea sistem de semnalizare constituie baza fiziologică a gîndirii, în procesul căreia se produce abstractizarea şi generalizarea numeroaselor însuşiri variate ale obiectelor şi fenomenelor din realitate. El este de asemenea baza fiziologică a reglării acţiunilor voluntare ale omului, ceea ce are o importanţă extrem de mare pentru formarea calităţilor de voinţă. Declanşarea legăturilor temporare ale celui de-al doilea sistem de semnalizare poate sau să provoace sau să frîneze acţiunile omului.

În mod normal, ambele sisteme de semnalizare se găsesc în stare de echilibru şi interacţiune. În unele cazuri patologice acest echilibru este zdruncinat: unul dintre sistemele de semnalizare slăbeşte şi începe să predomine acţiunea celuilalt. Dar şi în stare normală se poate vorbi de predominarea relativă a unuia dintre sistemele de semnalizare, fără o zdruncinare sensibilă a echilibrului lor. Aceasta determină tipuri speciale de activ. nervoasă superioară — tipul gînditor (predominarea celui de-al doilea sistem de semnalizare), artistic (predominarea primului sistem de semnalizare) şi tipul intermediar (participarea aprox. egală a ambelor sisteme de semnalizare). Dezv. sistemelor de semnalizare se desfăşoară inegal. Cu cît copilul este mai mic, cu atît reacţiile lui sînt determinate într-o mai mare măsură de primul sistem de semnalizare. Sistemul verbal începe să se formeze treptat după vîrsta de 10 luni. La început rolul conducător îl au impresiile directe şi reprezentările despre realitatea imediat înconjurătoare. Dar chiar la vîrsta şcolară mică, procesul de instruire stimulează în mod energic dezv. celui de-al doilea sistem de semnalizare. Volumul de cunoştinţe dobîndit de elevi depăşind limitele realităţii imediat înconjurătoare, apare pericolul încălcării unei juste interacţiuni a sistemelor de semnalizare. Cuvîntul neîntărit de experienţa observării încetează să mai fie un mijloc de gîndire, şi din această cauză reflectarea realităţii este sărăcită şi denaturată. Iată de ce trebuie să avem grijă ca, acolo unde este posibil, cunoştinţele să se acumuleze pe baza reprezentărilor intuitive, a observării fenomenelor din realitate şi a acţiunilor directe cu obiecte, unelte şi instrumente. Aceasta este baza psihologică a principiului intuiţiei în instr., a cărui realizare asigură o corelaţie normală în dezv. sistemelor de semnalizare.

SISTEMUL CHINEZESC DE EXAMENE DE STAT — sistem de examene pe baza cărora se ocupa o funcţie publică, introdus în China la sfîrşitul sec. I şi începutul sec. II e.n., care a existat pînă în anul 1905. Acest sistem capătă o formă definitivă în perioada dinastiei Tan şi se desăvîrşeşte complet în timpul dinastiei Ţin. În vechea Chină scopul înv. se reducea la pregătirea elevilor pentru aceste examene; nimeni nu putea ocupa slujba cea mai modestă dacă nu trecea examenul de stat, după ce termina şc. sau îşi sfîrşea instr. în cadrul familiei. Sistemul examenelor de stat pentru funcţii publice avea trei trepte succesive. În principalul oraş al judeţului, de două ori în decurs de trei ani, se dădeau primele examene pentru obţinerea titlului ştiinţific „Siu

ţai" („Talentul care înfloreşte"). Deţinătorul titlului de gradul I devenea funcţionar în cadrul judeţului. Persoanele care deţineau titlul „Siu ţai" dădeau examene pentru obţinerea titlului ştiinţific de gradul II „Ţziui jen" (candidat) în principalul oraş al provinciei. Deţinătorii titlului de gradul II primeau funcţii în cadrul provinciei. Cele mai grele examene în vederea obţinerii titlului ştiinţific de gradul III „Ţzin şi" (savant aflat în plin progres, doctor) aveau loc la Pekin o dată la trei ani. Deţinătorii acestui titlu ocupau funcţii înalte de stat, în faţa lor se deschideau perspectivele unei cariere strălucite. Unii dintre deţinătorii titlului „Ţzin şi" dădeau examene la palat („Dean şi") pentru obţinerea titlului de membru activ al Acad. de şt. imperiale „Han lin iuan". Pînă în anul 807 examenele se dădeau oral şi mai tîrziu în scris.

În sec. XIV—XIX, la examenele de stat se folosea stilul literar scolastic devenit şablon „Ba gu ven" („Compuneri în opt părţi", care se scriau pe o temă luată din canoanele clasice confucianiste).

Cei supuşi examenelor trebuia să cunoască cărţile vechi clasice ale lui Confucius şi comentariile la aceste cărţi. De asemenea trebuia să ştie să scrie frumos, să citească, să calculeze, să citeze pasaje din cărţile clasice, să scrie cu măiestrie o lucrare pe o temă dată şi să compună poezii cu structura metrică şi hieroglifele indicate. Deseori, cu toată stricteţea formală a procedurii examenelor, titlurile ştiinţifice erau pur şi simplu cumpărate de oamenii bogaţi, iar oamenii capabili şi talentaţi, proveniţi din popor, nu puteau obţine titlurile respective. Selecţionarea funcţionarilor pe calea sistemului examenelor oficiale avea un caracter net de clasă. La examene erau admise numai persoanele cu „o reputaţie ireproşabilă", iar cei cu profesiuni „mîrşave" şi cei care suferiseră condamnări şi pedepse corporale nu erau admişi.

SISTEMUL DANEZ DE LUCRU MANUAL — sistem de lucru manual care foloseşte sculele, la prelucrarea lemnului, într-o anumită succesiune. La început, timp de 6 luni, dintre sculele de tăiat, i se dă elevului numai ferăstrăul, apoi i se dă cuţitul, mai tîrziu rindeaua ş.a.m.d. Numărul limitat de operaţii de lucru şi de tipuri de produse se îmbină cu un mare număr de produse concrete, întrebuinţate în viaţa de toate zilele, în industrie etc. De exemplu, se confecţionează peste o sută de produse folosind numai ferăstrăul. În şcoală instructajul din clasă se îmbină cu cel individual. Se acordă o mare atenţie perfecţionării muncii şi desăvîrşirii fizice şi estetice a procesului de lucru.

Sistemul danez de lucru manual reprezintă o varietate a slöjdului, care a căpătat o largă răspîndire în ţările scandinave şi a avut înrîurire asupra dezvoltării înv. practic în şcolile de cultură generală din multe ţări ale lumii.

Bibl.: *I.K. Karell,* Lucrul manual după sistemul pedagogic danez, S. Pb., 1905.

SISTEMUL DE INSTRUIRE PRIN MUNCĂ PE COMPLEXE DE OPERAŢII — v. *Sisteme de instruire prin muncă.*

SISTEMUL DE INSTRUIRE PRIN MUNCĂ PE OPERAŢII — v. *Sisteme de instruire prin muncă.*

SISTEMUL DE ÎNVĂŢĂMÎNT MUTUAL BELL-LANCASTER — sistem de lecţii în şc. elem. cu un număr mare de copii în care elevii mai mari şi mai buni la învăţătură — monitorii — învăţau pe cei mai mici, folosind indicaţiile învăţătorului, al cărui rol se reducea în fond la supraveghere. Acest sistem, elaborat în Anglia de preotul Bell (1753—1832) şi învăţătorul Lancaster (1778—1838), era o încercare de a rezolva problema înv. elem. în condiţiile lipsei de mijloace materiale şi de cadre. Cu toate că prin aplicarea acestui sistem calitatea înv. lăsa de dorit, făcea totuşi posibilă alfabetizarea unui mare număr de elevi.

La sfîrşitul sec. XVIII şi începutul sec. XIX sistemul de înv. mutual Bell-Lancaster s-a extins în Europa apuseană şi a pătruns şi în Rusia. În şcolile din coloniile militare şi în cele parohiale era folosit pentru educarea şi instruirea copiilor în spirit religios şi pentru formarea deprinderilor de disciplină militară. În şcolile *„Societăţii benevole pentru înfiinţarea de şcoli după metoda lancasteriană"*, înfiinţate de decembrişti, era folosit pentru răspîndirea ştiinţei de carte şi a ideilor liberale în masele largi ale poporului.

SISTEMUL DE NOTE MUZICALE ÎN INSTRUCŢIA NEVĂZĂTORILOR — sistem de instruire muzicală pentru nevăzători bazat pe combinări de semne reprezentînd notele, limitate la şase puncte. Bazele acestui sistem au fost puse de Braille. Primul manual pentru pred. muzicii la nevăzători după sistemul de note Braille a fost întocmit de F. Abt, prof. de muz. la şc. de nevăzători din Petersburg. Mai tîrziu sistemul de note s-a completat şi s-a perfecţionat în mai multe rînduri. Studiind propunerile Consfătuirii internaţionale a muzicienilor nevăzători de la Paris, profesoara de muzică Z.I. Samina a elaborat în anul 1939 un sistem nou de note, suplimentar, după care se tipăresc astăzi operele muzicale pentru nevăzători.

SISTEMUL DE PREDARE CONCENTRICĂ — sistem de repartizare a materiei în programele şcolare şi în manuale care se caracterizează prin repetarea problemelor şi temelor cursului, prezentate mai adîncit în fiecare etapă nouă. Repartizarea concentrică a materiei de studiu este opusă celei liniare, potrivit căreia fiecare cap. al cursului este tratat atît de amănunţit şi de profund cît cer sarcinile şcolii, fără reîntoarcerea asupra lui în etapele următoare ale procesului de înv.

Prin aplicarea sistemului predării concentrice, creşterea dificultăţilor în însuşirea unui cap. al obiectelor de înv. se produce treptat, în funcţie de nivelul dezvoltării intelectuale a elevilor. Aşa se procedează, de pildă, în înv. elem., în cadrul căruia copiilor li se predau în general cunoştinţe, priceperi şi deprinderi care-i pregătesc pentru studiul mult mai sistematic şi adîncit al gramaticii, aritmeticii şi al altor obiecte de înv. în cls. următoare ale şcolii.

În şcolile medii programele şcolare ale unor obiecte de înv. sînt de asemenea elaborate după sistemul predării concentrice; aceasta este necesar şi util din p.d.v. pedag. în cazurile în care legile ştiinţei nu pot fi dezvăluite suficient de adînc la primul contact cu ele. Aşa, de ex., în cadrul organizării concentrice a cursului

de fiz. în şcolile medii, mai întîi se studiază mec., căldura, electricitatea la un nivel elementar. Ulterior, elevii trec la analiza unor fenomene mai complexe, a unor teorii şi generalizări mai aprofundate. Pe lîngă problemele cunoscute elevilor, în cursul de fiz. se introduc cap. noi: mec., în care se includ oscilaţiile şi undele, fizica moleculară şi căldura, electricitatea, în care se includ oscilaţiile şi undele electromagnetice, optica şi structura atomului. Ca ex. de repartizare liniară a materialului de studiu în şc. sovietică poate servi cursul de ist., în cadrul căruia elevii studiază desfăşurarea evenimentelor începînd cu antichitatea şi terminînd cu contemporaneitatea.

SISTEMUL DE PREDARE PE LECŢII ŞI PE CLASE — sistem de organizare a muncii didactice în şc. în care înv. se desfăşoară frontal, pe clase, cu un număr fix de elevi şi cu un orar fix, forma principală de predare fiind lecţia. S-a format în sec. XVI în legătură cu dezv. generală a înv. şi a fost fundamentat în operele lui J.A. Komensky şi K.D. Uşinski. În sec. XIX, în şc. de masă din Rusia şi din alte ţări, erau foarte răspîndite lecţiile la care învăţătorii se limitau la interogarea elevilor şi la indicaţii sumare asupra temelor pentru acasă. Împotriva unei astfel de structuri a lecţiei a militat K.D. Uşinski, care a arătat că învăţătorul trebuie nu numai să explice lecţia, dar să şi înveţe pe elevi să lucreze individual.

În deceniul patru al sec. XX în şc. sovietică s-a înlăturat definitiv depăşita metodă a proiectelor şi s-a încetăţenit sistemul pe lecţii şi pe clase, sistem mult mai perfecţionat în ceea ce priveşte intensificarea caracterului activ şi conştient al însuşirii cunoştinţelor, priceperilor şi deprinderilor de către elevi. Baza completării claselor în şc. sovietică este pregătirea şcolară, adică posibilitatea de a învăţa după programa clasei respective.

Înv. se înfăptuieşte după un program bine stabilit. Numărul orelor se determină pe baza materiei de înv., a capitolelor şi temelor acesteia, prevăzîndu-se de asemenea lecţii recapitulative. Alături de lecţia propriu-zisă se folosesc şi alte forme de organizare a muncii didactice: teme pentru acasă, excursii, activităţi practice, practica în prod., ore de meditaţie cu elevii rămaşi în urmă la învăţătură şi consultaţii.

SISTEMUL MANORAL (lat. *manus* — mînă şi *os*, *oris* — gură) — sistem de semne făcute cu mîna care completează elementele de articulaţie inaccesibile ochiului. A fost elaborat de specialistul surdopedagog danez Forschhammer în anul 1900 (Mund-Hand System).

Semnele sistemului manoral nu transmit sunetele vorbirii, ci servesc doar ca mijloc auxiliar pentru a citi de pe buze (v. *Citirea de pe buze, de pe faţă*), ceea ce le deosebeşte de *dactilologie*, care transmite exact fiecare literă şi în acelaşi timp şi sunetul corespunzător acesteia.

Sistemul manoral a fost adaptat la particularităţile limbii ruse, cu anumite modificări, de către A.S. Lebedev, F.A. Rau şi P.I. Cirkin. Datorită dificultăţii şi complicaţiilor pe care le prezintă însuşirea lui, sistemul manoral nu a căpătat o largă răspîndire în şc. sovietică.

SISTEMUL MARBURG — sistem de semne pentru matem. şi chimie destinat nevăzătorilor,

A fost elaborat de către Comisia pentru științele exacte creată de către Asociația orbilor din Germania, care desfășura o activ. academică. A fost editat pentru prima oară la Marburg am Lahn în anul 1919. Traducerea rusească a sistemului Marburg s-a făcut cu litere în relief, după ed. a doua germană revăzută (1921) de către cunoscutul matematician nevăzător V.F. Kozmin și matematicianul N.P. Bobrova. Cu semnele acestui sistem punctiform în relief, cu unele modificări și completări introduse de matematicienii sovietici nevăzători se tipărește în prezent toată lit. matem. pentru nevăzători.

Bibl.: Sistemul Marburg de semne matematice și chimice pentru nevăzători, M., 1954.

SISTEMUL NERVOS — organul reglator și coordonator al tuturor funcțiilor organismului animal și uman precum și al interacțiunii dintre organism și mediu. La om și la animalele superioare, sistemul nervos este format din sistemul nervos central — creierul și măduva spinării — și din sistemul nervos periferic, care pleacă de la creier și măduva spinării sub formă de nervi aferenți (v. *Calea aferentă*) și eferenți (v. *Calea eferentă*) și include de asemenea ganglionii și plexii nervoși periferici. La om și animalele superioare, există aparte sistemul nervos vegetativ, care cuprinde neuronii ce inervează organele interne și țesuturile organismului. Forma fundamentală de activ. a sistemului nervos este reflexul. Toate acțiunile interne sau externe asupra organismului sînt percepute de formații speciale ale sistemului nervos — receptorii — și transformate aici în excitație nervoasă, care se transmite sistemului nervos central, iar de aici mușchilor și altor organe efectoare. Receptorul, calea nervoasă aferentă și sectorul cortical, unde ajung excitațiile de la receptori, formează împreună *analizatorul*, a cărui funcțiune asigură interacțiunile complexe ale excitațiilor, analiza și sinteza lor, care au ca rezultat reacții coordonate și „oportune" ale organismului.

SISTEMUL NERVOS AUTONOM — v. *Sistemul nervos vegetativ*.

SISTEMUL NERVOS CENTRAL — aparatul nervos principal care menține echilibrul între organism și mediu și reglează toate procesele ce au loc în organism. La animalele nevertebrate, se prezintă ca un sistem de ganglioni strîns legați între ei; la animalele vertebrate și la om este reprezentat prin creier și măduva spinării.

Sistemul nervos central a apărut mai întîi la animalele nevertebrate, unde înlocuiește sistemul nervos difuz (în formă de rețea) existent la celenterate, și se prezintă sub forma unui lanț de ganglioni. El ajunge la o dezv. superioară numai la animalele vertebrate și capătă treptat, în procesul evoluției, toate verigile menționate mai sus și prin aceasta asigură caracterul centralizat al activității organismului.

SISTEMUL NERVOS VEGETATIV — parte a sistemului nervos care reglează funcționarea organelor interne și metabolismul. Multă vreme s-a crezut că activ. sistemului nervos vegetativ nu depinde de activ. sistemului nervos central, de aceea mai era denumit și sistemul nervos autonom. Dar cercetările speciale au arătat că între sistemul nervos vegetativ și sistemul nervos central există o

permanentă interdependenţă iar controlul suprem al activităţii sistemului nervos vegetativ îl efectuează scoarţa cerebrală.

Sistemul nervos vegetativ se compune din formaţii centrale, aşezate în anumite regiuni ale sistemului nervos central, din nervi vegetativi şi ganglioni periferici aşezaţi în diferite organe. După particularităţile anatomice şi funcţionale, sistemul nervos vegetativ este constituit din două părţi: parasimpatic şi simpatic, care, în majoritatea cazurilor, acţionează antagonic (de ex., primul provoacă contractarea irisului, iar al doilea, dilatarea lui). Datorită acestei interdependenţe, cele două ramuri asigură o reglare perfectă a funcţiilor organelor interne (menţin nivelul tensiunii şi schimburilor de căldură, reglează secreţia glandelor, activ. organelor digestive etc.).

SISTEMUL RUSESC DE INSTRUIRE ÎN PRODUCŢIE — sistem care are la bază analiza pe operaţii a proceselor de prelucrare a materialelor. Avea ca scop pregătirea practică în prod. de maiştri şi de ingineri. A fost elaborat în deceniul şapte al sec. XIX la Şcoala tehnică superioară din Moscova şi perfecţionat de către comisia de specialişti sub conducerea lui *D. K. Sovetkin*.

Sistemul rusesc de instruire în prod. cuprindea învăţarea în ateliere a lucrărilor de tîmplărie, strungărie în lemn, lăcătuşărie şi strungărie în metal. Modelele de piese caracteristice pentru împărţirea pe operaţii a procesului de confecţionarea detaliilor au fost expuse în deceniile opt şi nouă ale sec. XIX la expoziţiile internaţionale de la Paris, Bruxelles, Viena, Philadelphia ş.a. Peste tot sistemul acesta a fost foarte apreciat. În S.U.A. a fost aplicat de *Woodworth* şi *Runkle*. În Franţa, ideile sistemului rusesc de instruire în prod. au fost folosite de *Salisis* pentru elaborarea bazelor instruirii în prod. în şc. de cultură generală.

Bibl.: Rapoartele de activitate ale şcolii tehnice din Moscova pe anii 1889—1890 şi 1890—1891; *S.M. Şabalov*, Învăţămîntul politehnic, M., 1956.

SISTEMUL SAGAN — sistem unic de şcoli elem. în Silezia, elaborat în a doua jumătate a sec. XVIII de către abatele *Felbiger* de la mănăstirea din Sagan. Potrivit acestui sistem, în fiecare comună se înfiinţa o şc. elem., denumită şi „vulgară", unde se preda cititul, scrisul, socotitul, religia, morala şi principiile de conducere a gospodăriei. În fiecare district era o şc. principală al cărei plan de înv. cuprindea cunoştinţe elem. de lb. lat., geogr., ist., topografie, desen liniar, gospodărie, agric. În provincii se înfiinţau aşa-zise şcoli normale, cu seminare afiliate lor, pentru pregătirea învăţătorilor din şcolile elem. Sistemul Sagan de organizare a şcolilor a contribuit la răspîndirea ştiinţei de carte în popor, a legalizat sistemul de predare pe clase şi pe lecţii. El prevedea o reglementare foarte strictă a predării, ceea ce împiedica îmbunătăţirea ei.

SISTEMUL ŞCOLAR MANNHEIM — sistem de instruire în şc. elem. bazat pe împărţirea elevilor după nivelul de pregătire şi aptitudini. A fost elaborat şi aplicat în oraşul Mannheim de către pedagogul german Sickinger. S-a răspîndit în Germania la începutul sec. XX. După sistemul Mannheim şcolile se împart în trei categorii: *a)* şcoala de opt ani obişnuită. La

sfîrşitul cls. I, elevii slabi sînt trecuţi în şcolile din grupa „b", după absolvirea cls. a II-a, cei mai capabili trec în cls. pregătitoare pentru şc. medie. În fiecare cls. sînt cîte 45 elevi. *b)* Şc. de 6 ani *auxiliară*. Aici învaţă elevii normali din p.d.v. al posibilităţilor intelectuale, dar care au rămas în urmă din diferite motive. Se presupune că organizarea unor îndeletniciri în afară de clasă, selecţionarea învăţătorilor şi fortificarea organismului prin diferite metode dau copiilor posibilitatea de a lichida lipsurile din cunoştinţele lor şi de a se întoarce la şc. obişnuită. Cei care continuă să rămînă în urmă, termină cursul de 6 ani, învăţînd în cls. V—VI după programa redusă a şcolii elem. de 8 ani. În fiecare cls. sînt cîte 30 elevi. *c)* Şcoala specială de 8 ani pentru cei întîrziaţi mintal, în care în decurs de 8 ani se face materia din primele 4 cls. ale şcolii elem. În aceste şcoli se acordă o mare atenţie înv. intuitiv şi lucrului manual. Clasele sînt alcătuite din cîte 15 elevi.

SITUAŢIA MATERIALĂ ŞI JURIDICĂ A PROFESORILOR ÎN U.R.S.S.—Partidul comunist şi guvernul sovietic se ocupă permanent de îmbunătăţirea situaţiei materiale şi de consolidarea situaţiei juridice a profesorilor sovietici, de ridicarea autorităţii lor şi perfecţionarea măiestriei lor pedag. În afară de drepturile cetăţeneşti generale, în U.R.S.S. profesorii se bucură de avantaje şi privilegii deosebite, stabilite prin legi şi hotărîri speciale ale organelor de partid şi de stat.

În jurul anului 1936, salariul profesorilor ajunsese la nivelul salariului inginerilor şi tehnicienilor. În anii grei ai Marelui Război pentru Apărarea Patriei, partidul şi guvernul au adoptat un decret cu privire la mărirea salariilor profesorilor (1943). O nouă şi simţitoare mărire a salariilor s-a decretat prin Hot. Consiliului de Miniştri al U.R.S.S. şi a C.C. al P.C. (b) al U.R.S.S. din 10 feb. 1948. Potrivit acestei hot. salariile profesorilor variază în funcţie de studii, vechimea în înv., obiectul predat, clasele în care predă prof. şi localităţile în care se găseşte şc. Cei care au titlul de prof. emerit sau au un titlu ştiinţific primesc un salariu mai mare, plata muncii profesorilor de la şcolile cu regim special este cu 25% mai mare decît în şc. de masă; pentru munca în şcolile din localităţile îndepărtate şi din Extremul nord, s-au fixat salarii tarifare mai mari. Învăţătorii de la cls. I—IV primesc salariul întreg pentru 24 ore (lecţii) pe săptămînă, iar profesorii de la cls. V—XI pentru 18 ore pe săptămînă.

La aceasta se adaugă o retribuţie suplimentară pentru corectarea caietelor elevilor la limbile rusă, maternă şi cele străine, la lit. şi matem., pentru conducerea cabinetelor profes. şi a terenurilor şcolare experimentale, pentru dirigenţie, pentru conducerea muncii în afară de clasă în cercuri, munca la biblioteca şcolilor care numără mai mult de 160 elevi şi cu un fond de cărţi de cel puţin 750 exemplare şi care nu are un post de bibliotecar, pentru munca în calitate de instructor superior de pionieri etc. Munca de predare face excepţie de la legea cumulului. Prin H.C.M. al U.R.S.S. şi C.C. al P.C. (b) al U.R.S.S. din 10 feb. 1948, profesorilor li s-a mărit pensia în funcţie de vechime. Învăţăto-

sfîrşitul cls. I, elevii slabi sînt trecuţi în şcolile din grupa „b", după absolvirea cls. a II-a, cei mai capabili trec în cls. pregătitoare pentru şc. medie. În fiecare cls. sînt cîte 45 elevi. *b)* Şc. de 6 ani *auxiliară*. Aici învaţă elevii normali din p.d.v. al posibilităţilor intelectuale, dar care au rămas în urmă din diferite motive. Se presupune că organizarea unor îndeletniciri în afară de clasă, selecţionarea învăţătorilor şi fortificarea organismului prin diferite metode dau copiilor posibilitatea de a lichida lipsurile din cunoştinţele lor şi de a se întoarce la şc. obişnuită. Cei care continuă să rămînă în urmă, termină cursul de 6 ani, învăţînd în cls. V—VI după programa redusă a şcolii elem. de 8 ani. În fiecare cls. sînt cîte 30 elevi. *c)* Şcoala specială de 8 ani pentru cei întîrziaţi mintal, în care în decurs de 8 ani se face materia din primele 4 cls. ale şcolii elem. În aceste şcoli se acordă o mare atenţie înv. intuitiv şi lucrului manual. Clasele sînt alcătuite din cîte 15 elevi.

SITUAŢIA MATERIALĂ ŞI JURIDICĂ A PROFESORILOR ÎN U.R.S.S.—Partidul comunist şi guvernul sovietic se ocupă permanent de îmbunătăţirea situaţiei materiale şi de consolidarea situaţiei juridice a profesorilor sovietici, de ridicarea autorităţii lor şi perfecţionarea măiestriei lor pedag. În afară de drepturile cetăţeneşti generale, în U.R.S.S. profesorii se bucură de avantaje şi privilegii deosebite, stabilite prin legi şi hotărîri speciale ale organelor de partid şi de stat.

În jurul anului 1936, salariul profesorilor ajunsese la nivelul salariului inginerilor şi tehnicienilor. În anii grei ai Marelui Război pentru Apărarea Patriei, partidul şi guvernul au adoptat un decret cu privire la mărirea salariilor profesorilor (1943). O nouă şi simţitoare mărire a salariilor s-a decretat prin Hot. Consiliului de Miniştri al U.R.S.S. şi a C.C. al P.C. (b) al U.R.S.S. din 10 feb. 1948. Potrivit acestei hot. salariile profesorilor variază în funcţie de studii, vechimea în înv., obiectul predat, clasele în care predă prof. şi localităţile în care se găseşte şc. Cei care au titlul de prof. emerit sau au un titlu ştiinţific primesc un salariu mai mare, plata muncii profesorilor de la şcolile cu regim special este cu 25% mai mare decît în şc. de masă; pentru munca în şcolile din localităţile îndepărtate şi din Extremul nord, s-au fixat salarii tarifare mai mari. Învăţătorii de la cls. I—IV primesc salariul întreg pentru 24 ore (lecţii) pe săptămînă, iar profesorii de la cls. V—XI pentru 18 ore pe săptămînă.

La aceasta se adaugă o retribuţie suplimentară pentru corectarea caietelor elevilor la limbile rusă, maternă şi cele străine, la lit. şi matem., pentru conducerea cabinetelor profes. şi a terenurilor şcolare experimentale, pentru dirigenţie, pentru conducerea muncii în afară de clasă în cercuri, munca la biblioteca şcolilor care numără mai mult de 160 elevi şi cu un fond de cărţi de cel puţin 750 exemplare şi care nu are un post de bibliotecar, pentru munca în calitate de instructor superior de pionieri etc. Munca de predare face excepţie de la legea cumulului. Prin H.C.M. al U.R.S.S. şi C.C. al P.C. (b) al U.R.S.S. din 10 feb. 1948, profesorilor li s-a mărit pensia în funcţie de vechime. Învăţăto-

rilor (și familiilor lor) de la școlile din comune și sate li se asigură locuințe cu încălzire și luminat fără plată; ei primesc cîte un lot de pămînt pe lîngă casă. Ministerele cu caracter economic au obligația să construiască locuințe pentru cadrele didactice atunci cînd se construiesc localuri și clădiri pentru școli, sau cînd se fac construcții noi și se lărgesc întreprinderile industriale, de transport și agricole. Comitetele executive districtuale și regionale ale sovietelor de deputați ai oamenilor muncii trebuie să prevadă construcția de locuințe pentru profesori în planul de construcții de locuințe al orașului. În vederea construcției de case de locuit pentru cadrele didactice ale școlilor sătești trebuie să se aloce 50% din sumele obținute prin autoimpunere.

Profesorii care urmează cursurile fără frecvență primesc un concediu suplimentar în perioada de examene. Dacă înainte de a studia într-un institut pedag. de înv. superior, prof. a lucrat în înv., iar după terminarea studiilor continuă munca pedag., timpul de studii se include în vechimea profesorului. Pentru ridicarea calificării profesorilor s-au creat institute de perfecționare a cadrelor didactice și cabinete pedag. raionale (orășenești); în fiecare an se organizează cursuri de ridicare a calificării. Profesorii trimiși la cursuri primesc salariul pe acest interval și au dreptul la concediul legal de odihnă. În timpul cursurilor profesorii locuiesc gratuit în cămin, li se plătesc indemnizații și cheltuieli de deplasare.

Drepturile, avantajele și privilegiile stabilite pentru profesori se referă și la directorii și directorii adjuncți ai școlilor.

Bibl.: *A. Rozenoer*, Reglementarea juridică a muncii profesorilor în U.R.S.S., Culegerea „Organizarea și conducerea școlilor", M., 1955; *N.I. Boldîrev*, Directivele P.C. (b) din întreaga Rusie și hotărîrile guvernului sovietic cu privire la învățămîntul public între anii 1917—1947, ed. 1. M., 1947; *V.P. Semionov* și *L.V. Țivin*, În ajutorul lucrătorilor din instituțiile de învățămînt public. Culegere de materiale de îndrumare și instructive cu privire la problemele salariului, tarifării, legislației muncii, finanțării și evidenței, M., 1955.

SIUN-ȚZÎ (Siun Cuan) (298—238 î.e.n.) — filozof și pedagog din China antică. Era de părere că omul, prin natura lui, este rău și egoist, că însușirile bune se formează prin educ. și că poporul, pe lîngă educ., are nevoie și de îmbunătățirea condițiilor materiale.

SÎRGUINȚA — atitudine perseverentă față de învățătură și muncă. Se educă în procesul activității sistematice și variate a copiilor, dirijată de părinți și pedagogi. Copiii sînt învățați din fragedă copilărie să ducă pînă la capăt o treabă începută, îndeplinind-o conștiincios și îngrijit. Apreciind munca copilului, părinții iau în considerație și sîrguința depusă. Adesea, din lipsă de experiență, copiii nu pot îndeplini chiar așa de bine lucrarea. În acest caz este bine să fie lăudați pentru sîrguința de care au dat dovadă și ajutați să corecteze deficiențele lucrării.

În șc., profesorii formează sistematic și planificat o atitudine conștientă și conștiincioasă la elevi față de învățătură și muncă, îi deprind să muncească independent, creator și din toate puterile în clasă, la lecții, în atelier, pe terenul experimental școlar, în întreprindere și acasă, cînd își fac temele. Respectînd particularitățile psihice individuale ale fiecărui copil și ținînd seama de condițiile lui de viață,

profesorii apreciază nu numai nivelul cunoştinţelor, ci şi atitudinea elevilor faţă de muncă, le stimulează sîrguinţa şi uneori le apreciază negativ rezultatele, chiar satisfăcătoare, dacă sînt inferioare posibilităţilor lor. În şc., în aprecierea cunoştinţelor elevilor se ţine seama şi de sîrguinţă. Un rol important în educarea sîrguinţei îl joacă opinia colectivului de elevi.

SÎTIN, Ivan Dmitrievici (1851—1934) — cunoscut editor rus. În 1883 a înfiinţat o societate pentru editarea de cărţi, iar în 1885 a înfiinţat o tipografie, care, la începutul sec. XX, a devenit un important centru editorial în Rusia. A editat cărţi ieftine şi broşuri de popularizare în diferite ramuri ale ştiinţei. A contribuit la răspîndirea literaturii didactice şi a lucrărilor celor mai buni pedagogi ruşi, precum şi a literaturii pentru autoinstruirea adulţilor. Editura a existat pînă în 1924. După Revoluţia din Octombrie, Sîtin a luat parte activă la organizarea întreprinderilor poligrafice sovietice.

SLAVINEŢKI, Epifanii (m. 1675) — cărturar călugăr rus. S-a ocupat de problemele pedagogiei; autorul operei pedag. „*Deprinderile cetăţeneşti ale copiilor*", în care sub formă de întrebări şi răspunsuri expunea regulile de conduită a copiilor în şc. şi în afară de şc. Această lucrare a fost un manual preţios pentru profesori şi părinţi. Slavineţki a organizat la mănăstirea Ciudov o şc. progresistă pentru timpul său. El a tradus în lb. slavonă mai multe cărţi importante de geogr., ist., med. şi alte ştiinţe, a întocmit un dicţionar slavono-latin şi un dicţionar de „cuvinte greu de înţeles".

SLAVOFILI — reprezentanţii unui anumit curent în gîndirea socială rusă care în deceniul 5 al sec. XIX au promovat „teoria" căilor speciale de dezvoltare istorică a Rusiei, diferite de ale Europei de Apus. Slavofilii au încercat să creeze o ped. a lor, considerînd ca bază a educaţiei credinţa ortodoxă şi morala patriarhală. Ei respingeau aplicarea în Rusia a celei mai bune experienţe pedag. din Europa de Apus, susţinînd că ped. rusă izolată de realizările lumii trebuie să ia o cale „originală". Cu toate că erau monarhişti convinşi, căutau să limiteze birocratismul ţarist şi cereau ca moşierii, pe care-i considerau forţa conducătoare la sate, să aibă dreptul să înfiinţeze şcoli necontrolate de guvern. Slavofilii înfiinţau pe moşiile lor şcoli în care se acorda multă atenţie educaţiei religioase şi învăţării meseriilor.

SLÖJD (suedeză — *Slöjd*) — denumirea procesului de prelucrare a lemnului efectuat în condiţii casnice, cu instrumente şi metode casnice. La sfîrşitul sec. XIX, în Suedia, sub influenţa mişcării pentru dezv. industriei casnice, slöjdul s-a bucurat de sprijinul guvernului şi al diferitelor organizaţii obşteşti (v. *Asociaţiile militanţilor pentru predarea lucrului manual*). În deceniul al şaptelea, Salomon, pe baza „slöjdului casnic", a elaborat aşa-numitul „slöjd pedagogic", sub forma unei serii de operaţii de prelucrare a lemnului menite să înveţe a munci pe elevii şcolilor elem. Pentru pregătirea profesorilor care urmau să predea slöjdul, Salomon a înfiinţat *seminarul pedagogic din Nees*. Denumirea de „slöjd pedagogic" sau simplu „slöjd" a devenit un termen internaţional,

care se foloseşte alături de denumirile naţionale pentru lucrul manual în şc. de cultură generală.

SKATKIN, Mihail Nikolaevici (n. 1900) — metodist în domeniul înv. politehnic şi al predării şt. nat. în şc. elem., membru corespondent al Acad. de şt. pedag., autorul lucrărilor: „Natura anorganică" (1947), „Ştiinţele naturale", manual pentru cls. a IV-a a şcolii ajutătoare (1944, împreună cu I. K. Sapojnikov), „Metodica ştiinţelor naturale" (1946), „Metodica predării ştiinţelor naturale în clasele elementare", manual pentru şcolile pedagogice (1956), „Instrucţia politehnică în etapa actuală de dezvoltare a şcolii" (1956), „Antrenarea elevilor în munca de producţie şi legătura ei cu instrucţia" (1958) ş.a. Este decorat cu medalia „K. D. Uşinski".

SKAZKIN, Fiodor Danilovici (n. 1900)—botanist sovietic, dr. în şt. biologice, prof., membru activ al Acad. de şt. pedag. Studiază şi problemele metodicii biologiei şi este autorul unor lucrări în acest domeniu, printre care: „Lucrări practice la fiziologia plantelor" (1937), împreună cu E. I. Lovcinskaia; „Experimentul biologic. Material ajutător pentru profesorii şcolii medii" (1939); „Îndrumător de botanică pentru profesorii şcolii medii" (1941) ş.a.

SKAZKIN, Serghei Danilovici (n. 1890) — om de ştiinţă sovietic, cercetător în domeniul istoriei evului mediu şi al istoriei moderne, acad., prof. la Univ. din Moscova, membru activ al Acad. de şt. pedag. A scris împreună cu un colectiv lucrarea „Istoria diplomaţiei". Skazkin este unul dintre autorii şi redactorii lucrărilor elaborate în colectiv: „Istoria evului mediu", în 2 vol. (ultima ed. 1952 — 54); „Istoria modernă", vol. I (1953); „Carte de lectură din istoria evului mediu", în 3 părţi (ed. a 3-a, 1951 — 53); împreună cu N. P. Graţianski a redactat materiale ajutătoare pentru profesorii din şc. medie: „Crestomaţia istoriei evului mediu", în 3 vol. (1933—39).

SKIPIN, Gheorghi Vasilievici (n. 1900) — fiziolog sovietic, prof., membru corespondent al Acad. de şt. pedag., elev şi adept al lui I. P. Pavlov, autor de lucrări în problemele fiziologiei activităţii nervoase superioare.

SKOROHODOVA, Olga Ivanovna (n. 1914) — scriitoare nevăzătoare şi surdă, cercetător ştiinţific. La vîrsta de 4 ani şi jumătate a pierdut concomitent vederea şi auzul, iar apoi şi graiul. De la vîrsta de 11 ani a învăţat în şc. pentru nevăzători şi surdomuţi din Harkov, condusă de I. A. Sokoleanski, unde cu ajutorul metodelor speciale i s-a redat vorbirea şi tot aici şi-a făcut şi studiile. Skorohodova este autoarea cărţilor: „Cum percep lumea exterioară" (1947); „Cum percep şi cum îmi reprezint eu lumea exterioară" (1956), foarte cunoscute în U.R.S.S. şi peste graniţă, traduse în multe limbi.

SKOVORODA, Grigori Savvici (1722— 94) — filozof ucrainean, poet şi om de cultură democrat. Şi-a făcut studiile la Acad. kieveană şi în străinătate. După ce s-a întors în Ucraina, a predat la seminarul din Pereiaslav, apoi la colegiul din Harkov. Pentru democratismul şi independenţa sa ştiinţifică în predare a fost îndepărtat de la activ. pedag. şi din anul 1766 pînă la moarte a rămas prof. ambulant.

Ca şi Lomonosov şi alţi iluminişti ruşi de seamă, Skovoroda consideră raţiunea drept principal reglator al activităţii omeneşti, iar dezv. raţiunii — una dintre cele mai importante probleme ale educaţiei. El socotea că cunoştinţele trebuie să fie accesibile întregului popor. În parabolele sale „Recunoscătorul Erodi" şi „Sărăcuţa ciocîrlie" (1787), susţine ideea educaţiei naturale pentru toţi, în spiritul umanismului şi al urii împotriva minciunii şi trîndăviei, ridiculizează educ. copiilor din familiile de nobili, cu ploconirea ei oarbă în faţa modei, a strălucirii exterioare, cu dispreţul ei faţă de lb. maternă. Skovoroda era de părere că prof. nu trebuie să fie adus din altă ţară, ci să fie un compatriot şi atribuia o mare importanţă dezvoltării înclinaţiilor şi dispoziţiilor înnăscute ale copiilor şi însuşirii de cunoştinţe folositoare pentru viaţă.

SKREBIŢKI, Aleksandr Ilici (1827—1916) — medic oculist, militant pe tărîm obştesc şi publicist. În deceniul nouă al sec. trecut, în articolele sale referitoare la răspîndirea cecităţii în Rusia, milita pentru organizarea educaţiei şi instrucţiei nevăzătorilor. Este autorul monografiei „Valentin Gaiui, creatorul metodelor de instruire a nevăzătorilor la Petersburg" (1886) şi a importantei lucrări „Educarea şi instruirea nevăzătorilor şi ocrotirea lor în apus" (1903). Activ. obştească progresistă a lui Skrebiţki s-a desfăşurat sub influenţa lui K. D. Uşinski, al cărui prieten a fost toată viaţa.

SMIRNOV, Anatoli Aleksandrovici (n. 1894) — psiholog sovietic, membru activ al Acad. de şt. pedag., prof., dr. în şt. pedag., om de ştiinţă emerit din R.S.F.S.R. A dat o nouă interpretare memoriei, considerînd-o nu ca o funcţie izolată, ci ca o activ. psihică complexă. Autorul unor lucrări de sinteză referitoare la situaţia psihologiei şi a ramurilor ei principale, unul dintre autorii şi redactorii manualelor de psih. pentru şcolile superioare, preşedintele prezidiului Societăţii psihologilor de pe lîngă Acad. de şt. pedag. şi membru al Adunării generale a Societăţii internaţionale de psihologie ştiinţifică.

Opere: Psihologia copilului şi a preadolescentului, M., 1930; Psihologia profesiunilor, M., 1927; Psihologia memorării, M.-L., 1948; Articole în problema psihologiei văzului, în culegerea „Senzaţiile şi percepţiile vizuale", M.-L., 1935; Pedagogia sovietică în 40 de ani de dezvoltare, „Voprosî psihologhii", 1957, nr. 5.

SMIRNOV, Vasili Zaharovici (n. 1898) — om de ştiinţă sovietic. Lucrează în domeniul istoriei pedagogiei. Smirnov este membru corespondent al Acad. de şt. pedag., dr. în şt. pedag. şi autorul lucrărilor „Reforma şcolii elementare şi medii în deceniul al şaptelea al sec. XIX" (1954), „Ideile pedagogice ale lui N.G. Cernîşevski şi N.A. Dobroliubov" (1957), precum şi al unor lucrări închinate cîtorva discipoli ai lui Uşinski (Vodovozov, Bunakov ş.a.).

SMORGONSKI, Leonid Mihailovici (1901—52) — metodist-chimist, prof., unul dintre autorii lucrării capitale „Metodica predării chimiei în şcoala medie" (1934). În disertaţia sa de doctorat, „Chimia ca obiect de învăţămînt" (1947), a expus de pe poziţii marxiste ist. chimiei ca obiect de înv. în cele mai mari ţări capitaliste.

SMOTRIŢKI, Meleti (aprox. 1578—1633) — învăţat şi militant pe tărîm social în Rusia

de sud-vest. Este cunoscut mai ales ca autor al cărţii „Gramatica slavonă a sintagmei corecte...“ (1618, reeditată în 1619, 1648, 1721). Această carte a servit pînă la mijlocul sec. XVIII ca manual de gram. pentru lb. slavonă bisericească şi avea o importanţă ştiinţifică pe vremea aceea. În afară de forme ale limbii slavone bisericeşti, manualul cuprinde elemente ale formelor gramaticale ruse. Cu manualul său, Smotriţki a pus bazele terminologiei gramaticale moderne şi, ceea ce este mai important, a fixat norme gramaticale unice pentru limba literară din timpul său.

ŞNIADECKI, Endjei (1768—1838) — om de ştiinţă, naturalist polonez, teoretician al educaţiei fizice. A studiat problemele educaţiei fizice în strînsă legătură cu educ. morală şi cea intelectuală. Lucrarea lui de bază este: „Uwagi o fizycznym wychowaniu dzieci“ (1805).

„SOCIETATEA BENEVOLĂ PENTRU ÎNFIINŢAREA DE ŞCOLI DUPĂ METODA LANCASTERIANĂ“ — societate culturală organizată de decembrişti la Petersburg, în 1818. A fost condusă de F. Glinka, F. Tolstoi, V. Küchelbeker, iar printre membri se numărau S. Trubeţkoi, I. Burţev, N. Muraviov ş.a. Organizaţia era filiala legală a societăţii secrete „Uniunea pentru bunăstarea poporului“ şi îşi propunea să creeze în Rusia o vastă reţea de şcoli elem. de înv. mutual, după sistemul Bell-Lancaster, să editeze îndrumătoarele corespunzătoare, cărţi şi manuale de citire. Şcolile trebuia să răspîndească ştiinţa de carte în mijlocul maselor populare (şi printre soldaţi), dar mai ales să servească drept focare de agitaţie antiiobăgistă şi antiguvernamentală. Cu toate că la aprobarea statutului organizaţiei, guvernul a îngrădit mult posibilităţile ei şi i-a dat voie să deschidă o singură şc. în Petersburg, „Societatea benevolă...“ a avut o puternică influenţă asupra dezvoltării şcolilor cu înv. mutual din Rusia în deceniul trei al sec. XIX şi în sensul creării de material didactic pentru învăţarea scris-cititului. În ajunul răscoalei decembriştilor, guvernul a interzis activ. acestei societăţi.

Bibl.: *V.G. Bazanov*, Societatea benevolă a iubitorilor de literatură rusă, Petrozavodsk, 1949; *S.B. Paina*, Activitatea decembriştilor în domeniul învăţămîntului public, „Analele ştiinţifice ale Institutului pedagogic Glazovski“, seria 1, Ijevsk, 1954.

SOCIETATEA BIBLICĂ DIN RUSIA — societate religioasă care avea ca scop organizarea de şcoli religioase, traducerea bibliei şi evangheliei în diferite limbi şi răspîndirea religiei creştine ortodoxe printre popoarele de altă naţionalitate din Rusia. A fost înfiinţată în 1813, în condiţiile reacţiunii politice şi ale răspîndirii misticismului religios în Rusia de la începutul sec. XIX. În fruntea societăţii biblice din Rusia se afla A. N. Goliţîn, reacţionar înverşunat. Alexandru I era membru al societăţii. Dar Nicolae I a desfiinţat-o, pentru că unii dintre membrii ei au introdus în şcolile organizate de ea sistemul de înv. Bell-Lancaster şi predarea ştiinţelor laice. În 1831 i-a luat locul „Societatea evanghelică-biblică“, care desfăşura o activ. misionară şi a editat Biblia în 12 din limbile vorbite de popoarele din Rusia, societate care a fiinţat pînă în 1917.

Scanned with OKEN Scanner

SOCIETATEA DE SPRIJINIRE A ÎNVĂŢĂMÎNTULUI PUBLIC (iniţial: „Societatea de sprijinire a învăţămîntului elementar") — organizaţie filantropică cu caracter cultural, alcătuită în special din intelectuali. A fost fondată în 1882 de către P. I. Makuşin, în oraşul Tomsk. Deviza societăţii era: „Nici un analfabet". Din fondurile adunate a construit şi a întreţinut cîteva şcoli şi instituţii de cultură (o şc. de lucru manual pentru fete, clase duminicale de desen, cursuri de pregătire a profesorilor de cînt, clase de lucru manual, prima bibliotecă gratuită din Siberia, un muzeu de şt. aplicate), a acordat ajutor material elevilor nevoiaşi. A fost închisă în 1906, unii dintre membrii ei fiind acuzaţi de a fi propagat idei revoluţionare, dar şi-a reluat activ. în 1909. Societatea avea filiale în multe oraşe din Siberia.

SOCIETATEA „MUNCA ŞI ODIHNA COPIILOR"—societate organizată în 1909 de un grup de pedagogi progresişti după desfiinţarea de către guvernul ţarist a *societăţii „Setlement"*. Avea drept scop cercetarea problemelor legate de organizarea vieţii copiilor pe baza studierii particularităţilor şi intereselor specifice de vîrstă. Munca copiilor era recunoscută drept factorul principal al autoorganizării copiilor. Această societate a lărgit activ. grădiniţei de copii, a clubului şi a şcolii înfiinţate de „Setlement". În 1911, în gubernia Kaluga, a organizat o colonie de muncă pentru copii. În vederea pregătirii de cadre pentru instituţiile cultural-educative ale societăţii, în 1915 s-au înfiinţat pe lîngă Univ. „Şaniavski" cursuri de educ. preşc. Organizatorii şi inspiratorii activităţii acestei societăţi au fost S.T. Şaţki, N.O. Massalitinova, L. K. Şlegher, A.U. Zelenko ş.a.

SOCIETATEA PEDAGOGICĂ DE PE LÎNGĂ UNIVERSITATEA DIN MOSCOVA—organizaţie constituită din oameni de ştiinţă care se ocupau cu studiul problemelor de educ. şi instr. în şcolile de cultură generală şi totodată le acordau ajutor ştiinţific şi metodic. A fost înfiinţată în 1898 de către un grup de profesori liberali, în frunte cu renumitul istoric P.V. Vinogradov. Dispunea de un muzeu, o bibliotecă şi o sală de conferinţe, care acordau ajutor practic cadrelor didactice; a luat parte la pregătirea reformei gramaticii şi ortografiei limbii ruse. Pînă în 1904 activ. acestei societăţi a avut un caracter burghezo-liberal. Ulterior un grup de membri social-democraţi bolşevici ai societăţii (I.I. Skvorţov-Stefanov, M.N. Pokrovski ş.a.) au dus o luptă hotărîtă pentru trecerea ei de partea revoluţiei, pentru reorganizarea democratică a şcolii, instruirea copiilor în şcoli mixte, accesibilitatea instituţiilor de înv. pentru toţi copiii dornici de învăţătură, fără deosebire de sex, naţionalitate şi confesiune religioasă. În zilele insurecţiei armate din dec. 1905, Societatea pedag. de pe lîngă Univ. din Moscova a desfăşurat o activ. conspirativă. Mulţi dintre membrii ei au fost persecutaţi. În iulie 1907, printr-o hot. a guvernului, societatea a fost oficial desfiinţată, totuşi ultima ei adunare a avut loc la 8 mai 1908.

SOCIETATEA PEDAGOGICĂ RUSĂ PENTRU LUCRU MANUAL — organizaţie obştească, care studia problemele aplicării şi folosirii lucrului manual în scopuri educative. Întemeiată în 1909,

a fost condusă de K.I. Ţirul. În componenţa societăţii intra un grup de tineri (Rogozin, Dedulin) care se opuneau orientării adoptate de Ţirul în domeniul metodicii. În anul 1914 societatea a editat rev. „Trudovoe vospitanie" (din care au apărut 4 numere). În timpul primului război mondial, activ. societăţii a încetat.

SOCIETATEA PENTRU EDUCAREA FIICELOR DE NOBILI — v. *Institutul Smolnîi pentru fiice de nobili.*

SOCIETATEA PENTRU RĂSPÎNDIREA CUNOŞTINŢELOR TEHNICE — organizaţie pedag. obştească din Rusia, avînd drept scop răspîndirea şi perfecţionarea înv. profes. şi propagarea cunoştinţelor tehnice. A fost înfiinţată în 1870 la Moscova şi a avut ulterior filiale în diferite oraşe ale ţării. Avea secţii pe ramuri tehnice şi de cultură generală. A organizat ateliere şcolare, muzee, expoziţii, conferinţe, a editat cărţi de popularizare a ştiinţei. Una dintre cele mai importante secţii ale societăţii era secţia de înv., care reunea o seamă de pedagogi eminenţi (V.I. Stoiunin, E.I. Polivanov, A.N. Ostrogorski, V.P. Şeremetevski etc.). Secţia de înv. organiza referate în care se tratau probleme de ped. generală, cerceta, prin subsecţiile ei, problemele de metodică a predării limbii şi literaturii ruse, istoriei, matematicii, ştiinţelor naturale, problemele privind organizarea lecturii la domiciliu, educ. fiz., excursiile etc. O societate similară cu cea din Moscova a existat la Kiev.

SOCIETATEA PENTRU RĂSPÎNDIREA ŞTIINŢEI DE CARTE DIN KIEV — societate de răspîndire a ştiinţei de carte, cu orientare liberală, fondată în 1882. Activ. societăţii se desfăşura sub îndrumarea profesorilor de la Univ. din Kiev. Societatea avea o bibliotecă, o expoziţie volantă cu material didactic-intuitiv, un muzeu pedag. şi un depozit de cărţi de unde se trimiteau la periferiile imperiului cărţi ştiinţifice de popularizare. A construit aşa-numita „Casa poporului", în cadrul căreia a funcţionat un timp oarecare teatrul ucrainean. Societatea organiza conferinţe şi lectorate cu caracter de masă. În 1913 a fost desfiinţată de guvernul ţarist.

SOCIETATEA PENTRU RĂSPÎNDIREA ŞTIINŢEI DE CARTE PRINTRE GRUZINI — organizaţie obştească culturală din Gruzia. A fost înfiinţată în 1879 din iniţiativa mai multor scriitori, pedagogi şi activişti pe tărîm social cu concepţii înaintate. Unul dintre preşedinţii ei a fost *I. Ceavceavadze*. Societatea edita manuale, organiza conferinţe, a înfiinţat şcoli elem., biblioteci şi alte instituţii de răspîndire a culturii. A jucat un rol însemnat în răspîndirea ştiinţei de carte în mase şi a contribuit la ridicarea nivelului cultural şi a conştiinţei naţionale a poporului gruzin. După instaurarea puterii sovietice în Gruzia, a fost organizată societatea gruzină pentru editarea şi răspîndirea cărţilor, care a activat pînă în 1927.

SOCIETATEA „SETLEMENT" [engl. *settlement* — operă socială (în cartierele sărace ale unui mare oraş)] — societate culturală din Moscova care avea drept scop dezv. activităţii culturale în rîndurile copiilor şi adulţilor, studierea experimentală a problemelor educaţiei sociale a copiilor, dezv. asociaţiilor de copii, a muncii şi autoconducerii copiilor, organizarea de noi tipuri de insti-

tuţii educative. Întemeiată de A.U. Zelenko, L.K. Şlegher şi S.T. Şaţki în anul 1906. Activ. ei se desfăşura în crîngul Mariimo — un cartier înapoiat din Moscova — şi avea un caracter paşnic cultural. Totuşi, poliţia socotea că este o „încercare de răspîndire a socialismului printre copiii mici" şi la sfîrşitul anului 1907 societatea a fost desfiinţată. În toamna anului 1909 tradiţiile ei au fost preluate de soc. „Munca şi odihna copiilor".

SOCIETĂŢI DE PATRONARE A COPIILOR — organizaţii obşteşti care au funcţionat în Rusia la sfîrşitul sec. XIX şi la începutul sec. XX, precum şi în perioada de după Revoluţia din Octombrie. Aveau ca scop să contribuie la îmbunătăţirea educaţiei şi condiţiilor de trai ale copiilor. Principalele societăţi de acest fel au fost: „Societatea de sprijinire a educaţiei preşcolare" din S. Pb. (1908), „Societatea grădiniţelor de copii publice din Kiev" (1907), Societatea „Munca şi odihna copiilor", „Societatea de patronaj pentru instruirea şi educarea surdomuţilor" (Pb.). După 1917 la Moscova, Leningrad şi în alte oraşe s-au înfiinţat societăţi pentru lupta împotriva vagabondajului copiilor — „Prietenul copiilor", „Prietenii şcolii", societăţi ale prietenilor bibliotecilor pentru copii.

SOCIETĂŢI PENTRU RĂSPÎNDIREA ŞTIINŢEI DE CARTE — organizaţii obşteşti de orientare burghezo-democratică din Rusia ţaristă, avînd drept scop răspîndirea ştiinţei de carte în mase. „Comitetul pentru răspîndirea ştiinţei de carte din Sankt Petersburg" a fost înfiinţat în 1831 pe lîngă Asociaţia economică benevolă, cel din Moscova în 1845, cel din Harkov în 1869. Acesta din urmă avea trei şcoli de cultură generală, două şcoli duminicale, cinci biblioteci, un muzeu pedag., o editură, o şc. de desen artistic şi decorativ şi a organizat mai multe biblioteci săteşti, case populare de lectură, colonii de vară pentru şcolari. În general, aceste organizaţii au avut un caracter cultural. Membrii lor se recrutau dintre intelectualii cu opinii liberale şi democratice.

SOCIETĂŢI PENTRU SPRIJINIREA EDUCAŢIEI FIZICE — organizaţii democratice culturale care îşi propuneau să răspîndească şi să traducă în viaţă ideile lui *P.F. Leshaft*. Erau formate din medici, profesori, funcţionari. Organizatorii lor considerau că educ. fiz. este un important mijloc de dezv. armonioasă a personalităţii umane. Prima societate de acest fel a luat fiinţă la Odesa (1892), a doua a fost fondată chiar de Leshaft la Petersburg (1893), iar a treia a fost înfiinţată de V.S. Pirusski la Tomsk (1895). Ulterior au luat fiinţă societăţi similare şi în alte oraşe din Rusia. Ele au organizat sanatorii pentru copii, terenuri pentru joc şi exerciţii fizice, băi, patinoare, locuri pentru plimbări în afara oraşului, au introdus sistemul gustărilor calde în şcoli. Unele dintre ele au construit — din fondurile strînse prin donaţii şi organizarea de loterii, spectacole de binefacere, concerte şi conferinţe — case speciale pentru dezv. fizică (ca, de ex., societatea din Tomsk) în cadrul cărora se desfăşura o activ. susţinută pentru educ. fiz. a copiilor şi tineretului.

SOCIETĂŢI PENTRU SPRIJINIREA EDUCAŢIEI PREŞCOLARE — organizaţii obşteşti înfiinţate în numeroase oraşe din

Rusia (Petersburg — 1907, Celeabinsk — 1910, Nijni-Novgorod și Ivanovo-Voznesensk — 1913 etc.). Se ocupau cu problemele teoriei și practicii educației preșc., răspîndeau în rîndurile părinților și învățătorilor ideile educației preșc., înființau grădinițe de copii și grădinițe sezoniere, precum și grădinițe de copii la domiciliu, întreținute de părinți. Printre membri se numărau pedagogi, psihologi, medici, activiști în domeniul înv. public din instituțiile orășenești și din zemstve etc.

SOCRATE (aprox. 469—399 î.e.n.) — mare filozof al Greciei antice. Pornea de la concepția idealistă că există noțiuni morale generale și că cunoașterea lor este suficientă pentru o justă comportare a omului. În activitățile cu elevii săi folosea mult metoda conversației, care, ulterior, s-a numit metoda socratică. Această metodă consta din a ajuta pe interlocutor să ajungă la concluzii juste printr-un sistem de întrebări puse într-un anumit fel.

SOFIST (grec. σοφιστής — înțelept) — în Grecia antică, prof. plătit de fil., matem., mitologie, poetică, etică, politică și în special de ret., în perioada înfloririi democrației ateniene. Apariția acestor profesori care învățau pe elevi „înțelepciunea și virtuțile" a fost determinată de nevoia soc. sclavagiste ateniene de a instrui și perfecționa în arta oratorică. Sofiștii învățau cum se ține un discurs pe anumite teme, organizau conversații în probleme politice, de șt. nat., gram. și oratorie, însoțind aceste conversații cu exerciții și discuții. Activitățile aveau loc fie în case particulare, fie în localurile gimnaziilor. În procesul predării retoricii, sofiștii au studiat cei dintîi problemele stilului și au contribuit la dezv. gramaticii. Priceperea de a convinge și a polemiza, pe atunci numită dialectică, cerea cunoștințe apreciabile de logică și fil.

Activ. culturală a sofiștilor a introdus în viața spirituală a soc. ateniene multe elemente noi: critica concepțiilor politice, etice și religioase existente în Grecia antică, critica doctrinelor filozofice din acel timp de pe poziția relativismului (Protagoras) și a scepticismului (Gorgias), punerea pe primul plan în fil. a problemelor de etică, politică și teoria cunoașterii.

Sofiștii au pus pentru întîia oară problema rolului uriaș al educației și instrucției. Protagoras, în legătură cu aceasta, a exprimat idei extrem de importante: „Pentru învățătură este nevoie și de aptitudini înnăscute și de exerciții; noi trebuie să învățăm din tinerețe. Nici teoria fără practică, nici practica fără teorie n-au sens. Instrucția nu dă mlădițe în suflet dacă nu ajunge la o anumită adîncime".

SOKOLEANSKI, Ivan Afanasievici (n. 1889) — om de știință sovietic în domeniul surdopedagogiei și tiflopedagogiei, prof. A creat un sistem original de instruire și educare a copiilor lipsiți de auz, văz și grai și a pregătit pentru viață mulți surdomuți, nevăzători ș.a. printre care și pe *O.I. Skorohodova*. A inventat o *mașină de citit pentru nevăzători* care transformă caracterele plane (caractere pentru văzători) în semnale condiționate care se percep prin pipăit. Autor de lucrări științifice în domeniul instrucției și educației surdomuților-nevăzători, a surdomuților și

a nevăzătorilor. Decorat cu medalia „K.D. Uşinski".

SOKOLOV, Konstantin Nikitici (n. 1901)—prof. emerit al R.S.F.S.R., membru corespondent al Acad. de şt. pedag., autorul cărţii „Însemnările unui profesor de biologie" (1950), în care sintetizează o experienţă de mulţi ani în predarea acestui obiect. Este decorat cu medalia „K.D. Uşinski".

„SOLDAŢI AI CULTURII" — activişti voluntari pe tărîm social de la sfîrşitul deceniului al III-lea şi începutul celui de-al IV-lea care au luat parte activă la realizarea unei serii de măsuri ale revoluţiei culturale din U.R.S.S. Aceştia erau muncitori, ţărani, activişti culturali, studenţi, elevi care participau fără plată la campaniile culturale pentru lichidarea analfabetismului şi semianalfabetismului, la lupta pentru învăţămîntul general, pentru atragerea copiilor în instituţiile preşc. etc. Prin efortul acestor soldaţi ai culturii s-au alfabetizat milioane de oameni.

„SOLEANOI GORODOK" — unul dintre cartierele Petersburgului, din apropierea grădinii de vară, unde, la sfîrşitul deceniului 7 şi începutul deceniului 8 al sec. XIX, au apărut o serie de instituţii sociale pentru instruirea în afară de şcoală: şcoli duminicale, şcoli serale şi de zi pentru muncitori, diferite cursuri, săli de lectură, biblioteci. În „Soleanoi Gorodok" se organizau pe scară largă *lecturi populare*.

SOLOVIOV, Aleksandr Ivanovici (n. 1907) — geograf sovietic şi metodist, membru corespondent al Acad. de şt. pedag. Ia parte activă la elaborarea programelor de geogr. pentru şc. medie şi superioară.

SOMNUL COPIILOR — Potrivit învăţăturii lui I.P. Pavlov, somnul este un proces de inhibiţie generalizată care se răspîndeşte în celulele scoarţei cerebrale şi în sectoarele inferioare ale creierului. Prin inhibiţie celulele nervoase obosite îşi restabilesc capacitatea de muncă. Somnul este însoţit de o scădere a intensităţii tuturor funcţiilor fiziologice ale organismului: metabolism, tonusul muscular, activ. sistemului cardiovascular ş.a., ceea ce creează condiţii pentru liniştirea şi odihna întregului organism.

Se consideră bun din p.d.v. igienic somnul care, pentru vîrsta respectivă a copilului, are suficientă durată şi profunzime. Somnul insuficient duce la încetinirea ritmului de dezv. fizică, reduce rezistenţa organismului la diferite îmbolnăviri, exercită o influenţă negativă asupra capacităţii de muncă. Copiii de vîrstă diferită au nevoie de o durată de somn diferită.

Somnul *de zi* este necesar tuturor copiilor de vîrstă preşc. şi copiilor de vîrstă şcolară debili. Este bine ca somnul de zi să aibă loc pe terase, în aer liber, în anotimpul rece folosindu-se saci de dormit.

Profunzimea somnului se obţine prin justa lui organizare. Copiii trebuie deprinşi să se culce şi să se scoale la aceleaşi ore, ceea ce contribuie în mare măsură la adormirea şi trezirea lor rapidă. O mare importanţă are crearea condiţiilor care pregătesc o atmosferă favorabilă somnului: jocuri liniştite, plimbare de o jumătate de oră în aer curat. Nu sînt recomandate distracţiile pline de emoţii, discuţiile vii, povestirile de groază ş.a. Respectarea deprinderilor igienice înainte de culcare (spălarea, spălatul pe

dinți, pe picioare) este obligatorie. Masa de seară se servește cu 1—2 ore înainte de culcare. Liniștea, întunericul, aerul curat și răcoros, așternutul comod, dar nu prea moale — toate acestea favorizează somnul calm și profund al copilului.

În instituțiile de copii cu regim de internat, se rezervă pentru fiecare pat din dormitoare cel puțin cîte 2,5 m^2 în instituțiile preșc. și cîte 4 m^2 în instituțiile școlare. Această suprafață asigură primenirea suficientă a aerului și o așezare corectă, igienică a mobilierului.

SONDE LOGOPEDICE (fr. *sonde* — sondă) — instrument din oțel inoxidabil folosit spre a exercita o acțiune mecanică asupra limbii, în scopul de a fixa și corecta pronunția unor sunete ale vorbirii la copiii bîlbîiți, surzi sau hipoacuzici.

SOPIEV, Kurban Klucevici (n. 1905) — pedagog-filolog turkmen. Autor de manuale și îndrumătoare de filol. turkmenă pentru școlile din republică. A luat parte activă la reforma scrierii turkmene, la trecerea ei de la caracterele latine la cele ruse.

SOPIKOV, Vasili Stepanovici (1765—1818) — bibliograf rus, autorul lucrării „Încercare de bibliografie rusă“ (1813-21), în care descrierea bibliografică se îmbină cu adnotări și extrase din cărți. Ed. a 2-a a cărții a apărut sub red. lui V.N. Rogojin (S.Pb., 1904-08) cu un amplu „Indice“ (S.Pb., 1908).

SORBONA — important centru cultural, științific și de înv. din Franța; denumirea se folosește și pentru Univ. din Paris. Întemeiată în anul 1253, din inițiativa lui R. Sorbon (de aici denumirea), confesorul regelui Ludovic al IX-lea, ca azil pentru profesori și studenții săraci care studiau teologia. La sfîrșitul sec. XIII a devenit o șc. pentru pregătirea clerului superior. În 1469, Sorbona a contribuit la apariția primelor cărți tipărite. Totuși, Sorbona evului mediu a sprijinit credința în vrăji și magia neagră, a salutat condamnarea la moarte a Ioanei d'Arc, eroina poporului francez învinuită de erezie și vrăjitorie, a condamnat în sec. XVI învățătura marilor gînditori R. Descartes și B. Spinoza, în sec. XVIII pe a lui Voltaire, D. Diderot și a enciclopediștilor. În 1792, în perioada revoluției burgheze franceze, Sorbona a fost desființată ca șc. teologică. Napoleon I (1808) a predat clădirea Sorbonei univ. din Paris, care a folosit-o ca muzeu pentru artele frumoase. În 1821 Sorbona a fost recunoscută ca instituție independentă de înv. superior cu 3 facultăți — teologie, șt. nat. și lit. În 1823 biblioteca din Paris a fost mutată în clădirea Sorbonei. În 1883, fac. de teologie a fost închisă.

În prezent, la Sorbona funcționează facultățile de șt. nat. și lit. ale Univ. din Paris și următoarele institute: de ist. revoluției franceze, de ist. religiei, de ist. relațiilor internaționale moderne, de lit. comparată, inst. de psih., inst. pentru studierea Chinei, șc. superioară pentru pregătirea și perfecționarea profesorilor de lb. fr. din străinătate și alte instituții științifice și de înv. ale Acad. de șt. din Paris.

SOŚNICKI, Cazimir (n. 1883) — pedagog polonez, prof. de ped. la Univ. din Toruń, autorul unor lucrări cu privire la bazele pedagogiei și didacticii în legătură cu fil. și autorul unor manuale de ped. foarte răspîndite.

SOVETKIN, Dmitri Konstantinovici — militant de seamă în domeniul instrucţiei prin muncă din deceniile opt-zece ale sec. trecut, membru activ şi preşedinte al Comisiei şcolii tehnice superioare din Moscova, creatorul sistemului rusesc de instruire în prod.

SOVETKIN, Fiodor Frolovici (n. 1886) — pedagog sovietic, prof., cercetător în domeniul metodicii de pred. a limbii ruse în şcolile naţionale, a limbii mordvine în şc. mordvină şi al istoriei mai multor limbi ale popoarelor din U.R.S.S. Sovetkin este autorul unor manuale şi metodici pentru şcolile elem. din R.S.S.A. Mordvină şi Mari, precum şi al unor manuale pentru tineretul care nu cunoaşte lb. rusă. De asemenea este redactorul unor manuale şi metodici („Limba maternă şi limba rusă în şcolile popoarelor din grupul ugrofinic" (1956) ş.a.

SOZONOV, Serghei Ivanovici (1866—1931) — pedagog rus, metodist în domeniul chimiei. În cartea sa „Soarta şcolii noastre medii" (1907) şi în articole şi-a exprimat protestul împotriva şcolii de stat şi a regimului poliţienesc care domnea în ea. Era adept convins al lărgirii cunoştinţelor experimentale în şc. medie şi al introducerii chimiei ca obiect de sine stătător. Împreună cu V.N. Verhovski a elaborat un îndrumător pentru lucrările practice ale elevilor la chimie şi un manual de chimie, considerat ca cel mai bun din Rusia prerevoluţionară.

SPĂGIS, Andrei (1820-71) — cunoscut publicist leton, pedagog şi activist pe tărîm obştesc. A luptat împotriva privilegiilor moşierilor nemţi, pentru lărgirea drepturilor ţărănimii şi a adus o contribuţie importantă în dezv. culturii poporului leton. Urmărit pentru activ. sa progresistă democrată, a fost nevoit să părăsească Letonia şi să plece în guberniile îndepărtate ale Rusiei. În anul 1844 a editat un abecedar în lb. letonă, „Bucuria copiilor", bazat pe metoda fonetică de pred. a scris-cititului, precum şi alte manuale.

SPANIA — stat în S—V Europei. Teritoriul (inclusiv insulele Baleare şi Canare) — 503 000 km², populaţia — 29 662 000 locuitori (1958). În martie 1939 în Spania s-a instaurat dictatura generalului Franco.

Prima lege referitoare la înv. obligatoriu a fost introdusă în Spania în 1857, însă n-a fost realizată în mod practic niciodată. Tot sistemul de înv. din Spania a avut întotdeauna un caracter net clerical. Biserica catolică posedă un mare număr de instituţii de înv.: de la şcoli elem. pînă la şcoli superioare. Conţinutul înv. de toate gradele, cf. principiilor stabilite de oficialităţi, trebuie să fie „întru totul corespunzător doctrinei religiei catolice". În perioada guvernului Frontului Popular (1936—1939), Partidul Comunist din Spania a luat asupra sa sarcina conducerii înv. public. S-a desfăşurat o largă acţiune de lichidare a analfabetismului printre soldaţi şi populaţia civilă, construirea de clădiri şcolare a luat un mare avînt, s-a îmbunătăţit situaţia materială a învăţătorilor, s-au înfiinţat şcoli medii de scurtă durată pentru muncitorii care doreau să se pregătească pentru admitere în instituţiile de înv. superior, s-au desfiinţat taxele şcolare pentru elevii lipsiţi de mijloace din şcolile medii. Guvernul Frontului Popular a

SCHEMA SISTEMULUI DE ÎNVĂŢĂMÎNT DIN SPANIA

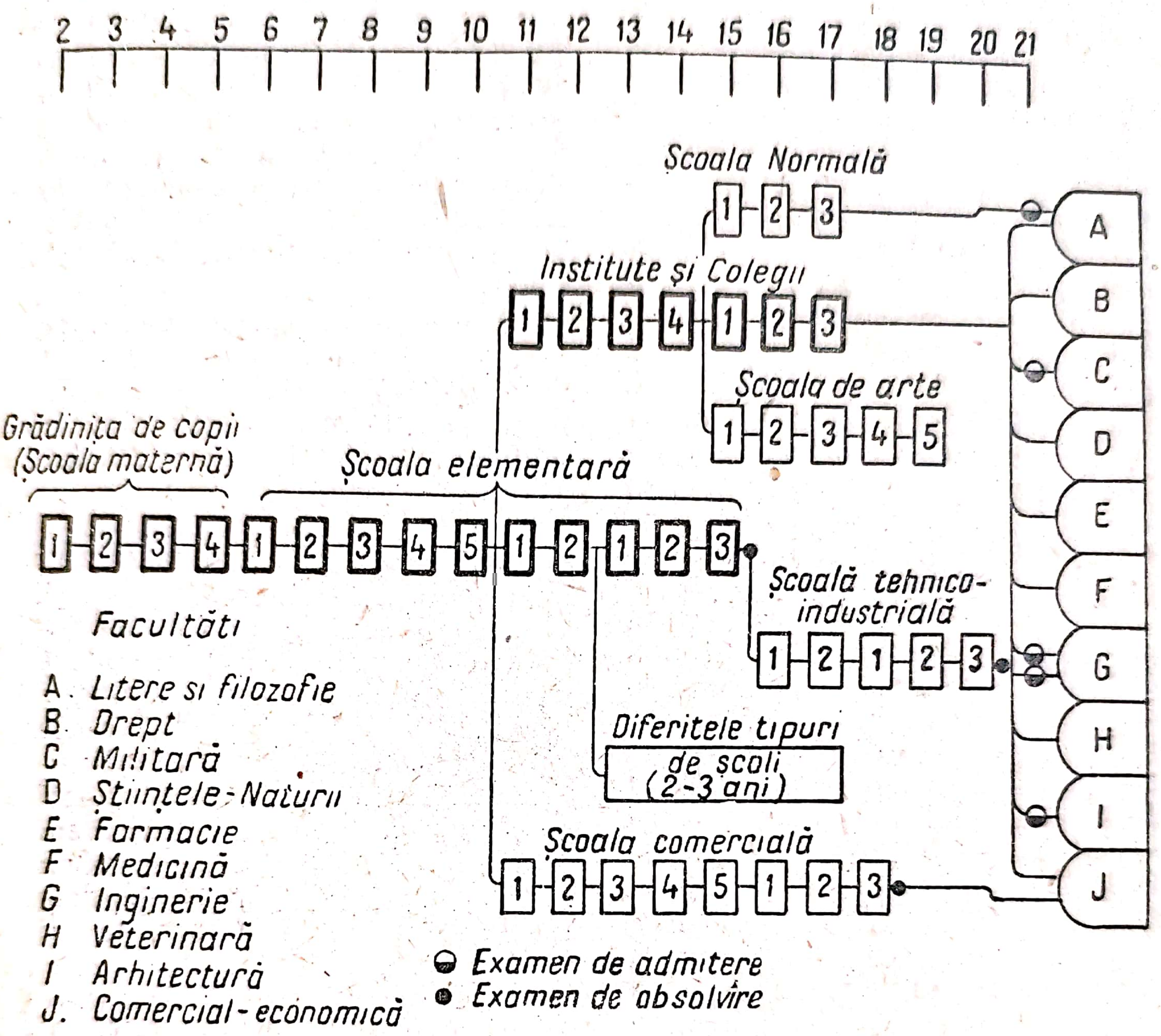

înfiinţat burse şi internate şi a distribuit gratuit manuale şi rechizite şcolare. După instaurarea dictaturii lui Franco (1939) influenţa bisericii catolice s-a intensificat din nou. În 1953 s-a semnat concordatul dintre Spania şi Vatican. Conform art. 26 din acest concordat, în toate instituţiile de înv. de stat şi particulare, înv. este subordonat dogmei şi moralei bisericii catolice. Absolvenţii şcolilor medii ecleziastice, adică ai colegiilor teologice, sînt scutiţi de examene de admitere în şcolile superioare. În colegiile teologice se percepe o taxă şcolară foarte ridicată, ceea ce le face inaccesibile muncitorilor. Biserica are dreptul de control asupra tuturor şcolilor particulare şi de stat în ceea ce priveşte conţinutul ideologic al înv. Religia se predă ca obiect obligatoriu în toate instituţiile de înv. şi chiar în toate facultăţile din univ.

În Spania nu există un sistem unic de stat al înv. public. Alături de şcolile de stat există şi numeroase instituţii de înv. particulare, aparţinînd mai ales organizaţiilor religioase. În 1954 în Spania existau 926 şcoli medii

recunoscute de stat și aflate sub conducerea bisericii catolice și numai 119 școli medii de stat, adică de 8 ori mai puține. Din cauza situației precare a maselor populare și a lipsei de clădiri școlare și de învățători, un număr mare de copii rămîn neșcolarizați.

Sistemul de înv. din Spania se caracterizează prin existența multor trepte și subîmpărțiri în cadrul fiecărei trepte a tuturor tipurilor de instituții instructiv-educative, cît și prin existența școlilor terminus. Selecția elevilor se face pe baza unui sistem foarte complicat de examene de admitere, de trecere și de absolvire.

Pentru copiii de 2—6 ani există grădinițe de copii (îndeosebi particulare) care cuprind un număr mic de copii. Șc. elem. de 10 ani (pentru copiii în vîrstă de 6—15 ani) are trei cicluri: ciclul I—5 ani, ciclul II — 2 ani și ciclul III — 3 ani. În 1956-57 funcționau 63 783 școli elem. cu 2 575 240 elevi. Școlile medii, așa-numitele institute (de stat) sau colegii (particulare) pe baza școlii elem. de 5 clase (pentru elevii de la 11 la 17 ani) au o durată de 7 ani. În 1957 în școlile medii au învățat 364 390 elevi. Instituțiile de înv. profes. sînt reprezentate prin școlile tehnico-industriale de 5 ani (pe baza școlii elem. complete) și școlile profes. (pe baza a 7 clase de șc. elem.). În 1954 funcționau 384 instituții de înv. profes. cu 171 069 elevi. Învățătorii școlilor elem. sînt pregătiți în *școli normale* de 3 ani, în care sînt admiși absolvenții a 4 clase de șc. medie. În 1956—1957 existau 106 școli normale cu 25 213 elevi. Profesorii pentru școlile medii sînt pregătiți în universități. În Spania sînt 12 univ. Cele mai importante sînt la Madrid (fondată în 1508), Barcelona (1450), Grenada (1526) cu 2 947 stud, Salamanca (1134) cu 4 104 stud, Santiago de Compostela (1501) cu 3 290 stud. și Sevilla (1502) cu 3 750 stud.

SPARTACHIADE ȘCOLARE — sistem de competiții complexe ale elevilor la cîteva forme de sport, trecere în revistă a activității sportive de masă. Acest sistem cuprinde spartachiade care se organizează regulat în șc., între școlile din raion (orașe), regiuni (ținuturi), pe zone republicane și unionale.

În fiecare etapă, spartachiadele școlare urmăresc anumite scopuri, care pot fi: antrenarea unui număr cît mai mare de elevi în activități sportive regulate, totalizarea rezultatelor activității, ridicarea nivelului realizărilor elevilor la anumite categorii de sport, susținerea normelor complexului G.T.O. și a normelor clasificării unice sportive pe uniune, stabilirea învingătorilor pe persoane și echipe.

În cursul pregătirii și desfășurării spartachiadelor școlare se respectă următoarele cerințe pedag.: *a)* planificarea fiecărei acțiuni sportive; *b)* repartizarea participanților în funcție de vîrstă și de realizările sportive; *c)* pregătirea participanților potrivit cu programa întrecerilor; *d)* reguli unice obligatorii pentru toți participanții; *e)* terenuri bine pregătite pentru desfășurarea competiției; *f)* un arbitraj calificat; *g)* controlul medical în timpul antrenamentelor și în timpul desfășurării competițiilor.

Fiecare spartachiadă începe cu întreceri în cadrul școlii, la care iau parte majoritatea elevilor, cînd se selecționează cei mai buni

sportivi pentru competiţiile următoare. În această primă etapă pe R.S.F.S.R., au participat în 1954 — 3 260 000, în 1955 — 3 985 000, în 1956 — 4 370 000, în 1957—5 228 000 şi în 1958—6 188 000 elevi.

Ultima etapă a spartachiadelor şcolare din cadrul republicii unionale o constituie spartachiadele republicane — pe R.S.S. Ucraineană, pe R.S.F.S.R. ş.a.

Prima spartachiadă şcolară pe R.S.F.S.R. a avut loc în anul 1954. Programul competiţiilor finale, care s-au desfăşurat la Leningrad, cuprindea întreceri de atletică uşoară, gimnastică, înot, tragere la ţintă, baschet şi volei.

A doua spartachiadă şcolară pe R.S.F.S.R. a avut loc în anul 1955 la Rostov pe Don, cu acelaşi program. În programul celei de-a treia spartachiade şcolare, din 1956, la Voronej, au fost incluse suplimentar competiţii de ciclism. Programul întrecerilor finale din 1957, cînd s-a desfăşurat la Volgograd cea de-a patra spartachiadă şcolară pe R.S.F.S.R., a fost acelaşi. Locul unde s-a desfăşurat spartachiada a cincea pe R.S.F.S.R. în 1958 a fost din nou Rostov pe Don. În programul acestei spartachiade s-au introdus suplimentar competiţii de canotaj, sărituri în apă, fotbal, polo pe apă, tenis de cîmp şi tenis de masă.

Dintre tinerii sportivi care obţin cele mai bune rezultate în competiţiile finale ale spartachiadei republicane se completează echipele care participă la spartachiadele unionale ale elevilor.

Spartachiadele unionale sînt competiţii sportive mari, ca volum şi importanţă, pentru dezv. sportului în Uniunea Sovietică. La aceste competiţii participă şi-şi afirmă talentele mii de sportivi băieţi şi fete.

SPASMODICI — termen de largă circulaţie prin care se denumesc copiii cu manifestări de paralizie cerebrală spasmodică (v. *Boala lui Little*).

SPASOWSKI, Vladislav (1878—1941) — pedagog polonez cu idei socialiste. El considera că scopul educaţiei este formarea unei personalităţi active şi creatoare, că numai soc. fără clase poate să realizeze şc. unică şi înv. general. Învăţătorul, după Spasowski, trebuie să exprime năzuinţele oamenilor muncii şi să fie adeptul progresului, să aibă cunoştinţe temeinice şi să ştie să pătrundă în viaţa copilului. Spasowski a fost un prieten sincer al Uniunii Sovietice. A scris: „Zasady kształcenia“ (1923); „Wyzwolenie człowieka w świetle filozofii, socjologii parcy wychowania ludzkości“ (1933).

SPECTACOL ŞCOLAR — activitate scenică executată de elevi. În repertoriul teatrului şcolar intră piese din dramaturgia clasică şi modernă, feerii, scenete, compoziţii literare. Acest repertoriu trebuie să aibă calităţile ideologice şi artistice necesare şi să corespundă vîrstei, cunoştinţelor şi posibilităţilor de interpretare ale copiilor. În spectacolele elevilor mici predomină procedeele şi principiile jocului cu subiect. La elevii mari, jocul pe scenă dobîndeşte treptat calităţile spectacolului scenic care oglindeşte veridic viaţa, corespunzînd principiilor şi procedeelor artei realiste. Cînd se organizează un spectacol, se ţine seama şi de dimensiunile scenei din şc. De aceea se dă o deosebită atenţie laconismului şi manipulării mijloacelor artistice. Spectacolul

Scanned with OKEN Scanner

şcolar constituie un complex al manifestărilor artistice ale copiilor. El cuprinde pregătirea literară şi artistică a spectacolului şi munca legată de prezentarea lui (decoruri, lumină, sunet, muzică, accesorii şi costume), antrenează cercurile de teatru, muzică şi cor, cercurile tehnice şi atelierele şcolare.

SPENCER, Herbert (1820—1903) — filozof şi sociolog englez burghez, unul dintre întemeietorii pozitivismului. Acorda o mare atenţie problemelor instrucţiei şi educaţiei, al căror scop considera că este pregătirea omului de afaceri, care să poată lua de la viaţă tot ce-i este necesar, fără să încalce ordinea stabilită în soc. burgheză. Spencer atribuia un loc important educaţiei fizice, necesare pentru formarea unui om sănătos şi puternic, capabil să-şi croiască un drum în viaţă. Ca pozitivist subaprecia importanţa înv. general pentru dezv. personalităţii, considerînd că şc. trebuie să dea elevilor numai o pregătire practică-utilitaristă. A criticat sistemul existent de înv. pentru formalismul lui, învăţarea mecanică, bucherească şi scolasticismul instrucţiei. Era împotriva instruirii oamenilor muncii, considerînd că cunoştinţele ştiinţifice contribuie la formarea ideilor revoluţionare. Ideile pedag. ale lui Spencer sînt expuse în cartea lui „Educaţia intelectuală, morală şi fizică" (1861; tradusă în lb. rusă).

SPERANSKI, Gheorghi Nesterovici (n. 1873) — cunoscut pediatru sovietic, membru corespondent al Acad. de Şt. a U.R.S.S., membru activ al Acad. de şt. medicale din U.R.S.S. Speranski a organizat congresele unionale ale medicilor pediatri şi consfătuirile în vederea luptei împotriva morbidităţii şi mortalităţii copiilor, este preşedintele Asociaţiei unionale a medicilor pediatri, redactorul responsabil al revistei „Pediatria", autorul a 150 lucrări ştiinţifice consacrate tulburărilor de nutriţie la sugari şi patologiei copiilor de vîrstă mare.

Opere: Fiziologia copilului şi bolile lui, M., 1909; Călirea organismului copilului, M., (1934); Copilul, de la naştere pînă la intrarea în şcoală, M., (1948).

SPIRIT DE ECONOMIE — însuşire personală care se manifestă prin grija faţă de bunurile statului, ale familiei şi cele personale, precum şi prin folosirea cu grijă a mijloacelor şi materialelor. În condiţiile sovietice, baza spiritului de economie este respectul faţă de proprietatea socialistă şi grija faţă de interesele soc. Spiritul de economie la copii se dezvoltă în familie, în procesul vieţii de toate zilele. Părinţii şi ceilalţi membri adulţi ai familiei urmăresc ca copiii să folosească cu grijă obiectele casnice, îmbrăcămintea, încălţămintea, cărţile, rechizitele şcolare etc. În şc. elevii învaţă să aibă grijă de avutul şcolii, să folosească raţional materialele la lecţiile de lucru manual, în ateliere, pe terenul experimental şcolar. În timpul practicii în prod., în fabrici şi uzine, elevii au exemple vii de economisire a materiei prime şi a altor materiale, cunosc totodată şi eficienţa acestor economii în cadrul atelierului întreprinderii sau în cadrul industriei respective. Spiritul de economie raţional al omului sovietic, în prod. sau în viaţa de toate zilele, nu are nimic comun cu zgîrcenia. Educarea spiritului de economie la elevi dezvoltă calităţi preţioase de raţionalizatori, gospodari, capa-

bili să întrebuinţeze materialele cu maximum de folos şi în acelaşi timp să economisească şi să uşureze munca altor oameni.

SPIRIT DE INIŢIATIVĂ — trăsătură a personalităţii caracterizată prin capacitatea şi înclinaţia către munca activă şi independentă, care în ped. constituie unul din elementele educaţiei intelectuale şi morale.

Cu ajutorul unui sistem de mijloace didactice, spiritul activ şi de iniţiativă al elevilor în procesul de instruire atinge un nivel ridicat şi li se dezvoltă gîndirea. Formulînd sarcina cunoaşterii şi explicînd căile principale prin care aceasta poate fi rezolvată, prof. pune pe elevi în asemenea situaţii, încît aceştia sînt obligaţi să-şi manifeste independenţa şi să găsească rezolvarea cea mai potrivită. Programa şcolară pentru toate obiectele de înv. deschide astfel de posibilităţi (de ex., pregătirea unei compoziţii pe o temă liberă, alegerea liberă a caracterului compunerii pe o temă dată, alegerea unuia dintre procedeele de rezolvare a problemelor de matem., fiz. etc.). În timpul lucrărilor practice şi de laborator, prof. conduce doar lucrările; acţiunile concrete ale fiecărui elev, în cea mai mare măsură, depind de propria lui iniţiativă. Munca pe terenurile şcolare experimentale, observaţiile meteorologice şi fenologice, îngrijirea plantelor şi animalelor, munca productivă în ateliere şi întreprinderi cer să se ţină seama de diferite împrejurări, măresc capacitatea de a trage concluzii, de a transforma cunoştinţele în priceperi şi cer de asemenea o intensă şi variată activ. independentă.

De o deosebită importanţă pentru dezv. spiritului de iniţiativă este activ. în afară de clasă şi extraşcolară, precum şi activ. în organizaţiile de pionieri, comsomol. În cadrul discuţiilor şi la şezători literare elevii îşi exprimă părerile cu privire la cărţile citite şi la situaţiile din viaţă înfăţişate în ele. Participarea la excursii şi expediţii turistice creează largi posibilităţi pentru improvizaţii, dezvoltă perspicacitatea şi supleţea gîndirii, legate de cele mai variate şi neobişnuite situaţii.

Munca social-utilă desfăşurată cf. sarcinilor organizaţiilor de elevi, pionieri şi comsomol îi pune pe elevi în situaţia de a-şi manifesta independenţa, de a căuta căile cele mai bune pentru îndeplinirea sarcinii încredinţate. Lupta pentru onoarea clasei, a şcolii, a detaşamentului de pionieri, a organizaţiilor de comsomol este un puternic stimulent pentru forţele spirituale şi fizice ale copiilor şi pentru manifestarea iniţiativei în interesul colectivului.

Bibl.: *N.K. Krupskaia,* Opere pedagogice, vol. 3, M., 1959; (Esenţialul în predarea matematicii. Cum trebuie să învăţăm pe copii să scrie o compunere) *P.D. Surikov,* Munca creatoare a elevilor la lecţiile de geometrie, în cartea „Din experienţa muncii profesorilor de matematică fruntaşi", sub red. lui N.N. Nikitin, M., 1950; Rolul muncii în învăţămîntul politehnic, sub red. lui M. N. Skatkin, M., 1955.

SPIRIT DE OBSERVAŢIE — capacitatea de a sesiza cît mai complet însuşirile şi particularităţile obiectelor şi fenomenelor. În forme stabile este o trăsătură a personalităţii. Nivelul spiritului de observaţie se determină prin profunzimea analizei obiectelor percepute nemijlocit, prin subtilitatea diferenţierii părţilor şi particularităţilor lor, prin justa apreciere a legăturilor şi raporturilor din realitatea observată.

În educarea spiritului de observație al elevilor, procesul de însușire a cunoștințelor, priceperilor și deprinderilor are o importanță hotărîtoare. Dacă la lecții mijloacele de intuiție ocupă un loc redus și se folosesc de preferință sub forma ilustrării și expunerii profesorului, aceasta contribuie prea puțin la formarea spiritului de observație. Dacă însă pedagogul conduce observarea cu îndemînare și elevii, examinînd obiectul, își formează singuri cunoștințele despre el, atunci se creează condiții foarte prielnice pentru dezv. spiritului de observație.

Bibl.: Îmbinarea expunerii profesorului cu mijloacele intuitive în procesul de învățămînt, sub red. lui L.V. Zankov, M., 1958; *B.G. Ananiev*, Educarea spiritului de observație la elevi, L., 1940.

SPIRIT PRACTIC — însușire personală care presupune spirit de organizare și precizie în muncă, priceperea de a găsi cele mai raționale metode pentru rezolvarea problemelor practice care se ivesc, perseverență și consecvență în învingerea greutăților și în atingerea scopului urmărit. Educarea spiritului practic face parte integrantă din educ. intelectuală și morală a copiilor. Copiii încep să-și formeze spiritul practic în familie, prin participarea la treburile casnice, prin îndeplinirea diferitelor sarcini gospodărești sau de altă natură pe măsura puterilor lor, — deprinzîndu-se astfel de mici să fie independenți și să aibă spirit de inițiativă, — printr-un mod de viață rațional în familie și prin exemplul celor vîrstnici. În condițiile procesului instructiv, spiritul practic se formează în special prin legarea multilaterală a înv. de viață. În cursul lucrărilor practice de laborator, la colțul naturii vii, pe terenul școlar experimental, în ateliere și în prod., se dezvoltă la elevi inventivitatea și inițiativa, operativitatea și precizia, perseverența și simțul de răspundere pentru sarcina ce li s-a încredințat. La formarea spiritului practic contribuie întreaga viață școlară, — regimul riguros și programul precis, — precum și unitatea cerințelor pedag. Cerințele raționale ale profesorilor, controlul executării sarcinilor și temelor date pentru acasă, indicațiile cu privire la munca școlară rațională obișnuiesc pe elevi cu autocontrolul și cu planificarea și economisirea timpului lor.

Participarea copiilor la munca de utilitate socială și întărirea legăturii școlii cu viața contribuie la formarea spiritului de ordine, a deprinderilor organizatorice, a priceperii de a lua în mod independent hotărîri.

Spiritul practic, format prin educație la copiii sovietici, se deosebește principial de utilitarism, care face pe om să se rezume la un cerc foarte îngust de fapte și acțiuni, și de spiritul practicist îngust, care este un mijloc de asigurare cu orice preț a propriei prosperități. În soc. sovietică, spiritul practic este indisolubil legat de ideologia comunistă și este canalizat spre obținerea celor mai bune rezultate în orice formă de activ., în primul rînd în interesul patriei socialiste.

SPIRITUL DE INIȚIATIVĂ AL COPIILOR — manifestarea de către copii a unui spirit activ, a inițiativei și a independenței în gîndire, în muncă, la lecții, în viața obștească a colectivului și în jocuri. Dezv. spiritului de inițiativă este una dintre sarcinile cele mai importante ale

educaţiei comuniste a tinerei generaţii. Spiritul de iniţiativă stă la baza mişcării comuniste de copii.

Problema educării atitudinii active şi a spiritului de iniţiativă ale copiilor au preocupat mult pe N. K. Krupskaia şi A. S. Makarenko. N. K. Krupskaia a studiat sistematic problema rolului şcolii noi, socialiste în dezv. spiritului de iniţiativă. Ea sublinia că înarmînd copiii cu cunoştinţe, şc. îi învaţă să pătrundă în esenţa fenomenelor înconjurătoare, să le înţeleagă independent, să aplice cunoştinţele căpătate în viaţă. Şcoala învaţă pe copii şi preadolescenţi să-şi organizeze singuri viaţa în colectivul şcolar, să participe activ la viaţa obştească şi la munca social-utilă. În faţa colectivului de copii se ridică problema înţelegerii scopurilor obşteşti, se dezvăluie legătura lui cu sarcinile construirii comunismului. În organizaţia de pionieri şi în organele de autoconducere ale elevilor, copiii lucrează singuri pentru traducerea în viaţă a acestor scopuri. Profesorii şi instructorii de pionieri stimulează prin toate mijloacele iniţiativa copiilor şi a preadolescenţilor. Profesorii vin zilnic, la timp şi cu tact, în ajutorul colectivului de copii şi al fiecărui elev în parte, în cazuri grele, fără să înăbuşe participarea lor activă (v. N. K. Krupskaia, „Despre pionieri“, M., 1949, pp. 9—13, 15, 35, 39, 71—72, 132—139, 141—142).

A. S. Makarenko a arătat că spiritul de iniţiativă nu trebuie să fie un „artificiu pedagogic“, o metodă de dragul metodei, cînd împrejurările naturale ale vieţii nu o condiţionează. Sursa spiritului de iniţiativă este înţelegerea răspunderii reale pentru sarcina încredinţată de către colectiv, cerinţele ferme ale colectivului.

Antrenarea activă a elevilor în munca şcolară, în diferite activităţi în afară de clasă şi extraşcolare (cercuri, excursii, expediţii, sport ş.a.), în munca social-utilă şi în viaţa socială îi pune permanent în condiţii în care trebuie să dea dovadă de iniţiativă, să găsească soluţii, să ia poziţie individuală şi în colectiv, să-şi dezvolte spiritul de iniţiativă.

Dezv. la maximum a spiritului de iniţiativă al copiilor este unul dintre principiile pedag. importante care stau la baza activităţii organizaţiilor democratice de copii, principii ce fac parte din întregul sistem de instr. şi educ. a copiilor în ţările socialiste.

SPORTUL CU SCHIURILE — gen de sport care constă în mişcări variate cu schiurile, competiţii sportive, sărituri de pe trambulină, coborîre de pe munţi ş.a. Acest sport contribuie la fortificarea sănătăţii, la dezv. fizică multilaterală şi la călirea organismului, educă perseverenţa, hotărîrea şi curajul.

Pregătirea pentru sportul cu schiurile este inclusă în programul de cultură fizică şi sport al şcolilor medii începînd din cls. a III-a. Normele de schi intră în complexul F.G.T.O. şi G.T.O.

Învăţarea şi antrenarea elevilor în sportul cu schiurile se face la lecţiile de cultură fizică şi sport, în cadrul secţiilor sportive ale şcolilor şi la şcolile sportive pentru copii, unde se primesc cei mai capabili tineri schiori. Competiţii de schi în

diversele aspecte ale acestuia se organizează în școală și între școli.

Copiii sînt admiși la secțiile de schi de la 11 ani în sus. La competițiile de schi pot participa numai după doi ani de pregătire.

Normele obligatorii pentru elevii admiși la competițiile de schi sînt arătate în tabelul următor:

Felul probei	Condiții	11—12 ani		13—14 ani		15—16 ani		17—18 ani	
		b	f	b	f	b	f	b	f
Curse	Distanța, în km	nu se admit		3	2	5	3	10	5
Sărituri de pe trambulină	Înălțimea trambulinei, în m	18—20	—	25	—	50	—	60	—
Slalom	lungimea traseului, în m	200	200	300	250	450	350	600	500
„	înălțimea de cădere, în m	70	70	100	85	150	115	200	170
„	nr. de porți	25	25	30	25	45	35	45	35

În regiunile centrale ale U.R.S.S. competițiile de schi sub toate formele lui se desfășoară la o temperatură nu mai joasă de —20°C fără vînt, și de —16°C cu vînt.

SPORTUL ÎN ȘCOALĂ — una dintre formele educației fizice a elevilor care constă în practicarea mai sistematică și detaliată a anumitor forme de exerciții fizice. Sportul în șc. se îmbină cu activitățile de gimnastică și cu trecerea normelor G.T.O. Pentru sport, elevii se împart pe grupe de vîrstă, fiecare cu sarcinile sale instructiv-educative.

Grupa mică de copii (7—8 ani; cls. I-II). Sarcinile ei sînt educarea fizică multilaterală a elevilor cu ajutorul jocurilor și al gimnasticii; familiarizarea copiilor cu anumite forme de mișcări: gimnastică, atletism ușor, pregătirea pentru schi, patinajul, înotul și cele mai simple jocuri sportive școlare — lapta (joc cu mingea asemănător cu oina — *nota trad.)* și popicele; distracții sportive bazate pe elementele mișcărilor învățate.

Grupa mare de copii (11—12 ani; cls. V-VI) realizează de asemenea o educ. fiz. multilaterală, antrenamentul în forma accesibilă vîrstei respective la anumite forme de sport, competiții, în special, pe clase și pe șc., pentru agilitate, repeziciune și calitatea executării anumitor elemente ale exercițiilor sportive.

Grupa preadolescenților (13—14 ani; cls. VII-VIII). În această grupă se continuă munca de educ. fiz. multilaterală; se organizează trecerea normelor; se perfecționează tehnica în forma de sport aleasă, începe participarea la competiții pe clasă, între clase, pe raion, oraș.

Grupele mică și mare ale adolescenților (15—16 și 17—18 ani; cls. IX-XI). Se trec normele gradul I și normele gradul II și cele pentru obținerea categoriei de juniori la ramura respec-

tivă de sport. Elevii intră în competiţii republicane şi unionale.

Activităţile de sport se organizează în şc. pe baza unei largi iniţiative a elevilor. Forma organizatorică principală a activităţii sportive de masă în afară de clasă este *colectivul de cultură fizică*. În funcţie de condiţiile locale şi de interesele elevilor, se organizează secţii. În ele, potrivit vîrstei şi pregătirii fizice, sportivii se împart în grupe (15—20 elevi) şi echipe (5—15 elevi). Fiecare grupă alege un responsabil, iar în echipă un căpitan de echipă.

Munca sportivă de masă în şc. se planifică pentru un an de zile. Din conţinutul calendarului sportiv face parte şi un minim de acţiuni sportive de masă stabilit de Min. Înv. din R.S.F.S.R.: sărbătoarea culturii fizice, închinată începerii anului şcolar (sept.), spartachiadele de iarnă (ian.-mart.) şi de vară (iun.) ş.a. Programul spartachiadei de iarnă cuprinde competiţii de schi, patinaj şi gimnastică; programul spartachiadei de vară cuprinde competiţii de atletism şi jocuri sportive. În fiecare an, în noiemb.-mart. se desfăşoară jocuri sportive de iarnă pentru tineret, organizate de comsomol.

Bibl.: Sportul în şcoală, sub red. lui V.N. Koronovski, M., 1957; *V.N. Koronovski*, Activitatea în afară de clasă la educaţia fizică, M., 1953; Problemele sportului pentru tineret, M., 1958.

SPORTURILE NAUTICE ALE ŞCOLARILOR — înotul, săriturile în apă, polo pe apă şi alte genuri de activităţi sportive, mijloc important pentru educ. fiz. Au o mare însemnătate pentru întărirea sănătăţii. Mişcările vioaie în combinaţie cu acţiunea binefăcătoare a apei, aerului şi razelor solare ajută la dezv. musculaturii, la activarea metabolismului, la dezv. toracelui, constituie un antrenament pentru respiraţie, pentru îmbunătăţirea activităţii cardiovasculare etc. Sportul nautic este unul dintre cele mai bune mijloace de călire a organismului şi contribuie la educarea calităţilor moral-voliţionale.

Sportul nautic de bază este înotul. Poate fi practicat începînd de la 4—5 ani şi pînă la adînci bătrîneţe. Mişcările domoale ale înotătorului sînt deosebit de folositoare în perioada preadolescenţei şi a adolescenţei, ajută la formarea şi întărirea normală a scheletului, sistemului muscular, a aparatului cardiovascular şi a altor sisteme şi aparate ale organismului. Felurile de a înota, obişnuite în sportul nautic, se deosebesc în funcţie de poziţia corpului înotătorului şi de coordonarea mişcărilor: craul, bras, pe spate, indian, fluture şi o varietate a acestuia — delfin.

La început copiii învaţă forma de înot craul (pe piept şi pe spate), apoi trec la alte genuri. Toate aceste varietăţi de înot au un sistem comun de a învăţa exerciţiile, care ajută la însuşirea deprinderilor de a mişca mîinile şi picioarele, la reglarea respiraţiei şi coordonarea mişcărilor. Cu cît copiii sînt mai mici, cu atît mai mult se folosesc mişcările pregătitoare şi introductive, jocurile şi distracţiile în apă, diferite exerciţii pe uscat.

Înotul (mai ales antrenamentul) dă foarte mult de lucru organismului copiilor, de aceea prof. împreună cu medicul trebuie să urmărească cu atenţie starea sănătăţii lor, să prevadă exerciţii corespunzătoare cu posibilităţile celui care înoată,

pentru mărirea treptată a eforturilor în decursul învăţării înotului. Dacă învăţarea înotului începe la o vîrstă timpurie, la 5—8 ani, atunci nu se trece la antrenament decît după o pregătire preliminară, care durează cîţiva ani. Şedinţele au loc de 2—3 ori pe săptămînă pentru începători şi de 4—5 ori pentru cei care au obţinut o categorie de înotător în bazine deschise, la o temperatură a apei de minimum 18—20°C şi a aerului de 23—25°C. Pentru copiii mici se recomandă ca apa bazinului să aibă o temperatură mai ridicată, de 27—30°C. Durata şederii în apă este în funcţie de vîrstă, pregătire, scopul lecţiei şi condiţiile atmosferice şi variază între 5 şi 10 min şi 40—60 min. Prof. răspunde de securitatea celor care învaţă. El trebuie să pregătească locul pentru program, să ştie să înoate şi să dea primul-ajutor în caz de nevoie, să aibă grijă de îndeplinirea condiţiilor de igienă, să urmărească activ. fiecărui elev în decursul întregii lecţii, să facă apelul la intrarea şi la ieşirea din apă a tuturor elevilor. Începătorii sînt admişi la concursurile de nataţie după un antrenament prealabil de trei ani. Regulamentele concursului stabilesc grupe de vîrstă de la 11 la 12 ani şi de la 13 la 14 ani.

În cursul învăţării înotului se practică sărituri în apă şi jocul de polo. Săriturile în apă se împart în sărituri-exerciţii şi sportive. Cele din urmă se execută din turn sau de pe trambulină. Înălţimile standard stabilite la trambulină sînt de la 1 la 3 m deasupra apei, iar la turnuri pînă la 3 m pentru copii de 8—10 şi 11—12 ani; pînă la 5 m pentru copii de 13—14 ani; pînă la 10 m pentru cei de 15—16 ani. Numai cei care ştiu să înoate pot să înceapă a învăţa săriturile în apă şi trebuie să înceapă cu sărituri-exerciţii din ce în ce mai complicate. Este bine ca săriturile în apă să fie combinate cu exerciţii de gimnastică şi acrobatică. O condiţie obligatorie este de a şti să înoate bine.

Polo pe apă — joc sportiv pe apă cu mingea. Pentru joc se pregăteşte o suprafaţă acvatică de 20—30 m², cu o adîncime a bazinului de cel puţin 90 cm. La cele două extremităţi se aşază porţile de 3,0×0,9 m. Mingea de piele are circumferinţa de 68—71 cm şi o greutate de 400—450 g. În competiţiile de polo pe apă sînt admişi tineri de la 15 ani în sus. Jocul durează 20 min, două reprize egale, cu o pauză de 5 min pentru odihnă. Jocul cere un mare efort fizic, de aceea cei care doresc să participe la jocul de polo pe apă trebuie să treacă un examen medical suplimentar. Elevii învaţă procedeele de bază ale aruncării mingii, ale prinderii şi dirijării ei. În munca dusă cu preadolescenţii pentru învăţarea acestui joc se utilizează diferite jocuri pregătitoare.

Canotajul — în funcţie de tipul ambarcaţiei se împarte în: academic, popular, caiac şi canoe. Pentru elevi se recomandă vîslitul popular şi pe caiac, care este mai uşor de organizat şi corespunde particularităţilor lor de vîrstă. În munca dusă cu copiii, principala atenţie se acordă însuşirii tehnicii vîslitului. În legătură cu aceasta, ei sînt deprinşi cu regulile de securitate a sportului (urcarea în ambarcaţie, comportarea în barcă etc.).

SPRANGER, Eduard (n. 1882) — pedagog, psiholog şi filozof

idealist german. Reprezentant al teoriei reacţionare a educaţiei bazate pe aşa-numita „filozofie a spiritului". După concepţia lui Spranger, în psih. şi teoria educaţiei trebuie să se acorde atenţia principală scopurilor orientative, între care deosebeşte 6 tipuri fundamentale: teoretic, economic, estetic, social, politic şi religios. Concepţiile lui Spranger au început să se răspîndească în Germania în perioada republicii de la Weimar.

Opere: Wilhelm von Humboldt und die Humanitätsidee, Berlin, 1908; Lebensformen, Halle a.d. Saale, 1930; Kultur und Erziehung, Lpz., 1922; Psychologie des Jugendalters, Lpz., 1925; Magie der Seele, Berlin, 1947.

SREZNEVSKI, Izmail Ivanovici (1812—1880) — filolog rus, lingvist, acad. A scris numeroase lucrări de ist. limbii ruse, dialectologie, despre lit. populară, lit. rusă veche, de paleografie, arheologie. A consacrat metodicii predării conferinţele publice pe care le-a ţinut despre „Studierea limbii materne în general şi mai ales în copilărie".

STAGIARĂ — în Rusia ţaristă, absolventă a unui institut „pentru fiice de nobili" rămasă în inst. ca educatoare-ajutoare, pentru un stagiu de un an.

STATELE UNITE ALE AMERICII — ţară capitalistă, cea mai dezvoltată din p.d.v. industrial şi agrar, republică federală. Din p.d.v. administrativ este împărţită în 50 state şi un district federal (al capitalei). Teritoriul 8 447 000 km², locuitori — 176 900 000 (1959).

Întreaga viaţă economică şi politică a ţării se află sub controlul cîtorva organizaţii monopoliste puternice. Concentrînd în mîinile sale 50% din prod. industrială şi 25% din cea agricolă a lumii capitaliste, S.U.A. se găseşte în fruntea lagărului capitalist, unde exercită presiune economică, politică şi ideologică şi ca atare realizează o răspîndire a ideilor pedagogiei americane.

Schiţă istorică. Primele şcoli de pe teritoriul S.U.A., din perioada colonială, au apărut în coloniile puritane din Noua Anglie. Prima lege generală despre şcoli a fost adoptată în colonia Massachusetts-Bay, în 1647. Motivul determinant al acestei legi a fost astfel formulat în preambul: trebuie să se înfiinţeze şcoli pentru a uşura oamenilor „studierea Bibliei", pentru ca „adevărata învăţătură să nu rămînă moartă, pentru binele bisericii şi al statului". Legea prevedea ca în fiecare centru populat care are cel puţin 50 familii să se înfiinţeze o şc. pentru învăţarea scris-cititului, iar în centrele populate cu 100 şi mai multe familii să se înfiinţeze şi o şc. medie (gramaticală sau lat.). În 1650, aceeaşi lege a fost adoptată şi în colonia Connecticut, apoi în New-Hampshire şi Maryland (adică în 4 dintre 13 colonii). În general, pînă la războiul revoluţionar din 1775—83, înv. elem. a rămas în stare embrionară. Şcoli elem. erau puţine şi erau întreţinute, în special, de organizaţiile religioase şi de binefacere.

Înv. mediu era ceva mai dezvoltat, întrucît era destinat părţii avute a populaţiei din colonii. În 1635, la Boston a fost întemeiată prima şc. lat. În deceniile care au urmat, aproape în toate coloniile s-au înfiinţat şcoli medii cu orientare academică — latine şi gramaticale. Pe la mijlocul sec. XVIII s-a constatat că aceste şcoli medii nu mai corespundeau intereselor dezvoltării economice şi s-a simţit nevoia accentuării orientării realiste a înv. mediu.

Scanned with OKEN Scanner

B. Franklin a pus bazele şcolii medii de tip nou, şi anume, academiei. „Academia şi şcoala de binefacere din Pennsylvania", înfiinţată de el în anul 1751, includea un complex de şcoli: lat., engl. şi de matem. Academiile erau instituţii de înv. cu plată, accesibile numai populaţiei înstărite. Acolo se studia lb. şi lit. engl., şt. nat. şi şt. exacte, comerţul, agric., mec., meseriile ş.a.

În prima jumătate a sec. XVII a început să se cristalizeze şc. superioară. Colegiile aveau rolul de instituţii de înv. superior şi aparţineau, în special, organizaţiilor religioase. În anul 1636 s-a înfiinţat Colegiul Harward, în 1754 — Colegiul regal, care ulterior a constituit nucleul Univ. Columbia. În total, în decursul perioadei coloniale s-au înfiinţat 9 colegii, cu precădere instituţii de înv. umanistice.

Războiul poporului american împotriva colonizatorilor englezi, pe care V.I. Lenin îl consideră ca unul dintre războaiele revoluţionare „mărețe, cu adevărat de eliberare", a provocat o puternică mişcare socială pentru dezv. înv. În problemele organizării înv. cercurile progresiste ale societăţii tînărului stat se găseau sub influenţa principiilor pedag. promovate de revoluţia burgheză din Franţa sec. XVIII. De aceea cereau o reţea vastă de şcoli şi continuitatea treptelor de înv. Unul dintre reprezentanţii cei mai consecvenţi ai democraţiei burgheze din timpul său a fost cunoscutul om politic şi de cultură american *T. Jefferson*. După părerea lui, luminarea poporului este o condiţie importantă pentru reorganizarea vieţii sociale şi preconiza un înv. general, gratuit şi obligatoriu. Situaţia economică grea din primele decenii de după război a împiedicat dezv. şcolilor şi punerea în aplicare a revendicărilor de mai sus. Cu toate acestea, reţeaua şcolilor de stat s-a extins. Şcolile aveau un caracter laic. Religia se preda numai în şcolile particulare, care aparţineau, în special, organizaţiilor religioase. S-au înfiinţat şcoli pentru pregătirea profesorilor.

Începînd cu anul 1825, clasa muncitoare din S.U.A. a luat poziţie în problemele înv. public. Ea a cerut înfiinţarea şcolii elem. de stat. În această chestiune s-a dezlănţuit o luptă crîncenă care s-a încheiat la mijlocul sec. XIX prin apariţia legilor referitoare la introducerea înv. elem. gratuit.

Marele pedagog *H. Mann* a avut o deosebită influenţă asupra şcolii americane de la mijlocul sec. XIX. Între 1837 şi 1848 a fost secretarul biroului de educaţie de curînd înfiinţat în statul Massachusetts. Aici el a creat o reţea întreagă de şcoli, a înfiinţat 3 şcoli normale, a organizat congrese ale profesorilor, a răspîndit cele mai bune metode de instruire, pentru timpurile acelea, şi a editat o rev. pedag.

Chiar de la începutul existenţei S.U.A., în ţară s-a stabilit o conducere descentralizată a înv., s-a creat un sistem pestriţ de şcoli şi o dezv. inegală a şcolilor în diferitele state. La mijlocul sec. XIX s-a format în linii generale şc. elem. de 8 ani, iar acad. ca tip de bază al şcolii medii s-a transformat în aşa-zisul „high School". Hot. instanţei judecătoreşti supreme din statul Michigan în 1874, prin care s-a recunoscut legalitatea folosirii impozitului pentru întreţinerea nu numai a şcolilor elem., ci şi a celor medii, a dat un anumit impuls înfiinţării de şcoli medii gratuite. Dar sta-

tele nu alocă fonduri pentru crearea de academii, a căror întreținere costă foarte mult. Încep să apară diferite tipuri de instituții de înv. mediu mai puțin costisitoare, începe să se extindă principiul alegerii de către elevi a obiectelor de înv. și, datorită acestui fapt, calitatea înv. mediu scade brusc. Ulterior s-a resimțit și influența negativă a pragmatismului.

Cea de-a doua jumătate a sec. XIX se caracterizează prin creșterea numărului de școli și elevi. În anul 1852 în statul Massachusetts a fost adoptată legea cu privire la înv. general și obligatoriu. În 1870, legi asemănătoare au fost adoptate în 10 state. În școlile elem. de stat din S.U.A. învățau în această perioadă 7 500 000 copii.

Dezv. rapidă a capitalismului avea nevoie de specialiști calificați. Se creează diferite tipuri de instituții de înv. profes., între care și școli superioare. În a doua jumătate a sec. XIX, pe baza multor colegii, apar universități care, ulterior, au devenit tipul principal de instituție de înv. superior din țară.

Datele indicate privitoare la dezv. înv. public se referă numai la instruirea populației albe. Cîteva școli misionare, înființate abia în anul 1847, constituiau întregul „sistem" de instituții de înv. pentru negri. Același lucru s-a întîmplat și cu instruirea populației băștinașe indiene.

Conducerea învățămîntului. Departamentul instrucțiunii publice din S.U.A. aparține Min. Ocrotirii Sănătății, Asigurărilor Sociale și Instrucțiunii publice. În fruntea lui se găsește comisarul instrucțiunii. Departamentul are numai funcții consultative și efectuează cercetări statistice. Fiecare stat promulgă legile sale cu privire la înv. public. Școlile sînt conduse de comitete pentru înv. public numite de guvernatori (în 3 state se aleg) formate în special din reprezentanții păturilor avute ale populației. Funcțiile executive sînt îndeplinite de *superintendenți* sau de comisari ai departamentului instrucțiunii din fiecare stat care au ca sarcină repartizarea fondurilor, verificarea felului cum se aplică legile școlare, întocmirea planului de înv. și a programelor școlare, iar în unele state și aprobarea manualelor, precum și atestarea profesorilor. Fiecare stat se împarte în districte de întindere diferită, conduse de comitete ale înv. public. Ele numesc superintendenții, care împreună cu aparatul lor conduc treburile financiare și administrative. Școlile de stat sînt finanțate din impozitele locale pe venituri și din bugetul statului. Guvernul federal aproape că nu participă la cheltuielile pentru întreținerea școlilor elem. și a școlilor medii. Rezultatul unei astfel de practici de finanțare este extrema **inegalitate** în cheltuielile pentru întreținerea școlilor de stat în diferite state și chiar în diferite districte de înv. ale aceluiași stat. Descentralizarea conducerii creează posibilitatea unei influențe asupra școlii din partea diferitelor grupări reacționare locale.

Sistemul învățămîntului public. În centrele mici se păstrează sistemul 8 + 4 — șc. elem. de 8 ani (de la 6 pînă la 14 ani) și pe baza ei — șc. medie de 4 ani (de la 14 la 18 ani). În centrele mari predomină sistemul 6 + 3 + 3 — șc. elem. de 6 ani (de la 6 pînă la 12 ani), șc. medie inferioară de 3 ani (de la 15 pînă la 18 ani). Adesea, șc. medie inferioară și

superioară funcţionează împreună şi formează şc. de 6 ani. Pe lîngă şcolile de stat sînt şi şcoli elem. şi medii particulare, care cuprind aproape 12% din numărul total al elevilor (în special copiii oamenilor înstăriţi). În afară de şcolile medii de cultură generală sînt şi şcoli medii profes., care pregătesc muncitori calificaţi. După terminarea şcolii medii, elevii pot intra în colegii de 4 ani (de la 18 pînă la 22 ani), sau în colegii inferioare de 2 ani (de la 18 pînă la 20 ani). Colegiile de 4 ani funcţionează separat sau intră în componenţa universităţilor. Ele se împart în colegii de cultură generală şi colegii speciale.

Discriminarea rasială în statele din sud este foarte răspîndită. Şcolile separate pentru negri funcţionează în condiţii mult mai proaste decît celelalte şcoli de stat. În luna mai 1954, Tribunalul Suprem din S.U.A. a recunoscut că instruirea separată a negrilor şi albilor în şcolile de stat contrazice constituţia. Însă rasiştii se opun prin toate mijloacele introducerii învăţămîntului mixt al copiilor negri şi albi şi, sub presiunea lor, în trei state s-au abrogat legile referitoare la înv. obligatoriu (pentru negri).

Învăţămîntul elementar se realizează în şcolile elem. de 8 ani, în care învaţă 32 010 000 copii (1959). Pe lîngă şcolile de stat bine utilate din regiunile bogate ale centrelor mari, există şi un mare număr de şcoli prost amenajate, prost utilate, cu profesori prost retribuiţi, în special în raioanele muncitoreşti ale oraşelor, în localităţile rurale şi în statele înapoiate din p.d.v. economic. La sate sînt multe şcoli care funcţionează cu un singur post, unde adesea un singur prof. lucrează cu 8 clase. Din cauza lipsei unor planuri şi programe unice de înv., conţinutul instrucţiei în şcoli este foarte diferit. În multe cazuri, organizarea pe obiecte a planului de înv. este înlocuită parţial sau complet prin organizarea de complexe. În S.U.A. se acordă mult mai puţină atenţie formării deprinderilor de citire, scriere şi socotit decît în şcolile din alte ţări. Un loc important în şcolile elem. din S.U.A. ocupă în schimb educ. fiz. şi lucrul manual. Se aplică pe scară largă aşa-zisele „metode active“, în special *metoda proiectelor*. Toată munca în şcolile elem. este pătrunsă de spiritul *pedocentrismului*. În şcolile cu mai multe posturi, copiii se împart pe grupe, conform „testelor pentru cercetarea înzestrării intelectuale“. În grupele celor „înzestraţi“ intră majoritatea copiilor oamenilor avuţi. De asemenea, se practică pe scară largă promovarea dintr-o clasă în alta, indiferent de rezultatele la învăţătură. Nivelul cunoştinţelor, priceperilor şi deprinderilor elevilor din şcolile elem. din S.U.A. este mult mai scăzut decît în alte ţări.

Învăţămîntul mediu. Pînă în cls. a VIII-a inclusiv, obiectele prevăzute în planul de înv. sînt obligatorii pentru toţi elevii. Începînd din cls. a IX-a se aplică aşa-numitul principiu electiv. Pentru obţinerea diplomei de absolvire a şcolii medii, elevul trebuie să obţină în cls. IX—XII cel puţin 16 „puncte“ sau „unităţi“ (ca unitate se consideră însuşirea materiei care se predă în fiecare zi în cursul anului). În cele 16 puncte intră obiecte de cultură generală obligatorii pentru profilul respectiv şi obiecte la alegere. Obiectele obligatorii pentru toate profilurile sînt lb. şi lit. engl., ist. S.U.A. sau studiul

dreptului, cultura fizică și igiena, precum și matem. în cls. a IX-a (un anumit volum de cunoștințe). Celelalte obiecte pot fi obligatorii pentru elevii unui anumit profil sau pot fi obiecte la alegere. În școlile medii mai mari din S.U.A., se poate alege un profil din cîteva. Cele mai răspîndite dintre ele sînt următoarele: *academic*, care pregătește pentru intrarea în școlile superioare; *comercial*, care pregătește dactilografe, stenodactilografe, secretari; *general*, care nu pregătește nici pentru șc. superioară, nici pentru o profesiune anumită. Pregătirea de cultură generală la acest din urmă profil se dă într-un volum redus. Sistemul alegerii libere a obiectelor dă posibilitate elevilor să se îndepărteze de studiul serios al bazelor științelor. Orientarea ideologică a instrucției și educației este viu exprimată prin proslăvirea „modului de viață american", a afacerismului particular și a moralei burgheze, prin defăimarea Uniunii Sovietice și a celorlalte țări socialiste. Cinematograful, radioul, televiziunea, comicsurile care proslăvesc cultul forței brutale și erotismul fățiș au o influență nefastă asupra tineretului. Șc. nu este în stare să se opună acestor influențe.

În școlile medii *profesionale* învață în special copiii celei mai exploatate categorii a oamenilor muncii — copiii negrilor. Aproape jumătate din timpul rezervat școlii este dedicat studiului practic al specialității (în ateliere), iar restul timpului pregătirii teoretice și generale de specialitate.

În toate școlile din S.U.A. care se consideră medii învățau în 1958/59 — 8 940 000 elevi (din cls. a IX-a pînă în cls. a XII-a inclusiv).

Învățămîntul superior. Mai mult de jumătate din numărul total al școlilor superioare din S.U.A îl formează colegiile independente de cultură generală cu durata studiilor de 4 ani, care pregătesc pentru titlul de *bacalaureat* în șt. nat. și în șt. umanistice (colegii asemănătoare intră în componența universităților). De regulă pregătirea de cultură generală a elevilor se încheie în primii doi ani de colegiu. Începînd din anul III se studiază mai temeinic șt. nat. sau șt. umanistice. Cei care doresc pot să studieze și disciplinele pedag., ca să devină profesori de șc. medie. Dintre colegiile speciale care nu intră în cadrul universităților grupul cel mai mare îl formează colegiile pedag. (în cea mai mare parte de stat). Numărul colegiilor tehnice și al institutelor independente nu este mare.

Aproape jumătate din numărul total al studenților din S.U.A. studiază în 141 universități. În componența universității intră în mod obligatoriu unul (sau mai multe) colegii de cultură generală și facultăți speciale; o parte dintre ele cer o pregătire preliminară în colegiul de cultură generală. În general, durata studiilor în universități este de 4—8 ani, în funcție de fac. Pe lîngă universități există un sistem de aspirantură pentru pregătirea în vederea obținerii titlului de magistru și dr. Nivelul de pregătire diferă de la o univ. la alta.

Printre cele mai bune sînt universitățile Harward, Yale, Princetown, Columbia, John Hopkins, Staniford ș.a.

În afară de instituțiile de înv. superior amintite mai sus, în 1955/56 funcționau în S.U.A. 505 colegii de 2 ani cu 351 700

elevi. Multe dintre aceste colegii pregătesc cadre cu calificare medie pentru comerţ, tehnică.

Înv. în şc. superioară este peste tot cu plată. Se plătesc taxe mari îndeosebi în instituţiile particulare de înv. superior, predominante în ţară. Statului îi aparţine numai 27% dintre instituţiile de înv. superior. După statistici oficiale, în 1955/56 în S.U.A. erau 2 369 200 stud. În acest număr intră contingentele multor colegii şi ale altor instituţii de înv. care nu dau o pregătire superioară completă. Un mare număr de stud. din cauza greutăţilor materiale, părăsesc instituţiile de înv. superior fără să-şi termine studiile.

Învăţămîntul pedagogic se desfăşoară în colegiile pedag., în facultăţile pedag. ale universităţilor şi parţial în colegiile de cultură generală. Adesea, aceleaşi instituţii de înv. pregătesc învăţători pentru şcolile elem. şi profesori pentru şcolile medii (în secţii diferite). Durata studiilor — 4—5 ani. Prima jumătate a cursului este consacrată în special pregătirii de cultură generală, iar a doua studierii aprofundate a obiectelor de specialitate şi pregătirii pedag. Dintre cursurile teoretice de ped. şi psih. se predau principiile educaţiei, ist. pedagogiei, psih. vîrstelor, psih. preadolescentului ş.a. O atenţie deosebită se acordă practicii pedag. în şcolile de aplicaţie şi în şcolile obişnuite. Adesea, după terminarea şcolii, viitorii profesori fac stagiul în şcoli sub controlul profesorilor de la instituţiile de înv. pedag.

Numărul absolvenţilor nu satisface nevoile de cadre ale şcolilor. Aceasta se referă în special la învăţătorii de şcoli elem., dar şi la profesorii de şcoli medii. La matem. şi şt. nat. sînt de asemenea puţini absolvenţi. Afară de aceasta, multe persoane cu calificare pedag. nu lucrează în şc. (la disciplinele şt. nat. — aproape jumătate). Aceasta se datoreşte salariului mic, lipsei de garanţii pentru profesori că îşi vor păstra funcţia ocupată şi prestigiului scăzut al acestei profesiuni.

Pedagogia. Pînă la sfîrşitul sec. XIX în S.U.A. nu au existat curente pedag. originale. Pedagogii americani cu renume erau adepţii şcolilor europene. O influenţă puternică asupra pedagogilor din S.U.A., în prima perioadă, au avut, în special, ideile lui Pestalozzi.

În a doua jumătate a sec. XIX era răspîndit herbartianismul. Un grup de pedagogi americani (F. şi C. Macmerry, De Harmon ş.a.), după o perioadă de şedere în Europa a creat „societatea americană herbartiană“, care urmărea răspîndirea ideilor pedag. ale lui Herbart, şi în special aplicarea schemei herbartiene a lecţiei în şcoli.

În ultimul pătrar al sec. XIX a apărut *pragmatismul*, primul curent filozofic şi pedag. specific american, ale cărui idei au fost aplicate în practică de J. Dewey în şc. experimentală înfiinţată de el pe lîngă univ. oraşului Chicago şi expuse în lucrările lui. Pînă în deceniul al treilea al sec. XX, teoriile pragmatiste au avut o răspîndire limitată (în special în unele şcoli particulare şi experimentale) şi erau împărtăşite de un număr relativ redus de pedagogi teoreticieni.

Pedagogii americani şi psihologii Thorndike, Terman, Buckingham, Ires ş.a. au creat, la începutul sec. XX, aşa-zisul „curent de cercetare“, foarte asemănător

din p.d.v. al principiilor metodologice cu ped. experimentală, pe atunci răspîndită în Europa. Printre metodele de cercetare, o importanţă deosebită se acordă testelor, cu ajutorul cărora, susţineau ei, se stabilea obiectiv gradul de înzestrare şi aptitudinile la învăţătură ale copiilor (v. *Înzestrare*). Pe baza testelor se trăgeau concluzii sociologice reacţionare şi antiştiinţifice ca acelea în legătură cu faptul că împărţirea oamenilor pe clase sociale s-ar datora calităţilor personale înnăscute (între care şi intelectului) şi de aceea situaţia omului în soc. ar fi determinată dinainte de însuşirile sale psihice. Cu tot caracterul vicios şi antidemocratic al acestor idei, orientarea aceasta s-a răspîndit foarte mult în deceniul al doilea. Pe o scară foarte largă se făceau experimente pedag. după metoda „grupelor paralele", după „metoda anchetelor", a „arbitrilor competenţi" ş.a. Pe baza acestor experimente de multe ori se trăgeau concluzii greşite, care aveau o influenţă nefastă asupra practicii şcolare. De pildă, s-a tras concluzia că rezultatele exerciţiilor elevilor dintr-un domeniu trec asupra altui domeniu numai în măsura în care aceste două domenii au elemente comune (aşa-zisa teorie a elementelor identice); de aceea, întrucît în viaţa de toate zilele se folosesc de obicei numai calcule comparativ simple şi probleme simple din aritm., problemele mai complicate trebuie scoase din programă.

La începutul deceniului al treilea s-a produs o înviorare. S-a constatat inconsistenţa acestor concluzii, caracterul neconvingător al calculelor complexe de statistică din lucrări, a căror bază metodologică era greşită. S-a criticat, pe bună dreptate, teoria potrivit căreia înzestrarea intelectuală depinde în întregime de factori înnăscuţi şi alte teorii tot atît de puţin întemeiate, promovate de Thorndike, Terman, Mc Cole, Buckingham şi de alţi reprezentanţi din S.U.A. şi din alte ţări ai acestei orientări. Răspîndirea acestui curent a început repede să scadă.

În acelaşi timp însă ped. pragmatistă sau „progresivistă" se răspîndea tot mai mult. Ideile lui *Dewey*, *Kilpatrick*, *Rugg*, *Washbearm*, *Burton* pătrundeau tot mai mult în practica şcolii de stat. La început şcolile elem., mai tîrziu şi şcolile medii au început să aplice tot mai mult metoda proiectelor, planul Dalton, planul Winnetka etc.

La mijlocul deceniului al patrulea, în S.U.A. a apărut curentul esenţialismului (*essence*—esenţă, bază) ai cărui reprezentanţi căutau să înlăture exagerările „progresivismului" şi să repună în drepturi studiul ştiinţelor în şcolile americane, la nivelul şcolilor din Europa. Begly, Kandel şi alţi pedagogi americani au întemeiat „societatea specială a esenţialiştilor". Pe atunci însă „esenţialismul" nu s-a bucurat de o largă răspîndire: influenţa „progresivismului" era extrem de puternică.

Numai cu timpul s-au constatat urmările negative ale acestei influenţe în practica instruirii şi în pregătirea specialiştilor. Pe la mijlocul deceniului cinci, prestigiul „progresivismului" a scăzut brusc.

Mulţi pedagogi teoreticieni din S.U.A. sînt adepţii unor curente filozofice reacţionare, ca: personalismul, existenţialismul, neotomismul (acesta din urmă răspîndit printre profesorii şcolilor catolice).

SCHEMA SISTEMULUI DE ÎNVĂŢĂMÎNT DIN S.U.A.

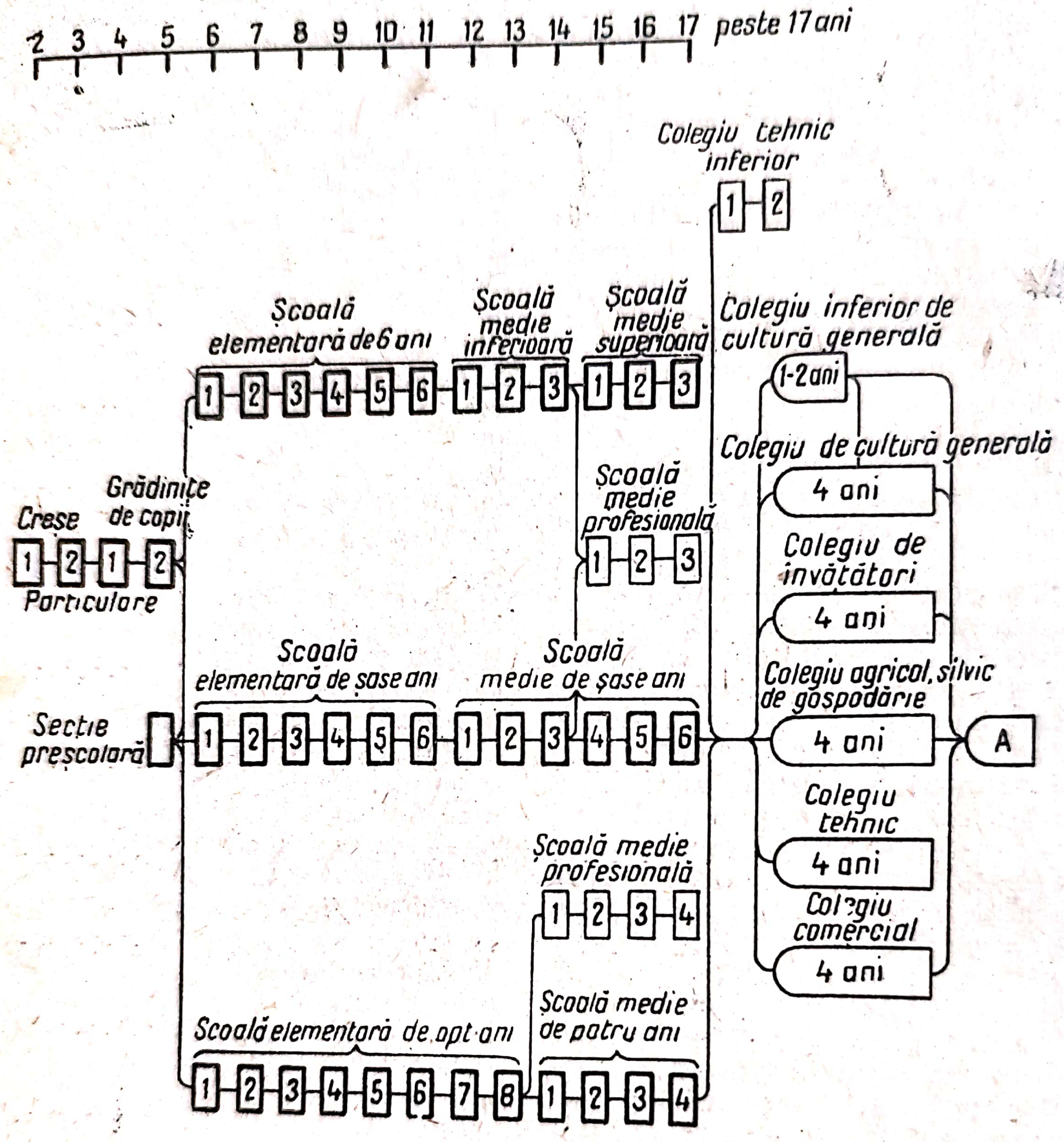

A - Facultăţi speciale ale Universităţilor pentru absolvenţii a 2-3 ani de Colegiu (medical, juridic, teologie etc) şi Facultăţi care dau titlul de magistru sau doctor

Opinia publică din S.U.A. manifestă o nelinişte mereu crescîndă faţă de situaţia înv. din ţară. Ea este foarte impresionată de realizările ştiinţei, tehnicii, culturii şi ale înv. din Uniunea Sovietică, precum şi de rezultatele obţinute în aceste domenii: superioritatea tehnicii sovietice în domeniul rachetelor şi succesele în cercetarea cosmosului.

Scanned with OKEN Scanner

STATISTICA PEDAGOGICĂ — ramură a statisticii sociale care studiază activ. școlilor și organelor de înv. public din p.d.v. cantitativ. Principalele izvoare ale statisticii pedag. sînt *scriptele școlii* (cataloagele de clasă, registrul de înscrierea elevilor ș.a.), precum și dările de seamă ale școlilor (la începutul și la sfîrșitul anului școlar). Pentru anumite probleme pedag. se efectuează cercetări monografice și din cînd în cînd *recensăminte școlare*.

STATUTELE UNIVERSITARE — dispoziții legale care stabilesc ordinea interioară și drepturile universităților. În Rusia prin primul statut din 1804 se acorda universităților autonomie și li se încredința conducerea instituțiilor de înv. mediu și instituțiilor științifice din regiunea respectivă.

Statutul din 1835 limita drepturile consiliului universității și întărea drepturile epitropilor. În deceniul al șaptelea al sec. XIX s-a înfăptuit reforma burgheză a înv. superior. Statutul adoptat în 1863 a fost cel mai progresist dintre toate statutele universităților rusești: el restabilea principiul alegerii rectorilor, a decanilor, autonomia colegiului profesoral, drepturile consiliului universității și ale instanțelor universitare și reducea rolul epitropului la un simplu organ de supraveghere generală. Ultimul statut din 1884 anula autonomia universităților, care a fost restabilită abia prin regulamentul provizoriu din 27 aug. 1905.

STAȚIUNEA CENTRALĂ A TINERILOR NATURALIȘTI ȘI EXPERIMENTATORI DIN AGRICULTURĂ — instituție instructiv-metodică și experimentală a Min. Înv. din R.S.F.S.R., destinată să deprindă pe elevi cu munca de experimentare în domeniul șt. nat. și agric., muncă desfășurată în afara clasei și în afara școlii. A fost întemeiată în 1918 ca „Stațiune biologică pentru copii". În 1934 a fost transformată în stațiune centrală pentru tinerii naturaliști cu sediul la Moscova. Stațiunea are următoarele secții: agricolă și legumicolă, zoologică și zootehnică, de mecanizarea agriculturii, un cabinet metodic, biblioteca, sera de răsadnițe, cabinete și laboratoare, terenuri experimentale. La stațiune și în școli se desfășoară, în cadrul cercurilor, o muncă experimentală de aclimatizare și cultivare a unor specii noi de plante agricole și decorative, de studiere a animalelor, de cultivare și introducere în agric. a diferitelor varietăți de semințe și semințe selecționate, plante de cîmp și de grădină, crescute din butași și din semințe, arbuști fructiferi și plante decorative. Stațiunea centrală organizează în timpul verii tabere ale tinerilor naturaliști, marșuri și expediții pentru studierea bogățiilor naturale ale U.R.S.S., pentru culegerea de plante sălbatice cu valoare economică, în vederea experimentării; dirijează munca de cercetare a tinerilor miciuriniști, organizează consultații, seminarii, conferințe metodice cu cadrele școlilor și ale instituțiilor extrașcolare, elaborează programe metodice și îndrumătoare. În 1924 a început să apară „Buletinul biostațiunii tinerilor naturaliști «K.A. Timireazev»", care a devenit mai tîrziu rev. „Za massovoie opîtnicestvo" (Pentru experiența de masă) care la mijlocul anului 1930 s-a contopit cu rev. „Iunîi naturalist" (Tînărul naturalist). Afară de stațiunea centrală a tinerilor naturaliști există și stațiuni

republicane mari ale tinerilor naturalişti în Ucraina, Bielorusia şi Gruzia.

STAŢIUNEA CENTRALĂ A TINERILOR TEHNICIENI — instituţie centrală instructiv-metodică a Min. Înv. din R.S.F.S.R. care acordă ajutor şcolilor, caselor de copii şi instituţiilor extraşcolare în desfăşurarea muncii de masă şi în cercuri cu elevii, în domeniul tehnic. A fost întemeiată în 1926 şi are sediul la Moscova. Are secţii de metodică şi de muncă de masă, cabinete şi laboratoare (de energetică, chimie, tehnologie, construcţii de maşini etc.), atelier de tîmplărie şi lăcătuşărie, bibliotecă, o expoziţie permanentă de lucrări tehnice executate de elevi.

Desfăşoară cu elevii activităţi de cerc în staţiune şi în şcoli şi organizează acţiuni de masă: adunări, concursuri şi întreceri, olimpiade, conferinţe, expoziţii de lucrări, cluburi prin corespondenţă ale tinerilor tehnicieni, generalizează şi răspîndeşte experienţa cea mai bună în acest domeniu a instituţiilor de copii, şcolare şi extraşcolare, elaborează şi editează programe, metodici şi îndrumătoare, popularizează printre elevi realizările tehnicii şi ştiinţei. Staţiuni republicane există şi în Ucraina, Gruzia, Uzbekistan şi Azerbaidjan.

STAŢIUNEA CENTRALĂ DE EXCURSII ŞI TURISM PENTRU COPII — instituţie centrală instructiv-metodică, extraşcolară, a Min. Înv. din R.S.F.S.R., cu sediul la Moscova, al cărei scop este sprijinirea şcolilor şi instituţiilor de copii extraşcolare în organizarea şi efectuarea activităţii etnografice, turistice şi de excursii.

Staţiunea a fost creată în 1918. Ea contribuie la lărgirea reţelei cercurilor şcolare de etnografie a regiunii şi turism, de vizitare a muzeelor, organizează excursii pentru studierea ţinutului natal; organizează adunări, expediţii, marşuri de întîlnire ale tinerilor turişti, marşuri de masă tradiţionale ale elevilor; elaborează materiale programatice şi metodice şi alte materiale; generalizează cea mai bună experienţă în munca de cunoaştere a regiunii natale şi în activitatea turistică a elevilor.

STAŢIUNE EXPERIMENTALĂ PENTRU ÎNVĂŢĂMÎNTUL PUBLIC — grup de instituţii instructiv-educative experimentale ale Comisariatului Poporului pentru Învăţămînt al R.S.F.S.R., avînd aceleaşi obiective pedag. şi o conducere unică. Prima staţiune a fost organizată de S.T. Şaţki (1919) şi avea două secţii: sătească — în reg. Kaluga — şi orăşenească — la Moscova. Staţiunea cuprindea grădiniţe de copii, şcoli de gradul I şi II, instituţii extraşcolare pentru adulţi şi cursuri pedag. permanente pentru perfecţionarea cadrelor didactice. Dispunînd de aceste instituţii, staţiunea experimentală avea posibilitatea să elaboreze teoretic şi experimental o serie de probleme privind conţinutul, organizarea şi metodica muncii instructiv-educative în grădiniţele de copii şi şcolile sovietice, precum şi problemele înv. pedag. Staţiunea a funcţionat pînă în 1936. După exemplul primei staţiuni experimentale, Comisariatul Poporului pentru Învăţămînt a organizat o a doua staţiune pe lîngă şantierul centralei electrice Satursk, apoi o a treia staţiune la Gaghinsk (reg. Riazan), a patra la Malahovsk (reg. Moscova), a cincea la Mstersk (reg. Vladimir) etc.

STAŢIUNE METEOROLOGICĂ ŞCOLARĂ — o parte importantă a terenului geografic al şcolii, special amenajată pentru desfăşurarea observaţiilor şi activităţilor practice privitoare la timp, în legătură cu studiul geografiei în cls. V—VIII. Pentru staţiunea meteorologică şcolară se repartizează locul cel mai deschis de pe terenul geografic, depărtat cu cel puţin 25 m de locuinţe. Utilajul staţiunii constă din : termometre pentru măsurarea temperaturii aerului, pentru măsurarea temperaturii solului, termometre maximale şi minimale, un psihrometru, care determină umezeala aerului cînd nu este ger, un hidrometru (aparat pentru determinarea umezelii aerului nu numai vara, dar şi iarna) ; o giruetă cu ajutorul căreia se stabilesc direcţia şi viteza vîntului, un pluviometru, linii (mire) gradate (stabile şi mobile), pentru măsurarea stratului de zăpadă; un barometru (sau aneroid), pentru măsurarea presiunii aerului; un nefoscop (pentru observarea norilor), o cabină meteorologică în care se află de obicei termometrele (în afara celor de sol, maximale şi unul dintre cele minimale), psihrometrul şi hidrometrul.

STAŢIUNI DE EXCURSII ŞI TURISM PENTRU COPII — instituţii instructiv-metodice ale ministerelor învăţămîntului, secţiilor regionale (de ţinut) şi ale unor secţii de înv. orăşeneşti, care au ca scop sprijinirea şcolilor şi a instituţiilor extraşcolare în dezv. activităţii turistice şi de studiere a regiunii.

Aceste staţiuni organizează pregătirea de conducători pentru activ. de turism şi excursii, consultaţii cu profesorii, instructorii de pionieri şi participanţii la excursii, popularizarea turismului, răspîndesc experienţa şcolilor şi caselor de pionieri prin organizarea de întîlniri, şezători, expoziţii instructiv-metodice, prin editarea de broşuri, afişe, pancarde, foi volante. Staţiunile de excursii şi turism pentru copii înfiinţează baze de excursie, tabere turistice, organizează marşuri de masă, întîlniri între tinerii turişti, călătorii prin U.R.S.S, precum şi cercuri turistice. În 1957 în U.R.S.S funcţionau 135 staţiuni de excursii şi turism pentru copii, dintre care 72 în R.S.F.S.R., 27 în R.S.S Ucraineană, 16 în R.S.S. Kazahă, 10 în R.S.S. Uzbecă. Pe lîngă Min. Înv. din R.S.F.S.R funcţionează *Staţiunea centrală de excursii şi turism pentru copii*.

STAŢIUNI PEDAGOGICE — instituţii pedag. de cercetări ştiinţifice şi practic-experimentale ale Comisariatelor Poporului pentru Învăţămînt. Au fost înfiinţate în perioada 1920—1940 în cîteva centre de ţinut şi regionale. Staţiunile studiau problemele instrucţiei şi educaţiei copiilor de vîrstă preşc. şi şcolară, particularităţile psihice şi fizice ale copilului, mediul social şi condiţiile în care era educat, generalizau şi răspîndeau experienţa pedag. înaintată. În cadrul staţiunilor se ţineau cursuri de perfecţionare a profesorilor, învăţătorilor şi educatorilor, se studiau probleme privitoare la metodică, la întocmirea programelor şi organizarea şcolii, la volumul şi conţinutul obiectelor de înv., la metodele de predare, folosirea materialului local, planificarea şi evidenţa activităţii şcolii.

STAŢIUNILE TINERILOR NATURALIŞTI — instituţii extraşcolare pentru copii, care desfăşoară cu pionierii şi elevii activităţi în domeniul botanicii,

zoologiei, mineralogiei şi altor ştiinţe ale naturii. Ele urmăresc să formeze la copii dragostea de natură, curiozitatea ştiinţifică, să-i înveţe să aplice cunoştinţele în practică, să înţeleagă mai adînc legile de dezv. a naturii.

Prima staţie pentru tinerii naturalişti a fost organizată la Moscova în 1918, sub denumirea „Staţiunea biologică a tinerilor iubitori de natură" (v. *Staţiunea centrală a tinerilor naturalişti şi experimentatori în agricultură)*. Pe lîngă aceasta, s-au concentrat cercurile tinerilor naturalişti din şcolile Moscovei şi din reg. Moscova. Asemenea cercuri au fost organizate în multe oraşe şi regiuni ale Republicii Sovietice. În 1924 s-a ţinut primul congres al tinerilor naturalişti. Din 1930 au început să se creeze staţiuni agricole regionale, de ţinut, republicane, orăşeneşti şi raionale. În 1934, pe baza lor s-au creat staţiuni pentru tinerii naturalişti, al căror număr, în 1956, se ridica la 214.

Staţiunile pentru tinerii naturalişti contribuie la organizarea muncii elevilor pe terenurile experimentale şcolare, la colţurile naturii vii, la staţiunile meteorologice, la cunoaşterea de către tinerii naturalişti a agrotehnicii socialiste. Staţiunile organizează manifestări de masă: Ziua păsărilor, Săptămîna pădurii şi a livezii, Ziua recoltei. Pe lîngă staţiunile tinerilor naturalişti îşi desfăşoară activ. cercurile tinerilor naturalişti, ale tinerilor grădinari, cultivatori de legume, horticultori, mecanizatori agricoli ş.a.

STAŢIUNILE TINERILOR TEHNICIENI — instituţii extraşcolare (republicane, regionale, orăşeneşti) care îşi desfăşoară munca cu copiii în domeniul tehnicii. Ele ajută cadrele didactice şi pe elevi în organizarea cercurilor şcolare de radio, la confecţionarea de către elevi a materialului didactic necesar cabinetelor şcolare; organizează seminarii, consultaţii, activităţi practice, conferinţe metodice, generalizează şi răspîndesc cea mai bună experienţă în munca în domeniul tehnicii în unităţile şi detaşamentele de pionieri şi în cercurile şcolare; popularizează realizările ştiinţei şi tehnicii din U.R.S.S. în rîndurile elevilor. Pe lîngă staţiuni lucrează cercuri de tineri aeromodelişti şi constructori de vase, electrotehnicieni, „mîini îndemînatice", cercuri de radio, cercuri de tineri chimişti, automobilişti, tractorişti, desenatori, astronomi, arhitecţi ş.a. Staţiunile pentru tinerii tehnicieni înmînează insigna „Tînăr tehnician din U.R.S.S." celor care au obţinut rezultate frumoase în munca lor.

STĂPÎNIRE DE SINE — capacitatea de a-şi controla comportarea, de a-şi stăpîni iritarea şi gesturile impulsive, subordonîndu-le normelor şi regulilor de conduită. Educarea stăpînirii de sine la copii începe de la o vîrstă timpurie; încă în activ. lor de joc ei învaţă să-şi subordoneze acţiunile anumitor reguli. Această educare a stăpînirii de sine continuă în procesul de instruire cînd copilul trebuie să se supună cerinţelor şcolii, în procesul muncii de toate zilele şi social-utile, în relaţiile cu oamenii din jur, în viaţa şi activ. în colectiv. Procesul de educare a stăpînirii de sine include cunoaşterea de către copii a normelor moralei comuniste, exerciţii permanente pentru înfrîngerea anumitor dorinţe şi renunţarea la anumite fapte care ar atrage consecinţe neplăcute şi

dăunătoare fie pentru copil, fie pentru oamenii din preajma lui.

STELUŢA OCTOMBRIŞTILOR —prima treaptă de grupare a şcolarilor mici-octombrişti, alcătuită din 5—6 copii. În fruntea steluţei octombriştilor se află un pionier desemnat de detaşamentul de pionieri. Octombriştii care alcătuiesc o steluţă se plimbă împreună, se joacă şi tot împreună citesc, meşteresc jucării şi alte obiecte, participă la adunările, şezătorile şi serbările octombriştilor şi pionierilor. Octombriştii se deprind să aibă grijă unul de altul, să respecte îndatoririle octombriştilor, îşi însuşesc primele cunoştinţe şi deprinderi ale muncii în comun.

STEREOTIP DINAMIC — sistem, mai mult sau mai puţin stabil, de legături condiţionate care se formează în scoarţa cerebrală prin repetarea de mai multe ori a aceloraşi influenţe externe. Formarea stereotipului dinamic constituie una dintre legile de bază ale activităţii nervoase superioare, care la oameni se manifestă prin formarea de obişnuinţe şi deprinderi, prin adaptarea la un anumit fel de viaţă şi de activ. Modificarea stereotipului dinamic este legată de anumite dificultăţi ale sistemului nervos şi de aceea este urmată adesea de trăiri emoţionale neplăcute.

STERN, William (1871—1958) — psiholog german, a lucrat în domeniul psihologiei copilului. Este fondatorul aşa-numitei psihologii diferenţiale—teorie idealistă despre personalitate.

STIMULAREA ÎN PROCESUL DE ÎNVĂŢĂMÎNT (lat. *stimulus*-imbold, stimulare) — impulsionarea elevilor către o muncă şcolară activă. În şc. sovietică ea se bazează, în primul rînd, pe formarea unor motive juste ale învăţării. Copiilor li se educă conştiinţa importanţei şi a necesităţii însuşirii cunoştinţelor pentru construirea comunismului în U.R.S.S, pentru participarea personală la munca creatoare. În pred. fiecărui obiect de înv. se expune ist. ştiinţei respective, li se vorbeşte despre activ. plină de abnegaţie a oamenilor de ştiinţă şi a oamenilor muncii, li se dezvoltă dragostea pentru muncă. Prof. ţine seama de particularităţile de vîrstă ale elevilor şi de faptul că în fiecare nouă etapă de înv. li se dezvoltă treptat conştiinţa şi capacitatea de gîndire abstractă. În legătură cu aceasta, orientarea ideologică şi politică a instruirii este întărită prin îmbinarea cu un anumit sistem de procedee didactice. Cele mai importante dintre ele sînt legarea instrucţiei cu viaţa şi aplicarea cunoştinţelor la rezolvarea problemelor de ordin practic. Volumul şi profunzimea acestor aplicaţii se lărgesc treptat, transformîndu-se în munca individuală şi activă a elevilor. Un însemnat rol revine *caracterului atractiv* al predării, folosirii mijloacelor intuiţiei, familiarizării elevilor cu rezultatele aplicării cunoştinţelor în ind., agric., ştiinţă şi artă.

Prof. este organizatorul procesului de instruire şi are un rol hotărîtor în activizarea elevilor, influenţînd asupra lor prin calităţile sale personale, în special prin pregătirea ideologică şi puterea sa de convingere, profunzimea şi varietatea cunoştinţelor sale.

Multe lucruri depind de opinia publică sănătoasă creată în şc. Organizaţiile comsomoliste, de pionieri şi elevi educă simţul de răspundere pentru onoarea clasei, a şcolii, pentru îndeplinirea datoriei de elev de către fiecare în

parte. Participarea activă la învățătură este stimulată de asemenea de întreaga rînduială a vieții școlare, de regimul și ordinea precise, de existența unui utilaj adecvat, de conținutul bogat al activităților în afară de clasă, de unitatea cerințelor pedag. și de munca cu părinții.

STINGEREA REFLEXULUI CONDIȚIONAT — inhibiție care apare la aplicarea repetată a excitantului condițional fără a fi întărit de un excitant necondițional. Cînd reflexul condiționat se stinge, el nu dispare, ci este numai frînat și, în anumite condiții, poate fi reactualizat.

STÎNGACI — persoană la care predomină funcțional mîna stîngă asupra celei drepte. În unele cazuri are un caracter congenital, în altele apare în procesul creșterii (adeseori în legătură cu faptul că unii copii neputînd întrebuința pe deplin, din anumite motive, mîna dreaptă, încep să se folosească de stînga). Mulți autori explică stîngăcia înnăscută prin superioritatea funcțională a emisferei drepte a creierului, condiționată de abundența mare de sînge în această parte. Adesea se întîlnește o utilizare egală a mîinii stîngi și a celei drepte, adică ambidextrie. În ped. se dezbate problema dacă este nimerit sau nu ca din frageda copilărie copilul să fie deprins a folosi deopotrivă ambele mîini.

STOIUNIN, Vladimir Iakovlevici (1826—88) — pedagog, om de cultură progresist și metodist în domeniul literaturii. A studiat o serie de probleme fundamentale de metodică, aducînd o contribuție substanțială în practica predării literaturii. În spiritul ideilor sociale din deceniul șapte, Stoiunin considera lit. un mijloc activ de educ. morală. A fost unul dintre primii care a promovat principiul studierii critice a literaturii în șc. și principiul istorismului în metodica analizei literare, considerînd ist. literaturii

ca ist. dezvoltării logice a gîndirii sociale. În lucrările lui Stoiunin analiza conținutului și a formei artistice a operelor literare era prezentată ca un proces unic, care dezvăluie conținutul operei din p.d.v. estetic și emoțional. Metoda conversației analitice elaborată de el îngăduia activizarea gîndirii elevilor și contribuia la formarea deprinderilor de percepere independentă a textului literar. Stoiunin a elaborat o programă școlară de lit. neobișnuită pentru timpul său. Punînd accentul pe lit. modernă și ținînd seama de particularitățile de vîrstă ale elevilor, el a creat un tip nou de material ajutător pentru prof., care îmbină teoria metodicii cu

analiza metodică concretă a materialului. Stoiunin privea instr. şcolară în unitate cu educ., în special cu educ. în familie. El considera că înv. general din şc. trebuie să dea elevilor minimum de cunoştinţe necesare pentru formarea unei atitudini juste faţă de viaţă. A fost adept activ al înv. pentru fete.

Opere: Opere pedagogice, S.P.b., 1911; Opere pedagogice alese, M., 1954.

STOLPIANSKI, Nikolai Petrovici (1834—1909) — pedagog rus. A studiat problemele instrucţiei prin muncă în şc. de cultură generală şi a scris lucrarea „Experienţa conducerii lecţiilor de lucru manual în şcolile de cultură generală"(1890). În această carte, autorul tratează sistemul activităţilor practice începînd cu „alfabetul" folosirii sculelor şi, trecînd prin metoda pe operaţii, sfîrşind cu confecţionarea de obiecte.

STOW, David (1793—1864) — pedagog englez, organizator de şcoli pentru copiii oamenilor săraci. El era de părere că pentru formarea caracterului şi a deprinderilor de conduită, precum şi pentru dezv. fizică, sînt necesare, pe lîngă instrucţie, şi exerciţii speciale. El nu folosea manuale de instruire, ci le înlocuia prin conversaţii, făcînd apel la materialul intuitiv. Stow a creat primul colegiu de profesori din Anglia. Principalele sale idei pedag. sînt expuse în cartea „The Training System" (1836).

STOY, Karl Volkmar (1815 — 85) — pedagog german, adept al lui Herbart. Fiind prof. la Univ. din Iena, a organizat o şc. normală şi o şc. experimentală pe lîngă aceasta. În lucrările sale teoretice, în spiritul lui Herbart, Stoy împarte ped. în ped. filozofică (scopurile şi mijloacele educaţiei şi instrucţiei), ped. practică (organizarea educaţiei în familie şi în şc.) şi ped. istorică (ist. dezvoltării teoriei şi a practicii educaţiei şi instrucţiei). Stoy acorda o mare importanţă religiei.

Opere: Hauspädagogik in Monologen und Ansprachen, Lpz., 1855; Organisation des Lehrerseminars, Lpz., 1869; Encyklopädie. Methodologie und Literatur der Pädagogik, Lpz., 1878.

STRADZIN, Karl (n. 1890)—om de ştiinţă şi pedagog leton., activist de partid şi de stat. Avînd muncă de conducere în Comisariatul Poporului pentru Învăţămînt, a luat parte activă la organizarea şcolii sovietice din Letonia. Sub red. lui Stradzin s-a pregătit şi s-a editat lucrarea „Istoria Republicii Sovietice Socialiste Letone".

STRAHOV, Ivan Vladimirovici (n. 1905) — psiholog sovietic, prof., dr. în şt. pedag. Face cercetări în domeniul psihologiei caracterului şi al psihologiei pedag. (analiza psihologică a lecţiei, psih. atenţiei, studierea elevilor în procesul instruirii).

Opere: Despre prietenia dintre elevi, Saratov, 1961; Analiza psihologică a metodicii interogării orale a elevilor la lecţie, Saratov, 1953; Educarea atenţiei la elevi, M., 1958.

STRAJEV, Aleksei Ivanovici (n. 1888) — istoric-metodist sovietic, membru corespondent al Acad. de şt. pedag. Din primii ani ai puterii sovietice a luat parte activă la studiul problemelor privitoare la conţinutul şi metodica predării istoriei, la întocmirea programelor de ist. şi Constituţia U.R.S.S. pentru şc. medie.

STRANNOLIUBSKI, Aleksandr Nikolaevici (1839—1903) — matematician şi metodist rus, prof. la Acad. de marină, unul dintre organizatorii Institutului superior pentru fete (*Bestujev*). Şi-a expus părerile asupra metodicii

de pred. a matematicii în „Cursul de algebră bazat pe generalizarea treptată a problemelor de aritmetică“ (1868), unde a arătat necesitatea trecerii treptate de la aritm. la algebră şi a împărţirii cursului de algebră în curs pregătitor şi curs sistematic.

STRUCTURALISM — unul dintre curentele psihologiei idealiste contemporane, care se bazează pe principiul unităţii şi dinamismului proceselor psihice, socotite ca existente din totdeauna în psihic şi care ar constitui baza dezvoltării lui. Psih. structuralistă s-a bucurat de ceamai mare răspîndire la începutul sec. nostru în Germania şi apoi în S.U.A. Reprezentanţi principali: M. Wertheimer, U. Köhler, K. Koffka, K. Lewin. Critica psihologiei structuraliste a fost făcută de I.P. Pavlov.

STRUMINSKI, Vasilii Iakovlevici (n. 1880) — pedagog sovietic, prof., membru corespondent al Acad. de şt. pedag., participant activ la construcţia şcolii sovietice de cultură generală, cercetător al moştenirii pedag. a lui Uşinski, autorul unor lucrări despre Odoevski, Şelgunov, Redkin, Komensky. A pregătit editarea operelor lui K.D. Uşinski în 11 vol.

Opere: Sistemul pedagogic al lui K.D. Uşinski, în cartea: K.D. Uşinski, Opere pedagogice alese, vol. I, 1939; Studii de istoria învăţămîntului elementar în Rusia, M., 1949 (împreună cu N.A. Konstantinov); Bazele şi sistemul didacticii lui K.D. Uşinski, M., 1957.

STUDENT (lat. *studens* — care studiază) — cel care studiază în instituţiile de înv. superior. În U.R.S.S. îndatoririle şi drepturile studentului sînt reglementate atît prin legislaţia generală cît şi prin regulamentul instituţiei de înv. superior respective. Studenţii au organizaţiile lor ştiinţifice, sportive şi obşteşti. În mişcarea studenţească internaţională a studenţilor, U.R.S.S. este reprezentată prin secţia studenţească a Comitetului antifascist al tineretului sovietic.

„STUDENT ADEVĂRAT“ — titlu ce se acorda în universităţile din Rusia absolvenţilor de facultăţi evidenţiaţi la învăţătură. Dădea dreptul la gradul doisprezece din tabelul gradelor de funcţiuni publice din Rusia ţaristă. Cei care se distingeau în mod deosebit obţineau titlul de candidat al universităţii. Titlul de „student adevărat“ a existat pînă la introducerea regulamentului din 1885.

STUDENT PE CONT PROPRIU („Svoekostnîi student“) (de la cuvîntul polonez *Koszt* — cost, cheltuieli de întreţinere) — denumire arhaică a studenţilor din universităţi, elevilor de seminar şi ai altor instituţii de înv. cu internat care nu se bucurau de întreţinere din partea statului, spre deosebire de cei care erau întreţinuţi de stat.

STUDENT SUPRAVEGHETOR DE CAMERĂ — stud. numit de administraţie pentru a supraveghea viaţa şi purtarea liceenilor şi a studenţilor întreţinuţi de stat, cu care locuia în aceeaşi cameră la căminul universităţii şi de care răspundea. Stud. supraveghetor de cameră trebuia să comunice zilnic eforului (observator desemnat dintre profesori), sau inspectorului, starea de spirit care domnea în camera încredinţată. În universităţile ruseşti stud. supraveghetor de cameră s-a menţinut pînă la mijlocul sec. XIX.

STUDIEREA ŢINUTULUI NATAL — activ. instructiv-educativă care constă în familiarizarea elevilor la lecţii şi în afară de

clasă cu particularităţile naturii şi ale dezvoltării industriale, agricole, social-economice, istorice şi culturale a ţinutului natal, a republicii, regiunii, raionului, oraşului, satului, colhozului sau a microraionului şcolar respectiv.

„Pămînturile noastre, pădurile, munţii şi rîurile noastre, centrele industriale, colhozurile şi şcolile noastre, toate acestea pot constitui un bogat material de educaţie" (M.I. Kalinin, Articole şi cuvîntări despre educaţia comunistă, M., 1951, p. 147).

Studiul ţinutului natal în şc. reprezintă un important mijloc de întărire a legăturii înv. cu viaţa şi de educare a patriotismului sovietic la copii.

Materialul pentru studiul regiunii folosit la lecţii contribuie la înţelegerea legilor generale ale fenomenelor studiate, sporeşte interesul şi profunzimea înţelegerii obiectului de înv. respectiv, îmbogăţeşte cunoştinţele elevilor referitoare la regiunea lor şi la perspectivele de folosire a resurselor locale în interesul economiei socialiste a regiunii şi a ţării. Aceasta contribuie la stîrnirea dorinţei elevilor de a munci pentru binele regiunii natale, de a participa activ la punerea în valoare a bogăţiilor ei naturale şi la dezv. ei culturală. În cls. III-IV li se dau copiilor cunoştinţe accesibile înţelegerii lor despre oraşul ori satul natal: poziţia pe hartă a raionului, regiunii sau ţării; zona geografică, rîurile (izvoarele şi gurile lor), lacurile, canalurile, dealurile din ţinutul natal, apariţia şi dezv. oraşului, a satului, ramurile de prod. industriale şi agricole existente, centralele electrice, bogăţiile naturale, monumentele şi evenimentele istorice importante şi numele oamenilor de seamă legaţi de ist. regiunii natale.

În cls. V-XI, cunoştinţele despre ţinutul natal se lărgesc şi se adîncesc pe discipline. La lecţiile de ist. se expun fapte şi evenimente care au avut loc pe teritoriul regiunii, se precizează însemnătatea lor, se dau informaţii cu privire la revoluţionari, la oameni de ştiinţă, activişti de stat, comandanţi de oşti, ostaşi şi oameni ai muncii cunoscuţi, originari din ţinutul respectiv. În legătură cu studierea geografiei fizice generale a regiunii se foloseşte harta raionului, materiale de topografie şi orografie privitoare la clima şi peisajele regiunii; se organizează excursii, se dau indicaţii practice în ceea ce priveşte studierea geografiei fizice a regiunii. La cursul de geogr. U.R.S.S. se fac analize mult mai amănunţite asupra geografiei republicii, regiunii, se folosesc materiale din broşuri, ziare, lit. beletristică geografică, îndrumătoare statistice, enciclopedii. În studierea biologiei se folosesc ca materiale intuitive colecţii, ierbare, animale împăiate şi alt material natural din regiune, se dau cunoştinţe despre plantele şi animalele folositoare şi însemnătatea lor economică, despre plantele şi animalele dăunătoare şi despre măsurile de luptă împotriva acestora. Se face o apreciere a muncii experimentatorilor, miciuriniştilor şi a celor ce se ocupă cu selecţionarea seminţelor. La cursul de lit. elevii studiază folclorul local, legăturile biografice ale scriitorilor cu regiunea respectivă şi reflectarea materialului local în operele de artă. Se dau compuneri pe teme legate de regiunea natală („Rîul nostru", „Fabrica noastră", „Eroinele noastre" ş.a.m.d.). În scopul in-

strucției politehnice și al educației prin muncă, la lecții și în excursii (în legătură cu chimia, fiz., biol., bazele producției) elevii vizitează stațiunile electrice, fabricile, colhozurile, sovhozurile locale etc.

Activ. de cunoaștere a regiunii natale se desfășoară în forme variate în afară de clasă. Cercurile de tineri etnografiști colecționează materiale despre natura, creația orală populară, istoria regiunii; alcătuiesc hărți, fac observații fenologice și meteorologice, „letopisețul" orașului natal, al satului, al școlii, prezintă referate corespunzătoare, organizează excursii de cunoașterea regiunii. Elevii organizează un muzeu școlar etnografic al regiunii, unde sînt expuse materiale locale: colecții de bogății naturale, diagrame și fotografii, documente istorice, portrete ale oamenilor de seamă, cărți, decupaje din ziare. Călătoriile turistice contribuie la studierea regiunii natale, la adunarea de exponate referitoare la natura, economia, istoria, bogățiile rîurilor, lacurilor, pădurilor și de material folcloric și etnografic. Se organizează șezători școlare și adunări ale pionierilor pe teme legate de studiul regiunii natale.

Activ. de cunoaștere a regiunii desfășurată de elevi furnizează materiale prețioase pentru știință și pentru ec. națională (descoperirea unor bogății ale subsolului, observații hidrologice și fenologice, determinarea solurilor, a florei ș.a.m.d.).

Bibl.: *A.F. Rodin*, Istoria orașului natal, M., 1951; *De același autor*, Istoria satului natal, M., 1955; Studiul ținutului natal în școala medie. Culegere, M., 1949; Școala elementară. Culegere, partea a 2-a, M., 1949, p. 146—151; *N.A. Nadejdina*, Studierea ținutului natal în activitatea școlii, M., 1953; „Sovetskaia pedagoghika", 1949, nr. 7, p. 43—73.

STUDIUL INDIVIDUAL AL PROFESORULUI — forma principală de ridicare a calificării didactice. Constă în perfecționarea cunoștințelor și sintetizarea experienței prin muncă individuală continuă (în mod deosebit lit. de specialitate). În această muncă cadrele didactice sînt ajutate de cercurile profesorilor (pe specialități), de cabinetele pedag. și institutele de perfecționare a cadrelor didactice.

STUDIUL MAȘINILOR ÎN ȘCOALĂ — obiect de înv. al cărui conținut îl constituie însușirea principiilor de construcție, fabricare și folosirea mecanismelor și mașinilor de bază și formarea priceperilor și deprinderilor practice necesare pentru conducerea lor. Se predă în cls. a VIII-a a școlilor de cultură generală de la orașe și în cls. a IX-a a școlilor medii tehnice.

La acest curs elevii fac cunoștință cu materialele de bază întrebuințate în construcția de mașini, și în primul rînd cu metalele și masele plastice, cu specificul și proprietățile lor și cu posibilitățile de îmbunătățire a acestor proprietăți. Ei capătă informații asupra procesului de tăiere (despre părțile cuțitului, regimul de tăiere, despre tipurile de bază ale instrumentelor de tăiere folosite la strunguri, freze, raboteze ș.a.), își însușesc cunoștințe despre execuția cu precizie și acuratețã a lucrărilor, despre înlocuirea pieselor, despre toleranța de uzură și ajustarea pieselor, despre procesele tehnologice de prelucrare și montare a pieselor. Programa prevede vizite în ateliere, în laboratoarele întreprinderilor industriale, precum și lucrări practice de prelucrare a metalelor prin tăiere la strung, de

fabricare a pieselor, de montare şi punere la punct a unor aparate şi modele tehnice simple.

Elevii se familiarizează cu piesele tipice de maşini şi cu subansamblurile lor, cu condiţiile pe care trebuie să le îndeplinească aceste piese şi cu principalele scule de lăcătuşărie şi montaj folosite în montarea şi demontarea fabricatelor. Studiind construcţia şi funcţionarea diferitelor mecanisme de transmitere şi transformare a mişcărilor, elevii cunosc schemele lor cinematice, acţiunea forţelor motrice şi a forţelor de rezistenţă. Studiind construcţia şi funcţiunea celor mai tipice maşini-motoare şi maşini-unelte, ei capătă cunoştinţe despre coeficienţii lucrului util al acestora, despre procedeele de a micşora frecarea şi alte rezistenţe dăunătoare. Programa prevede de asemenea lucrări practice de demontare, reparaţii simple, reglarea şi montarea de piese, de diferite mecanisme şi ansambluri de maşini. În componenţa lucrărilor practice intră de asemenea alcătuirea listelor de piese şi a defectelor lor posibile, precum şi a celor mai simple scheme cinematice ale mecanismelor, determinarea raporturilor de transmisiune şi a coeficienţilor lucrului util.

În încheierea cursului, elevii capătă cunoştinţe despre cele mai elementare calcule de piese de maşini, despre primele procese de prelucrare prin turnare, forjare, ştanţare, laminare, sudare, precum şi despre prelucrarea finală prin tăiere şi metode electrochimice. Li se dau cunoştinţe despre procesul de asamblare şi montare a mecanismelor şi maşinilor şi despre mijloacele de exploatare şi reparaţie. Folosind aceste cunoştinţe, elevii efectuează lucrări practice şi îşi însuşesc deprinderile de prod. şi tehnice corespunzătoare.

Lecţiile de studiul maşinilor se ţin în atelierele mecanice de lăcătuşărie şi în cabinetele de „studiul maşinilor". În ateliere se fac lucrări practice la strungurile de tăierea metalelor şi la fabricarea, asamblarea şi finisarea unor produse: modele tehnice, dispozitive simple şi aparate. În cabinetele de studiul maşinilor se desfăşoară lecţiile la bazele tehnologiei şi studiul maşinilor şi lucrări practice de demontare şi asamblare a pieselor de mecanisme, maşini şi ansambluri. În timpul lucrărilor practice, clasele se despart în 2 grupe, cu care profesorii fac lucrări practice în diferite încăperi.

La cursurile de „studiul maşinilor" se folosesc diferite metode de pred.: expunerea, explicaţia, conversaţia, demonstrarea obiectelor naturale şi a materialului didactic, precum şi a procedeelor de efectuare a muncii, lucrări practice executate de către elevi, vizitele în întreprinderile productive. Explicaţiile profesorilor se bazează pe cunoştinţele însuşite de către elevi cu prilejul studierii bazelor ştiinţelor şi în primul rînd a fizicii. În procesul lucrărilor practice de demontare şi montare a mecanismelor, de fabricare şi finisare a produselor se folosesc teme scrise, desene tehnice şi fişe de instructaj care cuprind denumirea lucrării practice, formularea precisă a temei, informaţii teoretice concise, lista materialelor, aparatelor şi instrumentelor necesare şi informaţii despre ordinea efectuării lucrărilor.

Observînd mersul şi rezultatele lucrărilor practice la „studiul maşinilor", prof. verifică

cunoştinţele şi iscusinţa elevilor, ţinînd seama de *calitatea* muncii efectuate, de *corectitudinea* procedeelor folosite şi de productivitatea muncii. Cel mai bun rezultat pedag. se obţine atunci cînd munca elevilor la orele de „studiul maşinilor“ are un caracter productiv şi elevii confecţionează produse practic folositoare, îndeplinind comenzi date de întreprinderi productive. Este bine să se atragă elevii la repararea utilajului, aparatelor şi instrumentelor şcolii.

Cînd există condiţii corespunzătoare, lucrările practice la „studiul maşinilor“ se pot face în întreprinderi industriale, de ex., în atelierele mecanice de reparaţii, sculărie, montaj ş.a., în laboratoare de măsurare, în secţiile de control tehnic ale uzinelor, în care elevii efectuează o muncă productivă.

Bibl.: *M.A. Jidelev*, Studiul maşinilor în cls. VIII—X ale şcolii medii, M., 1958; *V.P. Belousov şi alţii*, Lecţii de studiul maşinilor în şcoala medie, M., 1959.

STURM, Johannes (1507—89) — pedagog-umanist german, organizator al primului liceu clasic (Strassburg, 1538). Liceul avea 9 clase de bază şi o clasă — a X-a — pregătitoare. Aproape întregul conţinut al înv. se reducea numai la lb. şi lit. latină. Deşi în planul de înv. al cls. a X-a era trecută şi matem., de fapt aceasta nu se studia. Absolvenţii n-aveau nici cele mai simple noţiuni de aritm. Abia spre sfîrşitul deceniului al VII-lea a început să se predea matem., geogr. şi ist. Principala misiune a liceului clasic consta în pregătirea de viitori slujitori ai bisericii protestante.

SUCHODOLSKI, Bogdan (n. 1903)—om de ştiinţă polonez; lucrează în domeniul istoriei culturii şi al pedagogiei teoretice, este membru corespondent al Acad. de şt. din Polonia. Lucrările lui din perioada dinaintea celui de-al doilea război mondial sînt scrise de pe poziţii idealiste. După cel de-al doilea război mondial, desfăşoară o activ. ştiinţifică, subliniind necesitatea reorganizării pedagogiei din p.d.v. al intereselor construirii societăţii socialiste.

Opere: Uspołecznienie kultury, Warszawa, 1947; Wychowanie dla przysztosci.

SUDAN — stat în partea de nord-est a Africii. Teritoriul 2 506 000 km², populaţie — 11 037 000 locuitori (1958).

Dominaţia îndelungată a imperialiştilor englezi în Sudan a împiedicat dezv. lui politică, economică şi culturală. Aproape 30% din populaţia rurală este nomadă şi seminomadă. Cea mai mare parte dintre ţărani nu au pămînt. Majoritatea întreprinderilor industriale sînt de tip meşteşugăresc.

Una dintre urmările colonialismului a fost analfabetismul (95% din populaţie) şi starea extrem de înapoiată a înv. public. În 1953/1954 (anii în care a fost înlăturată dominaţia engleză în Sudan) toate tipurile de şcoli însumau 168 000 elevi, adică aproape 1,9% din întreaga populaţie. Din acest număr 96% revenea elevilor şcolilor elem. de diferite tipuri, care dădeau o pregătire extrem de primitivă şi o educ. religioasă. Procentul fetelor şcolarizate era neînsemnat. Sudanul făcea parte dintre ţările cu cel mai redus buget pentru înv., aprox. 1 dolar pe cap de locuitor.

În ultimii ani s-au luat unele măsuri pentru lichidarea urmărilor colonialismului în domeniul înv. Ţara trece însă prin mari greutăţi, legate, înainte de toate,

de lipsa de bani, cadre didactice și localuri de șc. În prezent, conducerea înv. este centralizată. Înv. public se împarte în două cicluri: elem. și intermediar (4 și 3 ani). În 1957/58 în școlile elem. inferioare învățau 88 800 elevi, școlile elem. pentru băieți cuprindeau 117 050 elevi, cele pentru fete 35 710 eleve. Numărul școlilor intermediare era de 125 pentru băieți și 24 pentru fete, în care învățau respectiv 23 560 băieți și 3 264 fete. În șc. medie durata studiilor era de 4 ani. În 1957/58 în cele 38 școli medii pentru băieți învățau 5 320 elevi, iar în cele 5 școli pentru fete — 600 eleve. Pregătirea profes. se realizează în școli pedag. și tehnice de nivel diferit, la inst. și univ. din Khartoum. În total în 1957/58 erau 9 instituții de înv. pedag. care cuprindeau 800 elevi. În 11 școli tehnice intermediare învățau 1760 elevi, iar în școlile medii tehnice 275. La inst. tehnic studiau 495 studenți, iar la univ. 850.

SUEDIA — stat în partea de răsărit a Peninsulei Scandinave, monarhie constituțională. Suprafața — 450 000 km², populația — 7 415 000 locuitori (1958).

Suedia este o țară industrial-agrară cu un înalt nivel de dezv. capitalistă. Ca rezultat al unei lupte îndîrjite, clasa muncitoare a obținut din partea burgheziei o serie de importante concesii în ceea ce privește salariul, asigurările sociale, construcția de locuințe și înv.

Instruirea copiilor de la 7 la 14 ani este obligatorie. Ea se realizează în școli de 7 și 8 ani — așa-numitele școli publice — și în diferite școli medii incomplete. Chiar din anul al cincilea de studii începe o diferențiere, care în esența ei are un caracter social și dovedește faptul că în Suedia, ca și în alte țări capitaliste, există de fapt două sisteme de înv.: unul elem. limitat, — pentru copiii oamenilor muncii — și unul complet — pentru copiii claselor avute. În fața absolvenților cls. a IV-a a școlii elem. se deschid două drumuri: unul practic și altul teoretic. Pe primul drum pregătirea pe linia culturii generale a copiilor se încheie în șc. publică. La terminarea acestei școli, cea mai mare parte a absolvenților trec la o muncă necalificată. În cel mai bun caz, șc. publică duce la șc. profes. inferioară (1 lună — 2 ani), care pregătește muncitori, vînzători, meseriași etc. Pe această cale practică merg majoritatea covîrșitoare a elevilor din șc. publică (pînă la 70%). Minoritatea (o treime) are condițiile necesare pentru a-și însuși o instrucție teoretică. Această cale duce din cls. a VI-a a școlii publice în șc. reală de 5 ani sau din clasa a VI-a a școlii publice în șc. reală de 4 ani. În ambele cazuri, din penultimul an al școlii reale, pe baza unui concurs de diplome, se poate trece la liceul de 4 ani. În licee ajung doar 8—10% dintre elevii școlii de cultură generală.

Liceul are trei profiluri: latin, real și general. Începînd cu al treilea an de înv. fiecare profil se ramifică în două secții: cel latin — în secția clasică (cu lb. grec.) și semiclasică (fără grec., dar cu o lb. modernă); cel real — în secția matematică și cea biologică; iar cel general — în secția socială, cuprinzînd matem. și șt. nat. și lingvistică (cu trei limbi moderne). Absolvirea liceului se încheie cu așa-numitul „examen de studenție“, care dă dreptul la înscrierea într-o instituție de înv. superior fără examen de admitere.

SCHEMA SISTEMULUI DE ÎNVĂȚĂMÎNT DIN SUEDIA

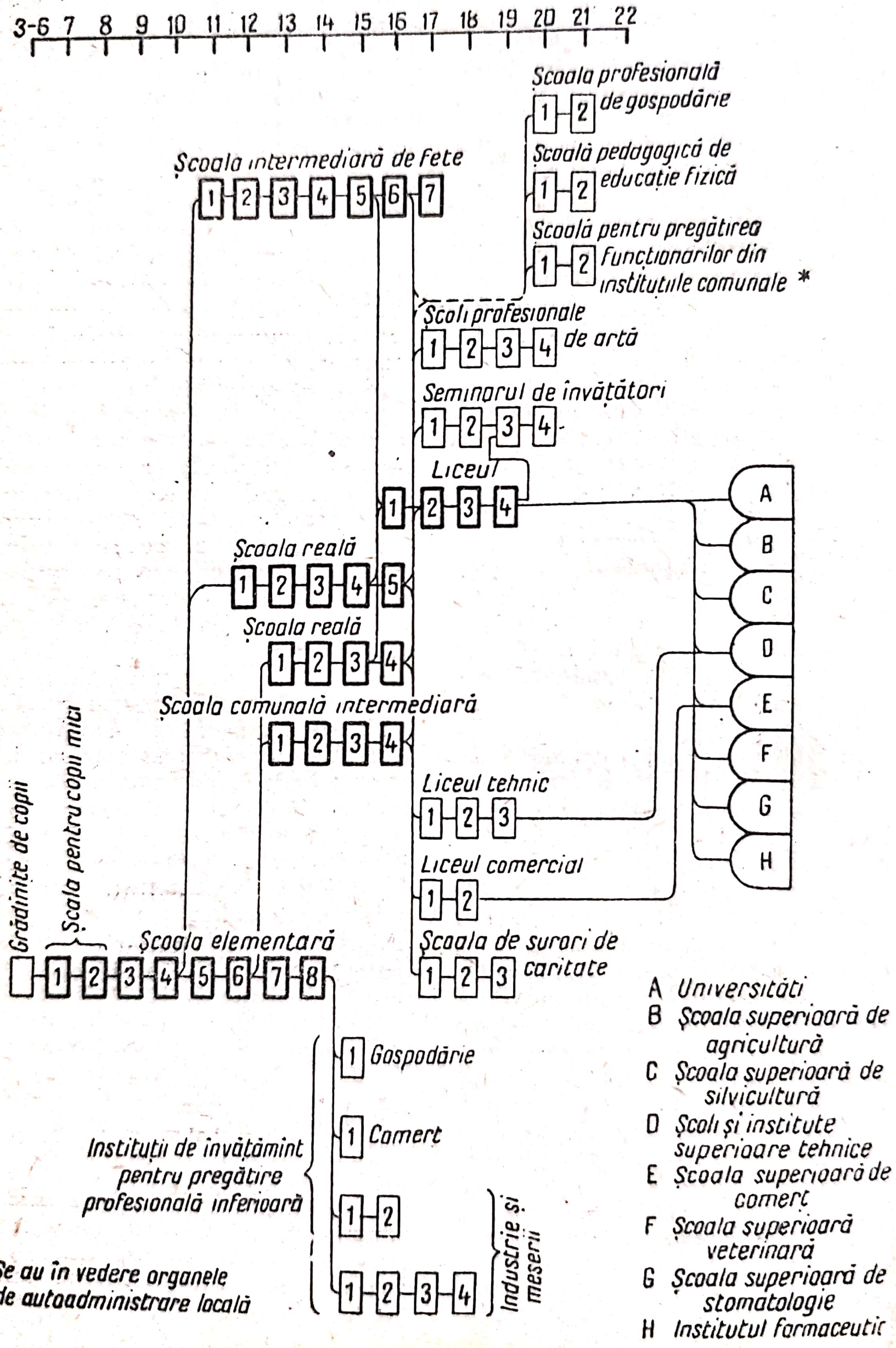

* Se au în vedere organele de autoadministrare locală

Scanned with OKEN Scanner

Înv. mediu de specialitate se realizează pe baza școlii reale. Absolvirea unei instituții de înv. mediu de specialitate (cu excepția liceelor tehnice și comerciale) nu dă dreptul de intrare în înv. superior.

Înv. superior se realizează în universități și institute. Cele mai mari instituții de înv. superior sînt universitățile din Upsala (fondată în 1477) și Lund (1666), Șc. superioară din Stockholm (1877) și Șc. superioară din Göteborg (1891), Șc. tehnică superioară din Stockholm, Șc. tehnică superioară „Chalmers" ș.a. Cadrele didactice pentru școlile publice și pentru școlile medii incomplete sînt pregătite în școlile normale: cadrele pentru școlile medii — în universități.

Controlul asupra înv. este efectuat de Min. Cultelor. Cea mai mare parte dintre școlile medii și superioare sînt de stat. Toate școlile publice, multe școli profes. inferioare și cele mai multe instituții preșc. sînt conduse de organele locale (comune). Există și instituții particulare de înv. mediu și superior.

În 1957/58, în șc. publică învățau 838 600 elevi, în școlile profes. inferioare și școlile de ucenici — 125 800, în șc. medie incompletă — 204 000, în licee 36 700, în înv. superior 26 100.

Din 1950, în Suedia se desfășoară o activ. experimentală de extindere a școlii unice de 9 ani, care în perioada anilor 1962—1972 trebuie să înlocuiască șc. publică și șc. medie incompletă. Particularitatea caracteristică a noii școli constă în introducerea în cls. VII-IX a instruirii diferențiate ca volum teoretic și orientare profes. Dar în organizarea actuală a sistemului de instruire noua șc. păstrează cea mai negativă latură a sistemului școlar tradițional: specializarea timpurie a înv. general în direcție teoretică sau practică, dînd o pregătire generală inegală. În 1959/60, în șc. unică de 9 ani învățau aproape o pătrime din numărul total de elevi de vîrstă școlară obligatorie.

SUGESTIE — în accepția largă a cuvîntului, orice acțiune psihică sau influență a unui om asupra altuia (sfat, poruncă) care provoacă omului supus influenței anumite reprezentări, judecăți și fapte. Într-un sens mai restrîns, este o acțiune psihică asupra unui om aflat în stare de *hipnoză*. Se aplică în practica medicală, constituind unul dintre mijloacele așa-zisei psihoterapii raționale. Prin intermediul sugestiei hipnotice se tratează nevrozele (tulburările sistemului cardiovascular, ale aparatului digestiv și ale altor organe), fenomenele de isterie (contracții, paralizii), psihonevrozele (fobia spațiului, bîlbîială etc.), narcomania (morfinomaniile, alcoolismul etc.). Explicarea științifică a sugestiei hipnotice a fost dată pentru întîia oară de I.P. Pavlov.

SUHOMLINOV, Mihail Ivanovici (1828—1901) — om de știință rus, acad., președintele secției de lb. și lit. rusă a Acad. de Șt. Autorul vastei lucrări „Istoria Academiei ruse" în 8 vol., cu indice (1874—1888) al unor lucrări în problemele dezvoltării înv. în Rusia și a numeroase cercetări în problemele literaturii ruse vechi.

Opere: Cercetări și studii cu privire la literatura și cultura rusă, vol. 1—2, S.Pb., 1889.

SUHOMLINSKI, Vasili Aleksandrovici (n. 1918) — prof. sovietic, membru corespondent al Acad. de șt. pedag., autorul unor

lucrări în problemele educației prin muncă și ale metodicii predării limbii și literaturii în șc. medie, printre care: „Îndrumător pedagogic pentru munca în producție a elevilor" (1955), „Rolul muncii productive în formarea conștiinței morale a elevilor" (1956), „Formarea spiritului colectivist la elevi" (1956), „Educarea atitudinii comuniste față de muncă" (1959).

În calitate de director al școlii medii din Pavlîșk, raionul Onufrievo, reg. Kirovograd, desfășoară o muncă intensă pentru îmbinarea instrucției cu munca în prod.

SUMAREA EXCITAȚIILOR — intensificarea excitației țesuturilor nervoase, musculare și glandulare sub influența unei serii de excitații succesive.

SUPERINTENDENT — persoană oficială în S.U.A. care se află în fruntea departamentului înv. public dintr-un stat, oraș sau district de înv. Este numit de către comitetul pentru înv. public (din stat, oraș sau districtul de înv.). Sarcinile superintendentului sînt: conducerea administrativă generală a activității în școlile elem. și școlile medii, organizarea inspectării școlilor, ridicarea calificării cadrelor didactice și, adesea, elaborarea planurilor și programelor de înv. În toate cazurile, superintendentul execută voința comitetelor pentru înv. public, care rezolvă principalele probleme ale muncii școlilor.

SUPLINITOR — funcție pedag. inferioară în diferite instituții de înv. Caracterul și chiar numele ei au evoluat istoricește. În școlile din Evul mediu și în școlile engleze organizate după sistemul Bell-Lancaster, suplinitorul făcea cu elevii lecții individuale sau pe grupe. În liceul de paji și școlile de cadeți din Rusia și în liceele din Franța, *repetitorul* avea sarcina să-l ajute pe prof. în munca de îndrumare a studiului individual al elevilor. În perioada cînd în U.R.S.S. s-a trecut la înfăptuirea înv. elem. obligatoriu, s-a admis ca în cls. I-IV să predea, sub conducerea învățătorilor experimentați, suplinitori recrutați din rîndul absolvenților școlilor medii, care căpătaseră însă o pregătire pedag. suplimentară.

SURDOPEDAGOGIA (lat. *surdus* — surd) — știința despre educ. și instr. copiilor surzi și hipoacuzici — ramură a *defectologiei*.

Cel care a fundamentat teoretic pentru întîia oară posibilitatea instruirii surdomuților a fost învățatul italian Gerolamo Cardano (1500—1576).

Pe baza practicii instruirii individuale a copiilor surdomuți, în țările din Europa occidentală s-au elaborat sisteme metodice de a învăța pe copiii surdomuți să vorbească.

În Rusia, unele forme de educ. organizată și instr. prin muncă a copiilor surdomuți se aplicau în mănăstiri, lucru menționat în letopisețele din sec. XI. Sistemul metodic al acestei activități a fost elaborat pentru prima oară în sec. XVIII.

Pe baza experienței dobîndite de școlile speciale în instruirea copiilor surdomuți, în sec. XIX s-au format trei sisteme pedag. diferite:

a) Sistemul francez, denumit și „metoda mimică", bazat pe ideile filozofice ale materialiștilor francezi *(Diderot)*, pe ideile senzualismului *(Condillac)* și pe ideile pedag. ale lui *Rousseau*. Autorii acestui sistem *(de l'Epée*

şi *Sicard)* organizau procesul instruirii surdomuţilor cu ajutorul gesturilor.

b) Sistemul german („metoda pur orală"), care s-a format pe baza filozofiei idealiste (Kant, Bauer, Herder) şi a pedagogiei lui Herbart. Reprezentanţii acestui sistem (Heinike, Hill, Vatter) încercau să fundamenteze principiul că instruirea copiilor surdomuţi este posibilă numai pe baza exprimării orale.

c) Sistemul pedag. original de instruire a copiilor surdomuţi format în Rusia pe baza experienţei şcolilor speciale. Urmînd ideile pedag. ale lui K.D. Uşinski, specialiştii ruşi au studiat problemele pedagogiei surzilor (Fliori, Gurţev) şi au fundamentat procesul instruirii copiilor surdomuţi pe baza folosirii tuturor posibilităţilor compensatorii: a limbajului gesturilor (v. *Gestul surdomuţilor)*, a *dactilologiei*, a exprimării scrise şi orale.

La sfîrşitul sec. XIX şi începutul sec. XX mai mulţi medici (Preobrajenski, Bogdanov-Berezovski) au elaborat o teorie a instruirii surdomuţilor care a dat rezultate pozitive în privinţa folosirii auzului rezidual.

În soc. sovietică s-au creat principial condiţii deosebite pentru dezv. surdopedagogiei. Ea se dezvoltă în sistemul ştiinţelor pedag., pe baza filozofiei materialist-dialectice şi a principiilor educaţiei comuniste, studiază legile obiective ale dezvoltării copiilor cu deficienţe de auz şi particularităţile specifice ale procesului de instruire şi educare a acestora.

La elaborarea teoriei formării limbajului la copiii surzi şi hipoacuzi se ţine seama de legile însuşirii vorbirii de către copiii normali.

Surdopedagogia foloseşte rezultatele cercetărilor ştiinţifice ale pedagogiei generale şi speciale, ale psihologiei, medicinei (anat., psih., pediatria, igiena, otorinolaringologia) şi ale altor ştiinţe înrudite. Ideile lui I.M. Secenov şi învăţătura lui I.P.Pavlov dau o bază pentru înţelegerea justă a mecanismelor fiziologice la copiii cu deficienţe de auz. Dezv. actuală a mijloacelor tehnice permite folosirea resturilor neînsemnate de auz ale surzilor şi hipoacuzicilor (v. *Auzul rezidual la copii*). În legătură cu aceasta, se folosesc pe scară largă cele mai noi realizări ale electroacusticii.

Surdopedagogia este formată din mai multe ramuri ştiinţifice: teoria surdopedagogiei, istoricul ei, metodica învăţării pronunţiei şi *citirea de pe buze, de pe faţă*, acupedia, metodica predării obiectelor de înv., metodica instruirii şi educaţiei prin muncă, metodica educaţiei preşc. şi în familie.

În scopul înlăturării urmărilor surdomutităţii şi al dezvoltării multilaterale a copiilor surzi şi hipoacuzici şi al pregătirii lor pentru activ. practică, se organizează un sistem special de educ. şi instr. (v. *Copii surdomuţi*, *Copii surzi*, *Copii hipoacuzici)*. În condiţiile unui înv. special li se formează copiilor vorbirea ca mijloc de comunicare şi instrument de gîndire şi cunoaştere. Ei îşi însuşesc cunoştinţe despre bazele ştiinţelor, priceperi şi deprinderi practice şi se pregătesc pentru viaţa într-un colectiv de oameni cu auz normal.

De teoria educaţiei şi instrucţiei copiilor cu deficienţe de auz se ocupă Inst. de cercetări ştiinţifice în domeniul defectologiei de pe lîngă Acad. de şt. pedag. şi Inst. de ped. din R.S.S. Ucraineană

(Kiev), precum şi catedrele de specialitate ale facultăţilor de defectologie (Inst. pedag. „Lenin", Inst. pedag. „Herţen" din Leningrad), unde se pregătesc pedagogi pentru şcolile speciale. O activ. ştiinţifică şi metodică importantă desfăşoară profesorii din şcolile speciale.

Bibl.: *A.I. Diacikov*, Educaţia şi instrucţia copiilor surdomuţi, M., 1957; *R.M. Boskis*, Particularităţile dezvoltării vorbirii la copiii cu deficienţe ale analizatorului auditiv, „Izvestia A.P.N. R.S.F.S.R.", 1953, seria 48; Carte pentru profesorii şcolilor de surdomuţi, sub red. lui D.I. Azbukin şi alţii, M., 1949; *A.I. Diacikov* şi *A.D. Dobrova*, Crestomaţie de istoria educaţiei şi instrucţiei copiilor surdomuţi în Rusia, vol. I., M., 1949; *S.A. Zîkov*, Învăţarea scris-cititului de către copiii surdomuţi, M.-L., 1947; *F.A. Rau* şi *F.F. Rau*, Metodica învăţării pronunţiei de către copiii surdomuţi, M., 1955; *J.I. Şif*, Studii de psihologia însuşirii limbii ruse de către elevii surdomuţi, M., 1954; Dezvoltarea activităţii de cunoaştere a copiilor surdomuţi, sub red. lui I.M. Soloviev, M., 1957; *E.F. Rau*, Educaţia copiilor cu deficienţe de auz în creşe speciale, M., 1955; *F.A Rau* şi *E.F. Rau*, Educaţia copilului surd în familie, M., 1958; *T.A. Vlasova*, Despre influenţa deficienţelor de auz asupra dezvoltării copilului, M., 1954.

SUVOROV, Aleksandr Vasilievici (1730—1800) — mare comandant de oşti rus, întemeietorul artei militare ruse, eminent pedagog militar, educator al oştilor armatei ruse. Spre deosebire de sistemul prusac, dominant în timpul său, care educa supunerea mecanică şi disciplina bîtei, Suvorov a făcut ca principiul de bază al sistemului său de educaţie să fie respectul profund al demnităţii umane a soldatului, atitudinea umană faţă de el, educarea unei atitudini conştiente faţă de disciplina şi obligaţiile militare („Fiecare ostaş trebuie să înţeleagă manevra pe care o execută"). Suvorov considera că trebuie să se educe la soldaţi dragostea de patrie, dragostea de muncă, curajul, că salvarea reciprocă în luptă trebuie să devină lege („Mori, dar salvează-ţi tovarăşul"). După Suvorov, o bună instruire a soldaţilor este o chezăşie a victoriilor în luptă („Este greu la instrucţie, dar uşor în luptă"); o mare importanţă educativă are exemplul personal al comandantului. Ideile sale asupra educaţiei şi instruirii soldaţilor, Suvorov le-a expus în cunoscutul îndreptar „Ştiinţa de a învinge" (1795—96). La baza activităţii instructiv - educative din şcolile militare ale U.R.S.S. stau cele mai bune tradiţii rămase de la Suvorov.

SVADKOVSKI, Ivan Fomici (n. 1895) — pedagog sovietic, prof., membru activ al Acad. de şt. pedag. din R.S.F.S.R., autor de lucrări în problemele generale de ped., în problemele didacticii, ale educaţiei morale şi prin muncă a elevilor.

SVENTIŢKAIA, Maria Hrisanfovna (1855—1932) — pedagog rus, a organizat şi a condus (din 1907 pînă în oct. 1917) liceul mixt particular din Moscova. Din 1910, pe lîngă liceu a funcţionat o grădiniţă de copii. Sventiţkaia a luat parte la pregătirea metodiştilor pentru educ. preşc. În ultimii ani ai vieţii a lucrat la Inst. de cercetări în domeniul literaturii pentru copii.

Opere: Grădiniţa noastră de copii, M., 1924; ...Povestitul, M., 1918.

SVIŞCEV, Mihail Alekseevici (1907—42) — pedagog sovietic care s-a ocupat de surdopedagogie, autorul unor lucrări în problemele percepţiei auditive la copiii surdomuţi. Cele mai importante sînt: „Educarea şi folosirea auzului rezidual la copiii surdomuţi de vîrstă şcolară" (în cartea „Metodica instruirii surdomuţilor", ed. a 2-a, 1936) şi

„Bazele acupediei" (în Buletinul Institutului pedagogic „V.I. Lenin", vol. XXXVI, 1946). A construit aparate originale pentru cercetarea auzului, pentru controlul vizual al întinderii şi puterii glasului.

SVOBODA, Jan Vlastimir (1800—44) — pedagog ceh, întemeietorul metodicii educaţiei preşc. şi al metodicii înv. elem. din Cehia. Bazîndu-se pe experienţa acumulată, a elaborat un manual pentru profesori, „Školka..." (1839), tradus încă în timpul vieţii autorului în limbile: daneză, polonă şi rusă. Svoboda este autorul manualului pentru scrierea elementară („Malý pisař", 1841).

SZEMIŃSKA, Alina (n. 1909) — psiholog polonez, colaboratoare a lui J. Piaget, locţiitor de prof. la Univ. din Varşovia, specialist în psih. copilului şi psih. pedag. Lucrează în problemele dezvoltării gîndirii copilului. Autorul lucrărilor: „W walce z przeżytkami pedologii" (1955); „Poznawanie ucznia a oddziaływanie pedagogiczne" (coautor şi redactor, 1957).

SZUMAN, Stefan Boleslav (n. 1889) — psiholog polonez, prof. de psih. copilului şi psih. pedag. la Univ. Jagellonă din Cracovia. Autor al unor lucrări în problemele dezvoltării vorbirii şi gîndirii, precum şi ale educaţiei estetice.

Ş

ŞABAEVA, *Maria Fiodorovna* (n. 1905) — pedagog sovietic, dr. în şt. pedag., prof., autoarea unor lucrări de ist. pedagogiei şi a şcolii din prima jumătate a sec. XIX, dintre care menţionăm „Activitatea pedagogică şi concepţiile pedagogice ale lui V.G. Belinski“.

ŞAHUL ÎN ŞCOALĂ — formă de activ. sportivă a elevilor în afara clasei. Mulţi copii îşi manifestă interesul pentru jocul de şah încă din perioada vîrstei şcolare mici. Pedagogii-şahişti sau campionii şcolii, recrutaţi dintre elevii mari, organizează pe tinerii amatori de şah în mici grupe şi cercuri şi conduc activ. grupelor de tineri şahişti: joacă partide, notînd mutările, analizează partidele, explică bazele teoriei jocului de şah. Primele ore sînt consacrate studierii tablei de şah, cunoaşterii mişcării figurilor, regulilor jocului. Apoi elevii trec la analiza unor mutări din ce în ce mai complicate, ele constituind elementele tactice ale partidelor de şah. Cei mai buni şahişti fac cunoştinţă cu problemele de şah, studiile şi partidele maeştrilor. Strategia luptei şahiste se învaţă numai după o bună pregătire tactică. A învăţa să joci după plan înseamnă a găsi cheia unei juste înţelegeri a inventivităţii creaţiei şahiste.

În şcoli se organizează meciuri şi întîlniri cu şahişti fruntaşi.

ŞAIG, Abdulla (n. 1881) — cel mai în vîrstă scriitor şi pedagog din Azerbaidjanul sovietic. Prin creaţia sa a îmbogăţit lit. pentru copii. Operele lui Şaig educă dragostea de patrie, năzuinţa către cunoaştere. Şaig este autorul manualelor: „Ochelarii copilului“, „Al doilea an“, „Grădin cu flori“, „Carte de citire“, „Literatura turcă“ ş.a.

ŞAPOŞNIKOV, Ivan Nikitici (1873—1952) — metodist sovietic, autor a numeroase lucrări de pred. limbii ruse în şc. elem. Cele mai cunoscute sînt: „Exerciţii de ortografie“ (1915), „Scrisul viu“ (1923) şi „Manualul de limba rusă“ (1933), elaborat în colab. cu P.O. Afanasiev. În perioada răspîndirii aşa-numitei „metode a cuvintelor întregi“, Şapoşnikov propaga metoda fonetică. Teza fundamentală a metodicii sale, a „sunetelor vii“, este: „numai acela citeşte care distinge sunetele vorbirii“. Unele teze ale lui Şapoşnikov (de ex., criticarea procedeelor aşa-numitei contopiri a sunetelor şi a modului de a denumi literele condiţionat de aceasta) n-au găsit sprijin printre metodişti sau se consideră că necesită o verificare.

ŞAPOVALENKO, Serghei Grigorievici (n. 1903) — pedagog sovietic, metodist pentru problemele de chimie, membru corespondent al Acad. de şt. pedag., autor a numeroase lucrări de metodica chimiei şi al unor lucrări

în legătură cu problemele înv. politehnic, printre care „Metodica predării chimiei în şcoala de 7 ani" (1948) şi „Învăţămîntul politehnic în şcoala sovietică în etapa actuală" (1958), precum şi al manualului unic de chimie pentru cls. a VII-a (1954, împreună cu I.V. Hodakov). Mai tîrziu, s-au tipărit sub red. şi cu participarea lui Şapovalenko manualele de chimie pentru cls. VIII-X. Este distins cu medalia „K.D. Uşinski".

ŞARIPOV, Adi Şaripovici (n. 1912)—prof. de lb. şi lit. kazahă, prof. emerit al R.S.S. Kazahă, ministru al înv. din republică (din 1958). Autorul unui manual de lit. kazahă pentru cls. a IX-a şi al unor lucrări referitoare la reorganizarea şcolii. Lucrează în probleme de metodica efectuării inspecţiilor la orele de lb. maternă şi lb. rusă în şc. kazahă.

ŞAŢKAIA, Valentina Nikolaevna (n. 1882) — pedagog sovietic, prof., membră a Acad. de şt. pedag. Împreună cu *S.T. Şaţki*, a organizat colonia „Viaţă animată" şi „Prima staţiune experimentală a învăţămîntului public" (1919—32). În lucrările sale: „Muzica în grădiniţa de copii" (1919), „Muzica în şcoală" (1950), „Ridicarea nivelului ideologico-politic al educaţiei estetice în şcoală" (1950) ş.a., Şaţkaia cercetează problemele educaţiei estetice.

ŞAŢKI, Stanislav Teofilovici (1878—1934) — pedagog sovietic. Şi-a început activ. pedag. în 1905, printre copiii şi preadolescenţii din raioanele muncitoreşti mărginaşe ale Moscovei, unde, împreună cu alţi pedagogi, a înfiinţat primele cluburi pentru copii. În 1911, împreună cu V. N. Şaţkaia, organizează, în gubernia Kaluga, cu fonduri obşteşti, colonia de muncă „Viaţă animată" unde veneau, vara, în fiecare an cîte 60—80 copii dintre activiştii cluburilor pentru copii.

Sarcina principală a coloniei era crearea condiţiilor necesare pentru organizarea colectivului de copii, pentru dezv. posibilităţilor lor creatoare şi pentru a le forma deprinderi de viaţă obştească pe baza muncii.

După Revoluţia din Octombrie, Şaţki devine un participant activ la construcţia şcolii sovietice. În 1919 organizează un sistem de instituţii instructiv-educative experimentale — grădiniţe de copii şi şcoli —, unificate în „Prima staţiune experimentală a învăţămîntului public", cu o secţie orăşenească (la Moscova) şi una sătească (în raionul Ugodsk-Zavodsk de astăzi, reg. Kaluga). Aici, sub conducerea lui Şaţki, se elaborau şi se verificau

în practică metodele de muncă instructiv-educativă ale şcolii sovietice şi de pregătire a cadrelor didactice, în procesul activităţii lor pedag.

Prin educ., Şaţki înţelegea organizarea vieţii copiilor astfel ca ea să privească dezv. fizică, munca, jocurile, artele, activ. intelectuală, viaţa socială. El atribuia o foarte mare importanţă educativă necesităţii muncii efectuate de copii pentru colectiv. Şaţki considera că îmbinarea instrucţiei cu munca face ca procesul de învăţare să devină mai raţional, iar cunoştinţele mai fundamentate şi mai folositoare. Pentru îmbunătăţirea calităţii instruirii, Şaţki recomanda să se elaboreze pentru fiecare obiect de înv. un sistem de teme pentru munca independentă a elevilor, în scopul de a contribui la dezv. iniţiativei şi energiei lor. Acorda o mare atenţie educării la copii a capacităţii organizatorice în îndeplinirea de către aceştia a muncii productive. Subliniind în mod special rolul măiestriei pedag. a învăţătorului, Şaţki afirma că fiecare învăţător trebuie să-şi dezvolte spiritul de cercetător.

Opere: „Viaţă animată“, Din experienţa unei colonii de muncă pentru copii, M.-P., 1923 (în colab. cu V.N. Şaţkaia); Copiii — muncitorii viitorului, M., 1922; Ani de căutări, M., 1924; Studierea vieţii şi participarea la viaţă, M., 1929; Drumul meu pedagogic, în vol. S.A. Cerepanov: S.T. Şaţki văzut prin prisma ideilor sale pedagogice, M., 1929.

ŞCELOVANOV, Nikolai Matveevici (n. 1892) — fiziolog sovietic, dr. în şt. medicale, membru corespondent al Acad. de şt. medicale a U.R.S.S. Cercetează şi elaborează bazele pedagogiei antepreşcolare şi un sistem de măsuri profilactice, de fortificare a sănătăţii şi de dezvoltare neuropsihică multilaterală a copilului. La baza pedagogiei antepreşcolare, Şcelovanov pune datele cercetărilor ontogenetice.

ŞCERBA, Lev Vladimirovici (1880—1944) — lingvist sovietic, acad., membru activ al Acad. de şt. pedag. Cunoscut îndeosebi pentru lucrările sale de fonetică, printre care se numără „Vocalele ruseşti din punct de vedere calitativ şi cantitativ“ (1912), „Fonetica limbii franceze“ (1937). Şcerba a creat o teorie proprie a fonemului. Problemele lexicului au fost tratate de Şcerba în dicţionarul academic rus şi în dicţionarul rus-francez. El a elaborat un sistem coerent al semanticii. A participat la elaborarea Gramaticii academiei, a analizat o serie de poezii, a dezvoltat teoria sintagmei, a părţilor de vorbire, a scris despre normele de pronunţie literară, despre intonaţie, despre teoria scrierii şi ortografiei etc.

ŞCOALA — instituţie instructiv-educativă destinată instrucţiei şi educaţiei organizate a tinerelor generaţii. Un loc aparte au şcolile pentru populaţia adultă: pentru cei care nu şi-au terminat studiile la timpul potrivit — şc. pentru adulţi, şc. pentru semianalfabeţi, şc. de maiştri etc.

Cuvîntul „şcoala“ (σχολή — ad litteram — odihnă după muncă) provine din lb. grec. Aşa se numeau în Grecia antică conversaţiile libere pe teme libere ale gînditorilor cu elevii şi adepţii lor. Acest termen (schola) era folosit în Roma antică pentru denumirea instituţiilor de înv. şi şi-a păstrat sensul pînă în zilele noastre. Originea grecească a cuvîntului „şcoală“ se vădeşte şi în folosirea lui pentru indicarea unui anumit curent, în special

într-un domeniu teoretic: fil., lit., artă etc.

În ceea ce priveşte organizarea şi finanţarea lor, şcolile — ca instituţii de înv. — pot fi de stat, obşteşti sau particulare; în ceea ce priveşte raportul lor faţă de religie — confesionale sau laice; după specificul instrucţiei şi selecţionarea obiectelor de înv. — şcoli de cultură generală şi profes. (de specialitate); după nivelul învăţămîntului — elem., medii şi superioare; după sexul elevilor — de băieţi, de fete şi mixte. Corelaţia concretă a diferitelor forme de şcoli s-a format sub influenţa anumitor condiţii istorice.

Şc. este un fenomen istoric. Ea apare atunci cînd, datorită dezvoltării producţiei şi apariţiei proprietăţii private, se simte nevoia unor oameni cu pregătire specială — preoţi, conducători, şefi militari, medici, constructori etc. Apărută în soc. bazată pe clase, şc. a avut un caracter de clasă chiar din momentul naşterii sale. Fiind o *şcoală corporatistă* sau o *şcoală de clasă*, ea a servit întotdeauna interesele claselor dominante, a exprimat ideologia şi politica lor şi a contribuit la întărirea relaţiilor sociale de exploatare. Caracterul de clasă al şcolii în soc. bazată pe exploatare s-a manifestat prin existenţa a două sisteme de şcoli — unul pentru cei privilegiaţi, altul pentru oamenii muncii. Îndepărtarea maselor populare de la înv. şi cultură, menţinerea lor în întuneric şi ignoranţă devin în mîinile exploatatorilor una dintre condiţiile dominaţiei lor de clasă şi, o dată cu aceasta, una dintre cele mai mari nedreptăţi sociale. Făcînd ca ignoranţa să devină o consecinţă a sărăciei, soc. bazată pe exploatare „comite o dublă crimă împotriva personalităţii" (Marx-Engels, Opere, vol. II, Buc., E.S.P.L.P., 1958).

Pedagogii burghezi neagă caracterul de clasă al şcolii, cel puţin în capitalism. Ei afirmă că în şc. contemp. se învaţă „ştiinţele în general", că într-un anumit stadiu de dezv. ea devine unică, gratuită şi accesibilă tuturor. Demascînd această teorie mincinoasă, V. I. Lenin sublinia că „cu cît un stat burghez era mai civilizat, cu atît mai rafinat minţea afirmînd că şcoala poate să stea în afara politicii şi să slujească societatea în întregul ei" (Lenin, Despre învăţămîntul public, Buc., E.S.D.P., 1959, p. 306).

Din această caracterizare generală a naturii de clasă a şcolii nu rezultă că scopul şi conţinutul instrucţiei, precum şi organizarea înv. nu au suferit schimbări profunde în lunga cale istorică a dezvoltării ei. Diferitele pături ale claselor dominante au luptat între ele pentru a-şi asigura influenţa asupra şcolii. Biserica a căutat să deţină monopolul influenţei asupra şcolii. Clasele asuprite au luptat neîncetat pentru accesul la învăţătură. Lupta lor, precum şi nevoia de muncitori ştiutori de carte pentru prod. în dezv. au obligat statul să recurgă la lărgirea posibilităţilor de instruire a muncitorilor. În mod inevitabil, progresul ştiinţei şi tehnicii a influenţat conţinutul instrucţiei. Într-un fel sau altul, conţinutul şi metodele de instruire au reflectat diviziunea muncii în muncă intelectuală şi fizică, diviziune generată de soc. împărţită în clase. Aceasta a dus la formarea a două domenii separate ale înv.: teoretic general, despărţit de

activ. productivă, şi practic productiv (destinat muncitorilor), rupt de cunoştinţele cu adevărat ştiinţifice. În practica şcolii europene, această divizare a înv. în două domenii separate a dus la faptul că înv. general (nu numai clasic, ci în mare măsură şi cel real) a căpătat un caracter pur teoretic, iar aşa-numitul înv. tehnic-profes., un caracter de meşteşugărie improvizată. Eforturile pedagogilor progresişti nu au putut duce la lichidarea acestei rupturi dintre teorie şi practică în înv., deoarece această ruptură îşi avea rădăcinile în natura societăţii bazate pe clase.

Primele menţiuni cu privire la şcoli se întîlnesc în vechile cronici din Egipt, Babilon, India, China şi alte ţări cu cultură străveche, cu cîteva milenii î.e.n. În aceste ţări, cu oraşe mari, unde meşteşugurile, comerţul şi irigaţia erau în continuă dezv., s-a format un aparat complicat al puterii de stat, au apărut scrierea, primele noţiuni de matem., astron. şi şt. aplicate, a căror însuşire cerea o ucenicie îndelungată şi planificată. Cele mai vechi şcoli au fost cele de pe lîngă palate şi temple: primele — pentru educ. şi instr. copiilor de împăraţi şi mari demnitari, celelalte — pentru pregătirea preoţilor. Mai tîrziu au apărut şcoli care pregăteau funcţionari de stat: şc. de scribi din Egipt, şc. de funcţionari din China etc. Se pare că în Egipt existau, pe lîngă temple, instituţii care îmbinau activ. ştiinţifică cu cea didactică (de ex., „Ramesseum", de care aminteşte Diodor).

În Grecia antică, în sec. VII-VI î.e.n. s-a format un cuprinzător sistem de şcoli în legătură cu dezv. comerţului maritim şi colonizarea ţărmurilor Mării Mediterane. În Sparta — stat militar-aristocratic cu o societate şi o organizare conservatoare —, scopul principal al şcolii era pregătirea de ostaşi şi cetăţeni devotaţi statului. De aceea, instruirea copiilor spartanilor liberi se realiza în şcoli de stat sub supravegherea *pedonomilor* şi consta în special în exerciţii fizice şi militare şi numai într-o mică măsură în învăţarea cititului şi scrisului, „în limitele inevitabilului", după expresia lui Plutarch. *Educaţia ateniană*, realizată în alte condiţii politice, economice şi culturale, punea accentul — spre deosebire de cea *spartană* — pe cultura estetică şi fiz. Scopul şcolii era de a dezvolta din p.d.v. moral, estetic şi fizic copiii cetăţenilor liberi. Primele două trepte ale acestei şcoli — şcolile gramatiştilor şi ale chitariştilor şi *palestra* — erau instituţii particulare şi numai a treia treaptă — *gimnaziul* —, în care se învăţa în special arta militară, aparţinea statului. Mai tîrziu (spre sfîrşitul sec. V î.e.n.), conţinutul instrucţiei şcolare se schimbă treptat: şc. primelor două trepte, avînd caracter de înv. elem., îşi îndreaptă atenţia tot mai mult spre munca instructivă, iar în gimnaziu se introduce studiul retoricii, geometriei şi astronomiei, ceea ce face din ea prototipul şcolii medii. Discuţiile filozofice ale gînditorilor cu elevii, foarte populare în Atena, iau o formă organizată şi în acest fel apare germenele şcolii superioare. Treptat, puterea de stat municipalizează toate şcolile, îşi intensifică controlul asupra activităţii lor, înfiinţează pe lîngă organele autonome ale oraşelor posturi remunerate de învăţători cu obligaţii de inspectori.

Şc. din Grecia antică a avut o mare influenţă asupra organizării înv. în Roma, iar mai tîrziu, în multe ţări ale Europei. Primele informaţii în legătură cu şc. din Roma antică datează din sec. IV î.e.n. În sec. II î.e.n. apare un sistem şcolar cu 3 trepte, după modelul grec, cuprinzînd şc. elem., şc. gramatistului — pentru copiii din familiile de patricieni şi plebei îmbogăţiţi — şi şc. retorică superioară — pentru tinerii din păturile de sus ale societăţii. O dată cu aceasta apar şi primele instituţii de înv. speciale — de med., arhitectură, gladiatori ş.a., prototipuri ale viitoarelor şcoli profes. Într-o serie de oraşe ale Imperiului Roman apar şcoli superioare. După instaurarea imperiului, puterea de stat nu mai încredinţează organizarea şcolii iniţiativei particulare, ci o subordonează statului, înfiinţînd un control strict cu ajutorul inspectorilor. Şcolii elem. i se dă sarcina de a educa cetăţeni supuşi imperiului, iar şcolii superioare — de a pregăti funcţionari de stat.

O dată cu destrămarea Imperiului Roman şi stabilirea relaţiilor feudale, şc. din Europa apuseană trece printr-o lungă perioadă de decădere. Triburile germanice, neavînd încă clase şi organizare de stat, nu aveau nici şcoli. Cele mai multe dintre şcolile romane vechi s-au închis din cauza migraţiei popoarelor şi a războaielor interne. Acum apar şcoli noi, dar pe lîngă biserici şi mănăstiri. Numai în Bizanţ, care moştenise sistemul roman de organizare statală, se mai păstrează principalele forme de şcoli din ultimii ani ai Imperiului Roman. În Europa apuseană, între *biserică şi şcoală* se stabilesc legături deosebit de strînse; biserica obţine monopolul în domeniul înv. Din sec. V, pe lîngă unele biserici apar *şcoli parohiale*. În sec. VI, ordinul benedictinilor începe să instruiască pe lîngă mănăstiri pe tinerii care urmau să se călugărească, punînd în acest fel bazele *şcolilor mănăstireşti*. Preoţii sînt pregătiţi în şcolile *„catedrale“* (sau episcopale) din marile centre religioase. Şcolile mănăstireşti şi catedrale, destinate pregătirii intelectualităţii bisericeşti, reprezentau cea de-a doua treaptă de înv. Ele dădeau o instr. de un grad mai ridicat, care cuprindea lb. lat., practica serviciului religios şi primul ciclu al celor *„şapte arte liberale“ (trivium)*. Programa unor şcoli din sec. X-XI cuprindea şi al doilea ciclu al celor „şapte arte liberale“ — *(cvadrivium)*, care, împreună cu teologia, formau conţinutul înv. mediu. Întreaga instr. este caracterizată printr-o completă rupere de viaţă, prin pasivitatea elevilor, toceală, recunoaşterea fără rezerve a autorităţii absolute a învăţătorului — călugăr sau preot — şi prin pedepse corporale extrem de severe. Întreaga practică şcolară se remarcă printr-un strict conservatorism şi printr-un respect exagerat faţă de tradiţii.

O oarecare înviorare în viaţa şcolii se observă la sfîrşitul sec. XII, în legătură cu cruciadele. Lecţiile unor profesori, de ex., ale filozofului şi teologului P. Abelard, ţinute la Paris, sînt renumite. În cîteva şcoli se introduce un curs superior de „arte liberale“, precum şi alte ştiinţe, ca: dreptul, med. etc. Aceste şcoli vor deveni germenii universităţilor. Biserica se opune cu energie acestei tendinţe; apărîndu-şi monopolul asupra înv.,

ea caută să alunge din şc. şt. laice.

Treptat, se înmulţesc tot mai mult şcolile deschise de către feudalii laici (v. *Şcoala palatină* de la curtea lui Carol cel Mare) pentru instruirea copiilor nobilimii, deoarece pentru organizarea conducerii se cerea ca păturile de sus ale populaţiei să aibă un oarecare nivel de instr. Fireşte, şi în aceste şcoli instr. era pătrunsă de spirit religios.

Şi în Rusia, dezv. statului şi comerţului determină înfiinţarea de şcoli. Cronicile leagă acest fapt de numele cnejilor Vladimir, Iaroslav ş.a., care sileau pe oamenii avuţi să-şi trimită copiii la „învăţătură de carte". Există premise pentru a se presupune că la curtea lui Vladimir era o şc. de grad superior. În letopiseţe există, de asemenea, mărturii despre forme şcolare de instruire a fetelor. Lecţiile se făceau după cărţile bisericeşti (în lb. slavonă veche), cu metodele antididactice obişnuite în evul mediu. O influenţă vădit pozitivă asupra dezvoltării înv. în Rusia de sud-vest (Ucraina şi Bielorusia) au avut *şcolile frăţeşti*, apărute în sec. XV—XVI. La mijlocul sec. XVII, în Rusia ia fiinţă prima şc. superioară — *Academia slavono-greco-latină.* În Ucraina apare Acad. movileană din Kiev. Dezv. şcolii din Rusia a fost considerabil încetinită de năvălirea mongolilor; ea a continuat să se dezvolte datorită *Reformelor lui Petru I în domeniul învăţămîntului.*

În ţările Orientului apropiat şi mijlociu, în Transcaucazia şi în Asia mijlocie apar în sec. VII—IX, pe lîngă geamii, şcoli islamice de înv. elem. şi superior — *mektebe şi medrese.* Forma de viaţă conservatoare a musulmanilor a determinat deosebita persistenţă a acestor şcoli, reformate într-o anumită măsură abia în a doua jumătate a sec. XIX.

O dată cu destrămarea feudalismului în Europa apuseană, o dată cu dezv. meşteşugurilor, a comerţului şi a noilor relaţii sociale, biserica nu mai poate satisface nevoia de ştiinţă de carte şi de cunoştinţe practice a noilor pături sociale. Apar şcoli laice pentru orăşeni: *şcolile de ghilde* (în sec. XIV, mai întîi în Anglia), *şcoala latină* (în sec. XVI, mai întîi în Germania), *şcolile de bresle* (în multe ţări din Europa). Apar unele şcoli elem. de fete. Mai tîrziu decît toate şcolile enumerate mai sus, iau fiinţă şcoli de magistraţi, întreţinute de organele administraţiei autonome a oraşelor. În afară de aceasta, în unele oraşe apar şcoli elem. particulare (de ex., „şcoala germană de citit şi scris"). În şcolile de magistraţi şi în cele particulare se acordă o mare atenţie scrisului şi socotitului, necesare în relaţiile de afaceri; treptat, instr. începe să se facă în lb. maternă, păstrîndu-se lb. lat. ca obiect de înv. Pe baze asemănătoare se predă şi religia. În sec. XVI, în oraşele din Germania, Austria, Elveţia şi alte ţări ale Europei apusene apar *şcoli orăşeneşti* — şcoli elem. de tip superior, cu o programă de cunoştinţe elem. reale, necesare burgheziei orăşeneşti.

Renaşterea italiană din sec. XIII—XIV pune bazele pedagogiei umaniste italiene şi determină apariţia instituţiilor de înv. de tipul „Casa bucuriei" a lui Vittorino da Feltre. În sec. XVI, în Germania apare *gimnaziul*, se pune baza sistemului de şcoli cu înv. clasic.

Scolastica evului mediu s-a dovedit a fi mult mai persistentă în Franţa, dar şi acolo îşi pierdea treptat poziţiile în şc. elem. şi cea de nivel mai ridicat, păstrîndu-şi-le numai pe treapta superioară a sistemului şcolar — în universităţi.

Universităţile au apărut în sec. XII, mai întîi în Italia de nord (Salerno şi Bologna), Franţa (Paris) şi Anglia (Oxford). În sec. XIII—XIV, în Italia erau 18 universităţi, în Franţa — 16, în Spania şi Portugalia — 15. În sec. XV, universităţile s-au răspîndit în toate ţările Europei, în afară de Rusia şi Turcia. Cele mai multe dintre ele au avut un important rol cultural în epoca aceea.

În sec. XVII, sub influenţa noilor condiţii sociale, se naşte ideea şcolii de stat. O mare importanţă pentru afirmarea acestei idei a avut-o lupta filozofiei iluministe împotriva bisericii. Şcolile de stat apar în Rusia în timpul lui Petru I, apoi în Portugalia (reformele din 1772), Prusia [sistemul şcolar al lui Friedrich al II-lea (1760—80)], Franţa (legile revoluţiei burgheze din sec. XVIII). În Anglia, şc. devine de stat la începutul sec. XIX.

În prod. manufacturieră în dezv. se simţea nevoia mereu crescîndă de forţă de muncă, de oameni cu cunoştinţe elem. În multe state apar legi cu privire la frecventarea obligatorie de către copii a şcolilor elem. (în Franţa — edictele din 1566, 1598, 1608, 1698; la Weimar — regulamentul din 1619; în Saxonia — regulamentele şcolare din 1557, 1580 şi 1673; în Prusia — regulamentul din 1717 ş.a.). Aceste legi nu se respectau decît într-o măsură foarte neînsemnată şi nu reprezentau încă un înv. general obligatoriu, dar ele contribuiau la creşterea simţitoare a numărului şcolilor şi apropiau învăţătura de popor. În opoziţie cu aceasta, nobilimea caută să diferenţieze educ. şi instr. vlăstarelor sale, să creeze o şc. aristocratică aparte, care să le pregătească copiii pentru înaltele funcţii administrative şi militare. În concordanţă cu aceasta, s-au extins *academiile cavalereşti* în Germania şi Franţa, *public schools* în Anglia, şcolile de şleahtici, pensioanele şi liceele în Rusia etc.

Şc. medie corporatistă, fiind aproape exclusiv clasică, nu putea satisface cerinţele burgheziei în dezv. Astfel apare şc. de tip nou, şc. reală, mai apropiată de practica vieţii. Primele instituţii şcolare cu această orientare au fost: *şcoala de ştiinţe matematice şi de navigaţie*, şc. de ingineri-artilerişti, şc. de med. ş.a., apărute în Rusia la începutul sec. XVIII. În 1708, la Halle, pietistul Semmler înfiinţează o şc. reală sau de „mecanică şi matematică“, cu o programă pestriţă şi fără lb. lat., destinată copiilor de burghezi care se pregăteau pentru activ. practică. În 1747, Hecker înfiinţează la Berlin şc. reală economico-matematică pentru pregătirea viitorilor negustori, tehnicieni, proprietari de gospodării săteşti — un complex original de şcoli profes. Şcoli reale apar în Braunschweig (1750), la Stuttgart (1783) şi în unele oraşe din Danemarca.

Alături de şcolile reale apar secţii reale la liceele clasice şi o instituţie şcolară intermediară — liceul real.

În Anglia — ţara clasică a capitalismului — se deschid primele şcoli de meserii, în care copiii învaţă scris-cititul, re-

ligia şi diferite meserii („Casa de meserii" a lui Firmin ş.a.). Se deschid apoi şcoli de meserii, ca treaptă inferioară a înv. tehnic-profes., în Rusia, Germania, Franţa şi alte ţări. Unele şcoli reale încep să se specializeze în pregătirea pentru anumite profesiuni, punîndu-se astfel baza sistemului de şcoli ale înv. mediu profes., format pe la mijlocul sec. XVIII. Prin crearea unor instituţii de înv., ca: Acad. de comerţ din Austria, Inst. tinerilor comercianţi din Hamburg ş.a., s-a pus baza înv. comercial. O largă dezv. a luat înv. profes. în S.U.A., unde, încă la sfîrşitul sec. XVII, ca o completare a colegiilor şi şcolilor latine împrumutate din Europa, se creează şcoli profes. — de meserii şi tehnice. O nouă orientare apare în înv. universitar. Scolasticii şi literaturii greco-latine li se opune studiul ştiinţelor naturale şi matematice şi al ştiinţelor aplicate. La începutul sec. XVIII se înfiinţează Şc. superioară minieră de la Ostrova şi Univ. tehnică cehă de la Praga. Şcoli tehnice superioare apar în Franţa, Germania, Anglia şi în alte ţări. Studiul matematicii şi al ştiinţelor ia o mare dezv. în Rusia, unde iau fiinţă instituţii de înv. superior, ca: şc. de mine din Petersburg, şcolile medico-chirurgicale din Moscova şi Petersburg etc.

Dezv. social-economică a ţărilor din Europa sec. XVII—XVIII a condiţionat dezv. pedagogiei ca ştiinţă şi schimbările radicale din organizarea şi metodele instrucţiei. Marele pedagog ceh J.A. Komensky a pus pe primul plan principiul educaţiei conforme cu natura, care a jucat un rol important în lupta împotriva scolasticii şi dogmatismului. El a creat, pentru prima dată în ist., un sistem didactic, valabil şi astăzi, a fundamentat sistemul de înv. pe clase şi pe lecţii şi alte principii de organizare a înv. La sfîrşitul sec. XVII, filozoful englez John Locke a formulat scopurile educaţiei, care nu mai avea ca punct de plecare religia, ci interesele „omului de afaceri". El a respins conţinutul medieval al înv. şi a fundamentat ideea înv. real. Iluminiştii francezi din sec. XVIII au dezvoltat ideile lui Locke şi au mers mai departe. Ei cereau separarea şcolii de biserică şi organizarea şcolilor de către stat, democratizarea şcolii, înv. elem. gratuit, general şi obligatoriu. Proiectele lui Condorcet, Lepeletier, Lavoisier, elaborate în perioada revoluţiei burgheze din sec. XVIII, militau pentru o şc. laică, unică, generală şi obligatorie.

În sec. XIX se organizează pretutindeni sisteme şcolare de stat şi se formează un aparat pentru conducerea acestora. În unele ţări se creează ministere ale înv. public (Rusia, Franţa, Prusia); în altele, conducerea şcolilor este încredinţată diferitelor departamente — al afacerilor interne, al culturii şi cultelor etc. (Belgia, Norvegia, Suedia, Danemarca); în altele, şcolile trec sub egida puterii municipale (S.U.A., Anglia ş.a.). De acest fapt este legată trecerea masei principale de şcoli în seama bugetului de stat sau municipal şi mărirea cheltuielilor pentru înv. public.

Toate acestea n-au însemnat o adevărată separare a şcolii de biserică. În ţările capitaliste, biserica continua şi continuă să păstreze poziţii însemnate în domeniul înv. Biserica

dispune de şcoli confesionale şi în multe cazuri promovează religia ca obiect de înv.; chiar acolo unde s-a proclamat înv. laic dispune de multe mijloace pentru exercitarea influenţei sale asupra elevilor. Astfel, etatizarea şcolii reprezintă un compromis în condiţiile căruia statul are rolul conducător în înv.

Şc. publică de stat îşi pierde caracterul său de clasă şi devine un mijloc de pregătire a muncitorilor ştiutori de carte pentru ind. capitalistă. Înv. elem. se răspîndeşte tot mai mult; în ţările capitaliste înaintate se introduce înv. elem. general obligatoriu. Totuşi, sistemele burgheze de înv. excelează în şcoli-terminus care îngreuiază copiilor de muncitori trecerea graniţelor şcolii elem. şi absolvirea unor cursuri complete.

În prima jumătate a sec. XIX se statornicesc definitiv 2 tipuri de şcoli medii — şc. clasică şi cea reală. Orientarea înv. clasic, rupt de cerinţele vieţii, este folosită pentru a împiedica răspîndirea concepţiilor materialiste, pentru a forma o concepţie străină maselor muncitoare. Dar nevoia de cadre cu o pregătire practică provoacă dezv. şcolii reale, care, spre sfîrşitul sec., depăşeşte pe cea clasică. În domeniul înv. superior, o dată cu creşterea numărului universităţilor, se dezvoltă rapid şi instituţiile de înv. superior tehnic.

În perioada imperialismului, ped. şi şc. din ţările capitaliste manifestă semne de descompunere, proprii culturii burgheze din această perioadă. Influenţa clerului se intensifică, ideologia şovinistă şi militaristă ia o mare răspîndire, prin organizarea şi metodele de înv. se cultivă individualismul burghez. Dependenţa şcolii de politică se manifestă cu o deosebită forţă. Nici un stat capitalist nu cunoaşte o adevărată *şcoală unică*. Şc. de stat trăieşte în bună înţelegere cu cea confesională sau particulară. Ultima, percepînd taxe mari, de obicei, posedă un corp didactic mai numeros, este mai bine înzestrată cu utilaj şi dă copiilor de oameni avuţi o instr. mai serioasă. În ţările capitaliste se realizează, prin cele mai variate mijloace, *discriminarea în domeniul învăţămîntului*. Ea se manifestă deosebit de acut în ţările coloniale şi dependente. Aşa-numitul *învăţămînt din colonii* constituia de fapt înăbuşirea culturii şi şcolii naţionale.

Experienţa istorică ne arată că numai în socialism există premisele necesare unei adevărate dezvoltări spirituale a popoarelor. În U.R.S.S., în anii puterii sovietice, s-a creat un sistem de înv. de stat pe toate treptele sale, cu adevărat democratic, bazat pe principii socialiste. El asigură drepturi egale la învăţătură, în lb. maternă, tuturor cetăţenilor, indiferent de situaţia lor socială, sex sau religie. Principalele lui caracteristici sînt: unitatea şi continuitatea tuturor treptelor sale, caracterul laic, legătura strînsă cu viaţa, cu munca creatoare a poporului. Scopul educaţiei îl constituie pregătirea tinerelor generaţii pentru participarea activă la construirea comunismului. În prezent, în U.R.S.S. se realizează înv. general obligatoriu de 8 ani şi se dă o şi mai mare dezv. înv. mediu şi superior. În U.R.S.S., şc. este o cauză a întregului popor. Şc. din ţările de democraţie populară, ale căror popoare se bucură fără rezerve de toate binefacerile

culturii şi înv., ia o dezv. tot mai mare pe baze socialiste.

Bibl.: *V.I. Lenin*, Despre învăţămîntul public, Buc., E.S.D.P. 1959; Legea cu privire la întărirea legăturii dintre şcoală şi viaţă şi la dezvoltarea continuă a sistemului învăţămîntului public în U.R.S.S., M., 1958; Cu privire la întărirea legăturii şcolii cu viaţa şi la continua dezvoltare a sistemului învăţămîntului public din ţară, Tezele C.C. al P.C.U.S. şi ale Consiliului de Miniştri al U.R.S.S., M., 1958; *N.S. Hruşciov*, Să educăm constructori activi şi conştienţi ai societăţii comuniste, Cuvîntare la cel de-al XIII-lea Congres al comsomolului, din 18 apr. 1958, M., 1958; *N.S. Hruşciov*, Cu privire la întărirea legăturii dintre şcoală şi viaţă şi la dezvoltarea continuă a sistemului de învăţămînt public din ţară, „Sovetskaia pedagoghika", 1958, nr. 10; Culegere de materiale de îndrumare cu privire la şcoală, Buc., E.S.D.P., 1954; *N.K. Krupskaia*, Opere pedagogice în 10 vol., vol. I—VII, M., 1957—1959; *A.V. Lunacearski*, Despre învăţămîntul public, M., 1958; Rezoluţia celei de-a doua consfătuiri unionale de partid în legătură cu problemele învăţămîntului public, M.-L., 1930; Primul Congres unional cu privire la învăţămîntul politehnic, Referate, discuţii, rezoluţii şi alte materiale, M.-L., 1931; *N.A. Konstantinov*, *E.N. Medînski*, *M.F. Şabaeva*, Istoria pedagogiei, Buc., E.S.D.P., 1959; *A.A. Fortunatov*, Organizarea şcolară, în Dicţionarul enciclopedic Granat, vol. 49—50, ed. a 7-a; *S.A. Kneazkov* şi *N.I. Serbov*, Schiţă asupra istoriei învăţămîntului public din Rusia pînă la epoca reformelor lui Aleksandru al II-lea, M., 1910; *N.V.Cehov*, Învăţămîntul public din Rusia în deceniul 7 al sec. XIX, M., 1912; *V.Z. Smirnov*, Reforma şcolii elementare şi medii în deceniul 7 al sec. XIX, M., 1954; *F.F. Korolev*, Schiţe asupra istoriei şcolii şi pedagogiei sovietice între 1917 şi 1920, M., 1958; *Z.I. Ravkin*, Şcoala sovietică în perioada refacerii economiei naţionale 1921—1925, M., 1959; Şcoala elementară în sistemul de învăţămînt public din Germania, Austria, Franţa, Italia, Elveţia, Anglia, Statele Unite ale Americii de Nord (culegere de articole), sub red. lui M.S. Epştein, M.-L., 1929; *E. Levasseur*, Învăţămîntul public în ţările civilizate, S. Pb., 1898; *P.G. Mijuev*, Şcoala contemporană în Europa şi America, M., 1912; *I.F. Svadkovski*, Educaţia socială în America, M.-L., 1930; *F. Paulsen*, Schiţă istorică asupra dezvoltării învăţămîntului în Germania, M., 1908.

ŞCOALA AJUTĂTOARE — instituţie specială instructiv-educativă pentru copiii înapoiaţi mintal (debili mintal). În U.R.S.S., şcolile ajutătoare sînt cuprinse în sistemul instituţiilor de cultură generală de sub conducerea Min. Înv. Pînă la Revoluţia din Octombrie, în Rusia existau foarte puţine şcoli ajutătoare, şi acestea create din iniţiativa particulară a unor medici şi pedagogi progresişti. Primele şcoli de acest fel au fost înfiinţate de *M.P. Postovskaia* (1908), *V.P. Kaşcenko* (1908), la Moscova, şi de *A.N. Graborov* (1915), la Petersburg. În anii puterii sovietice, instr. şi educ. copiilor înapoiaţi mintal au devenit o problemă de stat, căreia i se acordă toată atenţia. Şcoala ajutătoare are 8 clase. Ea asigură elevilor însuşirea temeinică şi sistematică a cunoştinţelor de cultură generală, cf. unei programe speciale , cu un volum de cunoştinţe aprox. corespunzător şcolii elem., asigură asimilarea unor cunoştinţe elem. profes. şi de muncă într-un domeniu oarecare de activ., o educ. sănătoasă psihică şi fizică, realizată printr-o justă organizare a întregului regim şcolar şi printr-o *muncă corectiv-educativă* care are ca scop înlăturarea sau corectarea tulburărilor psihofiziologice. Cei educaţi în şcolile ajutătoare sînt pregătiţi pentru a intra, după terminarea şcolii, direct în cîmpul muncii. În şcolile ajutătoare se creează cele mai prielnice condiţii pentru tratarea individuală a elevilor. În fiecare clasă sînt numai cîte 16 elevi, în întreaga şcoală, cel mult 150—200 elevi. Elevii orfani şi cei din alte oraşe au la dispoziţie internate, unde li se dă întreţinerea completă. Pentru tratarea şi îngrijirea copiilor în internate există medici psihiatri şi surori de ocrotire. În

şcolile orăşeneşti care nu au internate se organizează grupe cu program normal (v. *Oligofrenopedagogia* şi *Copiii înapoiaţi mintal*).

Bibl.: Carte pentru profesorul şcolii ajutătoare, sub red. lui G.M. Dulnev, M., 1955; Principiile de selecţionare a copiilor pentru şcolile ajutătoare, sub red. lui G.M. Dulnev şi A.R. Luria, M., 1956; Culegere de materiale instructive de îndrumare pentru directorii şcolilor speciale, M., 1953.

ŞCOALA BEDALES — instituţie de înv. mediu, cu internat, în Anglia, întemeiată în 1892 de H. Badley, lîngă Petersfield.

În prezent, cls. inferioare ale şcolii cuprind elevi de la 7 $^1/_2$ la 12$^1/_2$ ani, iar clasele medii şi superioare, de la 12$^1/_2$ la 18 ani. Sînt şi clase pentru preşcolari, în care sînt educaţi copii de la 4 la 7$^1/_2$ ani. Înv. este mixt. Scopul oficial al şcolii este de a dezvolta la şcolari calităţi în vederea „luptei pentru existenţă". Instr. şi educ. sînt îndrumate în sensul dezvoltării iniţiativei şi independenţei copiilor, potrivit scopului mărturisit.

Un loc important în planul de înv. al acestei instituţii este rezervat muncii manuale şi, în special, muncii în livada şi grădina de zarzavat a şcolii. De asemenea, se acordă multă atenţie educaţiei fizice şi estetice. Sistemul de conducere a elevilor se realizează după tipul parlamentului burghez.

Datorită taxelor ridicate, în şcoală au acces numai copiii din familiile bogate.

ŞCOALA CENTRALĂ A TĂTARILOR CREŞTINI DIN KAZAN — şc. elem. particulară pentru copiii tătarilor creştini. A fost înfiinţată în 1863, din iniţiativa lui *N.I. Ilminski*. În raport cu *şcolile misionare* din gubernia Kazan, era considerată ca o şc. centrală, iar în anul 1878 a pregătit învăţători pentru aceste şcoli. Înv. se desfăşura în lb. rusă, dar se folosea şi lb. maternă a elevilor. Deşi urmărea scopuri misionare reacţionare şi de rusificare, şc. a jucat un rol pozitiv în ceea ce priveşte răspîndirea culturii ruseşti în mijlocul populaţiei tătare.

ŞCOALA CIUVAŞĂ DE ÎNVĂŢĂTORI DIN SIMBIRSK — prima instituţie ciuvaşă de înv. pentru pregătirea învăţătorilor, înfiinţată în anul 1889. Pe lîngă şc. funcţionau cursuri pedag. şi o şc. de fete. Era întreţinută de stat (ca o excepţie, se admiteau şi bursierii zemstvelor, ai obştilor săteşti, instituţiilor şi persoanelor particulare). Şc. avea 3 clase, cu durata studiilor de 6 ani (materia fiecărei clase se făcea în 2 ani). Lb. de pred. era cea rusă. Se studia: religia, lb. rusă şi lb. slavonă bisericească, aritm., elemente de geom. şi noţiuni de topografie, ist. şi geogr. Rusiei, caligrafia, desenul liniar, desenul, cîntul bisericesc, gimnastica şi o meserie la alegerea consiliului şcolii. Se predau noţiuni de şt. nat., de cultivarea legumelor şi pomicultură. În ultimul an, se preda metodica înv. elem. şi se făcea practică pedag.

Organizatorul acestei şcoli a fost cunoscutul pedagog ciuvaş I.I. Iakovlev. Şc. s-a bucurat de o atenţie deosebită din partea directorului şcolilor elementare din gubernia Simbirsk, *I.N. Ulianov*.

ŞCOALA CORPORATISTĂ — şc. bazată pe o politică şcolară şi un sistem de înv. potrivit cărora accesul în şc. este determi-

nat de apartenenţa la o anumită stare socială a oamenilor. Fiecare tip de instituţie de înv. este destinat pentru copiii unei anumite pături sociale, creîndu-se cele mai favorabile condiţii pentru categoriile sociale privilegiate. Inegalitatea socială în privinţa instrucţiei este statornicită astfel *prin lege*.

În Rusia prerevoluţionară, şc. corporatistă era dominantă. Cf. Statutului din 1828, prin care se promova consecvent principiul corporatist, se stabilea că şcolile parohiale erau destinate copiilor „din stările cele mai de jos", în special copiilor de ţărani; şcolile judeţene — copiilor de negustori, meseriaşi şi mici burghezi; liceele — copiilor de nobili şi de funcţionari. Unele şcoli corporatiste au funcţionat în Rusia pînă la Revoluţia din Octombrie: liceele militare (corpurile de cadeţi), institutele pentru fiicele de nobili ş.a. În aceste din urmă instituţii de înv. se primeau numai copii de nobili; în şcolile eparhiale, în seminare şi academii teologice se primeau, în special, copiii clericilor. Guvernul ţarist a dat, în nenumărate rînduri, indicaţii cu privire la reglementarea strictă a înv. corporatist, de pildă, cunoscuta şi scandaloasa circulară a lui *Deleanov* „cu privire la copiii de bucătărese".

Revoluţia din Octombrie a pus capăt tuturor privilegiilor corporatiste şi de clasă, a fixat o adevărată egalitate în domeniul înv.

ŞCOALA CU DOUĂ CLASE PENTRU ÎNVĂŢĂTORI — instituţie de înv. din Rusia prerevoluţionară care pregătea, dintre absolvenţii şcolilor elem., învăţători şi învăţătoare pentru şcolile populare de învăţare a scris-cititului. Pe lîngă şcolile cu două clase pentru învăţători funcţionau şcoli parohiale cu o singură clasă, în care elevii făceau practică pedag.

În aceste şcoli se acorda o atenţie deosebită educaţiei religioase. După datele din 1912, în Rusia erau 423 şcoli de acest fel, dintre care 328 pentru băieţi şi 95 pentru fete (cîte 1—14 şcoli pe eparhie).

ŞCOALA CU DOUĂ POSTURI — şc. elem. în care instruirea elevilor celor 4 clase se face de către 2 învăţători, fiecare dintre ei lucrînd concomitent cu 2 clase, care constituie un „complet". De obicei, un învăţător conduce cls. I şi a III-a, altul cls. a II-a şi a IV-a. Numărul elevilor unei şcoli cu 2 posturi este de cel mult 80, adică cîte 40 elevi de fiecare învăţător. În Rusia prerevoluţionară, şcolile cu 2 posturi erau cele mai numeroase, iar numărul elevilor atingea şi chiar depăşea cifra de 100. În anii puterii sovietice s-a căutat, unde a fost posibil, să se contopească şcolile de acest fel, mărindu-se astfel numărul elevilor. Totuşi, şi după introducerea înv. general de 8 ani, şc. cu 2 posturi se va mai menţine în localităţile care n-au un număr suficient de copii pentru înfiinţarea de şcoli elem. obişnuite. Înv. în şcolile cu 2 posturi se face după planul de studii şi programa analitică a şcolii elem.

ŞCOALA CU PROGRAM PRELUNGIT — şc. de cultură generală (de regulă, cu cls. I—VIII), în care elevii se găsesc sub supravegherea pedagogilor în cursul întregii zile. Ca şi şcoala-internat, ea reprezintă o instituţie instructiv-educativă de tip nou. Elevii acestei şcoli sînt în primul rînd copiii muncitorilor şi funcţionarilor din întreprinderi indus-

Scanned with OKEN Scanner

triale, instituţii, sovhozuri şi colhozuri. Şcolile cu program prelungit au început să apară în U.R.S.S. din iniţiativa opiniei publice sovietice, iar în sept. 1960, au fost incluse, printr-o hotărîre a C.C. al P.C.U.S. şi a Consiliului de Miniştri al U.R.S.S., în sistemul înv. public. În aceste şcoli, instr. este gratuită pentru toţi elevii, iar pentru unii dintre ei se dă gratuit şi hrana caldă de două ori pe zi (alţii primesc această hrană contra cost).

În prima jumătate a zilei se desfăşoară lecţii după orarul obişnuit. Apoi, sub conducerea pedagogilor, se organizează odihna copiilor şi o variată muncă educativă în afară de clasă.

Pentru elevii din cls. I şi a II-a, precum şi pentru elevii debili din celelalte clase, s-a prevăzut după-amiază somn. Pentru 2 grupe de elevi din cls. I—IV sînt 3 educatori, iar pentru fiecare grupă de elevi din cls. V—VII — 1 educator.

Educatorii organizează pregătirea lecţiilor, activităţile în cercurile pe obiecte, în cercurile tehnice, artistice etc., excursii pentru lărgirea orizontului cultural, conferinţe ale cititorilor, vizionarea şi discutarea de filme. O mare atenţie se acordă organizării autoservirii. În afara orelor de curs se continuă activ. de cultură fiz. şi sport, au loc diferite întreceri, plimbări, marşuri turistice şi alte acţiuni sportive de masă. În grupe se organizează jocuri şi distracţii în raport cu vîrsta elevilor.

La munca educativă în afară de clasă sînt atraşi profesorii, activul de părinţi, reprezentanţii instituţiei care patronează şc. ş.a. În şc. cu program prelungit, rolul colectivului de elevi este mai important din p.d.v. pedag., instr. se îmbină în modul cel mai potrivit cu munca social-utilă şi odihna, se realizează mai bine legătura educaţiei şi instrucţiei cu viaţa.

Începînd cu anul şcolar 1960/61, se organizează, în condiţii asemănătoare, grupe cu program prelungit în şcolile obişnuite.

ŞCOALA CU UN SINGUR POST — şc. elem. cu un singur învăţător pentru toate clasele. Acesta predă 6 ore pe zi: primele 2 ore — cu cls. a II-a şi a IV-a, următoarele 2 ore — cu toate 4 clasele, iar ultimele 2 ore — cu cls. I şi a III-a; uneori, lecţiile se ţin în 2 serii, cîte 2 clase pe serie. În şcolile cu un singur post, numărul elevilor variază între 15 şi 30 (în unele cazuri se admit şi mai puţin de 15).

În Rusia ţaristă, majoritatea şcolilor de la sate erau cu un singur post, iar numărul elevilor se ridica pînă la 100. În U.R.S.S., pe măsura înfăptuirii înv. general şi obligatoriu, numărul şcolilor cu un singur post se micşorează. Ele se mai menţin doar în localităţile unde nu există un număr suficient de copii pentru deschiderea unei şcoli elem. de tip obişnuit.

Şcolile cu un singur post au aceeaşi programă ca şi celelalte şcoli elem.

ŞCOALA DE CLASĂ — O astfel de organizare, un astfel de conţinut al instrucţiei, înv. şi educaţiei care adîncesc inegalitatea socială a oamenilor. În capitalism, înv. este la fel de accesibil pentru toţi cei avuţi. „Şcoala de clasă nu cunoaşte stări sociale, ea cunoaşte

numai cetăţeni. Ea cere tuturor elevilor *numai un singur lucru*: să plătească pentru învăţătura lor“ (Lenin, Despre învăţămîntul public, Buc., E.S.D.P., 1959, p. 20). Conţinutul înv. este „pătruns în întregime de spirit de clasă“ şi subordonat sarcinii de a pregăti slugi credincioase burgheziei.

În condiţiile dictaturii proletariatului, şc. se transformă dintr-o armă a dominaţiei de clasă a burgheziei într-o armă a desfiinţării totale a împărţirii societăţii în clase, într-o armă a transformării comuniste a societăţii, devenind accesibilă tuturor copiilor şi asigurînd pregătirea de constructori ai comunismului multilateral dezvoltaţi.

ŞCOALA DE CULTURĂ GENERALĂ — şc. de stat, obştească sau particulară, în care elevii capătă o instr. generală de un anumit nivel. În Rusia ţaristă şi în actualele ţări capitaliste, din categoria şcolilor de cultură generală fac parte: şcolile elem. şi şcolile elem. superioare, *gimnaziile*, şcolile reale, şcolile comerciale, liceele militare, liceele, colegiile etc. În majoritatea ţărilor capitaliste există 2 sisteme complet deosebite de şcoli de cultură generală: sistemul şcolilor elem. şi al şcolilor elem. superioare — pentru copiii oamenilor muncii — şi sistemul şcolilor medii, care deschid accesul spre şc. superioară, destinate cu precădere copiilor clasei dominante.

În U.R.S.S. şi în ţările de democraţie populară, şc. de cultură generală este o şc. de stat, organizată după principiul *şcolii unice*. Înaintea adoptării Legii din 24 dec. 1958 funcţionau următoarele tipuri de şcoli de cultură generală: elem. (cu 4 clase), de 7 ani (cu 7 clase), medie (cu 10 clase), şcoli pentru tineretul muncitoresc şi sătesc (cu durata studiilor de 7 şi 10 ani), şcoli cu şi fără frecvenţă pentru adulţi, şcoli militare „Suvorov“ şi şcoli militare de marină „Nahimov“, şcoli speciale.

Legea cu privire la întărirea legăturii dintre şcoală şi viaţă şi la dezvoltarea continuă a sistemului învăţămîntului public în U.R.S.S. stabileşte următoarele tipuri de şcoli de cultură generală: şc. medie incompletă de 8 ani generală şi obligatorie, politehnică şi bazată pe muncă; şc. medie serală (pe schimburi) pentru tineretul muncitoresc şi sătesc, cu durata de 3 ani; şcoala medie politehnică bazată pe muncă cu instr. în prod. fie cu toate cls. (I—XI), fie numai cu cls. IX—XI.

În localităţile mici se menţin şi şcolile elem. (cls. I—IV). În perioada de tranziţie la noul sistem şcolar (timp de 3—5 ani) vor funcţiona şi vechile şcoli de 7 şi 10 ani.

„Sarcina principală a şcolii sovietice — se spune în această lege — constă în pregătirea elevilor pentru viaţă, pentru o muncă productivă, în continua ridicare a nivelului înv. politehnic şi de cultură generală, în pregătirea de oameni culţi, care să cunoască temeinic bazele ştiinţelor, în educarea tineretului în spiritul unui adînc respect pentru principiile societăţii socialiste, în spiritul ideilor comunismului“ (art. 1).

ŞCOALA DE ÎNVĂŢĂTOARE „P.P. MAKSIMOVICI“ DIN TVER — instituţie de înv. pedag. pentru fete, care pregătea învăţătoare pentru şcolile elem. A fost

înfiinţată în 1870, de *P.P. Maksimovici*, membru al zemstvei în oraşul Tver. Durata cursurilor era de 5 ani. Se primeau prin concurs fete de la ţară, absolvente ale şcolilor cu 2 clase ale Min. Instrucţiunii Publice. Planul de înv. şi programele şcolii erau mai vaste decît la seminarele de învăţători ale ministerului. În cursul existenţei sale (pînă la 1918), şc. a pregătit 1 200 învăţătoare pentru şcolile elem.

ŞCOALA DE ÎNVĂŢĂTORI A ZEMSTVEI DIN PETERSBURG (1872—1915) — instituţie de înv. pedag. care pregătea învăţători pentru şc. elem. Era subvenţionată de zemstva din Petersburg. În şc. erau admişi copii din toate stările sociale, în vîrstă de 16 ani împliniţi; din 1907, limita de vîrstă a fost redusă la 14 ani şi înv. a devenit mixt. În şc. se preda: religia, lb. rusă, matem., şt. nat., geogr., ist., desenul, caligrafia, cîntul, vioara şi ped. Avea o şc. elem. de aplicaţie.

ŞCOALA DE LA ETON — şc. particulară în Anglia, fondată în 1440 de regele Henric al VI-lea pentru tinerii proveniţi din aristocraţie. Este prototipul clasic a ceea ce se numeşte *public schools*. Este destinată copiilor claselor dominante. Taxa de înv. şi de întreţinere în internat este ridicată — peste 400 lire sterline pe an. Scopul şcolii este să dea o instr. medie generală viitorilor oameni de stat. Pînă la mijlocul sec. XIX, în şc. se învăţau mai ales limbile lat., grec. şi engl. Astăzi, înv. este mult mai larg; totuşi, studiul limbilor clasice tot mai ocupă un loc important. Şc. din Eton are un rol de frunte în pregătirea viitorilor stud. ai universităţilor din *Oxford şi Cambridge*. În 1957 învăţau în această şc. 1 180 băieţi.

ŞCOALA DE LA IASNAIA POLEANA — şc. elem. pentru copiii de ţărani, organizată în 1859 de L.N. Tolstoi, la Iasnaia Poleana, gubernia Tula. În şc. învăţau băieţi şi fete de 7—13 ani. Obiectele de înv. erau: cititul scrisul, caligrafia, gram., ist. bisericii, ist. Rusiei, desenul, desenul liniar, cîntul, aritm., elemente de şt. nat., religia. Lecţiile începeau la ora 8 dimineaţa şi continuau adesea pînă la ora 2 după-masă; reîncepeau la ora 5 şi se terminau la 8—9 seara. Nu se dădeau teme pentru acasă.

Tolstoi considera că sarcina principală a şcolii este educarea personalităţii creatoare a copilului. Copiii îşi însuşeau cunoştinţele în mod conştient şi activ. Adeseori scriau compuneri pe teme libere, făceau excursii, urmăreau experienţe de şt. nat., cîntau, desenau, făceau gimnastică. Lucrînd în şc. din Iasnaia Poleana, Tolstoi a atras atenţia asupra înv. elem. şi a contribuit foarte mult la dezv. lui în Rusia.

ŞCOALA DE MESERII — instituţie de înv. tehnic şi profes. de tip inferior. În U.R.S.S., ea pregăteşte muncitori calificaţi pentru diferite ramuri ale industriei, agriculturii şi transporturilor. De obicei, durata studiilor în şc. de meserii este de 2 ani; se primesc fete şi băieţi în vîrstă de 14—15 ani, absolvenţi ai şcolii de 7 ani. Instruirea şi întreţinerea elevilor sînt suportate de stat.

În conformitate cu Legea cu privire la întărirea legăturii dintre şcoală şi viaţă şi la dezvoltarea continuă a sistemului învăţămîntului public în U.R.S.S. (1958), şcolile de meserii se transformă în şcoli tehnice-profes.

de zi şi serale obişnuite, pe baza şcolii de 8 ani, cu durata studiilor de la 1 la 3 ani.

ŞCOALA DE MESERII PENTRU SURDOMUŢI — instituţie specială de înv. din sistemul rezervelor de muncă ale statului, care realizează pregătirea de muncitori calificaţi din rîndurile persoanelor lipsite de auz şi se ocupă de plasarea lor în cîmpul muncii. Secţii pentru surdomuţi funcţionează, de asemenea, pe lîngă şcolile de meserii obişnuite. În şcoli şi secţii se primesc surzi şi hipoacuzici în vîrstă de 14—15 ani, care au absolvit *şcoli speciale*. Durata studiilor este de 3 ani. Pe lîngă disciplinele tehnice, elevii studiază şi obiecte de cultură generală.

ŞCOALA DE PICTURĂ, SCULPTURĂ ŞI ARHITECTURĂ DIN MOSCOVA — şc. medie de arte, înfiinţată în anul 1832 pe baza „Cercului amatorilor de arte din Moscova". La început a avut caracterul unei „clase de artă" iar în anul 1843 a devenit o şc. de pictură şi sculptură. În această şc. au învăţat şi apoi au funcţionat ca profesori: A.K. Savrasov, V.G. Perov, V.V. Pukirev, I.M. Preanişnikov, I.I. Şişkin, B.E. Makovski, K.A. Saviţki, V.D. Polenov, I.I. Levitan, S.A. şi K.A. Korovin, V.A. Serov, A.M. Vasneţov, S.M. Ivanov, A.E. Arhipov, N.A. Kasatkin, A.P. Reabuşkin, M.V. Nesterov ş.a. Un mare rol în dezv. şcolii au avut creaţiile lui V.A. Tropinin, A.G. Veneţianov şi P.A. Fedotov. Şc. se deosebea de Acad. de arte din Petersburg prin caracterul ei democratic, tendinţa sa realistă şi receptivitatea la tendinţele progresiste. În anul 1865, cînd s-a contopit cu şc. de arhitectură din Moscova a primit titulatura sa completă. Ea era în strînsă legătură cu activ. „peredvijnicilor" (pictori realişti progresişti din sec. XIX, care organizau expoziţii ambulante în diferite oraşe cu sprijinul activ al cadrelor didactice. În lb. rusă, peredvijniki — ambulanţi). Şc. a avut un rol important în dezv. artei ruse. În anul 1918 s-a unificat cu *Şcoala Stroganov*, formîndu-se astfel Atelierele superioare de stat de tehnică şi artă. Ulterior, pe baza atelierelor, s-a creat Inst. de arte „V. I. Surikov".

Bibl.: *M. Dmitrieva*, Şcoala de pictură, sculptură şi arhitectură din Moscova, M., 1951.

ŞCOALA DE ŞAPTE ANI — şc. medie de cultură generală completă, pentru copiii de la 7 la 15 ani, cu durata studiilor de 7 ani. A fost înfiinţată în 1921 şi forma primele 2 cicluri ale şcolii medii de cultură generală de 9 ani (primul ciclu— cls. I—IV, al doilea — cls. V—VII). Al treilea ciclu cuprindea cls. a VIII-a—a IX-a. În dec. 1923 s-au înfiinţat şc. de gradul I (cu durata studiilor de 4 ani) şi şc. de gradul II, cu 2 cicluri complete: cls. V—VII şi a VIII-a—a IX-a. O parte dintre şcolile de 7 ani de la oraşe au fost transformate în şcoli de 7 ani de pe lîngă fabrici şi uzine, iar cele săteşti, în şcoli pentru tineretul sătesc şi mai tîrziu pentru tineretul colhoznic. Prin hotărîrea C.C. al P.C. (b) şi a Consiliului Comisarilor Poporului al U.R.S.S. din 15 mai 1934 „Despre structura şcolii elementare şi a celei medii din U.R.S.S.", s-au fixat 3 tipuri de şcoli de cultură generală: elem. (cls. I—IV), medie incompletă (I—VII) şi medie — cls. (I—X). Şc. medie incompletă a început să se numească şc. de 7 ani.

Şc. de 7 ani dă elevilor un volum de cunoştinţe de cultură generală suficient pentru a putea continua studiile în şc. medie de cultură generală sau în şc. medie specială, precum şi unele deprinderi de muncă. În planul de înv. al şcolii de 7 ani, locul principal este rezervat bazelor ştiinţelor. Din 1954—55 s-au introdus lucrul manual (cls. I—IV) şi activităţile practice pe terenul experimental şcolar şi în atelierele şcolare de tîmplărie şi lăcătuşărie (cls. V—VII). Absolvenţii şcolii de 7 ani pot intra fără examene în cls. a VIII-a a şcolilor medii şi în şcolile din sistemul rezervelor de muncă sau, pe baza unui examen de admitere, în orice instituţie de înv. mediu de specialitate.

În conformitate cu Legea cu privire la întărirea legăturii dintre şcoală şi viaţă şi la dezvoltarea continuă a sistemului învăţămîntului public din U.R.S.S., în locul înv. general obligatoriu de 7 ani se introduce înv. general obligatoriu de 8 ani şi deci şc. medie incompletă devine o şcoală de 8 ani.

ŞCOALA DE ŞAPTE ANI DE PE LÎNGĂ FABRICI ŞI UZINE — şc. de 7 ani de cultură generală, din perioada anilor 1925—34. Dădea elevilor o cultură generală şi politehnică şi-i pregătea pentru continuarea studiilor în şcolile de ucenici de pe lîngă fabrici şi uzine sau în cls. a VIII-a a şcolii medii. Şc. de 7 ani de pe lîngă fabrici şi uzine era strîns legată de întreprinderea pe lîngă care funcţiona şi cu ajutorul căreia îşi utila atelierele şi laboratoarele şi-şi asigura toată munca administrativă şi instructiv-educativă. În anii 1928—30, şc. de 7 ani de pe lîngă fabrici şi uzine a căpătat o largă răspîndire, iar din 1931 a fost recunoscută ca tip de bază al şcolii de cultură generală la oraşe şi în centrele industriale (în localităţile rurale îi corespundea *şc. pentru tineretul sătesc*).

Din 1934, şc. de 7 ani de pe lîngă fabrici şi uzine s-a transformat în şc. medie incompletă sau în şc. medie.

ŞCOALA DE ŞTIINŢE MATEMATICE ŞI NAVIGAŢIE — prima şc. reală de stat din Europa, înfiinţată la Moscova la 14 ian. 1701, din ordinul lui Petru I, pentru pregătirea de specialişti în matem. şi marină, recrutaţi din toate clasele sociale, în afară de ţărănimea iobagă. Planul de înv. al şcolii a fost întocmit de *Farvarson* şi *Magniţki*. Clasele pregătitoare, în care se învăţa scris-cititul şi apoi şi aritm., se numeau: „şcoala rusească“ şi „şcoala de aritmetică“ (mai tîrziu s-a dat acest nume unor instituţii de înv. elem.). În clasele fundamentale ale Şcolii de ştiinţe matematice şi navigaţie se studia: aritm., geom., trigon., navigaţia, geodezia, geogr., astron. Religia nu se preda în această şc. O mare atenţie se acorda activităţilor practice. Elevii erau trimişi pentru practica în marină şi construcţii de vase la Petersburg şi peste graniţă. Şc. era bine utilată şi avea un bogat material didactic. Ea funcţiona în turnul Suharevo, în care se găsea observatorul unde elevii făceau observaţii astronomice. În 1715, cls. mari au fost mutate la Petersburg (v. *Liceul militar de marină*). Elevii erau întreţinuţi de stat, primind „banii de hrană“ în raport cu rezultatele lor la învăţătură. La început, şc. avea 200 elevi; mai tîrziu, numărul lor a ajuns la 500, elevii fiind în

marea lor majoritate copii de raznocineţi.

Durata instruirii era de 3—4 ani în cls. elem. şi de 5—6 ani în cls. de bază. Şc. a funcţionat pînă în 1752. Ea a pregătit mulţi profesori şi navigatori (printre care şi unii renumiţi, ca: Laptev, Celiuskin).

ŞCOALA DE UCENICI DE PE LÎNGĂ FABRICI ŞI UZINE — instituţie de înv. în U.R.S.S., care pregăteşte muncitori calificaţi din rîndurile tineretului. Primele şcoli de ucenici de pe lîngă fabrici şi uzine au fost create în anul 1920, din iniţiativa şi cu participarea activă a comsomolului. Din 1921 au început să se deschidă asemenea şcoli pe lîngă marile întreprinderi. Congresul al XIII-lea al sovietelor din întreaga Rusie a luat hotărîrea ca şcolile de ucenici de pe lîngă fabrici şi uzine să cuprindă pe toţi preadolescenţii aflaţi în prod. Şcolile de ucenici de pe lîngă fabrici şi uzine au căpătat o largă dezv. în cursul primului şi al celui de-al doilea plan cincinal, devenind izvorul principal de completare cu muncitori calificaţi a industriei socialiste, care se dezvolta vertiginos. După modelul acestor şcoli, s-au construit în această perioadă şcoli de ucenici agricole şi şcoli de ucenici comerciale.

La început, durata studiilor în şcolile de ucenici de pe lîngă fabrici şi uzine era de 3—4 ani; elevii primeau o pregătire politehnică-profesională şi cunoştinţe de cultură generală. În 1930—1939 cînd absolvenţii şcolilor de 7 ani au devenit contingentul principal de elevi al acestor şcoli, durata studiilor s-a redus la 1 $^1/_2$ — 2 ani, pe seama planului de înv. de cultură generală.

Partidul comunist şi statul sovietic au acordat o mare atenţie organizării şi activităţii şcolilor de ucenici de pe lîngă fabrici şi uzine. În cursul primului cincinal, aceste şcoli au pregătit 450 000 tineri muncitori; în al doilea plan cincinal — 1 400 000; în primii 3 ani ai celui de-al treilea plan cincinal — peste 500 000. Ele au dat ţării muncitori instruiţi şi activi, care cunoşteau tehnica înaintată şi tehnologia producţiei. Mulţi dintre aceştia au devenit cadre de conducere în prod.

La sfîrşitul deceniului 4 s-a ivit necesitatea de a se introduce schimbări esenţiale în sistemul de pregătire a cadrelor de muncitori din rîndurile tineretului.

Făcînd parte integrantă din anumite întreprinderi, şcolile de ucenici puteau pregăti muncitori numai pentru un cerc restrîns de profesiuni de masă, ele nu asigurau cu muncitori calificaţi noile construcţii şi întreprinderi, pe lîngă care nu se puteau organiza aceste şcoli de ucenici. În oct. 1940, se creează sistemul de şcoli ale rezervelor de muncă, care pregătesc muncitori mai ales pentru ind. grea, pentru construcţii, transporturi, comunicaţii şi mecanizarea agriculturii. În celelalte sectoare ale economiei naţionale (îndeosebi în industria uşoară) s-au păstrat şcolile de ucenici de pe lîngă fabrici şi uzine şi şcolile profesionale.

Cf. Legii cu privire la întărirea legăturii dintre şcoală şi viaţă şi la dezvoltarea continuă a sistemului învăţămîntului public în U.R.S.S., pînă în 3—5 ani, toate şcolile profes., între care şi şcolile de ucenici de pe lîngă fabrici şi uzine, se vor trans-

forma în şcoli unice profes. şi tehnice, orăşeneşti şi săteşti, cu diferite durate de studiu.

ŞCOALA DIN OHRIDA — prima şc. publică din Bulgaria. A fost înfiinţată la sfîrşitul sec. IX, în reg. Kutmicevit (Macedonia), de către *Kliment Ohridski*. Şcoala din Ohrida a fost o instituţie democratică, accesibilă tuturor. A jucat un rol însemnat în dezv. şi răspîndirea scrierii şi culturii slavone în Bulgaria medievală. În decurs de 7 ani, a fost absolvită de cca. 3 500 elevi, care s-au împrăştiat apoi în întreaga Bulgarie, răspîndind scrierea şi cultura slavonă-bulgară. Această şc. a servit de model pentru înfiinţarea primelor şcoli slavone-bulgare. Ele aveau 2 cicluri: inferior şi superior. În ciclul inferior se predau noţiuni elem. de scris-citit, iar în cel superior se citeau şi se interpretau cărţi bisericeşti şi laice. Aici se pregăteau viitorii învăţători şi slujitori bisericeşti.

ŞCOALA ESTONIANĂ „ALEKSANDROV" — şcoală medie cu lb. de predare estonă, pe care doreau s-o înfiinţeze profesorii progresişti estonieni în deceniul 8 al sec. XIX. Pentru construirea şcolii, între 1870 şi 1885 s-au strîns din donaţii aproape 100 000 ruble. Guvernul ţarist n-a aprobat deschiderea unei şcoli medii cu pred. în lb. maternă. Cu suma adunată, în 1888, s-a deschis o şc. orăşenească (cu lb. de pred. rusă), în oraşul Pîltsamaa. În această şc. au învăţat mulţi oameni de seamă estonieni. În 1906, şc. a fost închisă, deoarece elevii ei erau bănuiţi de activ. revoluţionară.

„ŞCOALA ILUSTRATIVĂ" — sistem de predare care cere de la copii o muncă activă în domeniul ilustrării cunoştinţelor primite. A fost lansat de pedagogul german G. Lay, în lucrarea „Şcoala acţiunii", în care propunea ca însuşirea materialului de studiu să se încheie cu următoarele activităţi: modelajul, efectuarea de experienţe, îngrijirea plantelor şi animalelor, desenul, rezolvarea unor probleme practice de matem., expunerea orală, cor, muzică, jocuri, dansuri, sport, activ. în familie şi în mijlocul tovarăşilor. Acest sistem de înv. a fost aplicat parţial în multe şcoli ruseşti înainte de Revoluţia din Octombrie. În condiţiile construirii unei adevărate şcoli bazate pe muncă, principiile „şcolii ilustrative" s-au dovedit insuficiente, pentru că nu asigură cunoştinţe sistematice şi temeinice.

ŞCOALA-INTERNAT — instituţie instructiv-educativă de tip superior, în care educ. şi instr. multilaterală a copiilor sînt realizate în întregime de către stat. V.I. Lenin a arătat de nenumărate ori că educ. socială este calea cea mai perfectă de pregătire a tinerei generaţii pentru participarea activă la construcţia comunistă. Crearea şcolilor-internate răspunde unei importante sarcini a perioadei de construcţie desfăşurată a societăţii comuniste — creşterea rolului statului în educarea copiilor. Şcolile-internate au fost organizate în 1956, în concordanţă cu hotărîrile celui de-al XX-lea Congres al P.C.U.S. În Hot. C.C. al P.C.U.S. şi a Consiliului de Miniştri al U.R.S.S. din 15 sept. 1956, cu privire la organizarea şcolilor-internate, se sublinia în mod special sarcina de a îmbina instr. cu munca productivă a elevilor, de a întări legătura dintre şcoală şi viaţă. La 13 apr. 1957, Consiliul de Miniştri al R.S.F.S.R. a aprobat „Regulamentul şcolilor-internate".

Scanned with OKEN Scanner

În regulament se stabilesc: instrucţiunile cu privire la deschiderea şcolilor, principiul facultativ al înscrierii elevilor, sistemul muncii instructiv-educative, rolul comitetului de părinţi şi al organizaţiilor obşteşti şi sovietice. În funcţie de condiţiile locale, şcolile-internate cuprind cls. I-VIII sau I-XI. În fiecare clasă sînt cel mult 30 elevi; lecţiile se desfăşoară numai într-un singur schimb. Şcolile-internate trebuie să dispună de un corp de săli de clasă, spaţii de locuit, un bloc alimentar, un teren sportiv, ateliere şcolare, un teren şcolar experimental, o sală de muzică, o bibliotecă cu sală de lectură, cabinete bine utilate şi alte încăperi pentru organizarea muncii instructiv-educative. În 1956/57, în R.S.F.S.R. s-au deschis 183 şcoli-internate, cu un efectiv de peste 35 000 elevi. Şcolile au fost foarte mult ajutate de către organele locale de partid şi sovietice, de către întreprinderi, instituţii şi colhozuri. În anul următor, numărul elevilor a crescut la 105 000. Potrivit Hot. C.C. al P.C.U.S. şi a Consiliului de Miniştri al U.R.S.S. „Cu privire la măsurile care trebuie luate în vederea dezvoltării şcolilor-internate în anii 1959—1965", la sfîrşitul septenalului, şcolile-internate vor cuprinde 2 500 000 copii. C.C. al P.C.U.S. şi Consiliul de Miniştri al U.R.S.S. au subliniat că şcolile-internate trebuie să fie un model în ceea ce priveşte educ. comunistă a elevilor şi perfecta îmbinare a instrucţiei cu munca productivă.

Fiind întreţinuţi de stat, elevii şcolilor-internate au tot ceea ce le este necesar pentru o instr. şi educ. corespunzătoare. Prezenţa permanentă a copiilor în şcoala-internat îngăduie o organizare metodică şi eficientă a întregului proces instructiv-educativ, realizarea efectivă a unui regim zilnic stabil şi alternarea instrucţiei, muncii, sportului şi odihnei, o alimentare raţională, un control medical sistematic şi formarea de deprinderi igienice la elevi; aceasta permite, de asemenea, organizarea corectă din p.d.v. pedag. a pregătirii temelor în orele de meditaţie de după-masă, participarea zilnică a copiilor la munca de autoservire, desfăşurarea unei variate activităţi în afara clasei şi în cercuri. În şcolile-internate se creează condiţii prielnice pentru educarea dragostei de muncă, a spiritului colectivist, a sentimentului datoriei faţă de societate şi al tovărăşiei, pentru descoperirea şi dezvoltarea diferitelor înclinaţii şi interese, talente şi aptitudini ale copiilor.

Bibl.: *N.S. Hruşciov*, Raportul C.C. al P.C.U.S. prezentat la cel de-al XX-lea Congres al partidului, M., 1956; *N.S.Hruşciov*, Cu privire la cifrele de control ale dezvoltării economiei naţionale a U.R.S.S. pe anii 1959—1965, M., 1959; În ajutorul lucrătorilor din şcolile-internate, Documente şi materiale, M., 1956; În ajutorul directorului şcolii-internat, M., 1958; Primele rezultate, Materialele Consfătuirii unionale a directorilor de şcoli-internate, M., 1957; Educaţia prin muncă în şcoala-internat, M., 1958; Primii paşi. Din experienţa şcolii-internat nr. 4 din Leningrad, M., 1958; Doi ani de activitate a şcolilor-internate, Culegere de articole, M., 1959.

ŞCOALA LAICĂ — şc. organizată, finanţată şi condusă de către organele şi organizaţiile laice. În Rusia apare în sec. XVIII—XIX, în legătură cu trecerea conducerii şcolilor din mîinile bisericii în mîinile statului. De regulă, şc. laică este o şc. de stat. Ea este opusă celei confesionale, adică şcolii care aparţine bisericii sau organizaţiilor clericale. În ţările unde nu există

şcoli confesionale, şcolii laice i se opun şcolile particulare, în spatele cărora se găseşte de fapt, neoficial, biserica.

Şc. laică, fiind de obicei o şc. de stat, reflectă caracterul statului. În ţările socialiste, şc. nu numai că este cu adevărat laică, adică complet separată de biserică, dar este şi consecvent ateistă, organizîndu-şi întreaga muncă instructiv-educativă pe o bază ştiinţifico-ateistă.

În unele ţări capitaliste (Franţa, Elveţia, Austria ş.a.), caracterul laic al şcolii constă în separarea ei de biserică şi realizarea unei aşa-zise *educaţii fără religie*. Practic, această „neutralitate" a statului capitalist faţă de religie nu este niciodată reală şi adesea presupune sprijinirea largă de către stat a influenţei bisericii asupra elevilor. În multe ţări, şc. este considerată laică numai pentru că este finanţată de stat. Cu ştirea şi cîteodată din ordinul organelor de stat, în şc. se predă religia şi se realizează o educ. religioasă.

ŞCOALA LATINĂ — şc. de tip superior, creată în sec. XVI, în Germania, din iniţiativa lui *Melanchthon*. La început se compunea din 3 clase: în cls. I se învăţa: citirea în lb. lat., cîntul şi religia; în cls. a II-a se adăuga studiul gramaticii latine; în cls. a III-a, pe lîngă studiul gramaticii, se studiau clasicii romani. Mai tîrziu, şc. latină a fost alcătuită din 6 sau chiar 8 şi 9 clase, iar în planurile de înv., în afară de limbile antice, se includeau, în măsură mică ce-i drept, şi unele elemente de şt. reale. În această formă, şc. latină a primit denumirea de liceu (în Germania şi Rusia — gimnaziu). Sarcina şcolii latine era de a forma predicatori şi de a pregăti elevii pentru intrarea în univ. Cîteodată, şc. latină era denumită şi „şcoală ştiinţifică".

ŞCOALA MEDIE — instituţie instuctiv-educativă unde tineretul dobîndeşte o cultură generală, o pregătire pentru activ. practică şi pentru a-şi putea continua studiile în instituţiile de înv. mediu de specialitate şi superior.

În ţările capitaliste, şc. medie este de fapt inaccesibilă majorităţii copiilor oamenilor muncii. Pe lîngă greutăţile materiale legate de întreţinerea copiilor în timpul studiului şi, adesea, de taxele şcolare mari, accesul copiilor oamenilor muncii în şc. medie este îngreuiat şi de lipsa de concordanţă dintre programele diferitelor trepte şi tipuri de instituţii de înv. De pildă, în Anglia există şcoli care diferă prin caracterul şi volumul cunoştinţelor: publice (public schools), gramaticale, „moderne", tehnice ş.a. Cele mai privilegiate sînt şcolile publice, care deservesc pe copiii marii burghezii. Aşa-zisele şcoli „moderne" sînt de fapt şcoli elem. de tip superior, prin conţinutul şi volumul înv.; ele nu eliberează diplome de maturitate. Şi în S.U.A. există diferite tipuri de şcoli medii şi o mare varietate în conţinutul înv. De asemenea, există deosebiri mari şi în durata studiilor. Şc. medie engl., în care sînt admişi absolvenţii şcolii elem., are o durată de 6 ani, pentru tinerii de la 12 la 18 ani. În S.U.A., durata studiilor în şc. medie este de 4—6 ani (pe baza înv. elem. de 6—8 ani.) Liceele şi colegiile din Franţa sînt instituţii de înv. de 7 ani. În Rusia prerevoluţionară, numărul şcolilor medii (licee, şcoli reale, comerciale ş.a.) era foarte redus şi ele erau accesibile în special copiilor claselor avute.

În U.R.S.S. s-a realizat înv. elem. general şi obligatoriu, de 7 ani, iar acum cel de 8 ani; înv. mediu se dezvoltă cu repeziciune. Şc. medie de cultură generală a avut un rol însemnat în crearea unei pături numeroase a intelectualităţii sovietice, în pregătirea elevilor pentru a intra în şcolile superioare şi instituţiile de înv. mediu de specialitate.

În noua etapă de dezv. a U.R.S.S. — etapa trecerii treptate de la socialism la comunism —, în faţa şcolii medii au apărut sarcini noi. Progresul tehnic, dezv. continuă a industriei socialiste, agriculturii, construcţiilor şi transportului, introducerea automatizării, telemecanicii şi electronicii în prod., marea dezv. a mecanizării în toate ramurile economiei naţionale, aplicarea energiei atomice în scopuri paşnice, dezv. multilaterală a construcţiei culturale în U.R.S.S. cer un înv. general şi de specialitate de un nivel mai înalt.

Numai oamenii instruiţi, cu o pregătire politehnică, cu o înaltă cultură generală şi cu o pregătire de producţie pot realiza dezv. tehnicii, perfecţionarea organizării producţiei şi a muncii, avîntul culturii socialiste. Baza acestei pregătiri generale de muncă şi tehnice trebuie să fie şc. medie.

Sistemul de înv. de pînă acum nu a rezolvat în suficientă măsură aceste sarcini. În tezele „Despre întărirea legăturii dintre şcoală şi viaţă şi dezvoltarea continuă a sistemului de învăţămînt public în ţară“ (1958), C.C. al P.C.U.S. şi Consiliul de Miniştri al U.R.S.S. au trasat bazele principiale ale reformei şcolare, aprobate în sesiunea Sovietului Suprem al U.R.S.S. (dec. 1958). Din 1959/60, în U.R.S.S. s-a trecut la reorganizarea şcolii medii. Reorganizarea urmăreşte ca de la o anumită vîrstă tot tineretul să fie cuprins în munca social-utilă şi ca însuşirea bazelor ştiinţelor să se îmbine cu munca productivă în ind. sau agric. şi în alte ramuri ale economiei naţionale, precum şi în construcţia culturală. În felul acesta, în şc. medie se realizează înv. general politehnic şi înv. profes. elem.

Înv. mediu are 2 etape.

Prima etapă — şcoala de 8 ani. Aceasta este o şc. medie incompletă de cultură generală, politehnică, bazată pe muncă; absolvenţii ei intră în prod. şi totodată îşi continuă studiile în *etapa a doua* a înv. mediu.

Încheierea înv. mediu pe baza îmbinării instrucţiei cu munca productivă se realizează prin următoarele căi:

1) Tineretul care a intrat în prod. după absolvirea şcolii de 8 ani dobîndeşte mai întîi o pregătire profes. iniţială, apoi învaţă în *şcolile medii pentru tineretul muncitoresc şi sătesc, serale, pe schimburi şi sezoniere*. Aceste şcoli trebuie să dea elevilor o pregătire medie completă şi să contribuie la ridicarea calificării lor profesionale.

2) Absolvenţii şcolii de 8 ani pot urma *şcoala medie politehnică de cultură generală bazată pe muncă cu instruire în producţie*, care, folosind cele mai apropiate întreprinderi industriale, colhozuri, sovhozuri, staţiuni de tractoare ş.a., îmbină instr. cu munca productivă şi dă elevilor o pregătire medie completă şi o pregătire profes. în una din ramurile economiei naţionale sau culturii.

3) O parte din tineretul care a absolvit şc. de 8 ani urmează în

şcolile medii tehnice speciale, dobîndind o pregătire medie completă şi o specializare cu o calificare medie în muncă.

Conţinutul înv. în şc. medie sovietică are în vedere următoarele principii: *a)* educaţia comunistă a elevilor, îmbinarea instrucţiei cu munca productivă; *b)* continuitatea treptelor de instr. şi concordanţa dintre conţinutul înv. general, politehnic şi profes.; *c)* caracterul antireligios, materialist-dialectic al prezentării fenomenelor studiate; *d)* luarea în consideraţie a particularităţilor culturii naţionale în condiţiile aceluiaşi nivel de instruire; *e)* repartizarea sistematică şi succesivă a obiectelor de înv. şi a materiei de studiu (prin planul de înv. şi programa şcolară); *f)* corelaţia dintre obiectele de înv. care reflectă legăturile existente între fenomenele realităţii obiective, studiate din diferite p.d.v.; *g)* legătura dintre teorie şi practică; *h)* concordanţa între conţinutul înv. şi nivelul de pregătire şi dezv. a elevilor în fiecare etapă de instruire.

Instruirea în cls. V-VIII urmăreşte: studierea sistematică, legată de viaţă şi practică a ştiinţelor despre natură şi soc., realizarea etapei iniţiale de pregătire politehnică a elevilor, formarea bazelor concepţiei ştiinţifice-materialiste despre lume, educ. prin muncă, educ. fiz. şi estetică. Elevii din aceste clase îşi însuşesc instr. prin muncă în atelierele şcolilor şi pe terenurile experimentale şcolare, precum şi în colhozuri şi sovhozuri. În planul de înv. se prevăd următoarele obiecte: lb. şi lit. rusă (în republicile şi regiunile naţionale — lb. şi lit. maternă şi lb. şi lit. rusă), matem., fiz., chimia, biol., ist. şi Constituţia U.R.S.S., geogr., o lb. străină, desenul şi desenul liniar, muz. şi lucrul manual. Se prevede timp pentru vizite în întreprinderi şi pentru practica în prod.

În cls. V-VIII, cunoştinţele copiilor despre natură şi legile ei de dezv. se îmbogăţesc simţitor. Elevii studiază viaţa plantelor, animalelor, a organismului omului, precum şi fenomenele lumii anorganice (cursurile elem. de fiz. şi chimie). Dezv. gîndirii elevilor, realizată în cls. elem., permite să se includă în planul de înv. al cls. V-VIII obiectele care cer un anumit grad de sintetizare şi abstractizare. În cls. a V-a — a VI-a se studiază un curs sistematic de aritm., în cls. a VI-a începe studiul algebrei şi al geometriei.

Dacă în şc. elem., la lecţiile de citire explicativă, elevii fac cunoştinţă cu fapte şi evenimente, cu imagini din viaţa popoarelor din ţara lor, în trecut şi în prezent, în cls. V-VIII ei trec la studiul sistematic al istoriei dezvoltării societăţii (cursuri scurte de ist. lumii antice, ist. evului mediu, un curs elem. de ist. U.R.S.S., cu prezentarea celor mai importante evenimente din ist. universală a epocii moderne şi contemporane).

În procesul studierii fizicii, chimiei, matematicii, biologiei, geografiei, a desenului liniar, la lecţiile de lucru manual, în ateliere şi pe terenurile experimentale şcolare, elevii din cls. V-VIII dobîndesc un anumit volum de cunoştinţe şi deprinderi cu caracter politehnic (aplicarea legilor fizicii şi chimiei în ind. şi în prod. agricolă, creşterea plantelor şi îngrijirea animalelor, prelucrarea lemnului şi a

metalului, lucrări elementare de electromecanică, gospodărie).

Pentru rezolvarea mai completă a sarcinilor educaţiei prin muncă, în planul de înv. al şcolii de 8 ani se prevăd ore pentru munca social-utilă şi productivă pentru fiecare an de studiu. Elevii lucrează în atelierele şcolii, în prod. şi pe terenurile experimentale şcolare, participă la lucrările de sădire şi îngrijire a plantelor, sînt antrenaţi la construirea şi amenajarea terenurilor de joc, de cultură fiz., sportive şi geografice, ajută biblioteca la repararea cărţilor ş.a. Elevii din şcolile săteşti, în afară de toate aceste activităţi, lucrează în gospodăriile şcolare experimentale, fac parte din brigăzile de elevi, din brigăzile colhozurilor şi ale sovhozurilor. În alegerea formelor de muncă social-utilă se ţine seama de condiţiile locale, de nevoile şi necesităţile producţiei şi ale organizaţiilor obşteşti. Participarea la munca social-utilă permite familiarizarea practică a elevilor cu diferite forme de muncă şi o mai bună orientare în alegerea profesiunii.

În cls. V-VIII se continuă munca de educ. estetică (muz., desen ş.a.) şi educ. fiz. (gimnastică, sport, schi ş.a.). În procesul studierii bazelor ştiinţelor, în munca social-utilă şi în cadrul diferitelor activităţi în afară de clasă, elevii îşi însuşesc normele moralei comuniste.

În legătură cu nivelul dezvoltării elevilor în cls. V-VIII, conţinutul înv. şi metodele de pred. sînt cu totul altele decît în şc. elem. Se intensifică argumentarea şi demonstrarea logică în explicarea materialului nou, se dezvoltă spiritul de independenţă al elevilor la cursuri.

În etapa a doua a înv. mediu se continuă studierea sistematică a bazelor ştiinţelor, legată de practică, de viaţă. Obiectele de înv. studiate asigură prin conţinutul lor un nivel înalt de cultură generală al elevilor şi înţelegerea bazelor ştiinţifice ale producţiei moderne, la care contribuie îndeosebi obiectele de tehnică generală şi speciale. Elevii îşi însuşesc cunoştinţele necesare despre principalele ramuri ale industriei şi agriculturii, priceperi şi deprinderi practice de prod. în specialitatea aleasă. O mare atenţie se acordă dezvoltării proceselor de cunoaştere ale elevilor — gîndirii, memoriei, imaginaţiei —, însuşirii elementelor metodei ştiinţifice de cunoaştere.

Sistemul de cunoştinţe ştiinţifice, priceperi şi deprinderi, corespunzătoare şcolii medii complete, dă pregătirea necesară pentru continuarea cu succes a instrucţiei în şc. superioară.

Pentru realizarea sarcinilor amintite, în planurile de înv. ale şcolilor medii din etapa a doua se prevăd următoarele obiecte de înv.: lit. (în republicile şi regiunile naţionale şi lit. maternă), ist., bazele statului şi ale dreptului sovietic, geogr. economică, o lb. străină, matem., fiz., astron., chimia, bazele darvinismului, desenul liniar, obiectele de tehnică generală şi speciale, instr. în prod. şi cultura fiz. Instr. este îmbinată strîns cu munca productivă.

Programa prevede aprofundarea continuă a cunoştinţelor însuşite de elevi, formarea unui sistem de idei ştiinţifice asupra principalelor fenomene din natură şi soc. Pred. bazelor ştiinţelor naturii (biol., fiz., chimie, matem.) ajută pe elevii din

cls. mari să înţeleagă ideea materialităţii lumii, a cognoscibilităţii legilor ei de dezv., a interdependenţei, interacţiunii şi a dezvoltării neîntrerupte a fenomenelor din natură. Studierea obiectelor din ciclul umanist, în special a istoriei, literaturii, geografiei economice, ajută pe elevii din cls. mari să înţeleagă din p.d.v. marxist legile vieţii sociale.

Obiectele din a doua etapă a înv. mediu, pe lîngă materialul faptic complex, conţin şi sintetizări teoretice. Lit. familiarizează pe elevi cu teoria apariţiei şi dezvoltării literaturii patriei, cu principalele ei opere şi personaje, dezvăluie legile de dezv. a procesului literar în legătură cu schimbarea condiţiilor de viaţă ale societăţii, dă cunoştinţe fundamentale de teoria literaturii. Cursul de ist. generală prezintă mersul dezvoltării societăţii în perioada modernă şi contemp., explică cauzele schimbării formaţiunilor social-economice, arată care sînt forţele motrice ale dezvoltării societăţii, argumentează inevitabilitatea pieirii capitalismului şi a victoriei comunismului în toate ţările. În cursul sistematic de ist. U.R.S.S. se vede drumul glorios al patriei sovietice, importanţa istorico-mondială a Marii Revoluţii din Octombrie, principalele etape ale construcţiei socialiste în U.R.S.S., munca creatoare a poporului sovietic, lupta lui pentru pace în lumea întreagă; se arată rolul uriaş al Partidului Comunist al Uniunii Sovietice — inspirator şi organizator al tuturor victoriilor poporului sovietic.

În cursul de matem. (alg., geom.), legătura cu practica şi cu prod. este mai puternică; cursul acesta are o bază logică şi creează premisele pentru studierea disciplinelor matematice în şc. superioară. Programa de fiz. prevede un studiu mai temeinic, în comparaţie cu cls. VI-VIII, al legilor mecanicii, acusticii, electricităţii, opticii ş.a. Programa cuprinde principalele teorii ale fizicii moderne — teoria cinetico-moleculară a structurii materiei, teoria electronică, teoria cuantelor de lumină. Cursul de chimie înarmează pe elevii din cls. mari cu cunoaşterea legilor schimbărilor calitative ale substanţei, îi ajută să înţeleagă unitatea structurii lumii materiale. La biol., elevii învaţă ist. dezvoltării lumii organice, teoria originii omului. Geogr. cuprinde principalele probleme ale geografiei economice a ţărilor de peste hotare şi a U.R.S.S.

Studierea fizicii, chimiei, biologiei, geografiei, matematicii, desenului liniar, a obiectelor de tehnică generală şi speciale, de producţie dă elevilor reprezentări despre principiile ştiinţifice ale producţiei moderne şi îi înarmează cu priceperi şi deprinderi practice în mînuirea celor mai simple unelte de muncă. Elevii se familiarizează cu principalele mijloace de obţinere a electricităţii, energiei calorice şi mecanice şi cu principalele lor aplicaţii în ind., agric., transport şi în domeniul telecomunicaţiilor. Întrucît producţia actuală se bazează pe o largă folosire a maşinilor, în şc. medie şi în special în cls. mari se acordă o deosebită atenţie (la lecţiile de fiz. şi în sistemul instrucţiei prin muncă şi în prod.) familiarizării elevilor cu principiile de bază ale structurii şi funcţionării maşinilor (motorul electric, transformatorul, maşina cu aburi, motorul cu

ardere internă, motorul cu reacţie, presa hidraulică ş.a.), cu strungul (bancul, strungul de găurit, de frezat ş.a.) şi cu aplicaţiile lor în ec. naţională. Elevii se familiarizează, de asemenea, cu principalele mijloace de obţinere a celor mai importante substanţe chimice şi de folosire a lor în ind. şi agric.

O deosebită însemnătate în instr. politehnică au obiectele de tehnică generală, care urmăresc să dea elevilor cunoştinţele de bază despre principalele ramuri ale producţiei moderne şi să-i antreneze în munca social-utilă în întreprinderi, colhozuri şi sovhozuri. Programa acestor cursuri pentru şcolile de la oraşe şi sate este subordonată unor principii unice, dar conţinutul instrucţiei ţine seama de particularităţile producţiei din împrejurimi. În şcolile de la oraşe se predă studiul maşinilor, automobilului şi electrotehnica. În cele săteşti — cultivarea plantelor şi bazele studiului maşinilor agricole, zootehnia (cu elemente de mecanizare), automobilul sau tractorul, electrotehnica (folosirea electricităţii în agric.). Studiind fiz., chimia, biol., matem., geogr., desenul liniar, obiectele de tehnică generală şi făcînd practică în prod., elevii dobîndesc priceperi şi deprinderi politehnice în folosirea celor mai uzitate instrumente de măsurat, a instrumentelor şi utilajului de laborator, în mînuirea maşinilor simple din p.d.v. al construcţiei lor (punerea în funcţiune şi reglarea, curăţirea şi ungerea lor), în efectuarea celor mai simple lucrări de montaj electrotehnic şi radiotehnic, în cultivarea plantelor şi îngrijirea animalelor de tracţiune, în executarea şi citirea celor mai simple schiţe tehnice ş.a.

În şcolile pentru tineretul muncitoresc şi sătesc (serale, pe schimburi, sezoniere), pe lîngă o pregătire medie generală, se asigură şi ridicarea calificării în prod. Totodată, în procesul instruirii teoretice în specialitate se aprofundează şi se fixează cunoştinţele de cultură generală. În fiecare şc., obiectele de specialitate se aleg în aşa fel încît să corespundă cerinţelor majorităţii elevilor din clasa sau grupa respectivă.

În şcolile medii politehnice, bazate pe muncă, conţinutul instrucţiei în prod. cuprinde noţiuni generale despre prod., structura şi organizarea ei, despre procesele tehnologice, despre baza energetică a întreprinderii, despre sarcinile unei anumite ramuri de prod., despre locul şi importanţa întreprinderii respective în sistemul economiei naţionale. Elevii dobîndesc cunoştinţe despre structura şi funcţionarea utilajului, despre aplicarea mijloacelor de mecanizare şi automatizare. Se prevede un volum de cunoştinţe despre operaţiile de bază efectuate de lucrătorii din întreprindere, despre proprietăţile materialelor prelucrate, despre construcţia instrumentelor (de tăiat, măsurat) ş.a. Programa mai cuprinde noţiuni despre schiţe, scheme, hărţi tehnologice şi altă documentaţie tehnică, despre organizarea muncii, normarea tehnică şi calcularea salariului. O deosebită importanţă se acordă experienţei fruntaşilor în prod., realizărilor lor în domeniul productivităţii muncii, îmbunătăţirii calităţii producţiei şi scăderii preţului de cost. Li se explică elevilor esenţa întrecerii socialiste şi rolul ei în îndeplinirea cu succes a planului de prod. În genere, instr. în

prod. trebuie să asigure însuşirea sistematică şi succesivă a deprinderilor şi cunoştinţelor de prod., necesare elevilor pentru a participa la munca productivă şi a lucra la locul de muncă într-o întreprindere dată.

În etapa a doua a înv. mediu se continuă munca de educ. estetică. La lecţiile de lit. se perfecţionează gustul estetic şi se formează concepţiile estetice ale elevilor. Se desfăşoară activităţi facultative, în afară de clasă (şi extraşcolare), de muz. şi artă plastică. Formele de educ. fiz. devin mai complexe, efortul necesar creşte şi mai mult (se ţine seama de diferitele înclinaţii sportive ale anumitor grupuri de elevi). În procesul studierii istoriei, literaturii şi altor obiecte, în cadrul diferitelor activităţi în afară de clasă, organizate de profesori şi organizaţia de comsomol, elevii mai mari îşi însuşesc bazele teoretice ale moralei comuniste şi se deprind să aibă o comportare de înaltă moralitate. În cursul lecţiilor şi activităţilor în afară de clasă se acordă o deosebită atenţie formării deprinderilor de a lucra individual: deprinderea de a lucra cu cartea, harta, îndreptarele, de a întocmi scheme, tabele, grafice, conspecte, referate, de a analiza operele clasicilor marxism-leninismului, operele literare, filmele vizionate, spectacolele, cărţile de popularizare a ştiinţei ş.a. Toate acestea dau posibilitatea absolvenţilor şcolii medii să se pregătească pentru activ. practică şi pentru continuarea studiilor în institutele de înv. superior sau pentru munca de autoinstruire, atunci cînd intră în producţie.

În şc. medie sovietică, cursurile se desfăşoară pe baza sistemului de predare pe clase şi pe lecţii, după un orar bine stabilit şi cu un număr fix de elevi. Lecţia este forma de bază a organizării cursurilor. Se aplică şi alte forme: activităţi practice pe terenul experimental şcolar, la colţul naturii vii, în atelierele şcolare, în laboratoare şi cabinete, practică în prod., excursii în natură, vizite în întreprinderi, în colhozuri şi sovhozuri, vizitarea monumentelor istorice ş.a.m.d. Metodele de instruire, care reprezintă unitatea dintre activ. didactică a profesorului şi cea de cunoaştere a elevilor, sînt variate. Dintre acestea fac parte: expunerea orală a materialului de către prof. (expunere, explicare, prelegere), conversaţia, munca elevilor cu manualul, cu cartea, observările (în clasă şi în timpul vizitelor), activităţile practice şi de laborator, exerciţiile ş.a.

Cadrele didactice ale şcolii sovietice acordă o deosebită atenţie îmbunătăţirii rezultatelor la învăţătură, preîntîmpinării rămînerii în urmă, a repetenţiei şi părăsirii şcolii de către copii, prin activizarea muncii de cunoaştere a elevilor, prin tratarea individuală a elevilor în procesul instructiv-educativ, prin fixarea de teme suplimentare, atunci cînd este necesar, prin îndrumarea activităţii şcolare de acasă a elevilor ş.a. Folosind diferite tipuri de lecţii şi aplicînd cele mai potrivite metode de instruire, cadrele didactice se străduiesc ca elevii să-şi însuşească cunoştinţe noi, să-şi formeze priceperile şi deprinderile necesare. Volumul temelor date pentru acasă se reduce, pentru ca să rămînă timp pentru activităţile în afară de clasă, desfăşurate în cadrul cercurilor şi sec-

ţiilor sportive, precum şi pentru manifestările artistice de amatori, pentru munca social-utilă şi pentru odihnă.

În strînsă legătură cu instr. şi munca se desfăşoară o variată muncă educativă la lecţii, în cadrul activităţilor în afară de clasă, precum şi în cadrul organizaţiilor pionereşti şi de comsomol ale elevilor. Elementele de bază ale acestei munci sînt: formarea la elevi a bazelor concepţiei materialist-dialectice despre lume şi a moralei comuniste, educ. prin muncă şi pentru muncă, educ. fiz. şi estetică. Formarea conştiinţei comuniste a elevilor se realizează prin însuşirea conştientă a bazelor ştiinţelor şi prin legarea instrucţiei de munca social-utilă. Şc. sovietică, prin întregul sistem de activ. desfăşurată în clasă şi în afară de clasă, educă tineretul studios în spiritul patriotismului socialist şi al internaţionalismului proletar, formează o atitudine comunistă faţă de muncă şi de proprietatea socialistă, spiritul colectivist, sentimentul de prietenie şi tovărăşie, deprinde tineretul cu disciplina conştientă, cu sinceritatea şi cinstea, îi întăreşte voinţa, îi formează caracterul omului nou — constructor al societăţii comuniste. În practica educaţiei morale a şcolii sovietice se aplică diferite mijloace de convingere (convorbiri etice, discuţii, conferinţe, conferinţe cu cititorii), precum şi mijloace de formare a deprinderilor de respectare a normelor şi regulilor de convieţuire socialistă (organizarea activităţii obşteşti a elevilor în colectivul de copii, un regim bine stabilit de viaţă ş.a.). Recompensele şi pedepsele just aplicate servesc, de asemenea, scopurilor educaţiei morale. O muncă intensă în domeniul educaţiei morale a elevilor o desfăşoară organizaţiile de pionieri, comsomol şi organizaţiile de elevi. Unitatea dintre activ. instructivă şi cea educativă în şc. medie asigură rezolvarea cu succes a sarcinii de a dezvolta multilateral tînăra generaţie şi de a o pregăti pentru munca în folosul societăţii sovietice.

ŞCOALA MEDIE DE CULTURĂ GENERALĂ, POLITEHNICĂ, BAZATĂ PE MUNCĂ CU INSTRUIRE ÎN PRODUCŢIE — instituţie de înv. în U.R.S.S., în care, după absolvirea şcolii de 8 ani, i se dă tineretului o pregătire medie de cultură generală şi politehnică încheiată, precum şi o pregătire profes. necesară în una din ramurile economiei naţionale. A fost creată cf. Legii cu privire la întărirea legăturii dintre şcoală şi viaţă şi la dezvoltarea continuă a sistemului învăţămîntului public în U.R.S.S.

Această şc. are menirea să pregătească oameni care să cunoască bine bazele ştiinţelor şi totodată să fie capabili de o muncă fizică sistematică, să formeze la tineret dorinţa de a fi folositor societăţii şi de a participa activ la prod. bunurilor materiale şi spirituale. Instr. şi educ. se realizează pe baza îmbinării lor cu munca productivă a elevilor, în uzine, fabrici, în domeniul transporturilor, al construcţiilor, în colhozuri, sovhozuri, staţiuni de reparare a tractoarelor, instituţii social-culturale, ateliere şcolare şi interşcolare şi în gospodăriile didactice experimentale.

Această şc. este o instituţie instructiv-educativă de sine stătătoare, care are cls. a IX-a, a X-a şi a XI-a. Poate funcţiona şi împreună cu şc. de 8 ani, cu toate clasele, de la cls. I la a XI-a.

Trecerea din cls. a VIII-a în cls. a IX-a se face fără examen, cf. regulamentului aprobat de min. înv. din republica unională respectivă.

Pregătirea pe linia culturii generale se realizează prin studierea bazelor științelor naturii și științelor sociale, prin însușirea unui anumit sistem de cunoștințe, priceperi și deprinderi. *Instrucția politehnică* se efectuează în procesul studierii bazelor științelor, prin aplicarea legilor științelor naturii în ind. și agric., în construcții, transport, întreprinderi de telecomunicații ș.a., prin studierea de către elevi a obiectelor de tehnică generală și agron., prin participarea sistematică la munca în prod., prin activități tehnice în afară de clasă și organizarea muncii agricole experimentale. Pregătirea profesională cuprinde instr. teoretică și practică îmbinată cu munca în prod. Începînd din clasa a IX-a, elevilor li se dau primele cunoștințe, priceperi și deprinderi pentru a lucra în bune condiții în anumite locuri de muncă. Ulterior, calificarea în specialitatea aleasă crește treptat. Munca productivă în întreprinderile industriale, colhozuri, sovhozuri ș.a. m.d. se organizează prin includerea elevilor în brigăzile de adulți sau crearea de brigăzi independente de elevi. În pregătirea pentru muncă a fetelor se ține seama de particularitățile lor. Instr. în prod. și munca productivă în școlile din localitățile sătești se organizează ținînd seama de caracterul sezonier al lucrărilor agricole în raionul respectiv.

Metodele de instruire care se folosesc în șc. urmăresc dezv. prin toate mijloacele a inițiativei și a spiritului creator al elevilor, deprinderea lor cu rezolvarea independentă, teoretică și practică, a diferitelor sarcini, cu observări sistematice, cu efectuarea de experiențe în natură, în laboratoare și în prod. Elevilor li se cultivă deprinderi și priceperi de muncă individuală cu cartea, cu diferite îndreptare, dicționare, tabele, cataloage ș.a.

Pe lîngă activitățile în clasă se aplică pe scară largă diferite forme și metode de muncă instructivă în afară de clasă: conferințe, rapoarte, discuții, excursii, lucrări în ateliere și laboratoare, legate de inventivitatea tehnică, de experimentarea agricolă. Verificarea cunoștințelor, priceperilor și deprinderilor elevilor se face în procesul verificării curente (orale și scrise) și sub formă de colocvii semestriale.

În urma activității educative multilaterale, crește dragostea elevilor pentru învățătură și muncă, respectul față de oamenii muncii și li se formează concepția comunistă despre lume; tinerii, băieți și fete, sînt educați în spiritul moralei comuniste, al unui devotament nețărmurit față de patrie și popor, în spiritul internaționalismului socialist, al prieteniei între popoare, al intransigenței față de ideologia burgheză. O atenție deosebită se acordă educației estetice și fizice a tineretului. Se folosesc forme instructive variate, ca, de pildă, vizitarea în colectiv a galeriilor de artă plastică, a muzeelor și teatrelor, marșuri turistice, excursii îndepărtate, participarea la activ. asociațiilor de cultură fiz. și sport și a secțiilor sportive.

Absolvenții școlii primesc o diplomă și o adeverință de specialitatea dobîndită în prod., cu indicarea categoriei tarifare sau a clasei de salarizare respective, și sînt repartizați în întreprinderi.

Ei au dreptul de a intra în orice instituţie de înv. superior.

ŞCOALA MUNCII — concepţie pedag. cf. căreia instr. trebuie să se îmbine cu munca în prod. şi cu pregătirea elevilor pentru muncă. A apărut în perioada dezvoltării capitalismului şi s-a reflectat în operele lui Rousseau, Pestalozzi, Owen. Acesta din urmă a încercat s-o aplice în practică. Această concepţie a fost dezvoltată şi aplicată la sfîrşitul sec. XIX şi începutul sec. XX, cînd s-a transformat într-un curent pedag. Adepţii şcolii muncii au criticat caracterul autoritarist scolastic şi formalist al instrucţiei din şc. de pe vremea lor şi ruperea ei de viaţă. Ei au cerut transformarea şcolii într-un izvor de cunoştinţe cu caracter real, care să pregătească pe elevi pentru muncă. Lay, Scharrelman ş.a. propuneau ca metodele de înv. să devină mai active, ca elevii să fie încurajaţi să execute în mod independent lucrări instructive cu caracter practic (modelare, construcţie, îngrijirea plantelor, aplicaţii, desen, modelaj, activ. teatrală).

Kerschensteiner era de părere că şc. elem. trebuie să înveţe pe copii să muncească „cinstit şi cu grijă"; după părerea lui, şc. trebuia să le absoarbă toată atenţia, să-i distragă de la problemele sociale. Dewey consideră că munca elevilor trebuie să constea din crearea de obiecte utile, iar învăţătura să fie un rezultat al „confecţionării" acestor obiecte.

Ideile lui Kerschensteiner şi îndeosebi ale lui Dewey, exprimate într-un sistem complet şi întregite cu metoda proiectelor, au fost aplicate pe larg în Germania, S.U.A. şi în alte ţări capitaliste.

Dar adevărata şcoală a muncii a putut fi creată abia în condiţiile statului sovietic.

Ea a fost pregătită de lupta clasei muncitoare şi fundamentată în lucrările lui Marx, Engels şi Lenin. Ideea de bază a acestei şcoli este legătura strînsă dintre instr. şi munca productivă, dintre şc., viaţă şi prod., pregătirea elevilor pentru muncă, educarea multilaterală a constructorilor societăţii comuniste.

ŞCOALA NERSISEANĂ — seminar teologic eparhial din Armenia, înfiinţat în anul 1864, la Tiflis, din iniţiativa arhiepiscopului Nerses Aşataran. Începînd cu deceniul 8 al sec. XIX, datorită nevoii crescînde de cadre didactice pentru şcolile parohiale, elevii din ultima clasă căpătau o pregătire pedag., astfel că această şc. a devenit laico-religioasă.

Şc. nersiseană a jucat un rol însemnat în viaţa socială şi culturală a armenilor. Ea a educat numeroşi fii de seamă ai poporului armean: scriitorul şi pedagogul H. Abovian, publicistul şi pedagogul S. Nazarian, scriitorul şi pedagogul G. Agaian, poetul O. Tumanian, scriitorul P. Proşian, remarcabilul activist al partidului comunist şi al statului sovietic A.I. Mikoian ş.a. În seminar, printre cadrele didactice lucrau mulţi oameni cu vederi progresiste. În anul 1921, pe baza acestui seminar s-a creat o şc. medie.

ŞCOALA NORMALĂ SUPERIOARĂ (École Normale Supérieure) — instituţie de înv. din Paris, care pregăteşte profesori şi cadre ştiinţifice cu o calificare superioară, unul dintre focarele ştiinţei şi culturii naţionale franceze.

Cei care au iniţiat organizarea ei au fost iacobinii, dar şc. s-a deschis abia în luna ian. 1795, sub denumirea de „Şcoală normală“ (pregătea 1 200 stud. pentru conducerea şcolilor pedag. locale). Pentru prima oară în Franţa au fost invitaţi să ţină cursuri savanţii cei mai renumiţi, care nu ţineau prelegeri în universităţi, pe atunci adevărate centre ale scolasticii, de pildă: Lagrange, Laplace, Monge, Berthollet, Haüy, Volney ş.a. Ei s-au străduit să înarmeze pe auditori cu o metodă ştiinţifică, să-i înveţe „arta de a gîndi“.

În mai 1795, în plină reacţiune termidoriană, şc. a fost închisă, ca instituţie „revoluţionară“. În 1810, a fost redeschisă de Napoleon. În atribuţiile ei intra pregătirea profesorilor de liceu, a misionarilor „cultului napoleonian“. În deceniul 4 al sec. XIX, structura şi sistemul şcolii se cristalizează: se creează o secţie de umanistică şi una fizico-matematică, se introduce practica pedag., se instituie un examen pentru titlul de agregat. Din anul 1845, şc. se intitulează Şcoala Normală Superioară. În tot cursul sec. XIX, cînd în Franţa n-au existat universităţi, Şcoala Normală Superioară a continuat să fie singura şc. superioară de tip enciclopedic. Începînd cu sec. XX, ea este legată de univ.; „normaliştii“ frecventează cursurile de la Sorbona; în şc. s-au păstrat disciplinele speciale şi „conferinţele“, precum şi lucrările de laborator. Numărul celor care audiază cursurile este extrem de redus. Prestigiul Şcolii Normale Superioare este foarte mare în Franţa. Ea a dat pe unii dintre cei mai de seamă cărturari şi oameni de stat ai Franţei: Thierry, H. Taine, Boissier, Lavisse, Maspero, Rambaud, Aulard, Gallois, Pasteur, Langevin, Jaurès, Romain Rolland, Herriot ş.a.

ŞCOALA OSTROJSKI — şc. din oraşul Ostrog (Ucraina), întemeiată între 1557 şi 1580 de cneazul K.K. Ostrojski, voievod al Kievului şi om de cultură. În această şc. se predau limbile slavonă, grec. şi lat., precum şi şt. laice (gram., retorica, dialectica, aritm., muz., astron.). După moartea cneazului Ostrojski, şc. a fost închisă (pe la 1604) din lipsă de fonduri.

ŞCOALA PALATINĂ (ad litteram — şcoala palatului) — instituţie şcolară înfiinţată de *Carol cel Mare* pentru educarea şi instruirea tinerilor din familiile nobile. Programa şcolii palatine era subordonată intereselor bisericii şi statului feudal.

ŞCOALA PENTRU AMBLIOPI — instituţie specială instructiv-educativă pentru copiii cu o acuitate vizuală de la 0,05 la 0,2 (după corectarea vederii cu ajutorul lentilelor). Face parte din sistemul instituţiilor de înv. de cultură generală ale Min. Înv. Din şcolile pentru ambliopi fac parte şc. politehnică de cultură generală de 9 ani (corespunzătoare cu şc. de 8 ani de cultură generală) şi şc. medie politehnică cu instruire în prod., cu 3 clase pentru etapa a doua. În şcolile pentru ambliopi se face o instruire generală şi politehnică şi o pregătire profes. de muncă.

Pentru instruirea elevilor ambliopi sînt necesare condiţii speciale şi aplicarea unor procedee şi forme speciale de instruire. La locul de muncă este nevoie de o lumină de cel puţin 500 lucşi, precum şi de bănci, table şi materiale didactice speciale. Copiii ambliopi pot citi, scrie şi exa-

mina tablouri şi desene, pot desena şi efectua alte forme de muncă, în medie nu mai mult de 20 min. pe oră. Aceste cerinţe se referă şi la munca în afara clasei. Absolvenţii şcolii de 12 ani primesc diplomă de maturitate şi au aceleaşi drepturi ca şi cei cu vederea normală, de a lucra în diferite domenii ale economiei naţionale sau de a intra în instituţiile de înv. superior (v., de asemenea, *Copii ambliopi*, *Tiflopedagogie*).

ŞCOALA PENTRU COPII ÎNAPOIAŢI MINTAL — v. *Şcoala ajutătoare.*

ŞCOALA PENTRU COPII SURDOMUŢI — instituţie instructiv-educativă specială, destinată copiilor surzi şi, din această cauză, lipsiţi şi de vorbire. Funcţionează în sistemul instituţiilor de înv. de cultură generală ale Min. Înv. În primii ani ai puterii sovietice, durata înv. în această şc. era de 9 ani. Elevilor li se făcea o pregătire de cultură generală la nivelul şcolii elem. şi primeau o calificare de prod. cel puţin de categoria 3—4. O dată cu introducerea înv. general de 7 ani, şc. pentru copii surdomuţi a devenit o şc. de 12 ani (11 cls. de bază şi 1 cls. pregătitoare pentru copiii surdomuţi care nu au frecventat grădiniţa de copii). Elevii îşi însuşesc cunoştinţe la nivelul şcolii de cultură generală de 8 ani şi primesc o pregătire de prod.

În planul de înv. pentru cls. elem. intră: lb. rusă, aritm., şt. nat., geogr., ist., desenul, lucrul manual (pînă în cls. a IV-a, inclusiv) şi familiarizarea cu diferite forme de muncă (cls. IV-VIII), ritmica în primele 4 clase şi educ. fiz. în următoarele. Studiul limbii prevede formarea vorbirii, inclusiv însuşirea pronunţiei şi a deprinderii de a percepe vizual lb. vorbită (v. *Cititul de pe buze, de pe faţă*), însuşirea practică a gramaticii, cititului şi scrisului. Fiind un obiect de instruire specială, lb. serveşte şi ca mijloc principal de comunicare între pedagogi şi elevi. În calitate de mijloc auxiliar se foloseşte exprimarea prin mimică şi cea dactilă (v. *Dactilologia*, *Pantomimica*). În prima perioadă, instruirea se face după manuale speciale. Pentru cls. mici există şi materiale intuitive speciale. În cls. mari se folosesc manuale obişnuite pentru cls. V-VIII. În scopul dezvoltării şi folosirii auzului rezidual, existent la majoritatea surdomuţilor, se utilizează cabinete auditive speciale, în care activ. se desfăşoară sub supravegherea medicilor (v. *Auzul rezidual la copii*, *Cameră acustică*). Clasele sînt formate din 10—12 elevi.

Alături de şcolile pentru copii surdomuţi, există şi şcoli pentru surdomuţii trecuţi de vîrsta şcolară, şcoli pentru tineretul muncitoresc, şcoli fără frecvenţă pentru surdomuţi. Absolvenţii şcolilor speciale au posibilitatea de a-şi continua studiile în şcolile medii tehnice. Pe lîngă o serie de şcoli medii tehnice s-au organizat grupuri speciale de surdomuţi şi hipoacuzici. Cei care doresc să urmeze cursurile unei şcoli superioare se înscriu la aceste instituţii în condiţiile obişnuite.

Bibl.: Regulamentul şcolilor speciale, M., 1952; Culegere de planuri de învăţămînt pentru şcolile speciale, M., 1955; Culegere de instrucţiuni şi materiale de îndrumare pentru directorii şcolilor speciale, M., 1953.

ŞCOALA PENTRU HIPOACUZICI ŞI PENTRU COPII CARE ŞI-AU PIERDUT AUZUL — şc. specială pentru copiii cu *defecte de auz*. Face parte din sistemul

instituţiilor de înv. de cultură generală din cadrul Min. Înv. În această şc. sînt instruiţi elevi care au vîrsta între 7 şi 18 ani şi care şi-au păstrat într-o anumită măsură vorbirea. În elaborarea planurilor şi a programelor de înv. pentru această şc. se ţine seama de deficienţele de vorbire ale acestor elevi. Şc. are 2 secţii: în prima secţie sînt cuprinşi copii cu tulburări uşoare de vorbire (defecte de pronunţie, greşeli în scriere, imprecizíuni în ceea ce priveşte corectitudinea gramaticală a vorbirii); în cea de-a doua secţie sînt instruiţi copii cu vorbirea nedezvoltată (un fond sărac de cuvinte, nerespectarea vădită a structurii gramaticale; deseori, vorbirea acestor copii este formată din fragmente de frază sau cuvinte separate, nelegate în propoziţii).

În prima secţie, lecţiile se desfăşoară după programa şcolii de masă de 8 ani, în aceeaşi perioadă de şcolarizare.

În această secţie există o clasă pregătitoare pentru copiii care nu pot începe lecţiile speciale o dată cu intrarea în şc. În planul de înv. sînt incluse lecţii speciale pentru dezv. pronunţiei, pentru citirea de pe buze şi de pe faţă. O muncă suplimentară se desfăşoară şi pentru corectarea deficienţelor de scriere şi structură gramaticală. În secţia a doua, programa şcolii de masă de 8 ani se studiază în 12 ani. Programa de lb. rusă pentru această secţie prevede o activ. specială de însuşire practică a limbii (în primele 6 clase), care să asigure cunoaşterea structurii fonetice scrise a cuvintelor, acumularea unui fond de cuvinte şi însuşirea structurii gramaticale a limbii, dezv. la elevi a înţelegerii vorbirii celor care li se adresează, formarea deprinderii de comunicare verbală. Studierea gramaticii începe în cls. a VII-a. Celelalte obiecte se studiază cf. programei şcolii de masă, dar în perioade mult mai lungi şi prin folosirea unor metode de instruire speciale. În ambele secţii, elevilor li se face o *pregătire profesională de muncă*. Adulţii cu auzul slab se pot înscrie la cursurile şcolilor speciale pentru tineretul muncitoresc sau la cursurile şcolilor fără frecvenţă. Absolvenţii şcolilor medii tehnice se pot înscrie în instituţiile de înv. superior, în aceleaşi condiţii ca şi ceilalţi candidaţi.

ŞCOALA PENTRU NEVĂZĂTORI — instituţie instructiv-educativă specială, cu internat, pentru copiii lipsiţi de vedere. Este inclusă în sistemul şcolilor de cultură generală ale Min. Înv. Din şcolile pentru nevăzători fac parte: şc. politehnică de cultură generală de 9 ani (corespunzătoare şcolii de 8 ani), obligatorie pentru copiii şi preadolescenţii de la 7 la 16-17 ani; şc. medie de 12 ani, cu instruirea în prod. În prima etapă a înv. mediu, specificul instruirii nevăzătorilor se manifestă mult mai puternic decît în cls. mari; de aceea, programa de înv. se realizează într-o perioadă mai lungă. În ultimele 3 clase (X-XII), materialul prevăzut în programă se studiază în aceeaşi perioadă ca şi în şc. de masă. În şc. pentru nevăzători se realizează înv. general şi politehnic şi o pregătire profes. pentru muncă. O deosebită atenţie se acordă înlăturării urmărilor pierderii vederii, dezvoltării reprezentărilor spaţiale şi a orientării. Aici se primesc copiii cu o acuitate vizuală pînă la 0,05 (după corectarea ei cu ajutorul lentilelor). Absolvenţii

obţin o diplomă de maturitate şi pot lucra în diferite domenii ale economiei naţionale sau îşi pot continua studiile în instituţiile de înv. superior în aceleaşi condiţii ca şi ceilalţi stud. Pentru instruirea nevăzătorilor adulţi există şcoli pentru tineretul muncitoresc şi şcoli fără frecvenţă, în care instruirea se desfăşoară după programele şcolilor obişnuite de acest tip. Planul de înv. prezintă unele particularităţi specifice (v. *Tiflopedagogie*, *Copii nevăzători*).

Bibl.: Regulamentul şcolilor speciale, M., 1952.

ŞCOALA POLITEHNICĂ DIN PARIS — unul dintre centrele ştiinţifice şi de înv. tehnic din Franţa. „Şcoala centrală de lucrări publice", după cum se numea ea iniţial (1794), a fost înfiinţată în perioada revoluţiei burgheze din sec. XVIII, cînd Franţa avea nevoie acută de ingineri pentru apărarea ţării şi totodată era necesară democratizarea corporaţiei inginerilor militari. În vederea dezvoltării economice a ţării, membrii Conventiunii voiau să aşeze pe baze ştiinţifice temeinice înv. tehnic, care pînă atunci avusese un caracter îngust. În noua şc., viitorii ingineri urmau să capete, în primul rînd, cunoştinţe profunde în domeniul ştiinţelor fizico-matematice. Şc. cuprindea 400 stud., iar durata studiilor era de 3 ani. Spre a-i atrage pe tinerii talentaţi din toată ţara, s-au organizat concursuri în 22 oraşe din Franţa. În Şcoala politehnică se dădea o deosebită atenţie organizării muncii independente a studenţilor. Mai întîi s-a deschis o „şcoală pregătitoare de şefi de brigăzi", care a furnizat 50 „instructori". Toţi stud. urmau mai întîi un ciclu de cursuri introductive de 3 luni, care le dădeau o perspectivă ştiinţifică de ansamblu. Ca profesori au fost numiţi eminenţii oameni de ştiinţă: Lagrange, Monge, Chantal, Hassenfratz, Berthollet, Fourcroy ş.a. Sufletul şi organizatorul şcolii era inginerul Monge — patriot înflăcărat şi pedagog strălucit. Cursurile acestor corifei ai ştiinţei au trezit entuziasmul tineretului. În 1795 i s-a dat numele de „Şcoala politehnică".

Şcoala politehnică depinde şi astăzi de Min. de Război. Absolvenţii ei urmează apoi cursurile superioare ale şcolilor tehnice superioare de specialitate, care pregătesc ingineri de stat (ingineri de mine, de căi ferate, de construcţii navale etc.), sau devin ingineri militari şi artilerişti. Examenul de admitere la Şcoala politehnică este foarte sever (în vederea pregătirii pentru acest examen, în unele licee s-au înfiinţat clase suplimentare de 2 şi 3 ani, în care se studiază matem. superioară). Pe această bază este organizat planul de înv. al Şcolii politehnice, care dă studenţilor vaste cunoştinţe de matem., fiz., chimie şi le dezvoltă gîndirea matematică. În Şcoala politehnică se predau şi unele discipline umanistice. Profesorii şcolii sînt recrutaţi dintre cei mai de seamă oameni de ştiinţă ai ţării. Titlul de „politehnician" se bucură de mare cinste în Franţa.

ŞCOALA-PREVENTORIU — instituţie curativă educativă pentru elevii debili în vîrstă de 7—14 ani. Această şc. îmbină instrucţia cf. programei şcolii de cultură generală cu un complex de acţiuni curative şi preventive. Principiile de organizare a programului copiilor sînt aceleaşi ca şi pentru copiii sănătoşi, însă au şi ceva specific. Se prevăd cîte

5—6 ore de plimbare în aer liber şi somnul obligatoriu în cursul zilei. Durata cursurilor este de 3—4 ore pe zi, durata lecţiei — pînă la 30 min., pauzele între lecţii durează 15—20 min şi se desfăşoară în aer liber. Hrana se dă de mai multe ori pe zi şi este mai bogată în calorii. În unele şcoli-preventorii sînt verande cu surse proprii de căldură. Copiii, îmbrăcaţi în haine vătuite, cu pîslari, ciorapi de lînă şi căciuli cu urechi, fac lecţii pe aceste verande la temperatura de —10°. Astfel, cînd timpul este rece, copiii stau în aer liber pînă la 8—9 ore pe zi.

La întărirea sănătăţii copiilor mai contribuie şi sistemul de educ. fiz. (organizarea de exerciţii fizice, jocuri de mişcare şi călire), sub control medical.

Şcolile-preventorii au profiluri diferite: pentru copiii bolnavi de tuberculoză (în forme neevolutive, în stadiile de stingere a procesului), pentru copii reumatici (în starea latentă a bolii) şi copii cu nevroze.

Recrutarea elevilor în aceste şcoli se face în lunile aug., ian., mai, iar cîteodată numai în aug. şi mai.

ŞCOALA PSIHOLOGICĂ DIN WÜRZBURG — curent psihologic apărut în Germania la începutul sec. XX, care studia gîndirea folosind pe scară largă în acest scop metoda introspecţiei. Reprezentanţii şcolii psihologice din Würzburg (Külpe, Watt, Messer, N. Ach, K. Bühler ş.a.) se aflau sub influenţa nemijlocită a filozofiei net idealiste a lui Husserl. Ei considerau că gîndirea nu este legată de reprezentările intuitive şi nu poate fi redusă la asociaţii de reprezentări (v. *Asociaţie*), ci trebuie privită ca un act pur spiritual.

Bibl.: *O. Külpe*, Psihologia contemporană a gîndirii, în cartea: Idei noi în filozofie, Culegerea 16, S. Pb., 1914; *N. Ach.*, Über die Willenstätigkeit und das Denken, Göttingen, 1905; *A. Messer*, Empfindung und Denken, Lpz., 1908.

ŞCOALA SPORTIVĂ PENTRU COPII — instituţie de înv. care organizează pregătirea sportivă. Ea urmăreşte pregătirea de sportivi calificaţi, de instructori şi arbitri pentru diferite sporturi, pe baza unei dezvoltări fizice multilaterale. În şc. se creează secţii pentru anumite forme de sport, iar în cadrul acestora, grupe pe sexe, vîrstă şi grad de pregătire sportivă a elevilor. Şcolarii mici intră în grupa pregătitoare. Anul şcolar se încheie cu examene. La terminarea şcolii, elevii dau examene de absolvire.

În şc. sportivă pentru copii se primesc fete şi băieţi de la 13 pînă la 18 ani (la înot, tenis şi patinaj artistic — de la 8-9 ani).

ŞCOALA „STROGANOV“ — instituţie de înv. care pregătea pictori specialişti în arta decorativă aplicată. A fost întemeiată în anul 1825, de contele S.G. Stroganov, sub denumirea „Şcoala de desen, artă şi meserii“. Din 1843, şcoala „Stroganov“ a devenit instituţie de înv. de stat. La începutul sec. XX, pe lîngă şc. „Stroganov“ au funcţionat ateliere de meserii. Şc. a contribuit la dezv. artei plastice ruseşti. În anul 1918 s-a contopit cu *Şcoala de pictură şi arhitectură din Moscova*, pe baza căreia s-au format Atelierele libere de artă şi mai tîrziu Atelierele superioare de stat, de artă şi tehnică, transformate în 1927 în Institutul superior de artă şi tehnică. În 1945, şc. „Stroganov“ a primit denumirea de „Şcoala centrală de artă şi industrie din Moscova (fostă F. Stroganov)“. Ea pregăteşte meşteri cu studii medii speciale

şi pictori cu studii superioare pentru industria artistică.

ŞCOALA SUPERIOARĂ — instituţie de înv. care pregăteşte specialişti cu o calificare superioară pentru diferite ramuri ale economiei naţionale, ale culturii şi conducerii de stat. Dintre şcolile superioare fac parte: universităţile, colegiile, institutele, academiile şi, în unele ţări, şcolile medii profes. de tip superior, cum sînt colegiile de 2 ani, cele profes., şi încă cîteva instituţii de înv. de tipul şcolilor medii tehnice sovietice. În S.U.A., Anglia, Italia şi Germania occidentală, şc. superioară cuprinde numai acele instituţii de înv. care conferă absolvenţilor un grad sau un titlu academic: bacalaureat, licenţiat, inginer cu diplomă ş.a.

În ţările Europei occidentale, tipul de bază al şcolii superioare format în decursul istoriei este univ., care are mai multe facultăţi. Universităţile din Franţa au 5 facultăţi: şt. nat., drept, ist.-filol., med. şi farmacie. În Anglia, în afară de facultăţi, în componenţa universităţilor intră şi colegii, institute. De ex., Univ. din Londra este alcătuită din 62 institute, facultăţi şi colegii independente. În S.U.A., tipul de bază al şcolii superioare este colegiul de şt. umanistice şi de şt. nat., care este de sine stătător (aşa-numitul colegiu independent), şi cel care face parte din componenţa universităţii (aşa-numitul colegiu universitar).

Un tip foarte răspîndit de şc. superioară este colegiul independent, care pregăteşte specialişti într-un anumit domeniu. Ca plan de înv., acest tip este apropiat de fac. corespunzătoare a universităţii, dar nu se bucură peste tot de drepturi egale cu ale acesteia. De pildă, în Anglia, colegiile independente nu conferă titluri ştiinţifice; absolvenţii lor pot să devină candidaţi la titlul de bacalaureat numai după ce dau examene suplimentare la univ. În ţările capitaliste, specialiştii pentru ind., transport, comunicaţii, construcţii şi agric. sînt pregătiţi în institute politehnice. Spre deosebire de universităţi, unde înv. are un caracter academic, în institute el are o orientare practică. Dar pregătirea inginerului nu se încheie prin absolvirea unei şcoli tehnice superioare. Stud. obţin numai o pregătire ştiinţifică şi tehnică generală. Cunoştinţe mai concrete în specialitatea pe care şi-au ales-o vor obţine abia după terminarea şcolii superioare, în timpul unui stagiu în prod., care durează 2 sau mai mulţi ani. Dacă practicantul face dovada priceperii sale, i se înmînează un „certificat de experienţă“ (Anglia) sau i se admite să dea examene suplimentare în cadrul asociaţiei inginerilor, pentru a obţine titlul de inginer cu diplomă (S.U.A., Germania occidentală). Şi în Franţa absolvenţii institutelor tehnice capătă numai o pregătire tehnică generală şi apoi îşi aprofundează cunoştinţele într-o anumită ramură a producţiei.

În majoritatea şcolilor superioare din Anglia, durata studiilor este de 3 ani; în S.U.A. (în colegii) şi în R.F. Germană — de 4 ani, iar în Franţa variază între 2 şi 4 ani.

Tipurile de bază ale şcolii superioare din U.R.S.S. sînt universităţile, institutele şi academiile. Universităţile pregătesc specialişti în ramurile principale ale ştiinţelor. Absolvenţii lor lucrează în prod. şi în instituţiile de cercetări ştiinţifice, în şcolile superioare şi medii. Specialiştii

cu profil umanistic sînt pregătiţi în facultăţile de: ist., filol., ec., fil., şt. juridice ş.a. În facultăţile de fizico-matematică, mecanică-matematică, chimie, biol., geogr., geol. se pregătesc specialişti din ciclul ştiinţelor naturii şi matem. În unele republici unionale există, în funcţie de condiţiile şi necesităţile locale, facultăţi tehnice, de construcţii sau med., facultăţi care nu sînt tipice pentru structura universitară.

În U.R.S.S., institutele sînt de 2 tipuri: politehnice şi de ramură. Inst. politehnic este o şc. superioară cu un profil multiplu, care pregăteşte specialişti pentru diferite ramuri ale producţiei, în cele mai diferite specialităţi: metalurgie, construcţii de maşini, mecanică de precizie, termotehnică, electro-mecanică, construcţii de maşini energetice, geol. şi determinarea zăcămintelor folositoare, mine, chimie industrială, construcţii, construcţii navale, transport maritim, hidrotehnică, hidroameliorare ş.a. Cele mai importante institute politehnice sînt cele din Harkov (14 facultăţi), Ural (13 facultăţi), Tomsk (11 facultăţi), Leningrad (9 facultăţi).

Institutele de ramură pregătesc specialişti pentru o anumită ramură a economiei sau culturii naţionale: metalurgie, energetică, mine, construcţii de maşini, prelucrarea lemnului, aviaţie, transport feroviar, drumuri şi şosele, textile, petrol, ped., cultură fiz. şi sport, agron., med., ec., biblioteconomie, studiul artelor. Marile institute pe ramură sînt şi ele politehnice în domeniul lor, de ex.: Inst. energetic, Inst. de tehnologie chimică, Inst. de oţeluri, Inst. de petrol, toate din Moscova, ş.a.

Unele şcoli superioare se intitulează academii; de ex., Acad. de prelucrarea lemnului „S.M. Kirov“ din Leningrad. Pentru cîteva şcoli tehnice superioare s-a păstrat denumirea de şcoală. Aşa sună titulatura uneia dintre cele mai vechi instituţii de înv. — Şcoala tehnică superioară din Moscova „Baum“. Variaţia titulaturii nu este legată de o diferenţiere în conţinutul înv., ci indică păstrarea denumirii încetăţenite în decursul istoriei a unor şcoli superioare.

În fruntea universităţilor, institutelor şi altor instituţii de înv. superior se află un rector sau un director. În fiecare şc. superioară există un consiliu ştiinţific, alcătuit din rector (director), prorectori, decanii facultăţilor, şefii de catedre, profesorii cu cel mai mare prestigiu ştiinţific şi reprezentanţii organizaţiilor studenţeşti. Pot fi membri ai consiliului ştiinţific şi specialiştii din întreprinderile şi instituţiile pentru care instituţia de înv. respectivă pregăteşte cadre. Consiliul ia în discuţie problemele principale ale vieţii didactice şi ştiinţifice ale instituţiei de înv. superior, alege, pe bază de concurs, şefii de catedră, profesorii, docenţii, lectorii şi colaboratorii ştiinţifici, conferă titlul şi gradul ştiinţific de asistent şi, respectiv, de candidat în şt. şi face demersurile necesare în faţa Comisiei superioare de atestare pentru decernarea titlurilor ştiinţifice de docent şi profesor şi a gradului ştiinţific de dr. în ştiinţe. La sfîrşitul anului şcolar se pune în discuţie raportul de activ. al rectorului (directorului) şi se trag concluziile necesare. În fruntea facultăţilor se află decani. Munca

de înv. şi cea ştiinţifică este condusă de Consiliile ştiinţifice pe facultăţi.

În şc. superioară există posturi didactice de profesor, docent (conf.), asistent. Aceştia sînt aleşi prin vot secret (pe bază de concurs) de către Consiliul ştiinţific al institutului, pe termen de 5 ani. Profesorii şi celelalte cadre didactice sînt reuniţi în catedre. În fruntea catedrei este şeful de catedră, ales de Consiliul şcolii superioare pe bază de concurs, pe aceeaşi durată de timp.

În cadrul şcolilor superioare şi al catedrelor există laboratoare şi cabinete, staţiuni experimentale şi ateliere, clinici, gospodării auxiliare şi alte instituţii ajutătoare.

Legătura strînsă a predării cu cercetările ştiinţifice efectuate de oamenii de ştiinţă în cadrul catedrelor şi laboratoarelor este una dintre tradiţiile principale ale şcolii ruse. În perioada sovietică, această tradiţie a căpătat o dezv. nemaiîntîlnită pînă atunci şi un sprijin necondiţionat din partea statului. Proporţiile muncii ştiinţifice s-au lărgit considerabil. Baza acestei munci este planul de stat, elaborat în fiecare an chiar de către oamenii de ştiinţă. În planul de muncă ştiinţifică se ţine seama de tradiţiile ştiinţifice formate în instituţia de înv. respectivă, se prevede dezv. acelor tendinţe în cercetările ştiinţifice care sînt caracteristice instituţiei respective şi orientarea cercetărilor în conformitate cu necesităţile actuale ale statului în anumite domenii. Efectuînd cercetări teoretice de înalt nivel ştiinţific, oamenii de ştiinţă rezolvă totodată problemele ridicate de viaţă, de practica construcţiei comuniste.

În şc. superioară este admis orice cetăţean, indiferent de naţionalitate, sex, credinţă şi avere sub vîrsta de 35 ani; la secţiile serale şi fără frecvenţă nu există limită de vîrstă. Singura condiţie pentru admiterea într-o şc. superioară este trecerea examenelor de admitere stabilite, care se dau pe baza programelor şcolilor medii. În mod obişnuit, candidaţii dau 4 examene la anumite obiecte, care depind de specialitatea aleasă. Sînt admişi cu precădere absolvenţii şcolii medii care au un stagiu în munca practică.

În şcolile superioare din U.R.S.S., durata înv. este de 5—6 ani, în funcţie de specialitate. Planurile de înv. care sînt astăzi în vigoare se elaborează ţinîndu-se seama de tradiţiile ştiinţifice şi pedag. ale diferitelor şcoli şi de orientarea lor ştiinţifică. Tocmai de aceea sînt specifice, în mare măsură, fiecărei instituţii de înv. superior. Obiectivul general al planurilor şi programelor de înv. este de a da studenţilor un larg orizont ştiinţific de specialitate şi de a le dezvolta capacitatea de a rezolva problemele practice.

Planul de înv. al institutelor tehnice de înv. superior este alcătuit dintr-un ciclu general ştiinţific, în care sînt incluse şt. sociale şi economice, un ciclu general ingineresc şi unul special, cu următoarea repartizare a orelor de studiu (pentru orientare):

1) ciclul general ştiinţific — pînă la 40% (în care intră şi şt. social-economice, pînă la 8%);

2) ciclul general ingineresc — 40—45%;

3) ciclul special — 15—20%.

În acest fel, ciclurile general ştiinţific şi general ingineresc, care asigură pregătirea multila-

terală a specialiştilor tehnicieni, ocupă în planurile de înv. locul hotărîtor. În primii $3^1/_2$—4 ani, conţinutul înv. pentru specialităţile înrudite rămîne comun. În ultimii $1—1^1/_2$ ani, concomitent cu disciplinele inginereşti generale, se prevede studierea separată a obiectelor de specialitate.

În şc. superioară din U.R.S.S. s-a adoptat sistemul de înv. pe cursuri. Frecvenţa la cursuri este obligatorie. Anul şcolar este împărţit în 2 semestre: cel de toamnă, de la 1 sept. la 23 ian., şi cel de primăvară, de la 7 feb. la 30 iun. Intervalele dintre semestre constituie vacanţele. La sfîrşitul semestrului, în decurs de 3—4 săptămîni, se desfăşoară sesiunea de examene, cînd se dau pînă la 5 examene, după ce s-au trecut în prealabil colocviile.

Procesul de înv. în şc. superioară se desfăşoară în cadrul următoarelor forme de bază: 1) lecţii; 2) lucrări de laborator; 3) seminarii şi practică; 4) lucrări de control; 5) proiecte de control; 6) practică pedag. sau de prod.; 7) consultaţii; 8) proiect de diplomă sau examen de stat. Toate aceste forme se aplică în aşa fel, încît să stimuleze activ. şi independenţa studenţilor, să le dezvolte iniţiativa, să le trezească dragostea de studiu, de experimentare şi de muncă.

Lecţiile introduc pe stud. în conţinutul problemelor, fac cunoscute realizările ştiinţei şi tehnicii naţionale şi ale celei de peste hotare, indică direcţia activităţii individuale ulterioare a studenţilor.

Problemele teoretice sînt expuse la lecţii de către oamenii de ştiinţă sovietici de pe poziţiile metodologice ale marxism-leninismului.

Lecţiile ocupă aproape o jumătate din timpul prevăzut în programe pentru studii. Munca se continuă în cabinete şi laboratoare. În cadrul lor, pe baza sarcinilor individuale, elaborate de catedre, stud. pregătesc ei înşişi aparatura şi instalaţiile necesare efectuării experimentului, alcătuiesc schemele experienţelor, fac observaţii, prelucrează şi generalizează rezultatele, trag concluzii.

O formă activă a procesului de înv. o constituie orele de seminar şi practică. Fiecare stud. execută lucrări grafice, rezolvă probleme, face calcule pentru dezvoltarea şi completarea lecţiei pe care a audiat-o în prealabil. La seminariile care se ţin mai ales la disciplinele umanistice, stud. studiază aprofundat, sub conducerea cadrelor didactice, izvoarele bibliografice, pun în discuţie diferite probleme din tema studiată. În acest fel, seminariile şi practica înarmează pe stud. cu o metodă de aplicare a tezelor teoretice la rezolvarea problemelor practice, iar întrebările şi lucrările de control din cadrul seminarului sau al practicii sînt un mijloc de verificare a însuşirii materialului din programă.

O mare importanţă pentru dezv. aptitudinilor creatoare ale studenţilor au lucrările de calcul şi cele grafice, lucrările de sfîrşit de an şi proiectele de diplomă (în instituţiile tehnice de înv. superior), precum şi lucrările de control, care reprezintă cercetări experimentale cu caracter administrativ sau teoretic (în universităţi şi institutele cu profil teoretic).

Scanned with OKEN Scanner

Şc. superioară stimulează pe toate căile activ. ştiinţifică independentă a studenţilor. Majoritatea studenţilor din ultimii ani de studiu sînt membri ai cercurilor şi asociaţiilor ştiinţifice conduse de profesori.

Legătura teoriei cu practica, în pregătirea specialiştilor, se realizează pe calea practicii în prod. a studenţilor, în întreprinderi, şcoli agricole, instituţii medicale etc. Începînd din anul 3, practica se efectuează în 3 stadii, cu o durată totală de 6 luni.

La sfîrşitul fiecărui semestru, cu puţin înainte de sesiunea de examene, stud. dau colocviile prevăzute în planul de înv. Se face bilanţul îndeplinirii lucrărilor de laborator, a lucrărilor grafice şi de calcul şi a altor lucrări, precum şi a temelor făcute acasă la diferite discipline. Principalul mijloc pentru verificarea însuşirii cunoştinţelor sînt examenele, cînd se pot aprecia cunoştinţele teoretice ale studentului în domeniul disciplinei studiate şi priceperea lui de a le aplica în practică. Examenele nu se pot trece decît în faţa profesorilor sau docenţilor care au ţinut cursul. Colocviile pot fi organizate şi de asistenţi. Pentru aprecierea rezultatelor examenelor se foloseşte un sistem de 4 note.

Stud. care şi-au trecut examenele şi colocviile anuale sînt admişi să-şi susţină proiectul de diplomă (dacă fac parte din institutele politehnice) şi examenul de stat (dacă fac parte din universităţi şi o serie de institute).

Pentru efectuarea proiectului de diplomă sînt prevăzute 20—25 săptămîni. Tematica proiectelor este largă şi variată — proiectarea unei construcţii complicate: locomotive, maşini, fabrici, secţii, mine, uzine electrice ş.a., în funcţie de specialitate. Proiectele absolvenţilor şcolilor tehnice superioare sînt folosite adesea la crearea de noi maşini, aparate, linii automate, la construirea de noi fabrici şi uzine.

Examenul de stat şi proiectele de diplomă se susţin public în faţa comisiilor de examinare, organizate şi compuse din reprezentanţii catedrelor cu profil general ştiinţific şi de specialitate din şcoala superioară respectivă, precum şi din mari specialişti care lucrează în ramurile respective ale economiei şi culturii naţionale. Rezultatele examinării şi susţinerii proiectului de diplomă sau a examenului de stat se apreciază după sistemul de 4 note, ţinîndu-se seama nu numai de valoarea strictă a lucrării, ci şi de referatul asupra proiectului de diplomă, pe care, în mod obişnuit, îl fac specialiştii din prod. şi oamenii de ştiinţă.

Absolvenţii şcolilor superioare obţin diplome tip unice şi o calificare în specialitatea corespunzătoare. Celor care şi-au susţinut proiectul de diplomă sau au luat examenul de stat cu calificativul foarte bine li se dă o diplomă de merit, dacă au obţinut foarte bine la 75% dintre examenele de an şi bine la celelalte.

De regulă, absolvenţii şcolilor superioare sînt repartizaţi la muncă în ind., agric., transporturi, şcoli şi instituţii de cultură etc. Mai tîrziu, după ce au acumulat o experienţă practică, ei pot să se înscrie la aspirantură la instituţia de înv. superior respectivă.

Şc. sovietică superioară a intrat într-o nouă etapă a dezvoltării sale. În conformitate cu

Legea privitoare la întărirea legăturii dintre şcoală şi viaţă şi la dezvoltarea continuă a sistemului învăţămîntului public în U.R.S.S., votată de Sovietul Suprem al U.R.S.S. la 24 dec. 1958, sarcinile principale ale şcolii superioare sînt: pregătirea de specialişti cu o înaltă calificare, educaţi pe baza învăţăturii marxist-leniniste, care şi-au însuşit realizările ştiinţei şi tehnicii celei mai moderne din ţară şi de peste hotare, care cunosc bine practica în specialitatea respectivă. Aceştia trebuie să fie capabili nu numai să folosească pe deplin tehnica modernă, ci să şi creeze tehnica viitorului şi să îndeplinească lucrări de cercetare ştiinţifică, care să contribuie la rezolvarea sarcinilor construcţiei comuniste; să fie capabili, de asemenea, să pregătească cadre ştiinţifico-pedagogice, să ridice calificarea specialiştilor care lucrează în diferitele ramuri ale economiei naţionale, culturii şi înv., să răspîndească cunoştinţele ştiinţifice şi politice în rîndurile muncitorilor.

În U.R.S.S. se creează un sistem foarte elastic de organizare a înv. superior, care corespunde pe deplin scopului principal al reorganizării şcolii sovietice — îmbinarea instrucţiei cu munca productivă, asigurarea unităţii tuturor laturilor procesului de educare a constructorilor activi ai comunismului. Formele concrete ale noului sistem sînt variate şi se vor perfecţiona, dar rezultatul general al reorganizării va fi includerea studenţilor în munca productivă, precum şi lărgirea considerabilă şi adîncirea nivelului ştiinţifico-teoretic al înv.

În instituţiile de înv. superior, tehnice şi inginereşti-economice, la aproape toate specialităţile, procesul de înv., în primii 2 ani, va fi organizat, de regulă, după sistemul fără frecvenţă sau seral, fără scoatere din producţie, iar în anii superiori (timp de 1 an) se va efectua muncă practică. Într-o serie de specialităţi tehnice şi universitare, stud. din anul I vor îmbina învăţătura cu munca. În afară de aceasta, se programează pentru ei munca de prod. pe timp de 1 an, într-unul dintre ultimii ani de fac. Pentru unele specialităţi din instituţiile de înv. superior şi universităţi, unde conţinutul procesului de înv. este mai complicat şi volumul lucrărilor practice şi de laborator mai mare, unde este nevoie de o supraveghere continuă şi o îndrumare sistematică din partea cadrelor didactice, se prevăd cursuri în primii 3—$3^{1}/_{2}$ ani fără muncă în prod. Dar şi aici se planifică muncă practică în decurs de 1 an, pentru studenţii din anii superiori.

În unele cazuri, cînd este nevoie de o pregătire de producţie mai temeinică, se introduce munca de prod. (stagiul) cu o durată de maximum 1 an, după terminarea facultăţii, înainte de susţinerea proiectului de diplomă sau de trecerea examenului de stat. De regulă, această muncă se efectuează la viitorul loc de muncă al tînărului specialist. În aceste condiţii, perioada muncii practice pentru ultimii ani se reduce la 6 luni.

Stud. din instituţiile de înv. superior care studiază specialităţi cu un caracter sezonier de prod. vor alterna programul ştiinţific teoretic cu practica şi munca de prod. — în gospodăriile experimentale şcolare, în

Scanned with OKEN Scanner

sovhozuri, colhozuri și întreprinderi —, efectuînd toate tipurile de muncă productivă.

Persoanele care intră într-o instituție de înv. superior după împlinirea stagiului de muncă practică în specialitatea corespunzătoare vor fi scoase din prod. și de la muncă pînă la terminarea studiilor. Pentru aceștia se prevede o practică mai îndelungată în ultimii ani.

Pentru specialitățile: med., ped., șt. juridice, fil., ec. pol., ziaristică, se prevede admiterea în instituțiile de înv. superior numai a persoanelor care au o experiență practică corespunzătoare. În aceste domenii, înv. se desfășoară în afara producției, dar bazîndu-se pe o muncă practică îndelungată în procesul de învățare a specialității respective. Pentru persoanele care au la bază înv. mediu sanitar și un stagiu de muncă de 2 ani în specialitate, procesul de înv. în primii 2 ani poate să aibă loc fără scoaterea din prod. de specialitate, în cadrul secțiilor serale ale institutelor superioare de med., iar în ultimii ani de fac., în cadrul înv. de zi, prin scoaterea din prod.

În instituțiile de înv. superior artistic și în cadrul facultăților de înv. artistic, stud. vor îmbina instr. cu munca practică, în diferitele etape ale însușirii cunoștințelor teoretice.

În scopul dezvoltării continue a sistemului de înv. mediu și superior de specialitate în U.R.S.S. și al întăririi legăturii școlilor superioare și medii de specialitate cu producția, al îmbunătățirii pregătirii practice a studenților, precum și al lărgirii drepturilor republicilor unionale în conducerea acestui înv., Consiliul de Miniștri al U.R.S.S., prin hot. sa (din iunie 1959), a trecut conducerea instituțiilor de înv. superior și mediu de specialitate consiliilor de miniștri ale republicilor unionale. În atribuția ministerelor republicilor unionale ale înv. superior și mediu de specialitate din U.R.S.S. intră acordarea de ajutor republicilor în stabilirea muncii pedagogice-metodice și de cercetare științifică, coordonarea planurilor de editare a manualelor și a materialului didactic pentru instituțiile de mai sus, atestarea cadrelor științifice și didactice și o serie de alte îndatoriri care asigură buna dezvoltare a înv. de specialitate superior și mediu în Uniune.

Bibl.: Școala superioară, sub red. lui L.I. Karpova și V.A. Severțeva, M., 1957.

ŞCOALA TĂTARĂ DE ÎNVĂȚĂTORI DIN KAZAN — instituție pedag. care pregătea, din rîndurile tineretului tătar, învățători pentru școlile ruso-tătare și pentru clasele rusești de pe lîngă medrese. A fost înființată în 1886 și a funcționat pînă la 1 iulie 1917. În acest răstimp, a pregătit 355 învățători. Deși creată în scopuri colonizatoare, prin faptul că a făcut cunoscută tineretului cultura rusă, în ciuda intențiilor guvernului, școala a jucat un rol progresist în viața culturală a poporului tătar.

ŞCOALA TĂTARĂ DE ÎNVĂȚĂTORI DIN UFA — instituție de înv. pedag. care pregătea învățători tătari și bașkiri din regiunile Volga și Ural. A fost deschisă în 1872, în scopul de a rusifica populațiile din aceste regiuni. În 1876, șc. din Ufa a fost transferată la Orenburg, iar în 1889, a fost închisă, deoarece nu îndreptățise speranțele guvernului.

ŞCOALA UNICĂ — şc. care dă tuturor copiilor, indiferent de starea socială şi materială a părinţilor, acelaşi volum de cunoştinţe de cultură generală, priceperi şi deprinderi. Împărţirea şcolii unice pe trepte asigură trecerea fără dificultăţi şi fără restricţii de la o treaptă inferioară la alta superioară.

Ideea şcolii unice a apărut în sec. XVIII, printre ideologii burgheziei franceze în ascensiune, care criticau sistemul corporatist de înv. medieval. De obicei, se consideră că ideea aceasta a fost formulată de *Condorcet*, în proiectul de reorganizare a înv. public prezentat Comitetului pentru înv. public al Adunării Legislative. Prin acest proiect se propunea o şc. laică unică, în care toate treptele erau legate între ele din p.d.v. administrativ şi al programei. Totuşi, ideea şcolii unice exista de mai înainte, în „Planul de universitate pentru Rusia“, elaborat de *Diderot*, în 1775. Lowett, vestitul militant al mişcării chartiste era şi el partizanul şcolii unice. Şi în Germania, reprezentanţii aripii stîngi a social-democraţiei germane (K. Zetkin) duceau o luptă susţinută pentru şc. unică.

Opinia publică democrată şi pedagogii progresişti din Rusia militau pentru reforma înv. public şi cereau înfiinţarea şcolii unice. Sprijinind cu hotărîre această revendicare, partidul bolşevic argumenta totodată de pe poziţii marxiste că o şc. cu adevărat unică, accesibilă, pe toate treptele ei, maselor largi ale poporului, nu poate fi realizată în condiţiile regimului burghezo-moşieresc. Propaganda pentru şc. unică s-a intensificat în zilele revoluţiei burghezo-democratice din feb. Totuşi, guvernul provizoriu burghez, care era exponentul intereselor claselor înstărite, n-a luat nici o măsură pentru traducerea în viaţă a acestui principiu. Vechiul sistem de înv. a dăinuit pînă la instaurarea puterii sovietice.

Numai în urma victoriei Revoluţiei din Octombrie, noile relaţii sociale au îngăduit nu numai proclamarea principiului şcolii unice, dar şi traducerea lui în viaţă. Acest principiu a fost decretat prin *„Regulamentul privitor la şcoala unică bazată pe muncă din R.S.F.S.R.“*, adoptat de Comitetul Executiv Central la 16 oct. 1918. Documentele ulterioare de partid şi de stat în problemele înv. public, inclusiv Legea privitoare la reorganizarea şcolii (1958), aveau la bază acest principiu. În sistemul şcolar care se creează acum, toate categoriile de şcoli — şc. elem., şc. medie incompletă şi şc. medie — sînt strîns legate între ele şi accesibile întregului popor. După absolvirea şcolii elem., copiii trec în cls. a V-a; absolvenţii şcolii de 8 ani îşi continuă studiile într-una dintre categoriile de şcoli medii, îmbinînd învăţătura cu munca în prod. Absolvirea oricărei şcoli medii dă volumul necesar de cunoştinţe şi dreptul de a urma o şc. superioară. Această continuitate se obţine prin unitatea sistemului de înv. public, prin coordonarea planurilor şi programelor de studii ale diferitelor trepte de înv., cu toată diversitatea fiecăreia dintre ele. Oamenii sovietici şi muncitorii din toate ţările socialiste au posibilităţi reale şi nelimitate de a face studii de orice nivel.

„ŞCOALA VIEŢII“ — numele celei de-a doua şcoli experimentale „Timireazev“ de pe lîngă Secţia de înv. public din Moscova.

întemeietoarea și conducătoarea, între 1919 și 1927, a acestei școli a fost N.I. Popova. În șc. au predat în special membrele „Cercului învățătoarelor din Moscova", înființat înainte de revoluție. Șc. avea 2 secții: orășenească (la Moscova) și sătească (în satul Kojino, raionul Ruza). Activ. acestei școli este descrisă în lucrările „Școala vieții" (1922) și „Metodele școlii bazate pe muncă" (1929) de N.I. Popova și în culegerea „Școala sătească" (1926).

ŞCOALA ZAIKONOSPASSKAIA — șc. din mănăstirea Spasski din Moscova (str. Nikolskaia), aflată dincolo de Ikonnîi read (un șir de prăvălii în care se vindeau icoane), unde erau instruiți tinerii dieci ai diferitelor departamente (pricazî), pentru a li se ridica nivelul de cunoștințe și pregătirea, în scopul formării de lucrători calificați pentru instituțiile de stat. Începînd din anul 1655, această șc. a funcționat într-o clădire specială a mănăstirii, numită „Dereveannîie horomî". Elevii trebuiau să învețe „latina și gramatica". Gramatica limbilor slavonă, grec. și lat. constituia obiectul principal de studii. Șc. a fost condusă de *Poloțki Simeon.*

ŞCOALĂ ÎN CARE PREDAREA SE FACE SIMULTAN LA MAI MULTE CLASE — șc. elem. în care sînt mai puțini învățători decît clase, fiecare învățător lucrînd concomitent cu cîte 2 sau mai multe clase. Există școli cu 1 post, cu 2 și cu 3 posturi. În *școlile cu 1 post*, învățătorul lucrează cu elevii din toate cele 4 clase; în *școala cu 2 posturi*, lucrează 2 învățători, fiecare cu cîte 2 clase; în cea cu 3 posturi, munca este împărțită între cei 3 învățători; 2 conduc cîte o clasă, iar al treilea, 2 clase. Aceste școli se creează în localitățile unde nu există un număr suficient de copii pentru a se organiza școli elem. cu 4 clase complete. Programa în școlile cu schema incompletă este aceeași ca și pentru cls. I-IV ale școlilor de 7 ani și medii. Copiii care termină 4 clase trec în cls. a V-a fără examen.

ŞCOALĂ LOGOPEDICĂ — șc. specială pentru copiii cu tulburări grave ale vorbirii. În afară de sarcinile care stau în fața școlii de masă, șc. logopedică are și următoarele scopuri: 1) înlăturarea deficiențelor de vorbire, citit și scris; 2) pregătirea pentru muncă cf. programelor speciale stabilite de Min. Înv.; 3) îmbunătățirea stării psihice și fizice printr-o justă organizare a vieții copiilor și printr-o muncă corectiv-educativă (gimnastică medicală, masaj, fizioterapie ș.a.m.d.).

În șc. logopedică se primesc copii cu auzul normal, care, din cauza insuficientei dezvoltări a vorbirii, nu pot învăța în școlile de masă. Într-o primă categorie sînt cuprinși copiii care suferă de o pierdere totală sau parțială a facultății de a vorbi *(alabie, afazie* ș.a.*)*, cu citirea și scrierea defectuoasă *(alexie, agrafie)*, cu tulburări grave ale aparatului motor al vorbirii *(disartrie* ș.a.*)*. Categoria a doua cuprinde copiii cu forme grave de bîlbîială. Munca instructiv-educativă cu copiii care manifestă tulburări grave de vorbire cere, în mod special, o tratare individuală. De aceea, numărul de elevi în clasele școlii logopedice este limitat: pentru categoria întîi — 8—10 copii, pentru a doua — 10—14 copii.

Șederea copiilor în șc. logopedică are un caracter temporar. Dacă în procesul muncii didactice se dovedește că un copil

poate să urmeze şc. de masă, este transferat în clasa corespunzătoare a acestei şcoli.

Dacă este vorba de o tulburare uşoară a vorbirii, ea se corectează în cadrul *punctelor logopedice de pe lîngă şcolile de masă.*

ŞCOALĂ PROFESIONALĂ — şc. care pregăteşte cadre cu diferite calificări pentru ec. naţională. În 1919—20, majoritatea şcolilor de acest tip, înfiinţate înainte de revoluţie (şcolile tehnice inferioare, şcolile de meserii, şcolile de ucenici meseriaşi, şcolile inferioare de meserii), au fost reorganizate în şcoli prof. şi, împreună cu şcolile de ucenici de pe lîngă fabrici şi uzine, înfiinţate atunci, pregăteau muncitori calificaţi şi dădeau o instr. de cultură generală. La începutul deceniului 4, marea majoritate a şcolilor profes. au fost închise sau reorganizate în şcoli medii tehnice şi şcoli de pe lîngă fabrici şi uzine. În prezent mai există şcoli profes. în unele ramuri ale industriei uşoare şi în sistemul cooperaţiei meşteşugăreşti.

ŞCOLARIZAREA — înscrierea în şcoală a copiilor care au împlinit vîrsta necesară. În U.R.S.S., unde s-a realizat înv. general obligatoriu de 8 ani, şc. se îngrijeşte să cuprindă pe toţi copiii. Fiecărei şcoli i se repartizează un anumit sector teritorial — *un microraion*, — în cadrul căruia se ţine evidenţa tuturor copiilor de vîrstă şcolară. În această muncă, şcolile de la oraşe sînt ajutate de organele de administraţie a imobilelor, iar cele de la sate, de sfaturile populare locale.

În cls. I sînt admişi copiii care au împlinit 7 ani pînă la 1 sept. al anului respectiv. Părinţii depun o cerere în acest sens, la care anexează actul de naştere al copilului. Înscrierile în şc. se fac între 1 iun. şi 15 aug. (în cls. I, între 15—25 aug.). După terminarea înscrierilor, părinţii sînt invitaţi la o adunare, care se ţine la sfîrşitul lunii aug., înaintea începerii anului şcolar. Şcolile de 8 ani primesc în cls. a V-a, în conformitate cu dispoziţiile privitoare la *raionarea şcolilor*, pe elevii care au absolvit 4 clase de şc. elem. Şcolile elem. predau acestor şcoli tabelul elevilor promovaţi şi dosarele lor. Înscrierea elevilor în treapta a doua a înv. mediu, după absolvirea şcolii de 8 ani, se face, de asemenea, după regulile stabilite.

După înscrierea de la începutul anului şcolar, elevii se pot transfera fără nici o dificultate în şc. altui microraion, dacă părinţii îşi schimbă domiciliul. În acest caz., părinţii înaintează o cerere cu specificarea noii adrese şi prezintă documentele necesare de la fosta şc. Numele şi prenumele tuturor elevilor înscrişi se trec în catalog şi în matricolă.

Copiii care suferă de infirmităţi grave (nevăzători, surdomuţi) şi cei înapoiaţi mintal sînt îndrumaţi la şcolile speciale.

ŞCOLI AMBULANTE — tip special de şcoli, apărut în unele ţări în care există ţinuturi întinse cu populaţie rară (Rusia ţaristă, Italia, Canada, Australia). În Canada s-au creat „şcoli-vagoane" (de cale ferată) sau „şcoli pe roţi", formate dintr-o încăpere care serveşte drept locuinţă învăţătorului şi o „sală" de clasă. Şcoala-vagon circulă după un itinerar stabilit, oprindu-se în anumite puncte, unde se adună copiii din regiunea învecinată. Opririle durează 8—10 zile, în funcţie de numărul şi de vîrsta copiilor.

În categoria şcolilor ambulante trebuie incluse şi aşa-numitele

şcoli temporare, înfiinţate în raioanele unde se adună vremelnic contingente numeroase de lucrători, de pildă pe marile şantiere. La începutul sec. XX, în cîteva gubernii din Rusia s-au înfiinţat şcoli ambulante. Asemenea şcoli au funcţionat şi în sudul Italiei. Forme primitive de şcoli ambulante există şi astăzi în unele ţări arabe din Orientul apropiat şi mijlociu, unde mai trăiesc triburi de beduini nomazi, precum şi în ţările din America de Sud.

ŞCOLI BISERICEŞTI DE ÎNVĂŢĂTORI — instituţii de înv. pedag. (pentru băieţi şi fete), aparţinînd bisericii ortodoxe, înfiinţate în a doua jumătate a sec. XIX, care pregăteau cadre didactice pentru şcolile parohiale. În aceste şcoli se preda: religia, catehismul, serviciul religios şi statutul bisericesc, un curs redus de ist. bisericii, lb. slavonă bisericească, cîntarea bisericească, lb. rusă, aritm., ist. patriei, caligrafia şi didactica.

ŞCOLI „CATEDRALE" — instituţii de înv. din evul mediu care funcţionau în oraşele mari din Europa de apus, pe lîngă catedralele episcopale. Aveau ca scop pregătirea de slujitori pentru biserică. Ele dădeau o instr. mai vastă decît şcolile parohiale de pe lîngă mănăstiri şi decît celelalte şcoli bisericeşti. Se preda în lb. lat. Programa şcolară cuprindea obiectele *triviumului* şi *cvadriviumului*. Conţinutul obiectelor de înv. se învăţa pe de rost. Toată instr. era pătrunsă de spirit religios. Profesorii erau clerici.

ŞCOLI CĂZĂCEŞTI — şcoli organizate în satele şi staniţele cazacilor din regiunile Don, Orenburg, Ural. Din p.d.v. economic, administrativ şi didactic, erau subordonate direcţiei intendenţei şi atamanilor secţiilor militare din regiunile căzăceşti respective. Viaţa în şcolile căzăceşti avea un caracter militar: se învăţa instr. de front, călăria etc. Începînd cu 1916, din p.d.v. administrativ şi didactic, şcolile căzăceşti au trecut sub conducerea Min. Înv. Public.

ŞCOLI CENTRALE — şcoli medii din Franţa, întemeiate în 1795, cf. proiectului lui *Lakanal* şi Daunou. În fiecare departament era cîte o astfel de şc. (cam la 300 000 locuitori), destinată copiilor burgheziei. Programa acestor şcoli era elaborată în spiritul ideilor noi, iluministe. În secţia I (elevi de la 12 la 14 ani) se studia: şt. nat., limbile clasice şi moderne, desenul; în secţia a II-a (elevi de la 14 la 16 ani) se preda: matem., fiz. experimentală şi chimia; în secţia a III-a (elevi de la 16 la 18 ani) se preda: gram. generală, lit., ist., constituţia şi morala. Religia nu se preda. Astfel, în şcolile centrale se dădeau cunoştinţe multilaterale, umanistice şi de şt. nat. Şcolile au funcţionat pînă în 1802, cînd au fost închise de Napoleon. Datorită programei lor, se numără printre cele mai bune instituţii de înv. mediu care au existat în Franţa pînă la începutul sec. XX.

ŞCOLI-CLUBURI — şcoli pentru preadolescenţii-muncitori, create în R.S.F.S.R. la sfîrşitul anului 1918, din iniţiativa comsomolului. Scopul lor era dezv. activităţii creatoare şi educarea în spirit socialist a unui tineret cu dragoste de viaţă, cu un dezvoltat simţ estetic şi sănătos fiziceşte. Munca instructivă, desfăşurată sub formă de lecţii pe clase, se îmbina cu activ. de club — în secţii sau studiouri. Nu

exista o perioadă de instruire fixată cu stricteţe, precum nu existau nici planuri de înv. şi programe obligatorii; activităţile didactice sau cele de club predominau în funcţie de anumite circumstanţe. Într-o perioadă, atracţia pentru şcolile-cluburi era atît de puternică, încît s-a propus transformarea tuturor şcolilor de gradul II în şcoli-cluburi. O dată cu apariţia şi dezv. şcolilor de pe lîngă fabrici şi uzine, şcolile-cluburi şi-au încetat existenţa (1922).

ŞCOLI-COMUNE — instituţii instructiv-educative experimentale care aveau ca scop tratarea practică a problemelor noii pedagogii şi ale şcolii bazate pe muncă, înfiinţate în 1918, în conformitate cu Regulamentul cu privire la şcoala unică bazată pe muncă. Şcoala-comună era o şc. de cultură generală (de obicei gradele I şi II), cu internat. Deseori, pe lîngă şcoala-comună exista şi o grădiniţă de copii. În afară de cursurile obişnuite, elevii acestei şcoli luau parte la munca productivă în ateliere şi agric. Viaţa în internat era organizată pe principiul autoservirii. Principiul conducător în viaţa colectivului de copii era munca. Se stimulau pe larg iniţiativa şi activ. independentă a elevilor. În multe şcoli-comune, profesorii experimentau programele, manualele, noile metode de instruire şi educare. În 1922, în zona europeană a R.S.F.S.R. funcţionau 356 şcoli-comune şi orăşele pentru copii. Şcolile-comune au existat pînă la sfîrşitul deceniului 3. Unele şi-au păstrat numele de şcoli-comune pînă în 1937 (de ex., Şcoala-comună „P.N. Lepeşinski").

ŞCOLI CONFESIONALE (lat. *confessio* — mărturisire) — instituţii şcolare întreţinute de organizaţii religioase, care aveau drept scop răspîndirea unui anumit cult religios. Principiul confesional în înv. era dominant în evul mediu. În ţările capitaliste (S.U.A., Anglia ş.a.), acest principiu s-a păstrat pînă în zilele noastre, luînd forma „iniţiativei particulare în domeniul credinţei şi educaţiei". Ca urmare, şcolile confesionale (catolice, protestante, mahomedane etc.) sînt „particulare". În multe ţări, înv. public elem. continuă a se desfăşura în cea mai mare parte în şcoli confesionale. Pînă în 1917, în Rusia existau şcoli confesionale conduse de clerul ortodox, catolic, mahomedan, luteran (şcoli parohiale teologice, seminarii şi academii teologice, mektebe, medrese, mollahane ş. a.) În U.R.S.S., începînd din 1917, toate şcolile elem., medii şi superioare sînt laice şi aparţin statului. Opinia publică progresistă din toate ţările lumii luptă pentru lichidarea şcolilor confesionale şi pentru şc. laică.

ŞCOLI CONGREGANISTE — şcoli din Franţa şi din alte ţări conduse de membri ai congregaţiilor (organizaţii catolice semimonahale). O mare parte dintre şcolile congreganiste aparţineau juridiceşte comunităţilor civile (comunelor). Au apărut în sec. XVII, cînd şi-a făcut apariţia congregaţia „Fraţii şcolilor creştine", cea mai influentă din Franţa. În perioada Restauraţiei (1814—1830) şi după înfrîngerea revoluţiei din 1848, s-au înfiinţat numeroase congregaţii de bărbaţi şi femei, care au întemeiat o întreagă reţea de şcoli, cărora, prin legea Falloux, li se creaseră condiţii deosebit de favorabile. Legea dădea „comunelor" dreptul de a numi profesori în şcolile lor din-

Scanned with OKEN Scanner

tre membrii congregaţiilor, astfel că numeroase şcoli întreţinute de comune au ajuns în mîinile acestora. În deceniul 6, şcolile congreganiste cuprindeau 37% dintre elevii şcolilor elem. din Franţa (mai mult de 50% fete). Întreg înv. în aceste şcoli era dominat de religie. Comuna din Paris a adoptat hotărîrea de a transforma şcolile congreganiste în şcoli laice, ceea ce s-a şi înfăptuit, cu toată împotrivirea membrilor congregaţiilor. La sfîrşitul sec. XIX, opinia publică progresistă a deschis din nou lupta împotriva şcolilor congreganiste. Potrivit legii din anul 1904, aceste şcoli urmau să fie lichidate în decurs de 10 ani. În locul lor au apărut un mare număr de aşa-numite şcoli catolice particulare, în care se păstra, de fapt, spiritul şcolilor congreganiste. Şcolile congreganiste s-au menţinut în forma lor iniţială în unele ţări din Europa apuseană, din America şi alte părţi ale lumii. Unele congregaţii („Fraţii şcolilor creştine") sînt organizaţii cu caracter internaţional.

ŞCOLI DE APLICAŢIE — şcoli de cultură generală pe lîngă instituţiile pedag. de înv. din U.R.S.S., în care stud. şi elevii fac practică pedag. O asemenea şc. există şi pe lîngă Acad. de şt. pedag. În şcolile de aplicaţie, concomitent cu activ. instructiv-educativă obişnuită, se desfăşoară şi o muncă de experimentare în domeniul pedagogiei şi de răspîndire a cunoştinţelor pedag. în rîndurile părinţilor şi populaţiei.

ŞCOLI DE ARITMETICĂ — şcoli elem. cu profil matematic, înfiinţate în Rusia (1714) pe lîngă reşedinţele episcopilor şi pe lîngă mănăstirile mari, pentru a-i învăţa pe copiii nobililor, negustorilor şi funcţionarilor „cifrele şi unele părţi ale geometriei". Profesorii erau absolvenţi ai *Şcolii de ştiinţe matematice şi navigaţie*. În 1744, şcolile de aritmetică au fost transformate în *şcoli de garnizoană*.

ŞCOLI DE ARTĂ — instituţii speciale de înv., care pregătesc pe elevi pentru diferite forme ale artei. În U.R.S.S., pentru copiii dotaţi în mod deosebit în domeniul artei s-au creat şcoli medii de artă, în care se primesc absolvenţi ai şcolii elem. Durata studiilor este de 7 ani. Absolvenţii acestor şcoli intră în şcolile superioare de artă.

Pentru pregătirea specială a elevilor înzestraţi, care învaţă în şcoli de cultură generală, se organizează şcoli de artă, care reprezintă una dintre formele înv. artistic extraşcolar pentru copii.

Pentru pregătirea de specialişti cu o calificare medie s-au înfiinţat şcoli medii de artă cu diferite profiluri: şcoli pedag. de artă, şcoli de artă dramatică şi scenografie, şcoli de sculptură şi şcoli de artă aplicată. În aceste şcoli se primesc absolvenţi ai şcolii medii incomplete. Durata studiilor este de 5 ani.

Pentru pregătirea de muncitori calificaţi în diferite specialităţi de artă aplicată şi decorativă există şcoli de arte şi meserii cu durata de instruire de 3 ani.

ŞCOLI DE BRESLE — şcoli laice, deschise în sec. XIII—XIV, în diferite oraşe ale Europei. Erau înfiinţate şi întreţinute de breslele meseriaşilor. În aceste şcoli se învăţa: cititul, scrisul, operaţiile aritmetice, elemente de geom. şi şt. nat. Meseria se învăţa în procesul uceniciei, în

atelier sau în familie. Pred. se făcea în lb. maternă. Şcolile de bresle au fost întîmpinate cu duşmănie de clerici, deoarece încălcau monopolul bisericii catolice asupra înv. La sfîrşitul evului mediu, şcolile de bresle, unindu-se cu şcolile de ghilde, s-au transformat în şcoli orăşeneşti.

ŞCOLI DE CABINET — şcoli elem. pentru copiii funcţionarilor inferiori şi ai muncitorilor de la uzinele din districtul muntos al Altaiului. Depindeau de Cabinetul „Ministerului curţii şi domeniilor imperiale" şi se întreţineau dintr-un fond special, realizat din impozitele ţăranilor înregistraţi la uzinele din Altai. Supravegherea şcolilor de cabinet era în sarcina direcţiei uzinelor. În 1901 au trecut sub conducerea Min. Instrucţiunii Publice.

ŞCOLI DE FETE MARIINSKI — 1) Denumire dată unor instituţii de înv. mediu pentru fete ale *Departamentului instituţiilor împărătesei Maria*. Prima a fost deschisă în anul 1858, la Petersburg. În 1862, şcolile mariinski au fost transformate în licee de fete. 2) Şcoli de cultură generală de 4 ani pentru fete, în cadrul Departamentului instituţiilor împărătesei Maria, care reprezentau o treaptă intermediară între şcolile elem. şi şolile medii pentru fete. Prima şc. mariinski de 4 ani pentru fete a fost deschisă la Petersburg, în anul 1882. Şcolile erau destinate fetelor provenite din păturile de jos ale populaţiei orăşeneşti, care nu aveau posibilitatea să urmeze liceul, şi dădeau o pregătire generală elem. Se preda: religia, lb. rusă, aritm., geogr. şi ist. Rusiei, şt. nat., caligrafia, cîntul, lucrul manual, desenul, desenul liniar. O atenţie deosebită se acorda educaţiei religioase şi pregătirii pentru munca în gospodărie. Pentru înv. se percepeau taxe şcolare.

ŞCOLI DE GARNIZOANĂ — instituţii de înv., create de departamentele militare ale Rusiei ţariste pentru instruirea copiilor de soldaţi. În şcolile de garnizoană erau admişi băieţi în vîrstă de 7 ani. Ei învăţau scrisul şi cititul, aritm., elemente de geom., „artele şi meseriile necesare armatei şi regimentelor", muz., flautul şi toba, strungăria, dulgheria, rotăria, croitoria, cizmăria şi alte meserii.

La vîrsta de 15 ani, şcolarii din garnizoane erau trecuţi în evidenţa armatei. Primele şcoli de garnizoană au fost deschise de Petru I, în 1716.

ŞCOLI DE GHILDE — şcoli elem., înfiinţate de ghilde (organizaţii negustoreşti) în oraşele din Europa în sec. XIII—XIV. În aceste şcoli, ca şi în şcolile de bresle, se acorda o atenţie precumpănitoare cititului, scrisului şi socotitului. Religia ocupa un loc mai restrîns. Biserica a întîmpinat cu ostilitate apariţia şcolilor de ghilde, care îi ştirbeau monopolul asupra înv. Identitatea de sarcini pe care le-au avut şcolile de ghilde şi cele de bresle a dus cu timpul la unificarea lor în şcoli orăşeneşti, care erau întreţinute de organele administrative ale oraşelor (consiliile municipale).

ŞCOLI DE ÎNVĂŢARE A SCRIS-CITITULUI — şcoli elem. de tip inferior. În aceste şcoli învăţau de obicei grupe de copii de ţărani, dar nu cu pedagogi calificaţi, ci cu foşti soldaţi sau cu unii săteni ştiutori de carte. În majoritatea cazurilor, aceşti „învăţători" îşi desfăşurau activ.

în mod semilegal, deoarece nu aveau acest drept. Sarcina şcolii era de a forma la elevi cîteva deprinderi de citire, scriere şi socotit. Organizarea şcolilor era extrem de primitivă. O parte dintre ele se aflau sub conducerea Min. Domeniilor Statului (în 1865 erau 3 842 şcoli cu 83 128 elevi); altele făceau parte din instituţiile de înv. ale Departamentului bisericilor; un număr dintre aceste şcoli nici nu erau ţinute în evidenţă. Cercurile conducătoare din Rusia ţaristă vedeau în ele un mijloc potrivit de limitare a proporţiilor şi nivelului înv. public. În afară de aceasta, după cum remarca S.A. Racinski, un adept al educaţiei religioase, „aici nu poate fi vorba de vreo teamă de nelealitate — nici politică, nici religioasă". Proiectul de statut al şcolilor, din 1860, prevedea includerea acestor şcoli în sistemul şcolar de stat, ca instituţii de înv. elem. de un tip deosebit. În 1891, aceste şcoli au trecut în grija Sinodului, ca şcoli bisericeşti.

ŞCOLI DE MINERI ÎN URAL — şcoli înfiinţate în 1721 de *V.N. Tatişcev*, pe lîngă uzinele din Ural. În aceste şcoli se învăţa: cititul, scrisul, aritm., elemente de geom., după care elevii erau trimişi la uzine, unde erau încadraţi în locuri speciale de ucenici, pentru a face practica minieră şi de uzină. Cei mai înzestraţi erau detaşaţi pe lîngă mecanicul şef al direcţiei uzinelor din Ural. Unul dintre elevii mecanicului şef a fost I.I. Polzunov, vestitul inventator al maşinii cu aburi. Şcolile de mineri din Ural erau şcoli progresiste pentru vremea aceea; ele îmbinau o pregătire elem. de cultură generală cu pregătirea de specialitate.

ŞCOLI DE MUZICĂ — instituţii de înv. din sistemul Min. Culturii al U.R.S.S., în care sînt incluse şcolile de masă cu 7 clase în cadrul cărora se realizează educ. şi instr. muzicală elem. a copiilor şi şcolile medii de muzică unde copiii talentaţi se pregătesc să devină muzicieni, interpreţi sau să intre la conservator. Procesul de înv. în şcolile de muz. de 7 ani decurge paralel cu instr. în şcolile de cultură generală. În şcolile medii de muz., elevii capătă, de asemenea, instr. medie de cultură generală.

ŞCOLI DE PARTID ŞI SOVIETICE — instituţii de înv. care pregătesc cadre de partid, sindicale şi de conducere a sovietelor locale, înfiinţate în anul 1920. La început erau conduse de Direcţia învăţămîntului politic. Au funcţionat şcoli de partid şi sovietice de gr. I (judeţene), cu durata studiilor de 4 ani, şi de gr. II (de gubernie), cu durata studiilor de 1 an. În şcolile de gr. I erau primiţi comuniştii şi comsomoliştii, muncitori şi ţărani, care ştiau să scrie şi să citească, iar în cele de gr. II — absolvenţii şcolii de gr. I sau cu o pregătire echivalentă. Şcolile de partid şi sovietice judeţene erau şcoli industriale pentru muncitori şi agricole pentru ţărani.

În diferite etape ale construcţiei de partid şi de stat, şcolile de partid şi sovietice au fost reorganizate: în 1924, şcolile de gr. I au devenit de 1 an, iar cele de gr. II, de 2 ani; în 1926 s-a creat un sistem unic de şcoli, cu durata studiilor de 2 ani; în 1934, au fost reorganizate după principiul locului de producţie şi s-a fixat durata studiilor la 8 luni. În 1955—57 s-au creat

şcoli de partid şi sovietice cu durata studiilor de 3 ani, pentru pregătirea şi ridicarea calificării cadrelor de conducere din colhozuri, precum şi a activiştilor de partid şi de stat din raioane.

ŞCOLI DE PLASĂ — şcoli elem. create pe baza unui ordin guvernamental, începînd din deceniul 4 al sec. XIX, cîte una pentru fiecare plasă, menite să instruiască pe copiii ţăranilor de pe domeniile statului (pe băieţi numai) pentru a deveni scribi. Pred. în şcolile de plasă avea un nivel foarte scăzut. Atenţia principală se acorda însuşirii tehnicii scrisului.

ŞCOLI DE PREOŢI DIN ANTICHITATE — şcoli teologice de castă, înfiinţate pe lîngă temple, pentru pregătirea de preoţi şi conducători. În antichitate erau larg răspîndite în India, China, Midia, Egipt, Izrael, Grecia, Roma şi alte ţări.

Unele dintre ele erau vestite prin metoda de predare a medicinii, astronomiei, caligrafiei. La un nivel deosebit de înalt se aflau şcolile brahmanilor indieni, în care s-au creat mai multe sisteme filozofice. În aceste şcoli se studiau probleme de med., astron., matem., legislaţie, lingvistică comparată, teoria muzicii şi arhitecturii.

Mulţi bărbaţi străluciţi din antichitate au învăţat în şcolile de preoţi: Platon şi Pitagora au studiat în şcolile egiptene de preoţi, Democrit — în cele din Midia, Iosif Flavius — în şc. de pe lîngă templul iudaic din Ierusalim.

ŞCOLI DE PREOŢI LAMA — instituţii şcolare religioase pentru pregătirea preoţilor şi călugărilor lama. În Rusia au pătruns (în Transbaikalia, pe teritoriul actualei R.S.S.A. Bureate) din Tibet şi Mongolia, împreună cu lamaismul. În şcoli se învăţa: lb. tibetană, med., elemente de astron. şi astrologie, religia budistă şi fil. Instr. era mecanică şi foarte dificilă: seminariştii trebuiau să înveţe pe de rost 5 vol. de med. tibetană şi denumirea tuturor medicamentelor. Puţini dintre hovraci (seminarişti budişti) absolveau cursul complet. Majoritatea rămîneau o viaţă întreagă servitori ai preoţilor lama. După Revoluţia din Octombrie, şcolile pentru preoţi lama au fost treptat desfiinţate.

ŞCOLI DE REGIMENT — şcoli care funcţionau în Rusia ţaristă pe lîngă trupele din garnizoane, pentru instruirea copiilor de soldaţi. Au apărut în timpul lui Petru I. Ulterior au devenit şcoli profes. şi pregăteau învăţători pentru batalioanele şi escadroanele de rezervă şi pentru şcolile de gradaţi. Tot aici se făcea pregătirea soldaţilor pentru gradul de subofiţer. Asemenea şcoli existau pe lîngă regimentele de infanterie, cavalerie etc. Durata instruirii varia de la 6 luni la 2 ani.

ŞCOLI DE RIT VECHI — instituţii elementare instructiv-educative, care deserveau asociaţiile religioase de rit vechi după despărţirea lor de biserica ortodoxă, în a doua jumătate a sec. XVII. În aceste şcoli, meşteri grămătici predau după cărţi cu scriere veche: alfabetul şi silabisirea, apoi ceaslovul, psaltirea şi canoanele (adică cîntarea bisericească). În afară de şcoli elem. aceste asociaţii de rit vechi aveau şi şcoli pentru pregătirea de meşteri grămătici pentru scrierea veche, de pildă, şc. din Moscova a asociaţiei adepţilor lui Fedoseev.

ŞCOLI DE TUNARI — şcoli pentru pregătirea de artilerişti. Au început să funcţioneze efectiv în 1699, dar oficial au fost înfiinţate prin Decretul emis de Petru I la 10 ian. 1701. În decret se spunea: „Pe terenul noii turnătorii de tunuri, să se construiască şcoli de lemn, şi în aceste şcoli copiii tunarilor şi ai altor cinuri să învețe scrisul şi cititul, cifrele şi alte ştiinţe inginereşti". În planul de înv. al şcolii intrau: cititul, scrisul, artim., geom. şi desenul geometric, trigon., desenul tehnic de tunuri şi mortiere, la scări diferite. Şcolile de tunari au pus bazele pregătirii cadrelor de ofiţeri artilerişti în Rusia.

ŞCOLI DE ZEMSTVĂ — şcoli elem. săteşti create de *zemstve* după reforma administrativă din 1864. Durata înv. în aceste şcoli era de 3—4 ani. Şcolile de zemstvă se deosebeau de şcolile ministerelor şi de cele parohiale printr-o mai bună organizare a procesului de înv., prin faptul că aveau cadre didactice mai calificate şi mai progresiste, prin folosirea celor mai bune manuale admise („Cuvîntul matern" de K.D. Uşinski, „Prietenul nostru" de N.A. Korf, cărţile de citire de L.N. Tolstoi, „Lumea în povestiri pentru copii" de V.P. Vahterov).

Procesul de înv. se desfăşura pe baza metodei fonetice analitico-sintetice, folosindu-se pe scară largă şi material intuitiv. Prin intermediul citirii explicative, copiii căpătau cunoştinţe despre natură, geogr., ist. Şcolile zemstvelor se bucurau de popularitate în mase şi reţeaua lor a crescut neîncetat (în 1917 existau 30 000 şcoli de zemstvă), şi numai lipsurile materiale şi condiţiile familiale erau cauza părăsirii şcolii, mai ales de către fete. Şcolile zemstvelor au jucat un rol progresist în răspîndirea ştiinţei de carte în mijlocul ţărănimii ruse.

ŞCOLI DUMINICALE — şcoli de cultură generală pentru muncitori, ţărani şi meseriaşi, al căror program se desfăşura duminica. Primele şcoli duminicale au apărut în Rusia la sfîrşitul deceniului 6 al sec. XIX. În 1862, guvernul ţarist, dîndu-şi seama de influenţa revoluţionară a şcolilor duminicale asupra muncitorilor, a încercat să le închidă, dar dorinţa muncitorilor de a cunoaşte şi necesitatea crescîndă a industriei de muncitori cu ştiinţă de carte au silit guvernul să admită existenţa şcolilor duminicale, însă cu un program extrem de ciuntit, la nivelul şcolilor parohiale. În ultimul deceniu al sec. trecut, numărul şcolilor duminicale a crescut cu repeziciune. În aceste şcoli predau, fără plată, reprezentanţii intelectualităţii progresiste, stud., elevi de liceu, profesori din şcolile medii şi superioare, ofiţeri. În unele şcoli duminicale se ţineau lecţii nu numai duminica, ci şi seara în zilele de lucru. Pentru a lărgi programul şcolilor duminicale, s-a făcut uz de dreptul Societăţii tehnice ruse de a deschide cursuri şi şcoli pentru muncitori şi s-au creat cls. superioare. În ultimul deceniu al sec. XIX, activ. şcolilor duminicale se afla sub puternica influenţă a organizaţiei social-democrate. Între 1891 şi 1896 la şc. „Smolenskaia" din Petersburg, de dincolo de bariera Nevski, a fost învăţătoare Nadejda Konstantinovna Krupskaia. Aici au predat lecţii şi vechi membri ai partidului comunist: L.N. Knipovici, N.L. Meşceriakov, A.I. Ceciulina (Meşcereakova), Z.P. Nevzorova, (Krjijanovskaia). Printre elevii şcolilor duminicale au fost munci-

tori revoluţionari de frunte, ca: I.V. Babuşkin, V.A. Şelgunov ş.a.

Tot şcoli duminicale se numesc şi şcolile organizate în ţările capitaliste de către diferite organizaţii religioase şi de binefacere, în scopul de a da elevilor lor o educ. religioasă.

ŞCOLI ELEMENTARE — şcoli elem. în care copiii învăţau religia, cititul, scrisul şi socotitul, normele de conduită, iar mult mai tîrziu, şi elemente de şt. nat., geogr. şi ist. Din letopiseţe, se ştie că încă în sec. IX—XI cnejii ruşi adunau pe lîngă mănăstiri şi biserici copiii oştenilor, ai orăşenilor avuţi şi ai clerului, pentru a-i învăţa carte. Cnejii îşi dădeau seama de necesitatea de a pregăti oameni cu ştiinţă de carte pentru diferite funcţii de stat în domeniul comerţului, al finanţelor, al conducerii şi pentru relaţiile cu ţările străine. În letopiseţul anului 988 se aminteşte că Vladimir, cneazul de Kiev, a înfiinţat mai multe şcoli. În letopiseţul anului 1054 se menţionează activ. analogă desfăşurată de cneazul Iaroslav, la Kiev şi Novgorod. Nepoata lui Iaroslav — cneaghina Ianka Vsevolodovna — a întemeiat în anul 1086, pe lîngă mănăstirea Andreevsk din Kiev, prima şc. de fete din Rusia. S-au creat, de asemenea, şcoli în cnezatele Smolensk, Vladimirsk, Poloţk ş.a. În sec. XIII—XV, meşteri grămătici învăţau copiii să citească cărţi religioase (ceaslovul şi psaltirea), în familiile elevilor sau la ei acasă. În statul rus din sec. XVI—XVII existau şcoli elem. pe lîngă biserici. Elevii primeau o educ. religioasă şi învăţau să citească cărţile sfinte. Petru I a înfiinţat *şcoli de aritmetică şi şcoli de garnizoană*, în care se învăţa nu numai religia, ci şi cititul, scrisul şi socotitul. Datorită activităţii lui *Iankovici de Mirievo* şi a colaboratorilor săi ruşi, în deceniul 9 al sec. XVIII au apărut *şcoli publice inferioare* de 2 ani, care erau un tip de şc. elem. mai perfecţionat. În aceste şcoli se învăţa: religia, scrisul, cititul, aritm. şi desenul.

La începutul sec. XIX, şcolile elem. au fost reorganizate, în legătură cu introducerea sistemului de şcoli elem., medii şi superioare de stat, cf. „Regulamentului provizoriu al învăţămîntului public" şi statutului din 1804. Instrucţiunea elem. se realiza în 2 tipuri de şcoli: şcoli parohiale de un an în care se învăţa: citirea cărţilor religioase şi laice, socotitul, ritualul bisericesc şi normele de conduită, şi şcoli judeţene de 2 ani, cu o programă mai largă de cultură generală.

Ulterior, cf. „Regulamentului şcolilor elem. pentru popor" din 1864, erau considerate ca şcoli elem. şcolile elem. ale tuturor departamentelor, asociaţiilor şi persoanelor particulare. *Şcolile elem. de zemstvă*, apărute după anul 1864, cu durata de şcolarizare de 3 şi apoi de 4 ani, au fost cele mai bune şcoli publice pînă la Revoluţia din Octombrie. Un mare rol în stabilizarea sistemului progresist de înv. elem. în Rusia a avut activ. lui K.D. Uşinski şi a continuatorilor săi.

ŞCOLI ELEMENTARE SUPERIOARE — instituţii de înv. (pentru băieţi şi fete) create în Rusia cf. legii din 25 iulie 1912 (în locul şcolilor orăşeneşti de tip superior, care au funcţionat cf. legii din 1872). Aveau la bază şc. elem., iar durata şcolarizării era de 4 ani. În ele învăţau în special copiii micilor funcţionari, ai meseriaşilor şi negustorilor. Planul de înv. al şcolilor elem.

superioare includea: religia, lb. şi lit. rusă, aritm., geom., elemente de alg., şt. nat., fiz., ist., desenul. Absolvenţii şcolilor elem. superioare nu puteau să intre în şc. medie din cauza nepotrivirii dintre programele de înv. Ei aveau însă posibilitatea să se înscrie în institutele pentru învăţători. Acest tip de şcoli a existat pînă la Revoluţia din Octombrie.

ŞCOLI EPARHIALE — şcoli-internate de fete din Rusia ţaristă, care ţineau de departamentul cultelor (confesiunea ortodoxă). Aveau 7 clase, dintre care 6 de cultură generală, iar a şaptea de ped. În aceste şcoli învăţau fiicele preoţilor. Activ. instructiv-educativă era pătrunsă de spirit pravoslavnic. După absolvirea cursului complet, elevele obţineau dreptul de a ocupa posturi de învăţătoare în şcolile bisericeşti.

ŞCOLI EPISCOPALE — instituţii de înv. din Rusia, care se înfiinţau pe lîngă casele episcopale, în special pentru copiii clericilor. Potrivit „Regulamentului bisericesc" (1721), fiecare episcop trebuia să înfiinţeze o astfel de şc. Durata studiilor urma să fie de 8 ani. Programa prevedea mai multe obiecte şi cîteva limbi vechi (lat. grec., slavona, ebraica); elevii erau obligaţi să stea în internatele înfiinţate pe lîngă mănăstiri. Acest plan n-a fost realizat în întregime. În şcolile episcopale, copiii învăţau în special citirea şi gram. şi numai în unele dintre ele se învăţa şi lat., grec. şi aritm. Au existat pînă în 1808, cînd au fost transformate în şcoli teologice sau seminarii teologice, după programul pe care-l aveau.

ŞCOLI EVREIEŞTI—şcoli teologice şi laice de diferite grade, în care materia se preda în lb. ebraică, sau şcoli pentru evrei, în care studiile se predau în alte limbi decît cea ebraică. Au început să ia fiinţă în sec. V î.e.n. La sfîrşitul sec. II î.e.n. existau următoarele tipuri de şcoli: *a)* şc. elem. (micra); *b)* şc. medie de tip superior; *c)* şc. superioară — eşibot, care funcţiona pe lîngă „Bethamidraş" (casă de cercetări). Mai tîrziu s-au înfiinţat academii evreieşti, care aveau dreptul să confere titlul ştiinţific de dr. Sistemul acesta s-a menţinut tot timpul evului mediu. În epoca modernă apare şc. elem. evreiască —heder (numită în sec. XX „heder reformat sau heder model"), „talmudtora" şi şcoli publice cu caracter laic, organizate de Societatea pentru răspîndirea culturii printre evreii din Rusia, precum şi şcoli de meserii şi de agric. pentru evreii din Rusia. În sec. XIX guvernul ţarist a înfiinţat şcoli evreieşti de stat. La Vilno, Jitomir şi Varşovia au luat fiinţă şcoli de rabini; în 1873, şcolile din Vilno şi Jitomir au fost transformate în şcoli normale. Restricţiile din Rusia ţaristă la admiterea în şcolile de stat a elevilor de diferite naţionalităţi şi în special a evreilor îi sileau să înfiinţeze şcoli particulare. La începutul sec. XX s-au înfiinţat cîteva licee şi şcoli de comerţ particulare evreieşti la Odesa, Vilno, Varşovia, în care materia se preda în lb. rusă, precum şi un inst. „Fröbel" şi o şc. normală la Grodno, iar la Ekaterinoslav, un institut tehnologic particular. În alte ţări, au apărut în sec. XIX licee clasice şi reale, şcoli tehnice, colegii, şcoli normale şi seminarii teologice evreieşti. În anul 1920, au început să se înfiinţeze în Ucraina, Bielorusia, Birobidjan şcoli de stat în care materia se preda în lb. evreiască, precum şi şcoli pedag. medii şi superioare.

ŞCOLI FRĂŢEŞTI — şcoli înfiinţate şi întreţinute de organizaţii religioase, filantropice şi alte organizaţii-frăţii. Au existat în diferite ţări, mai ales în sec. XV-XVIII. În Rusia, erau răspîndite mai ales în Ucraina, Bielorusia şi în bazinul Volgăi.

În Ucraina şi Bielorusia, şcolile frăţeşti au fost înfiinţate de frăţiile naţionale religioase, în strînsă legătură cu lupta popoarelor ucrainean şi bielorus împotriva catolicismului şi a opresiunii nobilimii polone din sec. XVI-XVII. Una dintre primele şcoli frăţeşti a fost şc. din Lvov, organizată de fraţii din Lvov în 1586. Şcoli frăţeşti, în total 20, au apărut şi la Vilnius, Luţk, Kiev, Dubeţk şi în alte oraşe. Activ. şcolară era reglementată prin statute, inspirate de obicei din statutul şcolii frăţeşti din Lvov. Statutul cerea ca prof. să fie înzestrat cu înalte calităţi morale, să fie atent faţă de copii, să urmărească zi de zi conduita şi sîrguinţa la învăţătură a elevilor, să nu facă deosebiri între bogaţi şi săraci. La intrarea copilului în şc., între părinţi şi învăţător se încheia un contract, în prezenţa martorilor, prin care se stipula durata înv. şi obligaţiile profesorului şi ale elevului. În şc. se învăţa: cititul, scrisul, socotitul, religia, limbile elină, slavonă şi lat. şi elemente din cele *„şapte arte liberale“*. Frăţiile numeau „supraveghetori şcolari“, care aveau în grijă activ. şi administraţia şcolilor. Şcolile frăţeşti din Ucraina şi Bielorusia au avut o mare înrîurire asupra dezvoltării culturii. Ele au dat învăţători, autori de manuale şi de lucrări pedag., savanţi, scriitori, oameni politici.

În bazinul Volgăi se numeau şcoli frăţeşti şcolile elem. de 2 ani, care s-au înfiinţat începînd din anul 1867 de societatea de misionari din Kazan „Frăţia sfîntului Gurie“, pentru populaţia băştinaşă din reg. Volgăi, a Uralului şi a Siberiei. Înv. se făcea în lb. rusă, în spirit religios pravoslavnic, după sistemul lui *N.I. Ilminski*. În 1891/92, în reg. Volgăi se aflau 190 şcoli frăţeşti: 61 şcoli pentru tătarii creştinaţi, 54 şcoli pentru ciuvaşi, 3 pentru mari, 8 udmurte, 3 mordvine ş. a, în care învăţau 4 658 elevi. Între aceştia erau 2 533 tătari creştinaţi, 1 399 ciuvaşi, 75 mari, 202 udmurţi, 32 mordvini. Din cauza misionarismului, şcolile frăţeşti n-au avut succes în mijlocul populaţiei băştinaşe şi reţeaua lor s-a micşorat treptat. Nemaiavînd perspective pentru viitor, „Frăţia sfîntului Gurie“ a fost nevoită să cedeze zemstvelor (1913) toate şcolile rămase în fiinţă.

ŞCOLI GRAMATICALE — 1) Şcoli de tip superior, apărute în epoca *elenismului*, care s-au răspîndit în Roma antică începînd din sec. III î.e.n. Principalele obiecte de înv. în şcolile gramaticale erau lb. şi lit. grec., lb. şi lit. lat., dreptul şi elemente de matem., astron. şi şt. nat.

2) În prezent — şcoli medii în Anglia, care pregătesc elevii pentru intrarea în instituţiile de înv. superior. Timp de mai multe secole, şcolile gramaticale cu internat, denumite mai tîrziu *şcoli publice (public schools)*, au fost destinate copiilor din nobilimea engleză. Parte din şcolile gramaticale, fără internate, înfiinţate mai tîrziu (sec. XIX), cf. legii din 1902, au intrat în sistemul şcolilor de stat. Pînă la mijlocul sec. XIX, în şcolile gramaticale se studiau mai ales limbile lat., grec. şi engl. Mai tîrziu, în planul de înv. au fost introduse limbile

moderne, matem., şt. nat. etc. Totuşi, şi în ziua de azi predomină obiectele din ciclul umanistic. Şcoli gramaticale există şi în unele ţări din Commonwealth-ul britanic. În sec. XVI-XVIII au existat şcoli gramaticale şi în S.U.A.

ŞCOLI INTERMEDIARE — şcoli care urmează după cele elem. fără a da însă o instrucţie medie completă. Au fost înfiinţate în unele ţări la sfîrşitul sec. XIX şi începutul sec. XX şi erau destinate în special copiilor de muncitori. De obicei, sînt şcoli-terminus, absolvenţii lor neavînd dreptul să se înscrie în şcolile medii. Din categoria şcolilor intermediare fac parte „secţiile pentru inapţi" ale şcolilor principale din Austria, „şcolile intermediare fără examene" din Danemarca, „şcolile intermediare" existente în unele landuri din R.F.G. şi în Irlanda de nord, aşa-numitele şcoli medii „moderne" din Anglia, „şcolile profesionale intermediare" din Italia, şcolile de tip mai ridicat „cu predarea în limba maternă", din unele ţări coloniale şi dependente şi din ţările recent eliberate din robia colonială (de pildă, Pakistan şi India). În unele ţări, şcolile intermediare reprezintă o treaptă de tranziţie între cls. elem. şi cele superioare ale şcolii medii (de ex., „şcoala reală" din Norvegia, şcolile medii inferioare din Scoţia, unele tipuri de şcoli intermediare din R.F.G. etc.).

ŞCOLI ÎN LIMBA RUSĂ PENTRU ALTE NAŢIONALITĂŢI — şcoli elem. cu durata de 3 ani, pentru copiii populaţiei neruse din reg. Volgăi şi Uralului, înfiinţate în deceniul 8 al sec. trecut, cf. „Regulamentului cu privire la măsurile pentru instruirea populaţiilor neruse din Rusia" (1870). Pred. era condusă de misionari după sistemul lui *N.I. Ilminski*. Ulterior, caracterul şi metodele instruirii s-au schimbat. De pildă, congresul directorilor şi inspectorilor de şcoli elem. din 1912 a adoptat hotărîrea de a se renunţa la sistemul lui Ilminski şi de a se introduce pred. în lb. rusă; peste 3 ani, această hotărîre a fost anulată de congresul următor şi şcolile au revenit la vechiul sistem. Şcolile în lb. rusă pentru alte naţionalităţi nu satisfăceau populaţia nerusă, întrucît urmăreau rusificarea şi creştinarea ei. Numărul copiilor cuprinşi în aceste şcoli a fost cu totul neînsemnat.

ŞCOLI ÎN LIMBA RUSĂ PENTRU TĂTARI — instituţii elem. de înv. pentru copiii tătarilor. Au fost înfiinţate în guberniile Astrahan, Kazan, Samara, Viatka, Saratov şi Simbirsk, în deceniul 8 al sec. trecut, cf. „Regulamentului cu privire la măsurile luate pentru instruirea populaţiilor neruse din Rusia" (1870). În şc. se preda: lb. rusă, lb. maternă şi se dădeau cunoştinţe elem. la obiectele de cultură generală. Se admitea pred. religiei musulmane. Instruirea se făcea cu precădere în lb. rusă. Numărul şcolilor în lb. rusă pentru tătari era neînsemnat: în toate guberniile, în anul 1911, existau 45 şcoli. Răspîndirea lor era împiedicată de clerul musulman, care considera că munca acestor şcoli subminează mahomedanismul.

ŞCOLI JUDEŢENE — şcoli cu 2 clase, deschise în capitalele de judeţ ale Rusiei, potrivit statutului din 1804, care dădeau elevilor „diferite cunoştinţe" pentru a putea intra la liceu. Prin statutul din 1828, s-a suprimat continuitatea cu liceul. Din 1872, şcolile judeţene au fost transformate în şcoli orăşeneşti, destinate

copiilor de mici burghezi, pentru a pregăti din ei mici funcţionari de birou. La rîndul lor, acestea au fost transformate, în 1912, în şcoli elem. superioare.

ŞCOLI LIBERE — şcoli elem. care au apărut în Rusia ţaristă fără ştirea autorităţilor. În cercurile oficiale funcţionăreşti erau adesea intitulate „secrete". Apariţia lor este legată de activ. *meşterilor grămătici* şi a fost determinată de setea de cunoştinţe a poporului. În şcolile libere se învăţa: cititul, scrisul şi socotitul. Lecţiile începeau după terminarea muncilor agricole de toamnă şi se sfîrşeau la începutul primăverii. Adesea, numărul elevilor nu se ridica la mai mult de 10—15. Materialul didactic era foarte redus: alfabetul decupat, psaltirea sau ceaslovul, tabla şi uneori abacul. Şcolile libere făceau o mare concurenţă şcolilor de stat şi bisericeşti, mai ales în Siberia, unde învăţătorii erau de obicei deportaţi politici. Către jumătatea sec. XIX, o dată cu dezv. reţelei de şcoli oficiale, şcolile libere au început să dispară, dar în Siberia s-au menţinut pînă la Revoluţia din Octombrie.

ŞCOLI MĂNĂSTIREŞTI — şcoli din evul mediu pe lîngă mănăstiri, cu lb. de pred. lat.. înfiinţate de către diferite ordine de călugări. Şcolile mănăstireşti erau împărţite în externe şi interne. În primele învăţau laicii, în celelalte — viitorii călugări. Se studiau obiectele triviumului, iar în cele de pe lîngă mănăstirile mai mari — şi ale cvadriviumului (v. *cele şapte arte liberale*).

ŞCOLI MEDII TEHNICE — tip de bază al instituţiei de înv. mediu profes. şi tehnic, care pregăteşte cadre de specialişti cu calificare medie, îndeosebi pentru ind., agric., construcţii, transport, căi de comunicaţie. Specialiştii cu calificare medie de tip neindustrial sînt pregătiţi în şcoli medii profes.: pedag., sanitare, de artă etc.

Şcolile medii tehnice au apărut în sec. XVIII, în Germania, Elveţia şi alte ţări din Europa apuseană, avînd în vedere dezv. industriei şi creşterea nevoii de cadre tehnice, de ajutori de ingineri etc.

În Rusia, primele şcoli medii profes. şi tehnice au apărut la începutul sec. XVIII, în timpul lui Petru I. Instituţii similare de înv., denumite technicum-uri, au început să se înfiinţeze în 1910—15, exclusiv din iniţiativa particulară şi obştească. În aceşti ani, asociaţia profesorilor universitari, a profesorilor din înv. mediu şi a inginerilor au deschis la Petrograd cursuri politehnice; tot la Petrograd s-au deschis cursurile politehnice ale lui M.A. Schummer, iar mai tîrziu s-au deschis cele ale lui I.I. Ozolin — la Riga; cursurile lui V.V. Parminov — la Kiev; cursurile lui M.N. Vinogradov — la Tiflis; cursurile lui V.H. Korobocikin — la Ekaterinoslav; cursurile lui A. Melnikov — la Harkov ş.a.

După Revoluţia din Octombrie, în U.R.S.S., şcolile medii tehnice au devenit tipul principal de instituţie de înv. mediu profes. şi tehnic. Aici se primeau tineri şi tinere, absolvenţi a 7 clase. Durata înv. era de 3—4 ani. În ultimul timp, datorită extinderii rapide a înv. mediu, s-au deschis o serie de şcoli medii tehnice cu durata înv. de 2 ani, unde se primesc absolvenţi ai şcolii medii.

Reţeaua de şcoli medii tehnice serale şi fără frecvenţă, în care învaţă muncitori, colhoznici şi

funcţionari, fără scoatere din prod., a luat o mare dezv.

În 1914/15, în Rusia existau în total 450 instituţii de înv. mediu profes. şi tehnic, în care învăţau 54 300 elevi. În 1956/57, în Uniunea Sovietică erau 3 642 astfel de instituţii, cu 2 011 000 elevi.

ŞCOLI MINISTERIALE — instituţii de stat, cu 1 sau 2 clase, în Rusia prerevoluţionară. Durata studiilor în şcolile cu 1 clasă era de 3 ani, iar în cele cu 2 clase de 5 ani. Şi unele şi altele erau şcoli-terminus, deoarece nu dădeau pregătirea necesară pentru a urma liceul sau o şc. reală. Şcolile ministeriale au fost înfiinţate de guvernul ţarist pentru a contrabalansa şcolile de zemstvă burgheze, progresiste pe atunci, a căror răspîndire căuta s-o frîneze prin orice mijloace.

ŞCOLI MISIONARE — şcoli elem. organizate pentru popoarele neruse din Rusia ţaristă, începînd din deceniul 5 al sec. XIX. În a doua jumătate a sec. XIX, şcolile misionare funcţionau după sistemul cunoscutului pedagog misionar din Kazan *N.I. Ilminski*. Astfel de şcoli existau în nordul regiunii Tobolsk, în vederea pregătirii de tălmaci pentru misionari, şi în gubernia Viatka. Aceste şcoli erau finanţate de societatea misionară pravoslavnică din Viatka. Şcoli misionare funcţionează şi în ţările coloniale contemp.; ele sînt organizate de către misionarii din metropole, cu scopul de a educa pe copii în spiritul credinţei creştine şi al supunerii faţă de conducerea colonială.

ŞCOLI MODEL — şcoli sovietice de cultură generală, menite să acumuleze şi să răspîndească exprienţa înaintată în munca instructiv-educativă. Astfel de şcoli au fost înfiinţate în toate oraşele şi raioanele. Şcolile model erau încadrate cu cei mai buni profesori, erau finanţate mai bine şi înzestrate cu cel mai modern material didactic. Ele dispuneau de cabinete pedag. şi constituiau centre de activ. metodică. În şcolile model se organizau „zile ale porţilor deschise", se ţineau consultaţii, lecţii model, consfătuiri ale secţiilor de metodică etc.

Şcolile model au fost înfiinţate în baza hotărîrii din 5 sept. 1931 a C.C. al P.C. (b) al U.R.S.S. „Despre şcoala elementară şi cea medie" şi, la timpul lor, au jucat un rol pozitiv. În 1937, au fost transformate în şcoli de tip obişnuit.

ŞCOLI NAŢIONALE — instituţii şcolare în care înv. se face în lb. maternă a elevilor în toate clasele sau numai în unele dintre ele. În U.R.S.S., toate şcolile din fiecare republică unională sînt şcoli naţionale. În afară de acestea, în R.S.S. Ucraineană sînt şcoli cu înv. în limbile moldovenească, maghiară, poloneză ş.a. În R.S.S. Gruzină există şcoli armene, azerbaidjene, abhaze, osetine etc. Şcolile naţionale sînt larg răspîndite în R.S.F.S.R., în componenţa căreia intră 15 republici autonome, 6 regiuni autonome şi 10 raioane autonome. În şcolile naţionale din R.S.F.S.R. se predă în 47 limbi.

Absolutismul frîna intenţionat dezv. economică şi culturală a popoarelor de la periferiile imperiului rus. Kirghizii, karapalkacii, nogaii, karbardinii, adîgheii, cecenii, evenii şi alte popoare nu aveau nici măcar scrisul lor propriu. Unele popoare foloseau scrierea arabă sau vechea scriere lamaistă, care se învăţa foarte greu. Numărul şcolilor aşa-zise „alogene" sau „indigene" în regiu-

nile naţionale din Rusia era derizoriu, iar înv. în lb. maternă era interzis în aceste şcoli. Şcolile confesionale existente, de ex. *mektebe* şi *medrese* pe lîngă moschei, aveau ca scop educ. religioasă a copiilor, nu instr. laică generală. De aceea, multe popoare de altă naţionalitate decît cea rusă rămîneau aproape în întregime analfabete. După datele recensămîntului din 1897, ştiau carte numai 3,9% dintre tadjici, 2,1% dintre kazahi, 2,1% dintre osetini, 1,9% dintre uzbeci, 0,7% dintre kirghizi, 0,8% dintre turkmeni etc.

După victoria Revoluţiei din Octombrie s-a proclamat dreptul fiecărui popor de a-şi organiza înv. în lb. maternă. Populaţia multinaţională a ţării sovietice, eliberată de orice asuprire, s-a îndreptat cu aviditate spre înv. şi chiar din primii ani ai puterii sovietice, în sate, kişlakuri (sate în Asia centrală — *Nota trad.*) şi aule din munţi, au început să se deschidă şcoli de stat cu predarea în lb. maternă. În 42 ani de existenţă a orînduirii sovietice, s-a dezvoltat o reţea largă de şcoli de înv. general în toate republicile şi regiunile naţionale din U.R.S.S. Specificul şcolilor naţionale din republicile, regiunile şi raioanele autonome constă în faptul că înv. se face în 2 limbi, în lb. maternă şi în lb. republicii unionale respective. Aşa, de ex. în R.S.F.S.R., în şcolile din republicile Mari, Mordovă, Ciuvaşă, Komi, Udmurtă, Iakută, Buriată şi alte republici autonome, se predă în lb. maternă numai în şc. elem. de 8 ani, iar în cls. mari ale şcolii medii, elevii îşi continuă studiile în lb. rusă (exceptînd republicile Tătară şi Başkiră, unde înv. se face în lb. maternă în toate cls. şcolii medii). În şcolile elem. ale popoarelor din Caucazul de nord, în nordul R.S.F.S.R. ş.a., înv. se face în lb. maternă în cls. I-IV, iar în cls. următoare, în lb. rusă, lb maternă predîndu-se ca obiect de înv. În şcolile naţionale din R.S.F.S.R., studiul limbii ruse începe din a doua jumătate a primului an de înv. sau din cls. a II-a.

Crearea şcolilor naţionale în Uniunea Sovietică este una dintre cele mai mari victorii ale Revoluţiei din Octombrie, care a desfiinţat robia colonială a popoarelor din U.R.S.S. şi le-a deschis calea spre înv., spre făurirea culturii, naţională în formă şi socialistă în conţinut.

ŞCOLI NORMALE — instituţii şcolare care pregătesc învăţători pentru diferite trepte de înv. şi în special pentru treapta I. Ca tip de instituţie şcolară pedag., a fost înfiinţată pentru prima oară în Austria, în 1777, din iniţiativa lui *Felbiger*. La sfîrşitul sec. XVIII, în epoca revoluţiei burgheze, au apărut şcoli normale în Franţa (v. *Şcoala Normală Superioară*), iar în sec. XIX, în special în a doua jumătate a lui, s-au răspîndit şi în ţările anglosaxone, unde mai tîrziu au fost denumite colegii pedag. sau de învăţători. În zilele noastre există şcoli normale în Franţa, Belgia, Canada, Luxemburg, Elveţia, Spania, în unele ţări din America Latină, în unele ţări din Asia (de ex., Pakistan, Tailanda), în unele dintre fostele dominioane franceze (Cambodgea, Laos) ş.a. De regulă, în şcolile normale se îmbină pregătirea specială pedag. cu cea de cultură generală. În unele ţări (de ex., din America Latină) există şcoli normale speciale pentru pregătirea învăţătorilor de şcoli rurale

şi urbane, sau pentru pregătirea profesorilor pentru instituţiile de înv. profes. şi tehnic.

ŞCOLI ORĂŞENEŞTI — şcoli elem. de tip mai ridicat, înfiinţate de municipalităţile oraşelor din Germania, Austria, Elveţia şi alte state din Europa occidentală. Au apărut în sec. XVII. Aceste şcoli satisfăceau nevoia micii burghezii de a da o instr. mai ridicată şi cunoştinţe reale (se studia lb. maternă, se dădeau noţiuni elem. de geogr. şi şt. nat. şi de unele ştiinţe aplicate, de pildă, contabilitatea).

În sec. XIX, şcolile orăşeneşti au fost transformate parte în şcoli elem. de tip superior, cu durata înv. de 4 ani (accesibile absolvenţilor şcolii elem. de 4 ani), parte în şcoli reale, cu durata de 6 ani.

ŞCOLI PAROHIALE — instituţii de înv. elem. inferioare, înfiinţate pe lîngă parohiile bisericeşti. În Ucraina, în sec. XVII-XVIII, funcţionau şcoli de obşte sau parohiale. În Rusia, prin statutul din 1804, s-a dat denumirea de şcoli parohiale şcolilor de un an. Ele trebuiau să pregătească copiii pentru intrarea în şcolile judeţene şi — spune statutul — „să dea copiilor de ţărani şi ai altor stări cunoştinţe potrivite... să le dea noţiuni exacte despre fenomenele naturii, stîrpind superstiţiile din mintea lor...“ În programa şcolilor parohiale intrau cititul, scrisul, primele operaţii de aritm., religia, cunoştinţe sumare de şt. nat. Denumirea de şcoli parohiale dată şcolilor elem. din Rusia s-a menţinut pînă la intrarea în vigoare a statutului din 1864, potrivit căruia prima treaptă a înv. devine şc. elem. de 3 ani. Numele de şcoli parohiale s-a păstrat numai pentru cele rămase în subordinea sinodului. Regulamentul din 1884 le-a dat denumirea de şcoli bisericeşti-parohiale.

ŞCOLI PEDAGOGICE — instituţii pedag. de înv. mediu. În U.R.S.S. s-au înfiinţat în 1920. Pînă în 1937 se numeau şcoli tehnice pedag. După profilul lor, şcolile pedag. se împart în: şcoli de învăţători, şcoli de educatoare pentru înv. preşc., şcoli de muz. şi şcoli de arte plastice. Durata studiilor este de 4 ani. Cu începere din 1953, în şcolile pedag. s-au creat grupuri speciale de 2 ani, în care erau primiţi absolvenţii şcolilor medii. Şcolile pedag. de muz. şi cele de arte plastice pregătesc profesori de cînt pentru clasele I—IV şi profesori de desen artistic şi liniar pentru şcolile medii. În şcolile pedag. pentru înv. preşc. durata studiilor este de 3 ani, pe baza şcolii medii. Ele pregătesc educatoare pentru grădiniţele de copii. Pe lîngă pregătirea de cultură generală, în şcolile pedag. se acordă o atenţie specială studiului disciplinelor pedag. şi practicii pedag.

În urma organizării, pe lîngă institutele pedag. superioare, a facultăţilor care pregătesc învăţători şi educatoare, reţeaua şcolilor pedag. s-a restrîns simţitor. În prezent (1959), în U.R.S.S. funcţionează numai 309 şcoli pedag. cu frecvenţă şi 3 şcoli pedag. fără frecvenţă.

ŞCOLI PENTRU CAUCAZIENI — şcoli înfiinţate de guvernul ţarist în Caucazul de nord, potrivit Regulamentului din 20 oct. 1859, aprobat de Alexandru II, în scopuri de colonizare. Şcolile pentru munteni (cum se numeau ele de fapt — *Nota trad.*) trebuiau să contribuie la rusificarea populaţiei locale; înv. se făcea în lb. rusă şi era pătruns de spiritul absolutist. La înscriere se dădea

preferinţă copiilor nobilimii caucaziene.

Existau şcoli regionale (în oraşe), echivalente ca programă cu cele elem. judeţene şi elem. (în aule). După absolvirea şcolii regionale, elevii puteau să intre în cls. a IV-a de liceu, iar după absolvirea şcolii elem. — în cls. a II-a de liceu.

ŞCOLI PENTRU NEOFIŢI — şcoli elem. misionare pentru noii creştinaţi, apărute în sec. XVI, după cucerirea Kazanului de către Ivan cel Groaznic. Au fost primele focare ale răspîndirii ştiinţei de carte în rîndurile populaţiei băştinaşe din reg. Kazan.

ŞCOLI PENTRU TINERETUL SĂTESC (din 1930, pentru tineretul colhoznic) — şcoli politehnice de cultură generală, de 3 ani, pe baza şcolii elem. de 4 ani. Aveau ca sarcină îmbinarea instrucţiei de cultură generală la nivelul şcolii de 7 ani cu studierea teoretică şi practică a agriculturii (în condiţiile raionului sau zonei respective), să-i educe pe elevi în spiritul transformării socialiste a satului. În aceste şcoli erau primiţi tineri de la 12 la 18 ani.

Pe lîngă obiectele de cultură generală, planul de înv. cuprindea un curs teoretic de agric. (5—6 ore pe săptămînă), instruirea în prod. şi munca productivă în gospodăriile şcolare şi ţărăneşti (mai tîrziu colhoznice). Alături de şcolile pentru tineretul sătesc de 3 ani cu curs de zi, existente în perioada 1923—34, din 1928 au luat o largă răspîndire şcolile pentru tineretul sătesc serale, cu durata de şcolarizare de 1 an; în primii ani de colectivizare, în aceste şcoli se realiza, în special, pregătirea tractoriştilor. În 1934, şcolile pentru tineretul sătesc s-au transformat în şcoli medii incomplete (de 7 ani).

Bibl.: *N.K. Krupskaia*, Despre şcoala pentru tineretul sătesc, M., 1926; *A.P. Şohin* şi *P.V. Rudnev*, Şcoala pentru tineretul sătesc, M.-L., 1924; Programe şi însemnări metodice pentru şcolile tineretului sătesc, M.-L., 1928; Programe şi însemnări metodice pentru şcolile tineretului colhoznic, M.-L., 1930.

ŞCOLI POPULARE — denumirea unor instituţii de înv. elem. (şcoli de alfabetizare, şcoli bisericeşti, şcoli parohiale, şcoli ale zemstvelor ş.a), singurele în care aveau acces copiii maselor largi ale poporului pe timpul ţarismului. În Rusia prerevoluţionară se numeau în mod oficial *populare* şcolile mici şi şcolile principale, înfiinţate în 1786 cf. „Regulamentului şcolilor populare ale imperiului rus" (v. *Şcoli populare inferioare, Şcoli populare principale*).

Cf. „Regulamentului şcolilor elementare pentru popor" din 1864, în această categorie au fost incluse şcolile tuturor departamentelor, şcolile înfiinţate de persoane particulare şi de asociaţii şi şcolile duminicale. Acelaşi lucru îl prevede şi „Regulamentul şcolilor elementare pentru popor" din 1874. Obiectele de înv. în şc. populară elem. erau: religia, cititul, scrisul, cele 4 operaţii aritmetice şi, acolo unde era posibil, cîntarea bisericească. Un rol important în dezv. reţelei de şcoli populare elem. din Rusia l-au avut zemstvele (v. *Zemstvele şi învăţămîntul public*).

ŞCOLI POPULARE INFERIOARE — şcoli din Rusia pentru populaţia neprivilegiată de la oraşe, cu durata înv. de 2 ani, înfiinţate pe baza Regulamentului din 1786.

În şc. se preda: cititul, scrisul, catehismul, istoria sfîntă, un curs elem. de gram. şi de aritm., desenul. De asemenea, se studia manualul „*Datoriile omului şi ale*

cetăţeanului". Elevilor li se insuflau idei autocrat-iobăgiste, atenuate doar prin terminologia caracteristică filozofiei iluministe din sec. XVIII. În anul 1803, şcolile populare inferioare au fost reorganizate pe baza „*Regulamentului provizoriu al învăţămîntului public*".

ŞCOLI POPULARE PRINCIPALE — şcoli cu 4 şi 5 clase, înfiinţate în baza Regulamentului din 1786 în oraşele de reşedinţă ale guberniilor din Rusia. În aceste şcoli, copiii învăţau să citească şi să scrie, catehismul redus şi dezvoltat, ist. religiei, evanghelia, gram., ist. universală şi rusă, geogr. universală şi rusă, şt. nat., aritm., geom., mec., fiz., arhitectura, desenul. În 1803 au fost transformate în conformitate cu „*Regulamentul provizoriu al învăţămîntului public*".

ŞCOLI REPETITOARE — instituţii de înv. menite să preîntîmpine uitarea cunoştinţelor dobîndite de absolvenţii şcolilor elem., organizate în Rusia, în gubernia Ekaterinoslav, de către baronul Korf, personalitate de vază a zemstvelor. Urmîndu-i pilda, alte zemstve au organizat şcoli similare, numărul lor ridicîndu-se în 1903 la 445. În unele dintre aceste şcoli, pe lîngă repetarea materialului învăţat înainte, elevii dobîndeau şi o seamă de noi cunoştinţe.

ŞCOLI RETORICE — (grec. ῥητορική σχολή — şcoală de oratori) — instituţii de înv. care pregăteau oratori şi oameni politici. Au apărut în Grecia, în sec. V î.e.n., dar s-au conturat definitiv şi şi-au dobîndit această denumire în Roma, în sec. III e.n. Ele aveau la bază *şcolile gramaticale*. Obiectele de înv. erau: lit. grec. şi romană, fil., retorica, elemente de matem. şi astron., muz., bazele dreptului. În şcolile retorice se ţineau activităţi practice de retorică, în cadrul cărora elevii făceau exerciţii de oratorie.

ŞCOLI „RUSEŞTI" — şcoli elem. cu profil special, înfiinţate de Petru I, prin Decretul din 28 noiemb. 1717, în oraşele portuare din Rusia. Erau conduse de Colegiul amiralităţii. Scopul acestor şcoli era „să înveţe pe copiii de tîmplari şi alţi meşteri scris-cititul, aritmetica şi geometria practică, ca pe urmă să poată deveni meşteri buni".

În şcolile „ruseşti" învăţau copii de la 5 la 16 ani; elevii erau întreţinuţi de stat. Instr. elem. se îmbina cu pregătirea profes. Sub conducerea meşterilor, elevii îşi însuşeau profesiunea de tîmplar, fierar, velier, frînghier ş.a.

ŞCOLI RUSEŞTI PENTRU POPULAŢIA BĂŞTINAŞĂ — instituţii de înv. înfiinţate în Asia centrală după alipirea ei la Rusia, pentru învăţarea limbii ruse şi a religiei musulmane de către copiii populaţiei băştinaşe. În 1905, în Turkestan erau 82 şcoli ruseşti pentru populaţia băştinaşă. Cu toate că aveau ca scop rusificarea, aceste şcoli au avut o importanţă pozitivă, întrucît transmiteau cultura progresistă rusă unei părţi a populaţiei.

ŞCOLI SERALE — şcoli pentru adulţi, în care orele de curs sînt programate după munca zilnică a celor care le frecventează. Au apărut imediat după Revoluţia din Octombrie. La 29 oct. (11 noiemb.) 1917, guvernul sovietic a declarat că şc. pentru adulţi trebuie să ocupe un loc important în sistemul înv. public. În componenţa Comitetului Popular pentru Învăţămînt s-a creat, sub conducerea Nadejdei K. Krupskaia,

Scanned with OKEN Scanner

o secţie specială pentru înv. extraşcolar, care avea ca sarcină supravegherea şcolilor serale. Numărul şcolilor serale a crescut cu repeziciune: în 1922 existau 440 şcoli serale, cu 38 300 elevi; în 1931, 2 802 şcoli, cu 276 900 elevi; în 1939, în şcolile serale de la oraşe învăţau 515 600 persoane, iar în cele săteşti, 235 300. În această perioadă, şcolile serale aveau o durată de 3 ani. Începînd din 1935, ele s-au intitulat şcoli medii şi şcoli medii incomplete pentru adulţi, denumire care definea mai exact volumul cunoştinţelor. În şcolile de la oraşe, durata înv. era de 10 luni pe an. Şcolile funcţionau 18 zile pe lună, cîte 4 ore pe zi.

În localităţile rurale, anul şcolar era de 6 1/2 luni; şcolile lucrau 22 zile lunar, cîte 5 ore pe zi. În grupele pregătitoare de pe lîngă şcolile serale, adulţii îşi puteau însuşi cunoştinţe echivalente primelor 4 clase. Din 1937, cei care terminau şc. medie pentru adulţi căpătau dreptul de a se înscrie în instituţiile de înv. superior. În anii Marelui Război pentru Apărarea Patriei, şcolile serale au fost reorganizate în *şcoli pentru tineretul muncitoresc* şi *şcoli pentru tineretul sătesc*.

ŞCOLI SPECIALE. — 1) Instituţii de înv. pentru copiii cu anumite deficienţe psihice sau fizice care împiedică instruirea lor în şcolile de masă. Din această categorie fac parte următoarele instituţii de înv.: *şcoala pentru nevăzători*, *şcoala pentru ambliopi*, *şcoala pentru surdomuţi*, *şcoala pentru hipoacuzici şi cei care şi-au pierdut auzul*, *şcoala ajutătoare* şi altele.

În aceste şcoli, elevii dobîndesc o pregătire generală, precum şi pregătirea corespunzătoare pentru muncă, ceea ce le permite să desfăşoare o muncă social-utilă. Instruirea în şcolile speciale se face de către profesori specialişti (defectologi), după manuale, planuri de înv. şi programe speciale. Majoritatea şcolilor au internate şi sînt întreţinute de stat. Cf. Legii cu privire la întărirea legăturii dintre şcoală şi viaţă şi la dezvoltarea continuă a sistemului învăţămîntului public în U.R.S.S., în prezent, şcolile speciale se reorganizează în şcoli de 8 ani. Pentru absolvenţii acestor şcoli, se organizează şcoli medii cu pregătire profes., şcoli medii de muz., agricole şi alte instituţii de înv. În sistemul Asociaţiei unionale a surdomuţilor şi al Asociaţiei unionale a nevăzătorilor funcţionează o reţea de şcoli şi cursuri tehnice şi profesionale. În sistemul rezervelor de muncă există şcoli speciale de meserii şi şcoli pe lîngă fabrici şi uzine.

2) Denumirea unor şcoli care nu sînt de masă: *liceele militare „Nahimov“* şi *„Suvorov“*, *şcolile-preventorii*, *şcolile de muzică*, şcolile cu predarea în limbi străine. Tot şcoli speciale se numeau şi şcolile medii de artilerie şi de aviaţie, care aparţineau mai înainte Min. Înv. din R.S.F.S.R.

ŞCOLI ŞI INSTITUTE DE AGRICULTURĂ — instituţii de înv. elem., mediu şi superior, care pregătesc specialişti pentru agric. Primele şcoli de agric. din Rusia au luat fiinţă în anul 1797. În 1903 existau 211 şcoli de agric.: *a)* inferioare de gr. I (de stat, de zemstvă, de obşte, şcoli-ferme, particulare); *b)* inferioare de gr. II (şcoli de pomicultură, produse lactate etc.); *c)* medii; *d)* superioare: institutul de agron. din Petersburg (înfiinţat în 1842 la Gori-Goreţk şi transferat la Pe-

tersburg în 1864), Acad. Petrovsko Razumovskaia (1865), actualmente Acad. de șt. agricole „Timireazev", secția agronomică a institutului politehnic din Riga (1861), inst. agronomic și forestier Novo-Aleksandriisk (1862), secția agronomică a institutului politehnic din Kiev (1898), cursurile superioare vinicole de la Nikitskisad (1888), institutul forestier.

În U.R.S.S. (după datele din 1954) există 804 școli medii de agric. cu durata studiilor de 4 ani (la fără frecvență, 5 ani), 829 școli de mecanizare, 449 școli agricole cu durata de 1 an, cursuri agrotehnice, frecventate de 1 656 000 persoane; institute agronomice și academii agronomice la Moscova, Leningrad, Kiev, Voronej, Harkov, Baku, Omsk, Odesa și în alte localități.

ȘCOLI TEHNICE ȘI PROFESIONALE — în U.R.S.S., școli pentru pregătirea tehnică și profesională a tineretului care după absolvirea școlii de 8 ani se încadrează în prod. Școlile tehnice și profesionale sînt specializate pe ramuri de prod. și desfășoară o activ. instructiv-educativă pe baza participării active și sistematice a tineretului la munca productivă, în strînsă legătură cu întreprinderile, șantierele de construcții, sovhozurile și colhozurile.

Cf. Legii cu privire la întărirea legăturii dintre școală și viață și la dezvoltarea continuă a sistemului învățămîntului public în U.R.S.S., școlile de pe lîngă fabrici și uzine, școlile de meserii, căi ferate, mine, construcții, mecanizarea agriculturii, școlile rezervelor de muncă, tehnice și profes., școlile de ucenici de pe lîngă fabrici și uzine și celelalte școli profes. ale consiliilor economiei naționale și ale diferitelor departamente se transformă în școli tehnice și profes. Durata cursurilor în școlile tehnice și profes. orășenești este de 1—3 ani, iar în cele sătești, de 1—2 ani. Numărul profesiunilor pentru care aceste școli vor pregăti cadre de muncitori calificați se va ridica la aprox. 800.

Legea obligă ministerele, departamentele, consiliile economiei naționale, întreprinderile și instituțiile să asigure dotarea școlilor tehnice și profes. cu utilaj de prod. pentru atelierele școlare, să organizeze în întreprinderi locurile de muncă retribuite, necesare pentru practica în prod. a elevilor, și să creeze condiții pentru ca procesul de instruire și de însușire de către tineret a tehnicii moderne, a tehnologiei înaintate și a metodelor de muncă de mare productivitate să se desfășoare cu succes.

ȘCOLI TEOLOGICE — școli de înv. inferioare din Rusia, care pregăteau elevii pentru intrarea în seminariile teologice. Studiile durau 4 ani și erau echivalente cu primele 3 cls. de liceu. Pentru a intra în școlile teologice, absolvenții școlilor elem. trebuia să dea un examen de admitere. Pe lîngă obiectele de cultură generală, începea studiul disciplinelor teologice: catehismul și oficierea serviciului religios etc.

ȘCOLILE ADMINISTRAȚIEI DOMENIILOR COROANEI — școli înființate la începutul sec. XIX de Administrația domeniilor coroanei (administrația averii imobile a familiei imperiale). Între aceste școli erau și școli parohiale de cultură generală și școli de un grad mai înalt, cu profil agricol, ca, de pildă, șc. de pomicultură și viticultură, șc. de vînători și șc. de copiști.

ŞCOLILE „CONSOLIDATE“ DIN S.U.A. (engl. *consolidate* — a reuni) — şcoli comasate, create prin contopirea cîtorva şcoli mici, mai ales din cele cu un singur post, situate în localităţi cu populaţie rară.

Şcolile consolidate instruiesc copiii de pe o rază de 20—30 km. Copiii sînt duşi la şc. şi înapoi acasă cu autobuzele şcolii. Comasarea şcolilor îngăduie o mai bună utilare şi încadrarea lor cu pedagogi cu o calificare mai ridicată.

ŞCOLILE DECEMBRIŞTILOR DIN SIBERIA — şcoli de băieţi şi de fete organizate, începînd din deceniul 4 al sec. XIX, de către decembriştii exilaţi, cu mijloacele lor financiare, în localităţile colonizate (uzina Petrovsk, Cita, Minusinsk, Ialutorovsk, Tobolsk ş.a.), în scopul de a ridica nivelul ştiinţei de carte al populaţiei din Siberia. În 1846, I.D. Iakuşin a deschis în Siberia (oraşul Ialutorovsk) prima şc. de fete, fără deosebire de clasă socială; şc. a funcţionat 10 ani. La iniţiativa decembristului P.N. Svistunov s-a deschis o şc. de fete la Tobolsk, în care au predat decembriştii şi soţiile lor. În afară de obiectele de cultură generală, se învăţau diferite meserii. Nu erau admise pedepsele corporale. Instruirea copiilor săraci era gratuită. După întoarcerea decembriştilor din exil, aceste şcoli şi-au încetat existenţa.

ŞCOLILE DE FETE ALE MINISTERULUI INSTRUCŢIUNII PUBLICE — şcoli înfiinţate în Rusia la începutul deceniului 7 al sec. XIX, cf. „Regulamentului şcolilor de fete“ (1860). Erau de 2 categorii: cu durata studiilor de 6 ani şi de 3 ani. În şcolile de 6 ani, erau obligatorii următoarele obiecte: religia, lb. şi lit. rusă, aritm., şi elemente de geom., geogr., ist. (universală şi rusă), şt. nat., fiz., caligrafia, lucrul manual. În şcolile de 3 ani se învăţa: religia, lb. rusă, geogr., ist. Rusiei, aritm., caligrafia şi lucrul manual. Ca obiecte facultative erau: lb. fr. şi germ., desenul, muz. vocală şi dansul. Aceste şcoli aveau şi o latură progresistă — orientarea realistă a înv. şi faptul că nu aveau un caracter corporatist.

ŞCOLILE FILANTROPICE DIN ANGLIA — şcoli înfiinţate şi întreţinute (începînd de la mijlocul sec. XVII) de către societăţile biblice („Societatea pentru răspîndirea cunoştinţelor creştine“, „Societatea pentru răspîndirea cunoştinţelor religioase printre cei săraci“ ş.a.). Un mare rol în crearea şcolilor filantropice a jucat un grup de activişti protestanţi progresişti, adepţi ai lui Komensky. În aceste şcoli se învăţa cititul, Biblia şi se dădeau cunoştinţe elem. de scris-citit. Totuşi, ele au avut o mare importanţă în dezv. învăţămîntului elem. din Anglia. Şcolile filantropice au servit de model pentru înfiinţarea unor şcoli similare în Statele Unite şi în alte ţări.

ŞCOLILE KANTONISTE (germ. *kantonist* — recrut) — instituţii şcolare pentru copiii coloniştilor militari. Aveau scopul să pregătească soldaţi foarte bine instruiţi şi devotaţi tronului. Au luat fiinţă în Rusia în 1805, în urma reorganizării *şcolilor de garnizoană*, întemeiate de Petru I, şi erau în subordinea ministerului armatei. Cuprindeau copii între 7 şi 18 ani. În afară de scris-citit, elevii învăţau meserii şi elemente de ştiinţă militară. Erau şcoli kantoniste de geniu, topografie, artilerie etc. Regimul din aceste

şcoli era deosebit de aspru, predomina spiritul cazon. Absolvenţii şcolilor erau recrutaţi ca soldaţi, în condiţiile obişnuite. Începînd din anul 1856, şcolile kantoniste au fost transformate în şcoli militare elem.

ŞCOLILE KISELEV — şcoli săteşti parohiale, organizate în anii 1837—41 de Ministerul Domeniilor Statului din Rusia (sub ministeriatul lui P.D. Kiselev), în satele în care locuiau ţăranii statului. Ţărănimea a avut o atitudine chiar ostilă faţă de aceste şcoli, pe de o parte pentru că pregăteau funcţionarii comunali şi de plasă, atît de urîţi de popor, iar pe de altă parte, pentru că erau întreţinute de ţărani, care plăteau în acest scop un impozit special. De obicei, aceste şcoli funcţionau în casele sărăcăcioase ale ţăranilor şi erau foarte prost înzestrate, iar învăţătorii primeau un salariu de mizerie. În anul 1867, şcolile Kiselev au trecut în seama zemstvelor, în guberniile unde s-au înfiinţat zemstve, sau în seama Min. Instrucţiunii Publice, în celelalte gubernii.

ŞCOLILE MATERNE DIN FRANŢA — instituţii preşc. pentru copiii de la 2 la 6 ani, organizate cf. principiilor şi metodelor *Montessori* şi *Décroly*. Au fost înfiinţate prin legea din 2 aug. 1881. De regulă, în şcolile materne funcţionează 3 grupe: mică, pentru copii de la 2 la 4 ani; mijlocie, pentru copii de la 4 la 5 ani; mare, pentru copii de la 5 la 6 ani. Şcolile materne funcţionează, de obicei, 6 ore pe zi. Programa cuprinde jocuri libere şi îndrumate, cîntul, desenul, dezv. vorbirii, convorbiri, activităţi de observare şi, în multe din ele, elemente de citit, scris şi socotit. Adesea, şcolile materne se organizează pe lîngă şcolile primare şi se numesc „clase pentru cei mici". În anul 1955, şcolile materne de stat cuprindeau 652 300 copii; clasele pentru cei mici — 403 300 copii; şcolile materne particulare — 23 300 copii; clasele pentru cei mici particulare — 192 100 copii.

ŞCOLILE MILITARE DE MARINĂ „NAHIMOV" — instituţii de înv. cu internat, în care băieţii capătă o instr. medie de cultură generală completă şi cunoştinţe şi deprinderi militare de marină, necesare continuării studiilor în instituţiile de înv. superior ale forţelor militare maritime. S-au organizat în 1944, în special pentru fiii ostaşilor din flota maritimă şi armata sovietică, ai partizanilor, activiştilor sovietici şi de partid, ai muncitorilor, colhoznicilor şi funcţionarilor căzuţi în luptele pentru apărarea patriei. În timpul verii, elevii şcolilor „Nahimov" fac practică în colonii militare maritime sau pe vase. Ei poartă o uniformă specială şi sînt întreţinuţi de stat.

Şcolile poartă numele marelui conducător al flotei ruse P.S. Nahimov (1802—55).

ŞCOLILE MILITARE „SUVOROV" — instituţii de înv. mediu pentru băieţi, cu internat, destinate în special pentru instruirea şi educarea fiilor de ostaşi ai armatei sovietice şi ai flotei maritime militare, ai partizanilor din Războiul pentru Apărarea Patriei, ai lucrătorilor de stat şi de partid, ai muncitorilor şi colhoznicilor care au căzut în lupta pentru apărarea patriei sovietice. Au fost organizate pe baza Hot. C.C. al P.C. (b) şi a Consiliului Comisarilor Poporului din U.R.S.S., din 22 aug. 1943. Aceste şcoli urmăresc să dea o

pregătire generală ca şi şc. medie, cunoştinţele militare necesare pentru a urma apoi o şc. militară şi să asigure vorbirea curentă a unei limbi străine. Durata studiilor este de 7 ani. Se primesc băieţi, absolvenţi ai şcolii elem. Obiectele de cultură generală în şcolile militare „Suvorov" corespund cunoştinţelor prevăzute în programa şcolii medii; pentru limba străină se prevăd 2 000 ore. O atenţie deosebită se acordă pregătirii fizice. În timpul verii, elevii şcolilor militare „Suvorov" îşi petrec vara în mod obligatoriu în tabără. Ei poartă uniforma militară şi sînt întreţinuţi de stat. Şcolile poartă numele marelui comandant de oşti rus A.V. Suvorov.

ŞCOLILE PENTRU TINERETUL MUNCITORESC ŞI ŞCOLILE PENTRU TINERETUL SĂTESC — instituţii de înv. din U.R.S.S., care dau elevilor o pregătire la nivelul şcolii medii complete, fără scoaterea din prod. Au fost create prin hotărîrile Consiliului Comisarilor Poporului din 15 iulie 1943, „Despre instruirea preadolescenţilor care lucrează în întreprinderi", şi din 6 iulie 1944, „Despre organizarea şcolilor serale pentru tineretul sătesc".

Din 1959/60 a început reorganizarea acestor şcoli în conformitate cu Legea cu privire la întărirea legăturii dintre şcoală şi viaţă şi la dezvoltarea continuă a sistemului învăţămîntului public în U.R.S.S., adoptată de Sovietul Suprem al U.R.S.S. la 24 dec. 1958. Legea trece şcolile pentru tineretul muncitoresc şi cele pentru tineretul sătesc — şcoli medii de cultură generală, serale (pe schimburi) — printre tipurile de bază ale instituţiilor de înv. care dau o pregătire medie completă. În sarcina acestor şcoli intră şi ridicarea calificării profes. a elevilor.

În aceste şcoli, instr. se organizează ţinînd seama de condiţiile concrete ale muncii elevilor (schimburile, caracterul sezonier al producţiei etc.). De aceea, cursurile au loc atît seara (şcoli serale) cît şi în timpul zilei (şcoli serale pe schimburi) sau se concentrează în perioada cu cea mai redusă activ. în prod. (şcolile sezoniere de la sate, cele ale flotei fluviale); unele se organizează pe baza înv. fără frecvenţă (secţiile fără frecvenţă ale şcolilor serale pentru tineretul muncitoresc şi ale celor pentru tineretul sătesc şi şcolile fără frecvenţă speciale). Dacă există un număr suficient de elevi, se organizează astfel de şcoli pe lîngă întreprinderile industriale şi de transporturi, pe lîngă şantiere, sovhozuri, colhozuri, staţiuni tehnice de reparaţii etc. Ele pot fi, de asemenea teritoriale, deservind tineretul dintr-o serie de întreprinderi, instituţii, colhozuri, din aceeaşi reg. sau localitate.

Şcolile pentru tineretul muncitoresc şi şcolile pentru tineretul sătesc cuprind cls. a IX, a X-a şi a XI-a. Absolvenţii şcolii de 8 ani se pot înscrie în cls. a IX-a fără examen. Pentru tinerii muncitori, colhoznici şi funcţionari care n-au o pregătire suficientă, cerută de etapa a doua a înv. mediu, se înfiinţează clase ale şcolii medii incomplete de 8 ani sau chiar elem. de la cls. a III-a în sus. Într-un asemenea caz, şc. poate avea cls. III—XI.

Şcolile pentru tineretul muncitoresc şi sătesc dau elevilor o pregătire de cultură generală şi politehnică la nivelul şcolii medii. Studierea obiectelor de cultură generală, în primul rînd a

fizicii, matematicii, chimiei, biologiei, desenului tehnic, se realizează în strînsă legătură cu prod. întreprinderii lor şi trebuie să ajute pe elevi să înţeleagă mai adînc bazele ştiinţifice ale tehnicii şi tehnologiei acesteia. Elevilor li se dau teme practice în legătură cu aplicarea în prod. a datelor unui obiect oarecare (efectuarea de calcule, analiza unor probleme concrete ale producţiei, fundamentarea unor propuneri de raţionalizare etc.).

Pentru ridicarea calificării în prod. a elevilor, planul de înv. prevede studierea unor probleme tehnice şi tehnologice generale, caracteristice pentru întreprinderea sau grupul de întreprinderi pe lîngă care funcţionează şc. În acelaşi scop, în şcolile serale săteşti (sezoniere) se studiază problemele producţiei agricole.

În raport cu vîrsta elevilor, cu experienţa lor de viaţă şi de prod., se folosesc forme şi metode variate de muncă instructivă, orientate spre însuşirea conştientă şi temeinică a cunoştinţelor, spre dezv. capacităţii de cunoaştere a tineretului, spre formarea deprinderilor de studiu individual şi a priceperii de a folosi cunoştinţele însuşite la şcoală în munca de producţie. În orele de curs se acordă o deosebită atenţie diferitelor forme de muncă independentă, lecţiilor introductive şi de sinteză, activităţilor practice în cabinete şi laboratoare. În afară de lecţii, în şc. se dau sistematic consultaţii individuale şi pe grupe, se folosesc pe larg forme de muncă instructiv-educativă ca excursiile, conferinţele, discuţiile etc. Cunoştinţele, priceperile şi deprinderile elevilor se verifică în special după terminarea fiecărui capitol al programei, prin interogare, lucrări scrise şi lucrări practice, precum şi prin colocvii individuale.

Şcolile pentru tineretul muncitoresc şi şcolile pentru tineretul sătesc contribuie la formarea unei corecte înţelegeri ştiinţifice a fenomenelor din natură şi viaţa socială, la formarea concepţiei comuniste despre lume şi a moralei comuniste. În procesul muncii instructiv-educative, tinerilor muncitori şi colhoznici li se educă atitudinea comunistă faţă de muncă, faţă de avutul obştesc şi faţă de îndatoririle fiecăruia; de asemenea, li se educă spiritul de disciplină şi de organizare, fermitatea în lupta pentru comunism. Se acordă o mare atenţie educaţiei estetice şi educaţiei fizice.

Elevii sînt atraşi în activ. social-politică, culturală şi sportivă desfăşurată în întreprinderi, colhozuri şi instituţii. Pentru ei se organizează excursii, cursuri facultative, referate cu privire la diferite probleme de ştiinţă, tehnică, cultură, artă.

Absolvenţilor cls. a VIII-a a şcolii pentru tineretul muncitoresc sau sătesc li se eliberează un certificat de absolvire a şcolii de 8 ani, ceea ce le dă dreptul de a intra în instituţiile de înv. mediu de specialitate sau în cls. a IX-a a şcolii medii. Absolvenţii cls. a XI-a primesc o diplomă de absolvire a şcolii medii, care le dă dreptul să se înscrie în înv. superior.

Şcolile pentru tineretul muncitoresc sînt conduse de organele înv. public.

ŞCOLILE POLITEHNICE DIN ANGLIA — instituţii de înv. de tipul şcolilor industriale. Au luat fiinţă la începutul sec. XIX, în legătură cu dezv. industriei constructoare de maşini. Dădeau cunoştinţe elem. de cultură gene-

rală şi o instr. tehnică tinerilor care lucrau sau se pregăteau să lucreze în ind., în întreprinderile comerciale şi de prestaţii. Elevii acestor şcoli se recrutau cu precădere din păturile puţin înstărite ale populaţiei. Planul de înv. al şcolilor politehnice includea predarea diferitelor meserii, iar ulterior — cursuri de lit., limbi străine, sport etc. Unele şcoli politehnice funcţionează şi astăzi, de ex. „The Regentstreet Polytechnic", care numără cîteva mii de elevi.

ŞCOLILE REZERVELOR DE MUNCĂ ALE STATULUI — sistem de pregătire şi repartizare a tinerilor muncitori calificaţi în U.R.S.S., planificat de stat. În Decretul Prezidiului Sovietului Suprem al U.R.S.S., din 2 oct. 1940, cu privire la crearea şcolilor rezervelor de muncă ale statului, se spune: „În ţara noastră şomajul a fost lichidat în întregime, s-a sfîrşit pentru totdeauna cu sărăcia şi mizeria de la sate şi oraşe, de aceea, la noi, oamenii nu mai sînt nevoiţi să bată la porţile fabricilor şi uzinelor în căutare de lucru, formînd astfel în mod spontan o rezervă permanentă de braţe de muncă pentru industrie". În aceste condiţii, în faţa statului se pune problema pregătirii organizate de noi muncitori din mijlocul tineretului de la oraşe şi din colhozuri şi a creării rezervelor de muncă necesare industriei.

Şcolile de ucenici de pe lîngă fabrici şi uzine, care pînă în 1940 constituiau mijlocul principal de pregătire a muncitorilor din rîndurile tineretului şi care mai există, în parte, pînă în prezent, nu puteau face faţă acestei sarcini. Ele pregăteau cadre muncitoreşti numai pentru un număr restrîns de profesiuni şi numai pentru întreprinderile din care făceau parte. Ca urmare, uzinele, minele, şantierele de construcţii nou înfiinţate, cît şi întreprinderile care nu au putut organiza şcoli de ucenici erau obligate să-şi califice cadrele folosind metode puţin eficiente. Spre deosebire de şcolile de ucenici, şcolile rezervelor de muncă ale statului pregătesc muncitori calificaţi pe baza planurilor unice ale economiei naţionale, adaptate la nevoile întreprinderilor, gospodăriilor de stat şi departamentelor.

Sistemul de şcoli ale rezervelor de muncă a evoluat în funcţie de necesităţile economiei naţionale şi în prezent include diferite categorii de şcoli profes., care se deosebesc între ele prin gradul de calificare pe care o dau viitorilor muncitori, după specificul ramurii economiei naţionale pe care o asigură cu cadre, după vîrsta şi gradul de pregătire culturală a elevilor şi o serie de alţi factori.

Pentru pregătirea muncitorilor de calificare inferioară s-au înfiinţat două categorii de şcoli: şcoli de pe lîngă fabrici şi uzine şi şcoli de mine. Şcolile de pe lîngă fabrici şi uzine pregătesc muncitori-operatori, muncitori pentru lucrări universale simple şi unele grupe de muncitori auxiliari. Durata înv. în aceste şcoli este de regulă de 6 luni. Sînt admişi băieţii şi fetele de 16—18 ani. Şcolile de mineri pregătesc muncitori de diferite profesiuni pentru ind. carbonieră şi minieră. Datorită caracterului specific al muncilor subterane, durata înv. în aceste şcoli este de 10 luni şi sînt admişi numai tinerii de la 17 la 19 ani. Programa de studii cuprinde, de obicei, lecţii (practice) la locul de muncă, bazele tehnologiei

speciale, tehnica securităţii, cunoştinţe despre unelte şi materiale (sau asupra tehnologiei generale a producţiei respective), citirea desenelor tehnice, învăţămînt politic, educaţie fizică etc.

Cîteva categorii de şcoli pregătesc cadre de muncitori cu calificare medie. Dintre acestea fac parte şcolile de meserii, de mine, feroviare şi de construcţii.

Şcolile de meserii pregătesc muncitori pentru metalurgie, pentru ind. constructoare de maşini-unelte, pentru prelucrarea metalelor şi pentru alte ramuri ale industriei prelucrătoare, pentru întreprinderile de telecomunicaţii, de ind. poligrafică etc. Tot din denumirea lor se poate deduce pentru care ramuri anume ale economiei naţionale pregătesc cadre şcolile de mine, feroviare şi de construcţii. Astfel, programa de studii a şcolilor de mine cuprinde ucenicie la locul de prod., tehnica securităţii, tehnologia corespunzătoare specialităţii, ind. minieră, electrotehnica minieră, studiul materialelor, desenul tehnic, bazele mecanicii tehnice, matem., înv. politic, educ. fiz. Durata înv. în aceste şcoli este de 2—3 ani (în funcţie de complexitatea specialităţii). Se admit băieţii de 14—17 ani şi fetele de 15—17 ani, care au la bază cel puţin şc. de 7 ani.

Datorită progresului tehnic, procentul muncitorilor cu calificare inferioară se reduce simţitor în Uniunea Sovietică. Faptul acesta măreşte importanţa şcolilor de meserii şi a altor şcoli similare în pregătirea muncitorilor pentru ec. naţională şi micşorează importanţa şcolilor de pe lîngă fabrici şi uzine. Astfel, majoritatea muncitorilor cu profesiuni din ind. metalului, care se pregăteau în şcolile de pe lîngă fabrici şi uzine, în prezent sînt pregătiţi în şcolile de meserii. Pînă nu demult, muncitorii-constructori de diferite specialităţi se pregăteau în şcoli de construcţii de 6—10 luni, iar în prezent sînt instruiţi în şcolile de construcţii de 2 ani.

Printre şcolile profes., un loc important îl ocupă şcolile de mecanizare a agriculturii. În aceste şcoli se pregătesc cadre pentru manipularea şi repararea utilajului tehnic folosit la munca cîmpului şi în fermele pentru creşterea vitelor. Durata învăţămîntului în aceste şcoli este de la 6 luni la 2 ani. Se admit băieţi şi fete de la 17 ani în sus, care au la bază cel puţin şc. de 7 ani.

Programa de studii a şcolilor de tractorişti-mecanici pentru toate tipurile de maşini, cu calificare de lăcătuş, cuprinde: ucenicie la locul de prod. (lăcătuşărie, lecţii practice cu agregatele agricole, practică la muncile agricole, practică în atelierele de reparaţii, practică în atelierul de montaj şi reparaţie a maşinilor folosite la fermele zootehnice), studierea principiilor de bază ale agronomiei, înv. politic, citirea desenelor tehnice, tractoare, studiul materialelor şi tehnica reparaţiilor, maşinile folosite la fermele de creşterea vitelor, maşinile agricole, organizarea lucrărilor de strîngere a recoltei cu combinele, educ. fiz.

Pentru tineretul care absolveşte şc. medie de cultură generală şi care doreşte să lucreze în agric., s-a organizat o categorie specială de instituţii de înv. profes. — şcolile tehnice, care pregătesc personalul tehnic inferior şi muncitorii de înaltă calificare pentru profesiunile care

necesită un grad superior de cultură generală. Durata înv. este de 1—2 ani.

În afară de categoriile de şcoli enumerate mai sus, sistemul rezervelor de muncă înglobează şcoli speciale de 4 şi de 12 ani, unde copiii orfani capătă, pe lîngă o înaltă calificare de prod., şi o cultură generală.

În şcolile rezervelor de muncă, instr. în prod. se face după un sistem pe complexe de operaţii, care creează cele mai favorabile condiţii pentru aplicarea tuturor principiilor didactice sovietice în procesul de instruire pe baza muncii în prod. Sistemul pe complexe de operaţii presupune îmbinarea elastică a înv. în atelierele şcolii cu studiile propriu-zise şi cu practica de prod. a elevilor în întreprinderi. Atelierele şcolilor, unde elevii dobîndesc cunoştinţele de bază în domeniul profesiunii, sînt amenajate pentru feluritele genuri de activ. şcolară, necesare însuşirii conştiente şi sistematice a priceperilor şi deprinderilor profes. Acestea sînt dotate cu utilaj modern pentru munca în prod. a elevilor, în concordanţă cu cerinţele programei şcolare (fabricarea de maşini -unelte, de maşini, de instrumente de precizie etc.). Şcolile de mecanizare a agriculturii mai dispun şi de un mare parc de tractoare, combine şi alte maşini agricole moderne. O bună parte dintre şcoli dispun de vaste gospodării experimentale, unde viitorii mecanizatori fac practică pe maşinile agricole. Şcolile rezervelor de muncă se repartizează pe lîngă una sau mai multe întreprinderi, care le pun la dispoziţie locuri de muncă şi complexul de lucrări necesare practicii în prod. a elevilor şi ajută la bunul mers al procesului de înv., contribuind cu utilajul didactic şi de prod. necesar.

Înv. teoretic se face, în principiu, după sistemul de pred. obişnuit — pe clase şi pe lecţii —, dar, din cauza procentului mare de lucrări practice şi de laborator, din cauza utilizării la lecţii a unui mare şi variat număr de materiale didactice, în locul sălilor de clasă se folosesc cabinete-laboratoare pentru obiectele de înv. respective.

În vederea realizării programei, şcolile dispun de un număr de maiştri pentru înv. de specialitate (fiecare dintre aceştia are o înaltă calificare în profesiunea la care se specializează grupa de elevi încredinţată lui) şi de un număr de ingineri-pedagogi pentru obiectele teoretice. Maiştrii pentru înv. de specialitate sînt instruiţi în şcolile tehnice industriale ale rezervelor de muncă ale statului.

În şcolile rezervelor de muncă se asigură educ. comunistă multilaterală a elevilor. În acest scop, pe lîngă activ. prevăzută în programa de înv., se desfăşoară şi o activ. variată în afară de clasă, în care sînt antrenaţi în mod practic toţi elevii. Această activ. extraşcolară cuprinde toate genurile de creaţie: tehnică, muzică, cercuri de amatori literar-dramatice şi de arte plastice, diferite cercuri ştiinţifice, educ. fiz. şi sport. La realizarea activităţii extraşcolare contribuie numeroasele case de cultură ale rezervelor de muncă, ansamblurile de amatori, colectivele de cor, muzică şi dans, expoziţiile permanente de creaţie tehnică, stadioanele, asociaţia sportivă voluntară unională „Rezervele de muncă".

Înv. în şcolile profes. este gratuit. Totodată, elevii primesc

gratuit de la stat manualele, materialele didactice, hrana, îmbrăcămintea şi încălţămintea, sau primesc burse. Cei de la sate şi din alte oraşe au la dispoziţie cămine gratuite. Afară de aceasta, elevii primesc între 30—50% dintre banii încasaţi de şc. pentru muncile efectuate de ei în întreprinderi şi în atelierele şcolii în cursul uceniciei.

În cei 18 ani de existenţă, şcolile rezervelor de muncă au pregătit 10 250 000 tineri muncitori calificaţi, dintre care: 5 181 000 pentru ind. producătoare de mijloace de prod., 1 220 000 pentru transporturi şi telecomunicaţii, 1 224 000 pentru construcţii şi 1 654 000 pentru agric.

Legea adoptată la 24 dec. 1958 de către Sovietul Suprem al U.R.S.S. cu privire la întărirea legăturii dintre şcoală şi viaţă şi la dezvoltarea continuă a sistemului învăţămîntului public în U.R.S.S. prevede transformarea şcolilor rezervelor de muncă, a şcolilor tehnice profes., a şcolilor de pe lîngă fabrici şi uzine şi a altor şcoli profes. ale unor gospodării agricole de stat şi ale unor departamente, şcoli existente pînă atunci, în şcoli tehnice profes. orăşeneşti, de zi şi serale, cu durata studiilor de 1—3 ani, şi în şcoli tehnice şi profesionale săteşti, cu durata de 1—2 ani.

Şcolile tehnice şi profes. vor fi specializate pe ramuri de prod. şi vor pregăti muncitori calificaţi în cadrul unui anumit grup de profesiuni, pentru ind., construcţii, telecomunicaţii, gospodărie comunală, mecanizarea şi electrificarea agriculturii, organizaţii comerciale şi cultural-sociale. Şcolile sînt încadrate cu maiştri de înaltă calificare şi cu ingineri-pedagogi, au ateliere şi laboratoare bine utilate, iar pentru lucrările practice sînt repartizate pe lîngă întreprinderile fruntaşe, dotate cu mijloace tehnice moderne, care folosesc cea mai înaintată tehnologie şi au o înaltă organizare a muncii. Şcolile creează toate condiţiile pentru aplicarea celor mai eficiente metode instructiv-educative şi pentru o strînsă legătură între teorie şi practică. Aceasta va permite pregătirea de muncitori cu o instr. tehnică vastă şi de înaltă calificare. În şcolile tehnice şi profes. vor fi admişi tinerii absolvenţi ai şcolii de cultură generală de 8 ani, înfiinţată în locul şcolii existente de 7 ani.

În şcolile tehnice şi profes., mai bine de jumătate din timpul de studii este rezervat practicii de specialitate. Scopul acestei practici este să înarmeze pe elevi cu cunoştinţe profes. adecvate, cu priceperi şi deprinderi corespunzătoare cerinţelor actuale ale producţiei, să-i ajute să-şi însuşească tehnica modernă şi procedeele cele mai înaintate de muncă. Restul timpului este destinat studierii obiectelor tehnice şi de cultură generală: tehnologia generală şi specială a producţiei, desenul tehnic, tehnica mecanică, termotehnica, hidraulica, bazele electrotehnicii, chimia, matem., bazele economiei şi organizării producţiei, precum şi învăţămînt politic şi educaţie fizică.

Datorită faptului că pentru restructurarea prevăzută prin legea din 24 dec. 1958 a şcolii medii de cultură generală va fi nevoie de 3—5 ani, în această perioadă de timp vor mai funcţiona o parte din şcolile tehnice actuale, unde se vor putea înscrie tinerii care doresc să intre

în prod. înainte de absolvirea şcolii medii.

ŞELGUNOV, Nikolai Vasilievici (1824—91) — publicist rus, militant pe tărîm obştesc, gînditor democrat-revoluţionar, tovarăş de luptă şi adept al lui

N.G. Cernîşevski. Şelgunov atribuia o mare însemnătate rolului educaţiei în viaţa socială şi socotea că „educaţia este acea mare şi unică forţă care formează şi creează pe omul moral şi social". El repeta neîncetat: „Noi avem nevoie de şcoli, de şcoli şi iar de şcoli". Şelgunov se ocupa activ de răspîndirea cunoştinţelor în popor, publica articole de popularizare în diferite probleme ale ştiinţelor umanistice şi naturale.

Şelgunov şi-a formulat concepţiile pedag. în importanta lucrare „Scrisori despre educaţie" (1873—74) şi în alte opere. Autorul îşi pune întrebarea: ce să facem din copii? şi răspunde: trebuie să facem cetăţeni. „Învăţaţi-i pe copii să gîndească ca nişte «oameni» şi veţi crea alţi oameni, altă societate, altă viaţă". Noţiunii de „om", Şelgunov îi dă un sens patriotic, democrat-revoluţionar. El era împotriva sistemului de a impune elevilor „idei şi convingeri preconcepute". În ceea ce priveşte metodele de influenţă educativă, se apropia de ideea educaţiei libere. El acorda o mare importanţă psihologiei ca bază a pedagogiei şi trata problemele dezvoltării memoriei, imaginaţiei, atenţiei, gîndirii, vorbirii, voinţei şi caracterului de pe poziţii progresiste pentru timpul său.

Opere: Opere pedagogice alese, M., 1954.

Bibl.: *V. V. Morozenko*, Concepţia pedagogică a lui N. V. Şelgunov, „Izvestia A.P.N., R.S.F.S.R.", seria 89, 1957.

ŞEREMETEVSKI, Vladimir Petrovici (1834—95) — metodist de lb. rusă. Adversar al „dictandomaniei", „analizei" gramaticale, al lecturii cu „explicarea cuvintelor"; milita pentru cuvîntul viu, lectura conştientă, pentru analiza „structurii etimologice a cuvîntului". Dintre articolele sale, intrate într-un volum editat în 1897 şi în „Articole despre metodica predării limbii ruse în primele clase" (1910), cele mai cunoscute sînt: „Despre ortografie în general şi despre scrierea după dictare, ca exerciţiu elementar prin excelenţă", „Cuvînt în apărarea cuvîntului viu, în legătură cu problema citirii explicative".

ŞESTAKOV, Andrei Vasilievici (1877—1941) — istoric sovietic, prof. la Inst. pedag. de stat „V.I. Lenin" din Moscova, membru corespondent al Acad. de Şt. din U.R.S.S., membru al P.C.U.S. din 1903, participant activ la insurecţia armată de la Moscova din 1905. Principalele

lui lucrări ştiinţifice sînt dedicate istoriei luptei revoluţionare din Rusia. Şestakov a fost conducătorul colectivului care a întocmit manualul „Curs scurt de istoria U.R.S.S." (1938) pentru cls. a III-a, a IV-a ale şcolii elem. şi pentru şc. medie.

ŞEVAREV, Piotr Alekseevici (n. 1892) — psiholog sovietic, membru corespondent al Acad. de şt. pedag., prof., cercetător în domeniul psihologiei percepţiei (a criticat teoriile idealiste despre constanţa percepţiei) şi în domeniul asociaţiilor (a descris şi a analizat pentru prima dată un gen deosebit de asociaţii — generalizate sau variate —, arătînd că ele stau la baza tuturor acţiunilor conforme cu o anumită regulă şi joacă un rol esenţial în rezolvarea problemelor de gîndire); autorul unui manual de psih.

Opere: Încercare de analiză psihologică a greşelilor de algebră, „Izvestia A.P.N., R.S.F.S.R.", seria 3, 1946; Psihologie, Conspect de lecţii, M., 1946; Problema constanţei culorilor la schimbarea luminii, în culegerea „Cercetări de psihologia percepţiei", M., 1948; Unele observaţii în legătură cu problema asociaţiilor, „Izvestia A.P.N., R.S.F.S.R.", seria 80, 1957; Asociaţiile generalizate în activitatea şcolară a elevului, M.,1959.

ŞEVCENKO, Praskovia Andreevna (n. 1887) — prof. de lb. şi lit. rusă la şc. nr. 167 din Moscova, prof. emerit al R.S.F.S.R., membru corespondent al Acad. de şt. pedag. Unul dintre autorii manualului-crestomaţie (unic) pentru cls. a VI-a a şcolii medii, „Literatura patriei" (1939); autor de îndrumări metodice pentru profesori, precum şi de broşuri şi articole de metodica lecturii literare.

ŞEVCENKO, Taras Grigorievici (1814—61) — mare poet ucrainean, democrat-revoluţionar. În operele sale se găsesc idei preţioase despre educaţie — care trebuie să formeze convingerile cetăţeneşti, devotamentul faţă de popor, intoleranţa faţă de neadevăr, ipocrizie şi egoism (poemul „Praznicul", drama „Nikita

Gaidai", nuvelele „Gemenii", „Căpităneasa" ş. a.). Şevcenko a supus unei critici aspre seminariile teologice, liceele de cadeţi, pensioanele pentru fete, institutele şi alte instituţii privilegiate de înv., arătînd că acestea nu dezvoltă tineretul din p.d.v. intelectual, moral, estetic şi fizic, ci-l schilodesc numai. Poetul considera răspîndirea generală a ştiinţei de carte drept o mare binefacere, un mijloc de a învinge ignoranţa maselor, de a îmbunătăţi condiţiile lor de viaţă şi de muncă şi drept o armă a revoluţiei în viitor. Salutînd apariţia şcolilor duminicale în Ucraina, Şevcenko a întocmit pentru acestea un abecedar, „Iujnorusski bukvar", în lb. ucraineană (1860). El era convins că pred. trebuie să se facă în limba maternă.

Şevcenko a formulat idei profunde despre educ. femeilor, despre importanţa cunoştinţelor de ist. în formarea concepţiei despre lume, despre studierea naturii din p.d.v. estetic, despre influenţa artei asupra omului.

Şevcenko preţuia metodele înaintate de pred. şi considera activ. pedag. drept o muncă nobilă şi serioasă.

ŞEZĂTORI LITERARE—activ. de masă extraşcolară şi în afară de clasă, în scopul de a face cunoscute tinerilor cititori creaţia scriitorilor şi conţinutul unor opere literare. Programul şezătorilor include şi declamaţii, bucăţi muzicale, piese de teatru.

Pentru pregătirea şezătorilor literare se unesc elevii din cls. paralele sau apropiate. Ei discută despre cărţi, pregătesc referate, lecturi artistice, dramatizări, montaje literare, materiale pentru jocuri literare tematice. Cele mai bune lucrări sînt alese pentru şezătoarea literară. Biblioteca şcolii recomandă cărţi pentru tema şezătorii, organizează discuţii despre ele, expoziţii şi recenzii. Cercurile literare participă activ la şezătorile literare. Acestea trezesc interesul elevilor, le dezvoltă dragostea pentru lit. şi fac să crească cererea de cărţi.

ŞIMBIREV, Pavel Nikolaevici (n. 1883) — prof., membru corespondent al Acad. de şt. pedag., autor de manuale de ped. pentru şcolile pedag. (1934), institutele de învăţători (1950) şi institutele pedag. (în colab. cu I.T. Ogorodnikov, 1954). Şi-a început activ. pedag. în 1904, ca învăţător.

ŞIMKEVICI, Vladimir Mihailovici (1858—1923) — zoolog, acad. A studiat problemele de metodică a predării ştiinţelor naturale în şc. medie din Rusia; a activat în comisia Min. Înv. pentru elaborarea noilor programe de şt. nat. pentru şcolile medii. Şimkevici este autorul unui manual şcolar de zool., în care sînt descrise amănunţit organizarea internă şi particularităţile comparativ-anatomice ale structurii animalelor.

ŞINCAI, Gheorghe (1754—1816) — renumit istoric, filolog şi pedagog romîn. Conducînd şcolile greco-catolice din Transilvania, a desfăşurat o bogată activ. în vederea pregătirii de învăţători romîni; a fost directorul şcolii normale din Blaj. A organizat cursuri periodice pentru ridicarea calificării învăţătorilor din şcoli şi a elaborat o serie de manuale pentru şcolile romîneşti: un abecedar în 4 limbi (romînă,lat., maghiară, şi germ.), un abecedar romînesc pentru şcolile săteşti (1788), o aritm. elem. (1785), o gram. în lb. lat. (1783). În colab. cu Samuil Klein, Şincai a alcătuit (1780) prima gram. a limbii romîne.

ŞIRAKAŢI, Anania (m. în deceniul 9 al sec. VII) — om de ştiinţă armean, matematician şi pedagog, întemeietorul şcolii de matem. În această şc. se preda: lb. armeană, aritm., geom., cosmografia, geogr., fil. şi şt. teologice. Şirakaţi a scris cărţi şi manuale pentru aproape toate aceste ştiinţe; cele mai multe dintre cărţile şi manualele scrise de el au fost traduse şi în alte limbi. Manualul de aritm. al lui Şirakaţi, unicul din acel timp, cuprindea o culegere de exerciţii pentru cele 4 operaţii aritmetice.

ŞIRVANI, Seid-Azim (1835—88) — poet şi luminist azerbaidjan, unul dintre creatorii literaturii azerbaidjene pentru

Scanned with OKEN Scanner

copii. A luat parte activă la organizarea mektebelor pe baza metodelor noi, în lb. maternă. Adept al studierii limbii ruse.

ŞIŞCOV, Alexandr Semionovici (1754—1841) — om de stat şi scriitor rus, preşedintele Acad. de Şt. din Rusia (din 1813 pînă la sfîrşitul vieţii), ministru al instrucţiunii publice (1824—28), reacţionar extremist. Partizan al sistemului şcolar corporatist, a participat la întocmirea regulamentului reacţionar al instituţiilor de înv. din 1828 (v. *Regulamente şcolare*) şi a regulamentului cenzural „de fier" din 1826, numit astfel din cauza unei totale intoleranţe faţă de orice manifestare de gîndire liberă. Fondatorul asociaţiei literare conservatoare „Beseda liubitelei russkogo slova" („Asociaţia iubitorilor graiului rus") (1811—16), care apăra clasicismul epigonilor în lit. şi lb. literară arhaică.

ŞOHIN, Andrei Pavlovici (1901—1941) — unul dintre organizatorii şcolilor de pe lîngă fabrici şi uzine şi ai şcolilor pentru tineretul sătesc, membru al C.C. al Uniunii Tineretului Comunist din Rusia (1921—24), al Colegiului Comisariatului Poporului pentru Înv. (1929—1933), al Comisiei Controlului de Partid (1934—37). A depus o activ. susţinută pentru atragerea comsomolului la o participare activă în munca de construcţie a şcolii noi sovietice. Autorul lucrărilor „Şcoala pentru tineretul sătesc" (1924), „Comsomolul şi şcoala" (1926). A fost redactorul revistei „Pentru o şcoală politehnică".

ŞOHOR-TROŢKI, Semion Ilici (1853-1923) — matematician rus, metodist. În numeroasele sale lucrări de metodică s-a pronunţat pentru reforma conţinutului şi metodelor de predare a matematicii. A elaborat metoda problemelor conforme cu scopul, metodica predării aritmeticii concomitent cu geometria, metodica predării matematicii după

metoda inductivă de laborator. A scris un curs de metodică generală a matematicii.

Opere: Metodica aritmeticii, Material ajutător pentru profesorii şcolii medii, L., 1935; Ce şi cum să predăm la lecţiile de aritmetică, S. Pb., 1899.

ŞTIINŢA — reflectarea legităţii diferitelor forme de mişcare a materiei în conştiinţa socială.

Apărută din necesităţile şi cerinţele practicii sociale, ştiinţa se dezvoltă şi se îmbogăţeşte o dată cu progresul condiţiilor materiale de viaţă ale societăţii, contribuind, la rîndul ei, la progresul societăţii. În virtutea legilor interne de dezv., ştiinţa devansează adesea necesităţile societăţii. Totuşi, un studiu multilateral şi aprofundat al problemelor ştiinţifice, ca şi aplicarea practică a cuceririlor ştiinţei sînt posibile numai atunci cînd în soc. s-au creat premisele şi condiţiile necesare.

Obiectul ştiinţei este realitatea obiectivă, toate formele de mişcare a materiei şi formele de reflectare a acestora în conştiinţa socială. Specificul cunoştinţelor ştiinţifice permite împărţirea ştiinţelor în 3 grupe: 1) *ştiinţele naturii*, care studiază natura; 2) *ştiinţele sociale*, care studiază soc.; 3) *ştiinţele filozofice*, care studiază activ. de cunoaştere a omului şi cele mai generale legi de dezv. a naturii, societăţii şi gîndirii.

Conţinutul ştiinţei îl constituie materialul empiric (fapte obţinute pe calea observaţiei, experienţei şi experimentării) şi din construcţii abstracte (ipoteze, generalizări, concepţii, teorii, legi). Modul general de studiere a materialului ştiinţei şi interpretarea lui teoretică formează metodologia cercetării, condiţionată de concepţia despre lume a omului de ştiinţă. Materialismul dialectic şi istoric cuprinde cele mai înalte realizări ale gîndirii teoretice şi ale generalizării ştiinţifice.

Cercetarea obiectului ştiinţei merge de la studiul materialului empiric, concret, la generalizarea lui, apoi la verificarea în practică a adevărurilor ştiinţifice, a teoriilor şi legilor descoperite, verificare care stă la baza cunoştinţelor ştiinţifice şi constituie criteriul adevărului lor. Subestimarea materialului empiric, a practicii, şi supraestimarea gîndirii abstracte în cunoaştere duc inevitabil la idealism, iar subestimarea rolului şi importanţei gîndirii abstracte în ştiinţă condamnă cunoaşterea la contemplare superficială, privează pe cercetător de posibilitatea de a descoperi esenţa lăuntrică a obiectelor şi fenomenelor şi legitatea dezvoltării lor.

Scopul ştiinţei este cunoaşterea legilor obiective ale naturii şi societăţii, satisfacerea necesităţilor practice ale producţiei sociale şi conştiinţei sociale. În legătură cu aceasta s-a acceptat în mod convenţional să se deosebească şt. *teoretice*, care cercetează legile lumii obiective (mec., fiz., chimia, biol., ec. pol. ş.a.), şi şt. *aplicate*, care deservesc necesităţile directe ale practicii (construcţia de maşini, chimia tehnologică, agric., med., ec. concretă ş.a.).

Orînduirea socialistă, planificarea dezvoltării economiei au deschis în faţa savanţilor sovietici perspective minunate de creaţie ştiinţifică şi au determinat dezv. rapidă a ştiinţei. În Uniunea Sovietică, munca ştiinţifică este condusă de către Acad. de Şt. a U.R.S.S. şi filialele ei, 13 academii de şt. republicane, academii de şt. pe specialităţi, numeroase institute de cercetări ştiinţifice în diferite ramuri ale economiei naţionale şi culturii, universităţi şi alte instituţii de înv. superior, laboratoare, staţiuni experimentale, muzee şi alte instituţii asemănătoare.

În ajunul anului 1959, în U.R.S.S. existau 3 197 instituţii de cercetări ştiinţifice (de 11 ori mai multe decît în Rusia prerevoluţionară). În 1958, în aceste instituţii lucrau 141 000 cercetători (şi 135 700 în instituţiile de înv. superior).

Oamenii de ştiinţă sovietici au întrecut realizările savanţilor din alte ţări în principale domenii ale ştiinţei. Ei au construit turboburghiul pentru forarea rapidă în explorările petroliere, staţiunea hidroelectrică de la Kuibîşev, cea mai mare din lume, şi construiesc alte staţiuni hidroelectrice, şi mai puternice, la

Scanned with OKEN Scanner

Krasnoiarsk şi Bratsk, au construit sincrofazotronul cel mai mare din lume, electrostaţiunea atomică, prima din lume, puternicul spărgător de gheaţă atomic, racheta balistică intercontinentală, au lansat primii sateliţi artificiali ai Pămîntului, rachete cosmice şi staţiunea ştiinţifică automată interplanetară, realizări care au făcut înconjurul lumii. Savanţii sovietici au obţinut succese importante şi în alte ştiinţe, în special în matem., biol., agric., umanistică. Ştiinţa în U.R.S.S. serveşte cauza păcii şi a progresului.

ŞTIINŢA DE CARTE — cunoaşterea normelor şi a regulilor limbii materne, îmbinată cu deprinderea temeinică de a le folosi în vorbire şi scris. Totuşi, în unele ţări, această noţiune are alt înţeles, în funcţie de regimul social şi de gradul de dezv. la care s-a ajuns (economic, politic, cultural etc.), şi se stabilesc alte criterii pentru definirea noţiunii de ştiinţă de carte. De obicei, se ia ca bază „un nivel minim de cunoştinţe" sau „priceperea de a citi şi a scrie". Dar imprecizíunea acestor criterii dă loc la interpretări diferite. În S.U.A., de pildă, la recensămînturile populaţiei şi la sondajele cu privire la procentul de ştiutori de carte din 1947 şi 1952, s-a luat drept criteriu posibilitatea de a citi şi a scrie o scrisoare simplă în lb. engl. sau în altă lb. În R.P.F. Iugoslavia se consideră ştiutori de carte cei care pot citi şi scrie un text simplu pe o temă din viaţa de toate zilele. În unele ţări, criteriul de determinare a ştiinţei de carte este şi mai simplu—e de ajuns să ştii să citeşti şi să scrii o frază scurtă şi să-i înţelegi sensul. În Portugalia, Peru, Columbia, Chile, Tailanda şi alte ţări, se ia drept criteriu priceperea de a citi. În Italia, pînă la recensămîntul din 1951, se considerau ştiutori de carte acei care ştiau să citească.

Comisia demografică a O.N.U., căutînd să găsească o unitate de măsură pentru compararea rezultatelor obţinute la recensămînturile populaţiei din diferite ţări, recomanda să se definească noţiunea de ştiinţă de carte prin „priceperea de a citi şi a scrie o scrisoare simplă într-o limbă oarecare". Comitetul de experţi al U.N.E.S.C.O. în problema normalizării datelor statistice asupra învăţămîntului, întrunit în 1951, recomanda să se adopte următoarele definiţii: 1) Persoana care ştie să citească, înţelege cele citite şi poate să scrie o compoziţie simplă pe o temă din viaţa de toate zilele se consideră ştiutoare de carte. 2) Persoana care ştie să citească şi înţelege cele citite, dar care nu este în stare să facă o compoziţie scurtă şi simplă pe o temă din viaţa de toate zilele se consideră semianalfabetă. Această propunere a fost trecută în referatul prezentat la Conferinţa generală U.N.E.S.C.O. în sesiunea a IX-a, din 1956. În lucrările acesteia se găsesc mai multe documente din care rezultă că nivelul minim de cunoştinţe, exprimat prin priceperea de a citi şi a scrie, nu este suficient pentru o deplină participare a omului la viaţa societăţii de astăzi. În aceste materiale găsim termenul „cultură funcţională" — un nivel de cultură mai înalt decît ştiinţa de carte propriu-zisă —, adică cunoştinţele teoretice şi practice necesare participării efective la toate formele de activ. culturală şi socială.

În cele mai multe ţări, procentul ştiutorilor de carte se de-

termină pe baza recensămînturilor populaţiei. Din datele U.N.E.S.C.O., publicate în 1956, reiese că, din 111 ţări care au răspuns la chestionarul cu privire la populaţia ştiutoare de carte, 90 ţări au înaintat rezultatele obţinute în urma recensămînturilor efectuate în perioada anilor 1930—54. În mai multe ţări europene unde înv. elem. era general şi obligatoriu, problema ştiutorilor de carte a fost scoasă din programul recensămînturilor încă înainte de primul război mondial. Din aceste ţări fac parte: Anglia, Germania, Austria, Danemarca, Norvegia, Suedia, Elveţia ş.a. În Franţa, această problemă s-a pus pentru ultima dată la efectuarea recensămîntului din 1946, în S.U.A. — la recensămîntul din 1930. În Japonia nu s-a făcut niciodată recensămîntul neştiutorilor de carte. Totuşi, la un sondaj făcut în 1948, s-a constatat că 2% din populaţia ţării era neştiutoare de carte.

Pe lîngă deosebirile existente în ceea ce priveşte înţelesul dat noţiunii de „ştiutor de carte", se constată o lipsă de uniformitate şi în privinţa vîrstei de la care începe determinarea ştiutorilor de carte.

În multe ţări, de ex.: Franţa, Spania, Grecia, Iugoslavia, India, Honduras, Porto-Rico, Salvador, Columbia, Paraguay, Ecuador ş.a., stabilirea ştiutorilor de carte se face de la vîrsta de 10 ani în sus; în S.U.A. (la efectuarea sondajelor din 1947 şi 1952) şi în Argentina — începînd de la vîrsta de 14 ani. În unele ţări, vîrsta de la care se începe determinarea ştiutorilor de carte coincide cu începerea înv. elem. (Ungaria, Romînia, Italia, Portugalia, Venezuela, Mexico etc.). În Egipt, Irak, Ceylon, Bolivia, Brazilia, ştiinţa de carte se determină începînd cu vîrsta de 5 ani. În unele ţări slab dezvoltate, ca: Pakistan, Gambia, Mozambic etc., numărul ştiutorilor de carte nu se stabileşte pe grupe de vîrstă, ci în raport cu întreaga populaţie.

În publicaţiile sale statistice, O.N.U. a adoptat gruparea cea mai răspîndită, şi anume de la 10 ani în sus. După ultimele date U.N.E.S.C.O., din 1950, numărul adulţilor neştiutori de carte din întreaga lume în afară de U.R.S.S şi de R.P. Chineză era de aprox. 500 000 000 oameni sau 45% din populaţie (de la 15 ani în sus). Ţările din Asia şi Africa, slab dezvoltate din p.d.v. economic, care se găsesc sau s-au găsit vreme îndelungată sub dominaţia colonialistă, dau cel mai ridicat procent de analfabeţi:

Afganistan	95—99
Etiopia	95—99
Camerun	90—95
Nyassaland	90—95
Sudan	90—95
Tanganyika	90—95
Algeria (populaţie locală)	94
Irak	85—90
Iran	85—90
Nigeria	85—90
Indonezia	80—85
Laos	80—85
Pakistan	80—85
Tunis	80—85
India	80—85
Republica Arabă Unită (Egipt)	80,1
Siria (fostă Reg. Siriană a R.A.U)	70—75
Rhodesia de Sud	75—80
Turcia	68,1
Federaţia Malaeză	60—65

De asemenea, procentul de analfabeţi este foarte ridicat în America de Sud şi în America Centrală:

Haiti	89,5
Guatemala	70,6
Bolivia	68,0
Honduras	64,8
Nicaragua	61,6
Salvador	60,6
Peru	57,6
Brazilia	50,6

Scanned with OKEN Scanner

Procentul de analfabeţi este mare şi în unele ţări din Europa.

În Rusia ţaristă, numărul ştiutorilor de carte pe întreaga ţară s-a putut cunoaşte pentru prima oară la recensămîntul general al populaţiei din 1897. În partea europeană a Rusiei erau 19% ştiutori de carte, în Caucazul de nord — 13,4%, în Siberia — 9%. Ştiinţa de carte în mijlocul populaţiei de sex feminin din aceste regiuni era mult mai redusă şi reprezenta, respectiv, 10,2%, 4,5% şi 3,1%. Procentul ştiutorilor de carte de la oraşe era mult mai ridicat decît în mediul rural. Populaţia de la sate din guberniile periferice avea un procent de ştiutori de carte cu mult mai scăzut decît în guberniile centrale. După recensămîntul din 1897, la Petersburg erau 63% ştiutori de carte, la Moscova — 56%, la Kiev — 44% şi la Baku — 32%.

Revoluţia din Octombrie a deschis accesul în şcolile cu înv. în lb. maternă copiilor tuturor popoarelor din U.R.S.S. S-a desfăşurat o muncă pe scară largă pentru lichidarea analfabetismului printre adulţi. Prin decretul istoric, semnat de V.I. Lenin la 26 ian. 1919, toată populaţia republicii între 8 şi 50 ani care nu ştia să citească sau să scrie era obligată să înveţe carte în lb. maternă sau în lb. rusă, la alegere. Recensămîntul din 1939 a demonstrat că U.R.S.S. a obţinut succese uriaşe în răspîndirea ştiinţei de carte, datorită ritmului neînchipuit de vertiginos al culturalizării ţării. Pînă în 1940 s-a lichidat analfabetismul a 50 000 000 adulţi.

În anii care au urmat după recensămîntul din 1939, procentul ştiutorilor de carte în Uniunea Sovietică a crescut şi mai mult. Din datele recensămîntului din 1959 reiese că U.R.S.S. a devenit o ţară fără analfabeţi, o ţară cu înv. general obligatoriu de 7 ani. În prezent se trece la înv. general obligatoriu de 8 ani.

Şi în ţările de democraţie populară procentul ştiutorilor de carte a crescut foarte mult. În R.P. Chineză, în perioada 1949—1957, au fost alfabetizaţi 28 000 000 muncitori. Analfabetismul a fost lichidat şi în Bulgaria, Ungaria, Romînia* şi alte ţări socialiste.

ŞTIINŢELE NATURALE ÎN ŞCOALA ELEMENTARĂ — obiect de înv. care cuprinde cunoştinţe elem. asupra vieţii organice şi anorganice, asupra celor mai simple legături dintre fenomenele naturii şi asupra mijloacelor prin care omul influenţează natura. În cursul studiilor, şcolarii capătă unele cunoştinţe şi deprinderi practice în domeniul igienei, îngrijirii plantelor şi animalelor.

În Rusia, şt. nat. au fost introduse în şc. elem. prin „Regulamentul şcolilor elementare" din 1864. La sfîrşitul sec. XIX au fost scoase din programul acestor şcoli, dar în 1901 au fost reintroduse. K.D. Uşinski a fost primul dintre pedagogi care a arătat marea importanţă a studiului ştiinţelor naturale în dezv. gîndirii logice şi a graiului copiilor. Tot pe atunci s-a emis părerea că şt. nat. constituie baza înv. agricol, un mijloc de combatere a prejudecăţilor, un izvor de cunoştinţe de igienă. Pedagogii progresişti de la începutul sec. XX militau pentru îmbunătăţirea sistemului de pred.

* După cum se ştie, în Romînia, analfabetismul a fost lichidat încă din 1955.

a ştiinţelor naturale. Abia după Revoluţia din Octombrie s-a dat ştiinţelor naturale locul cuvenit în şc. şi mai ales în primele clase. La început, şt. nat. formau un obiect aparte în înv. elem. În prezent, se dau noţiuni de şt. nat. în cls. I—III, la orele de lb. maternă sau de lectură explicativă, în excursii, la lecţiile de intuiţie şi la lucrările practice pe terenul experimental şcolar; în cls. a IV-a, şt. nat. împreună cu geogr. formează obiectul de înv. „ştiinţele naturii".

În cls. I, elevii capătă cunoştinţe despre anotimpuri şi fenomenele vieţii organice şi anorganice caracteristice lor, precum şi despre unele plante şi animale. În cls. a II-a se dau cunoştinţe despre grădina de zarzavat şi despre legume, despre numeroase animale domestice şi sălbatice, despre pădure (plante şi animale, plantarea pădurilor şi ocrotirea lor). În cls. a III-a, cercul de cunoştinţe se lărgeşte, cuprinzînd noţiuni asupra celor mai importante plante de cultură, asupra muncii cu maşinile agricole pe terenurile colhoznice, despre unele animale, pomi fructiferi, arbuşti etc. Totodată, elevilor li se formează deprinderi igienice şi li se predau cunoştinţe elem. asupra structurii corpului omenesc. În toate cele 3 clase se ţine calendarul naturii. În programa cls. a IV-a intră cunoaşterea lumii anorganice (apa, aerul, zăcămintele utile), a solului, cît şi probleme cu privire la apărarea sănătăţii. În această clasă se folosesc următoarele forme şi metode: lecţii intuitive, excursii şi lucrări practice pe terenul experimental şcolar, lecturi şi scurte povestiri ale profesorului, însoţite de experienţe şi de demonstrarea diferitelor materiale didactice.

Bibl.: *V.I. Markin*, Lectura explicativă de ştiinţele naturii în şcoala elementară, L., 1957; *M.N. Shatkin*, Metodica predării ştiinţelor naturale în clasele elementare, M., 1956; *A.A. Perrotte*, Experienţa muncii de studiere a naturii în cls. a III-a a şcolii elementare, M., 1953; *De acelaşi*, Experienţa în predarea materiei referitoare la lumea anorganică în şcoala elementară, M., 1956; *P.A. Zavitaev*, Organizarea studiilor de istorie naturală, M., 1955.

ŞUVALOV, Ivan Ivanovici (1727—97) — om de stat. A avut un rol însemnat în dezv. culturii şi înv. din Rusia. A sprijinit pe M.V. Lomonosov în înfiinţarea Universităţii din Moscova (1755). A fost primul *curator* al universităţii. Cu concursul său a luat fiinţă Acad. de arte din Petersburg (1757), pe care a condus-o pînă în 1763, şi liceul din Kazan (1758).

ŞVEDOV, Fiodor Nikiforovici (1840—1905) — renumit metodist fizician, prof. emerit de fiz. la Univ. Novorossiisk. În 1894 a tipărit prima metodică de fiz. din Rusia, în care se arătau lipsurile sistemului de pred. a fizicii în instituţiile de înv. mediu, lipsa de concordanţă a acestui sistem cu posibilităţile de cunoaştere ale elevului, se critica structura liniară a cursului de fiz. şi se fundamenta necesitatea celei concentrice. Şvedov considera că sarcina principală a metodicii fizicii, ca ştiinţă, este de a scoate în evidenţă bazele logice ale acestei ştiinţe, ceea ce ar putea servi drept temei pentru selecţionarea şi sistematizarea întregului material care trebuie predat. Cartea lui Şvedov a constituit începutul unei active discuţii publice şi începutul tratării problemelor relative la metodica fizicii.

Scanned with OKEN Scanner

T

TABĂRA COMSOMOLISTĂ ŞI DE TINERET DIN COLHOZ — una din formele de organizare a muncii agricole a elevilor din cls. mari ale şcolilor de la oraşe şi sate, în care se împleteşte munca social-utilă cu ocupaţiile din timpul liber şi cu întărirea sănătăţii elevilor. Activ. productivă şi întreţinerea elevilor în tabără se realizează în conformitate cu prevederile contractului dintre şc. şi colhoz. Regimul zilei de tabără se aprobă de către directorul şcolii. Conducătorul taberei este desemnat dintre profesori.

Bibl.: *I.F. Goncearov*, Din experienţa muncii în taberele comsomoliste şi de tineret „Sovetskaia pedagoghika", 1957, nr. 6; *Z. Livov*, Taberele comsomoliste şi de tineret şi ale pionierilor în colhozuri, „Narodnoe obrazovanie", 1956, nr. 6.

TABERE DE PIONIERI — instituţii extraşcolare care organizează odihna activă a elevilor din cls. I—VIII în timpul vacanţei. Viaţa, munca, odihna şi distracţiile în taberele de pionieri se realizează pe baza unei largi activităţi independente a copiilor. Un loc important în viaţa taberei îl ocupă cultura fiz. şi sportul, diferite jocuri, cunoaşterea regiunii natale, a naturii şi a agriculturii ei. Copiii sînt antrenaţi în munca de autoservire şi în munca social-utilă, fapt care contribuie la educ. comunistă a elevilor şi la întărirea sănătăţii acestora.

În taberele de pionieri se formează grupe de pionieri. Copiii de la 7 la 9 ani sînt reuniţi în grupe de octombrişti.

Taberele de pionieri se instalează în afara oraşelor, în locuri unde există cele mai bune condiţii naturale.

Pentru copiii care rămîn vara în oraş se creează tabere de pionieri *orăşeneşti* pe lîngă şcoli, cluburi, administraţii de imobile.

TABERE TURISTICE — formă de turism şcolar şi de organizare a odihnei de vară a elevilor din cls. VII—XI, în care viaţa de tabără (în cort sau în alte condiţii) se împleteşte cu excursii şi drumeţie, cu sportul şi munca social-utilă în colhoz. Taberele turistice sînt organizate de şcoli, case de copii, instituţii extraşcolare pe baza autoservirii şi activităţii independente a elevilor. Taberele au un efectiv de 30 pînă la 100 elevi (cîte 15 în grupă), iar durata şederii în tabără este pînă la 30 de zile. Tabăra are un conducător, iar pentru fiecare grupă se repartizează un pedagog. Organul de autoconducere este sfatul taberei. Mijloacele materiale ale taberei provin din sumele alocate prin bugetul de stat, din contribuţiile părinţilor şi ale organizaţiilor tutelare, precum şi din cîştigurile elevilor (zilele-muncă realizate).

TABLOURI DIDACTICE — lucrări de artă plastică folosite în scopuri pedag., care constituie un gen de material intuitiv larg răspîndit în şcoli. În funcţie de

conţinutul lor, putem deosebi: *compoziţii*, care oglindesc scene din viaţa oamenilor, evenimente istorice, fenomene sociale, scene din războaie, episoade din viaţa zilnică ş.a.; *peisaje*, în care sînt prezentate diferite regiuni naturale, vederi ale unor localităţi (oraşe, sate); tablouri *cu subiecte* din industrie, care prezintă imagini izolate ale unor construcţii (case, poduri, monumente) sau utilaje, animale, plante etc. Există şi tablouri destinate dezvoltării vorbirii, studierii gramaticii, limbilor străine.

După modul în care este prezentată tema din tablou, putem deosebi: tablouri obişnuite, în care o compoziţie unitară ocupă întreaga suprafaţă; tablouri în care sînt date — unul lîngă altul — mai multe obiecte; tablouri comparative, care indică diferite stadii de dezv. a unui subiect, fenomen, eveniment.

Ca şi multe alte materiale intuitive, tablourile pot fi împărţite în: a) *demonstrative*, de dimensiuni mari (murale), folosite de prof. în munca sa cu întreaga clasă; b) *tablouri mici*, folosite de elev în munca sa independentă.

În afară de tablourile didactice editate în mod special pentru şcoli, se folosesc şi reproduceri ale unor opere de artă. Acestea îşi găsesc o largă întrebuinţare la lecţiile de ist., geogr., lit. şi desen.

Tablourile didactice au o însemnată valoare instructiv-educativă. Ele contribuie nu numai la perceperea intuitivă a materiei de înv. ci fac ca materialul respectiv să fie perceput profund emoţional.

TACT LA COPII — simţul măsurii în comportare, bazat pe o atitudine plină de grijă şi de atenţie faţă de oameni.

Tactul care se manifestă datorită imitaţiei, sub influenţa *exemplului personal al educatorului* — lucru posibil chiar la copiii de vîrstă mai mică —, se deosebeşte de tactul, produs al disciplinei conştiente, care rezultă dintr-o justă educaţie intelectuală, morală şi estetică.

TACT PEDAGOGIC — simţ al măsurii în aplicarea mijloacelor de influenţare pedag. a elevilor. Constă în priceperea educatorului de a se comporta în mod corespunzător cu elevii, de a vorbi cu ei simplu şi convingător, de a le respecta demnitatea, de a formula cerinţe judicioase, fundamentate din p.d.v. pedag. La baza tactului pedag. stă cunoaşterea temeinică a psihologiei copiilor, respectarea particularităţilor lor individuale în procesul de instr. şi educ.

Tactul pedag. constituie o condiţie importantă pentru formarea autorităţii educatorului, o condiţie a puterii şi eficacităţii influenţei acestuia asupra copiilor.

TAGHIADEAN, Mesrop (1803—58) — scriitor, poet, ziarist, om de ştiinţă şi pedagog armean. A activat pe tărîm pedag. la Ecimiadzin, Constantinopol, Djulifa Nouă (Iran), a înfiinţat o şc. mixtă pentru băieţi şi fete la Calcutta. A scris numeroase cărţi, manuale şi articole, tratînd diferite probleme de ped. În lucrările sale, el a adus o critică aspră scolasticii medievale, susţinînd scopurile şi metodele educaţiei umaniste, înv. real, caracterul intuitiv şi conştient al instrucţiei. Taghiadean a fost unul dintre primii armeni care au militat pentru promovarea înv. pentru fete.

TAGORE, Rabindranath (1861—1941) — scriitor, filozof, militant pe tărîm social şi pedagog

indian. În fil. era adept al panteismului. Îngrijorat profund de soarta patriei sale, aflată sub stăpînirea colonialiştilor, el vedea în luminarea poporului un mijloc de a ieşi din această situaţie grea. Concepţia lui pedag. se remarca prin democratismul ei: Tagore era de părere că înv. nu poate fi privilegiul unui cerc restrîns de oameni, că cunoştinţele sînt folositoare numai atunci cînd slujesc întregului popor, cînd sînt un bun al poporului. Îşi întemeia sistemul pedag. pe ideile pedag. populare ale vechii Indii, dar lua în consideraţie şi ideile progresiste ale gînditorilor şi pedagogilor străini.

În 1901, Tagore a deschis pe domeniul tatălui său Satiniketon („Azilul păcii"), pe care acesta îl stăpînea din moşi-strămoşi, o şcoală-internat — instituţie naţională de înv. —, unde a căutat să-şi realizeze idealurile social-pedag. şi să pună bazele noii Indii. Dorind să extindă influenţa culturală a şcolii asupra satului indian, în 1921 a organizat, nu departe de şc. un inst. pentru modernizarea agriculturii, un spital pentru ţăranii din raion, şcoli serale şi de meserii şi a început să editeze „Revista pentru ţărani". După cum spune însuşi Tagore, acest institut a fost în felul său „o staţiune experimentală", care înfăţişa imaginea viitoare a Indiei. În şc. sa a căutat să realizeze o sinteză a educaţiei intelectuale, fizice, prin muncă, morale şi estetice. Elevii erau copii de la 6 pînă la 18 ani, din orice castă, veniţi din diferite localităţi ale Indiei. Un mare rol juca autoconducerea copiilor şi munca în afară de clasă. Toţi elevii erau antrenaţi în munca social-utilă, efectuată în mijlocul populaţiei şi în gospodăria şcolii. Tagore a alcătuit pentru şc. o serie de manuale noi.

În 1919 a transformat şc. în univ. naţională. Aici se preda tot ce era mai valoros din moştenirea culturală a Europei, cultura şi ist. Indiei, lit. popoarelor Indiei, şt. nat., diferite îndeletniciri artistice. Vestiţi profesori indieni şi străini au fost invitaţi să ţină prelegeri la această univ.

Univ. se întreţinea din veniturile provenite din vînzarea operelor lui Tagore şi nu depindea de administraţia colonială. Însuşi Tagore a ţinut prelegeri despre cultura antică a Indiei, despre lit. şi fil. indiană („Înţelegerea vieţii"). În 1951, univ. lui Tagore s-a transformat în Universitatea de stat a Indiei.

Tagore şi-a expus ideile despre instr. în şc. Indiei coloniale, precum şi principiile pedag. la care a ajuns în procesul activităţii sale practice într-o serie de articole de ped.: „Ce împiedică învăţămîntul?" (1892), „Reforma învăţămîntului" (1906), „Institu-

tul național" (1906), „Problemele învățămîntului" (1906), „Metodă de învățămînt" (1911), „Obiectivele învățămîntului" (1912), „Învățămîntul pentru fete" (1915), „Învățămîntul și cultura" (1935), precum și în „Scrisori despre Rusia" (1930), „Criza civilizației" (1941) etc.

TAHISTOSCOP (grec. τάχιστα foarte repede, σκοπέω — privesc)— aparat cu ajutorul căruia sînt prezentate litere, cuvinte, desene la intervale foarte scurte (pînă la 1/1 000 sec). Este folosit în psih. pentru cercetarea unor însușiri ale percepției și atenției.

TAILANDA — stat în sud-estul Asiei, în Peninsula Indochina, monarhie constituțională (regele este șeful statului și al bisericii). Teritoriul — 514 000 km², populația — 21 474 000 locuitori (1958).

Ec. țării, în care capitalul străin ocupă un loc preponderent, este de tip semifeudal. Aproape jumătate din populație este analfabetă (1947). Nu există un sistem școlar unic, multe din instituțiile de înv. sînt particulare, după cum multe sînt școli-terminus. Durata. înv. în șc. elem. este de 4 ani. Șc. medie are 3 trepte: *a)* inferioară, de 3 ani; *b)* superioară, de 3 ani; *c)* pregătitoare (pentru elevii care vor urma univ.), de 2 ani.

În școlile medii de stat, înv. este gratuit, dar numărul acestor școli este redus. Majoritatea școlilor din Tailanda sînt întreținute cu mijloace locale. Elevii școlilor medii particulare plătesc taxe școlare mari. Alături de școlile medii de cultură generală există și școli profes. În 1955 existau 20 824 școli elem. cu 2 962 782 elevi, 1 170 școli medii (inferioare și superioare), cu 302 348 elevi, și 71 școli pregătitoare, cu 7 297 elevi. În Tailanda există 5 universități, în care învață 21 580 stud.

TAIR-ZADE, Mirza Alekper (pseudonimul Sabir) (1862—1911) — poet și pedagog democrat azerbaidjan. În operele sale a demascat politica colonială a țarismului și rînduielile feudale burgheze. Tair-Zade a fost crainicul școlii noi și a propagat frăția și prietenia între popoare. A luat parte activă la lupta dusă în Azerbaidjan, sub influența revoluției din 1905—07, pentru dezv. învățămîntului.

TALENT — ansamblu de *aptitudini* care asigură posibilitatea îndeplinirii unei activități într-un mod desăvîrșit și creator. Talentul în muzică, în pictură și în alte genuri de artă apare adesea încă din copilărie; talentul în domeniul matematicii, tehnicii și literaturii apare, de asemenea, de timpuriu. Educ. și instr. joacă un rol foarte important în dezv. talentului. Posibilitățile de dezv. a talentului în mase depind de condițiile social-istorice. În soc. împărțită în clase antagoniste, omul din popor reușește să-și manifeste talentul numai în cazuri excepționale. Orînduirea socialistă ajută prin toate mijloacele înflorirea talentelor din popor.

TALENT MUZICAL LA COPII — prezența auzului muzical, a receptivității muzicale puternic exprimate și a inițiativei creatoare. Aptitudinile muzicale ale copiilor și în genere talentul lor muzical se dezvoltă în procesul activității muzicale, de studiu și execuție, și depind de însușirea planificată a sistemului de cunoștințe, priceperi și deprinderi muzicale. Aceasta se realizează prin învățarea de către copii a cîntecului coral, prin cîntat la

instrumente muzicale, prin audiţii muzicale, prin conversaţii despre muzică, prin manifestările muzicale ale copiilor. Executarea expresivă a unei opere muzicale, adică întruparea imaginilor artistice muzicale într-o formă artistică corespunzătoare, necesită nu numai priceperi şi deprinderi corespunzătoare formei respective de activ. muzicală, ci şi iniţiativă creatoare în aplicarea lor. Caracterul creator al interpretării muzicale activizează dezv. tuturor aptitudinilor muzicale ale copiilor şi prin aceasta şi dezv. talentului lor muzical în general.

Bibl.: *B.M. Teplov*, Psihologia aptitudinilor muzicale, M., 1947; *V.N. Şaţkaia:* Muzica în şcoală, M., 1950.

TALLEYRAND, Charles-Maurice de Périgord (1754—1838) — om politic francez. În sept. 1791, a prezentat Adunării constituante un vast proiect de organizare a înv. public, în care propunea un sistem de şcoli de stat şi dezvolta ideea educaţiei cetăţeneşti. Acest proiect avea însă un „tîlc" reacţionar bine mascat: Talleyrand vedea în înv. public un mijloc de consolidare a acelei orînduiri în care „proprietatea şi-a găsit bazele ei reale". Educ. cetăţenească trebuia să servească acestui scop, căruia îi corespundeau şi alte prevederi ale proiectului: înv. cu plată în şcolile superioare, numărul mic de şcoli, păstrarea religiei în înv., concepţia îngustă cu privire la instruirea fetelor etc.

Opere: Raport cu privire la învăţămîntul public, în cartea „Ideile pedagogice ale marii revoluţii franceze", sub red. lui A.P. Pinkevici, M., 1926.

TANGORECEPTORI (lat. *tangere* — a atinge, *receptor* — care primeşte) — receptori plasaţi în epidermă, care reacţionează la orice atingere. Numărul cel mai mare de tangoreceptori se află în vîrful degetelor, pe vîrful limbii şi podul palmei; aşa se explică sensibilitatea deosebită a acestor regiuni la atingere.

TAO SIN-CIJI (1891—1946) — pedagog progresist chinez, fondatorul asociaţiei „Educaţia pentru viaţă". A înfiinţat cîteva şcoli experimentale, a căror activ. se baza pe principiul îmbinării educaţiei cu instr. A fost un adept fervent al înv. elem. general şi obligatoriu. A luptat pentru lichidarea analfabetismului.

TARASOV, Nikolai Grigorievici (1866—1942) — metodist sovietic. S-a ocupat de problemele caracterului intuitiv al instrucţiei. Este autorul lucrărilor „Din istoria culturii ruse" (o serie de tablouri cu indicaţii metodice, în colab. cu A.F. Hartvig) şi „Tablouri cultural-istorice din viaţa Europei apusene din sec. IV—XVIII" (în colab. cu S.P. Moravski, 1914).

TATIŞCEV, Vasili Nikitici (1686—1750) — învăţat rus, militant în domeniul pedagogiei. S-a ocupat de ist. şi geogr. Rusiei, a adunat un mare număr de manuscrise şi documente vechi, pe baza cărora a alcătuit „Istoria Rusiei". În 1720—22 şi 1734—37, Tatişcev a condus uzinele miniere din Ural, pe lîngă care a organizat primele şcoli din Rusia pentru pregătirea de specialişti în ind. minieră. Ideile pedag. ale lui Tatişcev sînt expuse în lucrările: „Convorbire între doi prieteni despre folosul ştiinţelor şi al şcolilor" şi „Testament pentru fiul meu". Aproape toate lucrările lui Tatişcev au apărut după moartea acestuia.

TAVASI, Lajós (1814—77), pedagog maghiar, a luat parte la revoluţia din 1848. Concepţia sa

pedag. a fost influenţată de ideile lui Pestalozzi, Diesterweg şi de neoumanism. Între anii 1846 şi 1848 a redactat una dintre primele rev. de ped. din Ungaria, „Foaia pentru educaţie". A luptat pentru separarea şcolii de biserică. În 1848, din iniţiativa lui Tavasi s-a convocat primul congres al cadrelor didactice din Ungaria.

TEATRE PENTRU COPII — instituţii artistico-pedag., care pun în scenă spectacole pentru copii, avînd în vedere sarcinile instructiv-educative — verigă importantă în sistemul muncii extraşcolare.

Repertoriul de bază al teatrelor pentru copii îl constituie piesele sovietice contemp. scrise special pentru copii, avînd ca temă patriotismul sovietic, eroismul în muncă, lupta pentru pace etc. Multe piese au fost prelucrate după unele opere ale scriitorilor sovietici: A. Tolstoi, S. Marşak, N. Ostrovski, V. Kataev, L. Kassil, S. Mihalkov. De multă popularitate în rîndurile tinerilor spectatori se bucură piesele lui A. Bruştein, S. Şvarţ, V. Rozov. La teatrele pentru copii se joacă şi piese ale scriitorilor din ţările de democraţie populară. Repertoriul cuprinde, de asemenea, piese clasice ruseşti şi din dramaturgia clasică de peste hotare, legate de programa de lit. din şc.: piese de Fonvizin, Griboedov, Puşkin, Gogol, Ostrovski, Molière, Shakespeare, Schiller etc. Pe lîngă teatrele pentru copii există o secţie pedag., care stabileşte legătura cu şcolile. Această secţie organizează vizionarea în colectiv a spectacolelor şi discutarea lor, alege activul format din cadre didactice şi elevi şi ajută la aprofundarea înţelegerii de către copii a spectacolelor vizionate, le cultivă gustul artistic (organizează discuţii înainte de vizionarea spectacolelor, publică buletine în care se reproduc părerile copiilor, compoziţii şi desene cu teme luate din spectacole, întîlniri cu artiştii teatrului, cu scriitorii etc.).

Primele teatre pentru copii din U.R.S.S. au fost create în 1918. Cele mai vechi sînt: Teatrul tinerilor spectatori din Leningrad, Teatrul tinerilor spectatori din Moscova, Teatrul central pentru copii, teatrele din oraşele Gorki, Saratov, Novosibirsk, Sverdlovsk, din Gruzia, din Ucraina. În 1959, în U.R.S.S. existau 111 teatre profesioniste pentru copii şi tineret.

TEATRU DE MARIONETE — teatru de păpuşi, în care păpuşile sînt mişcate de sus cu ajutorul unui complex de sfori sau prin bastoane de metal de către artişti păpuşari, situaţi în spatele ecranului. Cea mai simplă marionetă este aceea pe baston. Capul şi corpul sînt confecţionate dintr-o singură bucată de lemn, iar mîinile şi picioarele se mişcă libere. De capul păpuşii este prins un baston cu un cîrlig la capăt, cu ajutorul căruia păpuşarul o pune în mişcare. De articulaţiile mobile ale păpuşii: umeri, coapse, genunchi, cîteodată de gît, coate, podul palmei, laba piciorului, sînt legate sfori, ale căror capete de sus sînt prinse de un cîrlig de lemn, legat de mînerul vergelei de la cap. Mişcînd bara mobilă a mînerului de care sînt prinse firele de la genunchi, păpuşarul face ca marioneta să ridice alternativ piciorul, adică să păşească sau să alerge, iar mişcînd firele prinse în mîini, să gesticuleze.

Xenofon, Marc Aureliu şi Horaţiu vorbesc în scrierile lor despre

marionete. Grecii și romanii bogați chemau pe actorul cu marionete spre a înveseli pe musafiri. Teatrul de marionete a apărut în Europa în evul mediu. Repertoriul cuprindea mai ales subiecte din Biblie. Teatrul de marionete a căpătat o largă răspîndire în China, Japonia, Indonezia, Birmania (în China, teatrul cu păpuși mișcate de sus; în Japonia, cel cu păpuși mari, de construcție complicată și mînuite în fața spectatorilor; în Indonezia, păpușile erau din lemn, de obicei plate sau uneori rotunde). În teatrul de marionete occidental, alături de spectacolele pe teme religioase și mistice, se bucurau de popularitate și spectacolele cu repertoriu de estradă și circ. Teatrele de marionete au apărut în Rusia în sec. XVIII. Ele prezentau piese cu subiecte din Biblie și Evanghelie. Păpușarii populari ruși au atins o mare perfecțiune în genurile acrobatice de estradă și de joc.

Este bine cunoscut teatrul de marionete din München, fondat în anul 1858. Baza repertoriului lui o alcătuiau piesele lui Pocci, considerate pe atunci clasice pentru teatrul de marionete. Teatrul de marionete a găsit o largă răspîndire și aplicație educativă în Cehoslovacia.

Primul teatru sovietic de marionete a fost creat la Petrograd, în anul 1918, de către artista L.V. Șaporina (din 1930, teatrul este condus de către E.S. Demmeni). Între anii 1935 și 1941, pe lîngă Teatrul central de păpuși, condus de S.V. Obrazțov, a funcționat o secție de marionete.

Teatrele de marionete pentru copii au de obicei în repertoriu basme sau piese cu un conținut eroic. Cel mai răspîndit erou al acestor spectacole este Petrușka, căruia îi corespund, în Germania Kasperle, în Italia Pulcinella, în Cehoslovacia Kaspareck, în Franța Polichinelle. Spectacolele pentru copii ale teatrelor de marionete dispun de mijloace de expresie vii, atrăgătoare și stimulează fantezia preșcolarilor și a școlarilor mici. De aceea, ele au o însemnată valoare instructiv-educativă.

TEATRU DE PĂPUȘI — teatru în care acționează păpuși mînuite de după un paravan de către actori-păpușari. În funcție de caracterul păpușilor, de principiile de mînuire a lor, de instalarea scenei, putem deosebi: *teatrul de păpuși îmbrăcate pe mînă*, mînuite direct (Petrușka, păpușile îmbrăcate pe mînă și păpușile pe baston, care permit redarea mișcărilor mîinilor și picioarelor), *teatrul de marionete*, *teatrul de umbre* (figuri plane, proiectate pe un ecran). De multă popularitate se bucură în Rusia Petrușka. Și alte țări au eroii lor specifici: Polichinelle în Franța, Hanswurst în Germania, Kaspareck în Cehoslovacia, Punch în Anglia, Pulcinella în Italia, Karagaz în Turcia ș.a.m.d. În U.R.S.S. există peste 100 de teatre de păpuși, cu repertoriu pentru adulți și copii. Teatrul central de păpuși din Moscova, de sub conducerea artistului poporului din U.R.S.S. S.V. Obrazțov, se bucură de un renume mondial.

În spectacolele teatrelor de păpuși se folosesc o serie de mijloace expresive pentru redarea fenomenelor lumii înconjurătoare și de aceea sînt atractive și accesibile copiilor. Ele au o mare valoare instructiv-educativă. În activ. artistică de amatori a copiilor, cercurile de teatru de

păpuşi care pun în scenă cu mare succes poveşti, fabule şi opere satirice sînt foarte populare. Pentru punerea în scenă a spectacolelor de păpuşi de către copii, cea mai potrivită este păpuşa Petruşka care poate reprezenta atît oameni cît şi animale.

TEATRU DE UMBRE — teatru în care scena este reprezentată printr-un ecran, confecţionat din hîrtie transparentă sau pînză. Personajele sînt figuri plane de păpuşi, care se plasează între focarul de lumină şi ecran sau care se aplică pe ecran. Siluetele se fac din carton sau din placaj. Spectatorii privesc umbrele proiectate pe ecran. Simplitatea construcţiei permite ca teatrul de umbre să fie larg folosit în instituţiile preşc. ca mijloc de educ. intelectuală, morală şi estetică a copiilor.

TEHNICA SECURITĂŢII MUNCII ÎN ATELIERELE ŞCOLARE — sistem de măsuri pentru prevenirea accidentelor de muncă.

În atelierul şcolii se folosesc unelte de bătut, de tăiat, de aşchiat ş.a.; elevii întrebuinţează unelte acţionate electric: ciocan electric, burghiu electric, ferăstrău electric ş.a. Încălcarea regimului de folosire corectă a mecanismelor şi uneltelor poate duce la răniri, contuzii, tăieturi, arsuri, infecţii la ochi, defectarea instalaţiei electrice etc. Administraţia şcolii şi profesorii sînt obligaţi să ia din timp măsuri preventive, care să asigure securitatea deplină a tuturor celor care lucrează în atelier. În şcoli este admis numai utilajul de un anumit tip, de o anumită construcţie şi de anumite dimensiuni, a cărui stare tehnică asigură securitatea muncii elevilor. Montarea utilajului trebuie să se facă în conformitate cu normele în vigoare, care determină distanţele dintre locurile de muncă şi dintre strunguri.

Potrivit regulilor stabilite, întreg utilajul trebuie să aibă un grilaj de protecţie: capote, planşe, ecrane, carcase, viziere etc. Locurile de muncă şi de trecere între ele se asigură cu lumină naturală sau artificială, cf. normelor în vigoare. Montarea reţelei electroenergetice şi de luminat se face numai cu respectarea regulilor stabilite. Repararea reţelei, montarea şi racordarea noilor instalaţii şi dispozitive se execută numai de către specialişti. În atelier trebuie să existe un număr suficient de materiale individuale de protecţie: ochelari, pînză cauciucată etc. În caz de accidente — lovituri, tăieturi sau alte leziuni — se foloseşte *farmacia atelierului şcolii*. Medicul şcolii este obligat să instruiască pe profesorii care lucrează în ateliere şi pe elevi în ceea ce priveşte măsurile de prim-ajutor. În ateliere, în locurile cele mai vizibile se afişează tabele, placarde, modele referitoare la tehnica protecţiei muncii în general, iar în anumite locuri de muncă — îndreptare speciale. Profesorii sînt obligaţi să aducă din timp la cunoştinţă elevilor regulile de tehnica securităţii muncii, să urmărească cu stricteţe aplicarea lor şi să facă instructajul necesar înainte de a începe munca.

TEHNICĂ PEDAGOGICĂ — ansamblu de procedee şi mijloace destinate unei organizări eficiente şi precise a lecţiilor. Dintre acestea, A.S. Makarenko acordă o mare importanţă vorbirii expresive a profesorului şi priceperii de a folosi timbrul vocii, mimica corespunzătoare. Din tehnica pedag. mai fac parte: priceperea de a mînui utilajul didactic şi de

laborator, de a folosi materialul didactic etc.

TEKUCEV, Aleksei Vasilievici (n. 1903) — lingvist sovietic, metodist, prof., membru corespondent al Acad. de şt. pedag. Lucrările lui mai importante sînt: „Metodica analizei gramaticale" (1939), „Bazele metodicii ortografiei în condiţiile dialectului local" (1953), „Metodica predării limbii ruse în şcoala medie" (1958).

TELETACTOR — mecanism al maşinilor de citit pentru nevăzători, pentru nevăzători-surzi şi dispozitiv de comunicare cu surdomuţii nevăzători, cu ajutorul alfabetului Braille. Teletactorul este format din 6 electromagneţi, de ale căror ancore sînt prinse litere mobile, dispuse ca la alfabetul Braille. Prin atracţia ancorei spre inima mecanismului, litera legată de ea iese în afară, formînd un punct proeminent, perceput de nevăzători pe cale tactilă.

TEMA PE ÎNTREAGA ŞCOALĂ — complex de diferite activităţi, efectuate de colectivul de elevi în afara orelor de program, în decursul unei perioade îndelungate de timp. De obicei, se alege o temă importantă din p.d.v. ideologic şi politic, cu o mare valoare educativă, de ex.: „Poporul — făuritor al istoriei", „Viitorul patriei noastre", „Partidul ne este călăuză", „Volga — marele fluviu rusesc", „800 de ani de la întemeierea Moscovei", „Copiii tuturor popoarelor nutresc aceeaşi dorinţă scumpă de pace" etc.

Tema pe şc. se divide în subteme şi capitole, care se repartizează diferitelor clase, în funcţie de nivelul de pregătire al elevilor şi de conţinutul materiei studiate cf. programei. De ex., şcolile care au ales tema *„Poporul — făuritor al istoriei"* au împărţit-o în următoarele cap., pe clase: 1) *Poporul este făuritorul tuturor valorilor materiale.* Conţinutul programei la fiz., chimie, ist. şi alte discipline face ca acest cap. să fie accesibil şi atractiv pentru elevii din cls. a VIII-a. 2) *Poporul este făuritorul tuturor valorilor spirituale.* Acest cap. a fost repartizat elevilor din cls. a IX-a, care la orele de lit. şi ist. studiază ist. culturii. 3) *Poporul este forţa hotărîtoare în transformările revoluţionare.* Acest cap. corespunde nivelului elevilor din cls. a X-a, care studiază ist. a trei revoluţii ruse şi ist. construirii socialismului şi comunismului în U.R.S.S.

Şcolile care au ales ca temă „Aniversarea a 800 de ani de la întemeierea Moscovei" au împărţit-o în cap.: „Moscova feudală", „Moscova capitalistă" şi „Moscova socialistă", repartizîndu-le în această ordine claselor a VIII-a, a IX-a şi a X-a.

După ce elevii iau cunoştinţă de conţinutul temei pe şc. şi de cap. repartizate claselor respective, se organizează strîngerea şi pregătirea materialului literar şi intuitiv, se învaţă piese muzicale, dramatice etc. Se vizitează muzee şi întreprinderi, se organizează întîlniri cu *oameni de seamă*. Această activ. se desfăşoară după un plan unic, durează o perioadă îndelungată de timp, încheindu-se cu o şezătoare tematică pe şc. Cu această ocazie se organizează o expoziţie de lucrări artistice ale elevilor în legătură cu tema pe şc. Elevii susţin referate, după care urmează un program prezentat de cercurile artistice. Tratarea temelor pe şc. contribuie la educarea elevilor, la lărgirea orizontului acestora, le stimulează activ. şi munca independentă.

Tema pe șc. poate fi și o temă practică-științifică, elaborată de colectivul pedag. al școlii.

TEME PENTRU ACASĂ — parte a procesului de înv. care constă în învățarea lecției și executarea de către elevi, după orele de clasă, a unor lucrări date de prof. Această muncă este strîns legată de lecțiile din clasă, pe care le completează (se studiază după manual materialul explicat în clasă, se execută diferite exerciții orale și scrise, se rezolvă probleme, se fac observații, experiențe), contribuind la însușirea mai temeinică și mai conștiincioasă a cunoștințelor, priceperilor și deprinderilor. O deosebită importanță în această privință au lucrările cu caracter creator, care necesită modificarea materialului și o altă combinare a lui (compunerile, confecționarea de modele, întocmirea de tabele, diagrame etc.), cît și sarcinile date în scopul de a aplica cunoștințele teoretice în prod., în ateliere și pe terenul experimental școlar.

Programa școlară prevede un volum rațional din p.d.v. pedag. de teme pentru acasă. Acest volum depinde direct de temeinicia cunoștințelor și de sîrguința individuală a elevilor în clasă. Tema lucrării pentru acasă se scrie succint pe tablă, se trece în carnetul elevului și este însoțită de lămuriri date de prof. Acesta trebuie să dea indicații metodice pentru efectuarea temei și să verifice regulat executarea ei.

În afară de temele pentru acasă generale, pentru toți elevii, se dau și teme pentru acasă individuale, care au ca scop să înlăture rămînerea în urmă la anumite obiecte, formarea unor priceperi și deprinderi sau dezv. înclinațiilor unor elevi.

Bibl.: *N.K. Krupskaia*, Opere pedagogice, vol III, M., 1959, (Metodica temelor pentru acasă); *M.A. Danilov* și *B.P. Esipov*, Didactica, M., 1957; *A.I. Kobîzev*, Temele individuale la limba rusă în clasele V—VII, M., 1957.

TEME ȘCOLARE — formă a activității școlare independente, variată din p.d.v. al conținutului și volumului, îndeplinită de elevi după indicațiile profesorului, parte integrantă a procesului de înv. și un mijloc important de activizare a acestui proces. Temele sînt folosite în toate etapele de înv. și se referă la: primul contact cu materialul de studiu (îi învață cum să facă observații asupra obiectelor de studiat, cum să folosească manualul și cartea, cum să extragă citate din cărți, cum să alcătuiască tabele și grafice etc.), însușirea cunoștințelor noi sub formă de reguli, legi și noțiuni (alcătuirea planului logic al unei opere citite, compararea faptelor și fenomenelor, pregătirea răspunsurilor la întrebările puse etc.); formarea priceperilor și a deprinderilor (exerciții, măsurători și calcule, rezolvarea de probleme, compuneri); consolidarea cunoștințelor, priceperilor și a deprinderilor însușite (repetarea, învățarea, sistematizarea cunoștințelor etc.); aplicarea practică a cunoștințelor însușite, confecționarea materialului didactic, executarea de lucrări practice cu conținut variat, mai ales de lucrări în care se cere muncă fiz., măsurători, demontarea și montarea anumitor mecanisme, lucrări pe terenul școlar etc.; verificarea cunoștințelor, priceperilor și deprinderilor (lucrări scrise și grafice de control, activ. practică și de laborator cu caracter de control). Deosebit de valoroase sînt temele care reclamă un efort intelectual și manifestarea inițiativei elevilor. Ele contribuie la

însuşirea cunoştinţelor, priceperilor şi deprinderilor, dezvoltînd la elevi iniţiativa, voinţa, tenacitatea şi interesul pentru învăţătură. Elevii se deprind să-şi organizeze munca şcolară, să-şi aprecieze în mod just forţele lor proprii şi să aleagă cele mai adecvate mijloace pentru realizarea scopurilor propuse.

TEMPERAMENT (lat. *temperamentum* — amestec necesar al părţilor) — ansamblu de particularităţi individuale ale omului, determinat mai ales de rapiditatea apariţiei şi intensitatea stărilor afective. Temperamentul se manifestă şi în particularităţile motrice ale omului.

Deosebim 4 temperamente principale. Temperamentul *sanguin* se caracterizează prin apariţia rapidă, dar şi prin schimbarea rapidă a trăirilor, prin vioiciune şi mobilitate; temperamentul *flegmatic* se caracterizează prin stabilitatea dispoziţiei, prin calmul mişcărilor; temperamentul *coleric*, prin schimbarea bruscă a dispoziţiei, iritabilitate emotivă, prin impetuozitatea şi vioiciunea mişcărilor; temperamentul *melancolic*, prin apariţia lentă a unor sentimente adînci şi îndelungate, deşi puţin exteriorizate, prin mişcări lente.

Adeseori, particularităţile unui tip de temperament se îmbină cu trăsăturile unui alt temperament.

Temperamentul se schimbă în cursul vieţii, ceea ce înseamnă că el depinde de condiţiile de viaţă şi de activitatea omului.

Toate aptitudinile şi însuşirile personalităţii se pot dezvolta indiferent de temperamentul specific al omului, dar căile şi mijloacele de formare a acestora depind de particularităţile de temperament, de care trebuie să se ţină seama în procesul instructiv-educativ.

Temperamentul constituie una dintre premisele dezvoltării acelor trăsături ale personalităţii care formează *caracterul.*

Baza fiziologică a temperamentului o constituie *tipurile de activ. nervoasă superioară*, determinate de îmbinarea celor 3 însuşiri de bază ale proceselor nervoase: intensitatea, echilibrul şi mobilitatea lor. Tipul puternic, echilibrat şi mobil corespunde temperamentului sanguin; tipul puternic, echilibrat, puţin mobil, temperamentului flegmatic; tipul puternic, dar neechilibrat, cu inhibiţia slabă (în comparaţie cu excitaţia), temperamentului coleric; tipul slab (cu procese lente de excitaţie şi inhibiţie), temperamentului melancolic.

TENIS — joc sportiv în care se folosesc rachete şi mingi de cauciuc îmbrăcate în postav (greutatea 56,7—60 gr). Tenisul se joacă pe un teren (23,77×10,97 m) despărţit în două printr-o plasă, la înălţimea de 91 cm.

Tenisul redus este un joc cu mingea de tenis pe un teren (12×6 m) despărţit în două printr-o plasă înaltă de 80 cm. Terenurile pentru jocul de tenis şi pentru tenisul redus pot fi acoperite cu iarbă sau cu nisip, pot fi asfaltate, betonate sau cu duşumea etc.

Tenisul de masă (ping-pong) este un joc cu mingi de celuloid. Suprafaţa mesei este de 274×152,5 cm. Înălţimea este de 76 cm. Masa este despărţită în două de o plasă cu înălţimea de 15,5 cm.

Jocul de tenis se caracterizează prin diversitatea mişcărilor: fugă, sărituri, salturi, frînări bruşte, îmbinate cu diverse procedee tehnice de lovire a mingii. El cere jucătorului dibăcie, mobilitate,

rapiditate, rezistenţă, aprecierea din ochi a distanţei, reflexe foarte rapide şi o foarte bună stăpînire a tehnicii loviturilor.

Programa şcolară pentru cultura fiz. nu include niciuna dintre cele 3 forme de tenis, însă în cadrul activităţii extraşcolare se joacă tenis redus şi, într-o mai mare măsură, tenis de masă, organizîndu-se întreceri în cadrul şcolii, între şcoli, precum şi întreceri orăşeneşti, regionale, republicane, unionale. Elevii activează la aceste categorii de sport mai ales în secţiile asociaţiilor sportive voluntare şi în şcolile sportive pentru copii şi tineret.

TEORIA DESPRE ORGANIZAREA ŞI CONDUCEREA ŞCOLII — domeniu al ştiinţei pedag. care cercetează sarcinile, conţinutul şi metodele de administrare a treburilor şcolii şi sistemul de conducere a şcolii. În conţinutul sovietic al acestui termen intră următoarele probleme: rolul şcolii în condiţiile trecerii de la socialism la comunism, tipurile de şcoli, sistemul de administrare a şcolilor şi controlarea activităţii lor de către stat (inspecţia), conducerea exercitată de director şi activ. colectivului pedag., baza materială a şcolilor, organizarea evidenţei de stat şi a gestiunii instituţiilor de înv., statisticile şcolare. Izvoarele principale ale acestei activităţi sînt lucrările clasicilor marxism-leninismului, legislaţia şcolară sovietică în domeniul administraţiei şi conducerii şcolilor din U.R.S.S. şi legislaţia de peste hotare, moştenirea pedag. a trecutului.

Principalele directive în domeniul administrării şi conducerii şcolilor sînt date printr-o serie de hotărîri ale C.C. al P.C.U.S. În Hot. C.C. al P.C.(b) din 5 sept. 1931 „Despre şcoala elementară şi cea medie" există un capitol special, „Conducerea şi îndrumarea şcolii". Legea cu privire la întărirea legăturii dintre şcoală şi viaţă şi la dezvoltarea continuă a sistemului învăţămîntului public în U.R.S.S. determină scopul şi sarcinile educaţiei comuniste în etapa dată de dezv. a societăţii, rolul şi locul şcolii de toate gradele în construirea societăţii comuniste. Plecînd de la legea de mai sus, acest domeniu al ştiinţei pedag. sovietice studiază problemele de organizare a înv. general şi obligatoriu de 8 ani, problemele de organizare şi conducere a muncii instructiv-educative în diferitele tipuri de şcoli din a doua etapă (înv. mediu), dezv. sistemului de şcoli-internate şi şcoli cu program prelungit administrarea înv. în toate verigile sale.

În acest scop se folosesc critic lucrările pedagogilor ruşi şi sovietici. Un valoros material în această direcţie îl cuprind unele art. ale lui K.D. Uşinski, ca, de ex.: „Trei elemente ale şcolii", care dovedeşte o profundă înţelegere a problemelor de conducere a şcolii, „Problema şcolilor elementare" (necesitatea înv. obligatoriu), „Privire generală asupra apariţiei şcolilor noastre elementare", „Despre foloasele literaturii pedagogice" ş.a. Problemele sistemului de înv. public şi de conducere a şcolilor şi-au găsit reflectarea în articolele lui *N.I. Pirogov*: „Despre învăţămîntul din districtul Odesa şi despre necesitatea stringentă a organizării instituţiilor de învăţămînt", „Cu privire la temele de analiză şi discuţiile din cadrul consiliilor pedagogice ale liceelor", „Idei şi observaţii în legătură cu proiectul de regulament al şcolilor", „Dispoziţii şi circulare

din districtele de învăţămînt Odesa şi Kiev".

În legătură cu organizarea şcolilor de zemstvă a scris mult *N.A. Korf*. Manualele şi culegerile sale de art. pe aceste teme — „Şcoala elementară rusească" (ed. a 6-a, 1879), „Chestiunile noastre şcolare" (1873), „Problemele noastre pedagogice" (1882) — şi-au păstrat importanţa într-o anumită măsură pînă în zilele noastre. Art. „Despre inspectarea şcolilor publice" a orientat mulţi ani activitatea celor mai buni inspectori şcolari din Rusia prerevoluţionară. Este instructivă, de asemenea, activ. lui *I.N. Ulianov*, cel mai bun inspector şi director de şcoli publice din Rusia prerevoluţionară (v. cartea lui A.I. Kondakov, „I.N. Ulianov—director de şcoli publice" M.-L., 1948). O însemnată experienţă în conducerea şcolii (şc. din satul Petino, gubernia Voronej) şi idei teoretice interesante în legătură cu organizarea ei sînt expuse în următoarele lucrări ale lui *N.F. Bunakov*: „Însemnări. Viaţa mea în legătură cu activitatea obştească, desfăşurată mai ales în provincie" (1909), „Cum am devenit şi cum am încetat de a mai fi «învăţătorul învăţătorilor»" (1905) şi alte lucrări (v. *N.F. Bunakov*, Opere pedagogice alese, M., 1953). La sfîrşitul deceniului 3 şi începutul deceniului 4, acest domeniu al ştiinţei pedag. era reprezentat în U.R.S.S. în special prin lucrările lui *N.N. Iordanski* [v. cartea sa „Organizarea şi conducerea şcolii "(Şkolovedenie, M., 1929)], care, în mod greşit, îi lărgea obiectul, cuprinzînd fără justificare didactica şi teoria educaţiei.

Teoria sovietică despre organizarea şi conducerea şcolii se sprijină pe bogata şi multilaterala experienţă înaintată a şcolii sovietice. Această experienţă este generalizată teoretic în lucrările eminentului pedagog marxist N.K. Krupskaia şi ale primului comisar al poporului pentru problemele înv., A.V. Lunacearski. Ea a fost îmbogăţită prin activ. practică şi ideile teoretice ale marelui pedagog. A.S. Makarenko, care a îmbinat cu pricepere conducerea unică cu activ. colectivului pedag. şi a organelor de autoconducere ale copiilor (v. art.: „Cîteva concluzii din experienţa mea pedagogică", „Ideile mele pedagogice", „Metodica organizării procesului educativ"). O valoroasă generalizare a experienţei cuprinde monografia lui *I.K. Novikov* „Organizarea activităţii instructiv-educative în şcoală" (ed. a 3-a, 1952), bazată pe o profundă analiză a particularităţilor muncii de conducere internă a şcolii medii sovietice.

Bibl.: Teoria despre organizarea şi conducerea şcolii, Culegere de articole, sub red. lui A.N. Volkovski şi M. P. Malişev. M., 1955; Probleme privitoare la organizarea şi conducerea şcolii, sub red. lui A.N. Volkovski, M., 1955; Învăţămîntul public în U.R.S.S., sub red. lui I.A. Kairov ş.a., M., 1957; *I.M. Bogdanov*, Studii de statistică a învăţămîntului şcolar general, M.-L., 1948; *E.I. Petrovski*, Îndrumarea muncii instructiv-educative din şcoală, M.,1954; *M.M. Deineko*, Îndrumătorul directorului de şcoală, M., 1955.

TEORIA DISPARIŢIEI TREPTATE A ŞCOLII — teorie sociologist-vulgară, care susţinea că în soc. comunistă, o dată cu dispariţia treptată a statului, va dispărea şi şc., educ. şi instr. tinerelor generaţii înfăptuindu-se spontan, în procesul muncii. La sfîrşitul deceniului 3, această teorie a găsit adepţi printre unii pedagogi sovietici. „Făuritorii" ei (V.N. Şulghin, M.V. Krupenina ş.a) au propagat un sistem de metode de instruire care duceau

la desfiinţarea şcolii. După părerea lor, copiii trebuiau să înveţe mai ales din propria lor experienţă, urmînd să fie educaţi de viaţa însăşi. Şc. trebuia să devină un atelier al uzinei, contopindu-se astfel cu prod. Ei au combătut necesitatea studierii sistematice a ştiinţelor, proslăvind *planul Dalton* şi *metoda proiectelor*; propuneau desfiinţarea programei şcolare şi a manualelor, a sistemului de pred. pe clase şi pe lecţii şi subapreciau rolul profesorului. Aceste năstruşnice concepţii „stîngiste“ au fost sprijinite de comisariatele poporului pentru înv., aducîndu-se astfel prejudicii şcolii sovietice.

În hotărîrile sale din 1931—32 cu privire la şc., C.C. al P.C. (b) al U.R.S.S. a demascat esenţa antiştiinţifică a teoriei dispariţiei treptate a şcolii, apreciind-o ca antileninistă, deoarece ducea la desfiinţarea şcolii, şi a subliniat rolul crescînd al şcolii şi al cadrelor didactice în soc. socialistă.

TEORIA JAMES-LANGE — teorie psihologică a emoţiilor, enunţată concomitent, dar independent, de fiecare dintre cei doi oameni de ştiinţă — psihologul american James şi anatomistul danez Lange. Potrivit acestei teorii, reacţiile vegetative au o importanţă hotărîtoare în formarea emoţiilor. Lange sublinia mai ales rolul sistemului vasomotor. Emoţiile erau reduse astfel la expresia lor exterioară, la procesele de ordin periferic. James formula acest proces astfel: „Nu plîngem din cauza unei dureri, ci simţim durerea pentru că plîngem“. Pentru a stăpîni emoţia, el propunea să se frîneze exteriorizarea specifică ei. Ştiinţa modernă, recunoscînd reacţiile vegetative drept component esenţial al emoţiilor, nu se limitează la aceasta, ci arată rolul important al părţilor superioare ale sistemului nervos central în procesele emoţionale şi, prin urmare, al componentei psihice a emoţiilor.

TEPLOV, Boris Mihailovici (n. 1896) — psiholog sovietic, om de ştiinţă emerit al R.S.F.S.R., membru activ al Acad. de şt. pedag., redactor şef al revistei „Probleme de psihologie“ (din 1958). A făcut cercetări în problemele senzaţiilor şi percepţiilor vizuale şi auditive, în problemele aptitudinilor şi înzestrării, a scris o serie de lucrări consacrate istoriei psihologiei; efectuează cercetări experimentale cu privire la tipurile de activ. nervoasă superioară la om.

Opere: Interacţiunea senzaţiilor simultane de lumină (şi alte art.), în culegerea Senzaţiile şi percepţiile vizuale, M., 1935; Aptitudinile şi talentul, „Ucionîe zapiski Instituta psihologhii“, vol II, M., 1941; Psihologia aptitudinilor muzicale, M., 1947; Unele probleme ale studierii tipurilor generale de activitate nervoasă superioară la oameni şi la animale, în culegerea Particularităţile tipologice ale activităţii nervoase superioare, M., 1956, şi vol. II, M., 1959.

TER-GHEVONDIAN, Nikogaios (1848—1920) — pedagog armean democrat, discipol al lui Uşinski, autorul unor manuale de lb. maternă foarte răspîndite în şc. armeană. Urmînd exemplul lui Abovian şi Uşinski, Ter-Ghevondian şi-a alcătuit manualele pe baza metodei fonetice analitico-sintetice; în predarea limbilor rusă şi armeană acorda o mare importanţă folosirii materialului intuitiv. A luptat împotriva scolasticii şi dogmatismului din şc. şi ped.

TERENUL EXPERIMENTAL ŞCOLAR — teren pe lîngă şc., unde se organizează o muncă instructivă a elevilor şi munca

cercului tinerilor naturaliști. Aici se fac lucrări practice, experiențe agricole, observații și excursii. Suprafața terenului experimental școlar la țară sau într-un orășel muncitoresc este, de regulă, de 0,5—2 ha. Deseori se atribuie școlilor sătești și suprafețe mai mari (de pildă, șc. de 7 ani din Kutuzov, reg. Moscova, a primit un teren de 3,5 ha). Pe terenul experimental școlar se repartizează munca elevilor din cls. V—XI: culturile de legume și de cîmp, livada și pepiniera, parcele pentru cultivarea plantelor legate de cursul „Bazele darvinismului", pentru cultivarea, de flori și plante decorative, răsadnițe, sere, precum și parcele cu plante legumicole și flori decorative pentru activ. elevilor din cls. mici. Creșterea animalelor este reprezentată într-o măsură mai mică (păsări domestice, iepuri de casă, albine). Pe terenul experimental școlar se pot amenaja: o stațiune meteorologică, un teren pentru lecțiile în aer liber care se țin cu elevii sau un simplu pavilion, precum și un șopron pentru păstrarea inventarului și îngrășămintelor, o magazie pentru păstrarea legumelor, un iaz mic (sau un izvor pentru aprovizionarea cu apă).

Bibl.: *L.V. Vasilieva.* Munca elevilor pe terenul experimental școlar, M., 1955; Metodica muncii cu elevii pe terenul experimental școlar, sub red. lui N.M. Verzilin, M., 1957; *S.V. Sciukin*, Terenul experimental al școlii medii, M., 1954.

TERENUL GEOGRAFIC AL ȘCOLII — parte a terenului școlar experimental special amenajată pentru desfășurarea observațiilor și lucrărilor practice de geografie fizică. Se amenajează sub cerul liber, pe o poziție cu largi perspective, în special la sud și la nord, pentru observarea soarelui la amiază și a stelei polare. Cele mai obișnuite dimensiuni pentru terenul geografic sînt de la 144 (12/12) pînă la 264 m² (22/12). Pe această suprafață sînt așezate aparate și utilaj didactic pentru determinarea înălțimii soarelui, pentru observații meteorologice, pentru formarea reprezentărilor spațiale și a deprinderilor de orientare. Aparatura este în cea mai mare parte foarte simplă ca tip de construcție; multe aparate sînt construite chiar de către elevi. Lecțiile pe terenul geografic ajută la lărgirea orizontului politehnic al elevilor, la formarea spiritului de observație, a priceperilor și deprinderilor practice.

Bibl.: *A.S Budun*, Terenul geografic al școlii, Ordjonikidze, 1956; *V.A Demușkin*, Terenul geografic al școlii în localitățile sătești, M., 1955.

TERENUL GRĂDINIȚEI DE COPII — teren izolat, cu mult spațiu verde și utilat cu materialele necesare activităților și jocurilor pentru copii. Cuprinde: terenuri de joc și de cultură fiz., grădină de legume, răzoare de flori, livadă și o curte mică. Suprafața terenului este în funcție de numărul copiilor; pentru fiecare copil se calculează 40 m². Pe teren se află materiale de construcție, nisip, în lăzi speciale sau în spații mici, special amenajate, folosite de copii în diverse jocuri atractive, creatoare. Pe terenul grădiniței, educatoarea organizează, potrivit programei grădiniței de copii, activități de observare, de muncă, jocuri, cunoașterea unor fenomene specifice anotimpurilor. Terenul de cultură fiz. cuprinde o movilă de pămînt, garduri speciale pentru cățărat, trambuline pentru sărituri, panouri pentru tragere la țintă, bîrne și bănci de cultură fiz. pentru exerciții de echilibru.

Scanned with OKEN Scanner

TERENUL SPORTIV AL ȘCOLII — loc deschis pentru desfășurarea lecțiilor de cultură fiz., pentru activitățile secțiilor sportive și pentru alte acțiuni privind educ. fiz. a elevilor. Dimensiunile terenului, așezarea și utilarea lui sînt condiționate de suprafața existentă și se stabilesc cf. normelor pedag. sportive, sanitare și igienice.

Cea mai potrivită așezare pentru terenul de sport al școlii este alături de sala de sport, a cărei ușă trebuie să corespundă direct cu terenul. Dacă terenul este mic, se rezervă în primul rînd spațiu pentru baschet, pentru sărituri în lungime și înălțime cu elan, pentru aparatele de gimnastică. Pe teren se amplasează utilaj pentru baschet (fix sau mobil), stîlpi pentru întinderea plaselor atunci cînd se joacă volei și tenis, bănci pentru odihnă. În timpul iernii, pe teren se amenajează un patinoar. Dacă există spațiu suficient, se recomandă amenajarea unor terenuri speciale pentru baschet și volei, pentru alergări pe distanțe de 60—100 m plat și în circuit, pentru jocuri cu mingea și fotbal.

TERMAN, Louis (n. 1877) — psiholog și pedagog american, autorul principalei variante americane a testelor lui Binet-Simon (v. *Teste*), destinate studierii aptitudinilor intelectuale. Teoria „înzestrării intelectuale" a lui Terman a exercitat o puternică influență asupra organizării școlii americane (s-au creat școli speciale pentru copii „înzestrați").

Opere: The measurement of intelligence, Boston-N.Y., 1916; The inteligence of school children, Boston-N.Y., 1919.

TERMINOLOGIE PEDAGOGICĂ — în sens larg — ansamblu de termeni și mijloace lexicale pentru denumiri specifice folosite în teoria și practica educației și instrucției; în înțeles restrîns — ansamblu de termeni care fixează noțiunile de bază ale pedagogiei ca știință. Termenii (lat. *termino* — limitez, determin) sînt noțiuni precis determinate din punct de vedere științific și practic.

Ansamblul de nume, denumiri de obiecte și instituții folosite în diferitele cap. ale pedagogiei și în activ. instructiv-educativă constituie nomenclatura pedag. Multe noțiuni obișnuite, care joacă un rol însemnat în practica pedag., intră în circulație ca lexic pedag. (grec. *lexis*— cuvinte). Din p.d.v. filologic, deosebim termeni formați în lb. maternă (învățătură, învățămînt), termeni cu un caracter internațional (pedagogie), precum și termeni convenționali, din rădăcinile unor cuvinte din limbile vechi (pedologie, pedocentrism). În dezv. ei istorică, terminologia pedag. s-a îmbogățit pe seama psihologiei, biologiei, istoriei, artei militare și altor domenii ale cunoașterii, precum și prin pătrunderea lexicului cotidian în pedagogie.

Noțiunile pedag. nu pot exista izolat. Ele sînt legate între ele, se influențează și se întrepătrund reciproc, formînd diverse corelații și îmbinări. Există corelații între cuvinte înrudite din p.d.v. logic și semantic, care desemnează noțiuni ce pot fi unite în șiruri tematice sau sinonimice, cuvinte care indică *noțiuni cu sens contrar* (înv. separat și mixt, înv. clasic și real etc.), *cuvinte-noțiuni perechi* (responsabil-iresponsabil, leneș-harnic etc.), *noțiuni care se încrucișează* (metodă, procedeu, mijloc etc.), *noțiuni subordonate* (din punct de vedere logic, specie și gen) etc. Îmbină-

rile de cuvinte care se întîlnesc în lit. pedag. şi în practica pedag. pot fi împărţite în următoarele categorii: a) *substantivul îmbinat cu adjectivul* („institut politehnic", „grădiniţă de copii", „şcoală medie"); b) *Îmbinarea a două substantive* („susţinerea disertaţiei"); c) *îmbinări de substantive cu atribute* („alocaţii pentru nevoile culturale", „grija pentru copii"); d) *verbe îmbinate cu substantive* („a lua lecţii", „a fixa materialul").

Există şi îmbinări de cuvinte în fraze care constituie unităţi inseparabile, ca: „de la concret la abstract".

Cuvintele pot avea un singur sens, mai multe sensuri, pot fi înrudite ca sens (sinonime), pot avea aceeaşi formă, dar sensuri diferite (omonime). Cuvintele cu mai multe sensuri şi omonimele se întîlnesc rar, totuşi putem desprinde un grup de cuvinte care constituie termeni pedag., dar, în acelaşi timp, sînt şi cuvinte cu caracter obişnuit (de ex.: „activităţi", „colocviu", „învăţătură", „procedeu" etc.). În terminologia pedag. s-a acumulat un mare număr de sinonime, deoarece ea s-a format timp de mii de ani şi cuprinde diverse straturi lingvistice. În această privinţă a avut o mare influenţă şi faptul că operele pedag. au fost scrise în două genuri deosebite: ştiinţific şi artistic. Adeseori, aceeaşi noţiune era exprimată fie în formă de termen ştiinţific, fie în formă de imagine poetică. Au fost cazuri cînd imaginile limbii poetice au servit ca *echivalenţi ai termenului*. În sfîrşit, problemele de educ. constituie o preocupare nu numai a pedagogilor şi a oamenilor de ştiinţă, ci şi a întregului popor, care foloseşte în largă măsură în locul terminologiei pedag. lexicul obişnuit, cotidian.

Sinonimia pedagogico-ştiinţifică se deosebeşte fundamental de sinonimia lexicală. Aceasta din urmă se manifestă numai în sfera limbii contemp. Ea se ocupă de nuanţele cuvintelor care au acelaşi sens. Sînt cuvinte care aparţin aceluiaşi plan logic. Ist. pedagogiei studiază termenii pedag., luaţi în dezv. lor istorică. Terminologia pedag. cuprinde cuvinte apropiate din p.d.v. tematic, dar care nu se pot compara din p.d.v. logic (noţiuni de specie şi gen, noţiuni care se încrucişează, ca, de ex., metodă, procedeu, mijloc), şi altele care se referă la diferite straturi lingvistice. Cuvintele „comportare civilizată", „politeţe", „amabilitaţe", „bună-cuviinţă", „bună-creştere", aparţin, în multe privinţe, unor planuri diferite.

Cuvîntul „a educa" (vospitati) vine din lb. rusă veche; cuvintele „politicos" (vejlivîi), „amabil" (ucitivîi) sînt creaţii ale bisericii pe baza limbii slavone vechi; cuvinte ca „tact", „delicat", „manieră" sînt împrumutate de puţin timp din lb. fr., iar termenul „comportare civilizată", care cuprinde calităţile oglindite în cuvintele înşirate mai sus, este alcătuit convenţional şi introdus în ultimul timp. În acest exemplu, noţiunile de gen şi specie sînt situate pe acelaşi plan („comportare civilizată", „politeţe"). Cuvintele se raportează la diverse stiluri: limbajul bisericesc („buna-cuviinţă" — blagonravie —, „politeţe" — vejli vosti), limbajul nobilimii („maniere", „delicateţe", „tact"); limbajul pedagogiei sovietice („comportare civilizată"). Cuvintele au un colorit afectiv diferit, dar toate cuvintele acestea sînt

legate de o singură temă — educația morală. Potrivit normelor lexicale, ele nu pot fi considerate ca un şir sinonimic, ci formează un şir tematic. Făcînd abstracţie de deosebirile logico-formale şi istorico-lexicale menţionate mai sus, terminologia pedag. grupează termenii în şiruri tematice care indică fenomene înrudite prin esenţa lor.

În felul acesta, ped., ca ştiinţă, are o poziţie proprie faţă de terminologie, bazată mai ales pe studierea noţiunilor cu o tematică apropiată, şi nu a cuvintelor înrudite din p.d.v. semantic. Ist. pedagogiei se ocupă în acelaşi timp de ist. fenomenelor, a noţiunilor şi termenilor pedagogici. De aceea, ped. pune la baza clasificării noţiunilor şi termenilor pedag. criteriul tematic. Munca lexicografică în ped. cuprinde 2 procese: pe de o parte, diferenţierea noţiunilor şi termenilor, iar pe de altă parte, gruparea lor după anumite însuşiri şi clasificarea lor după temele şi capitolele ştiinţei.

Terminologia pedag. rusă s-a dezvoltat timp de cîteva secole. Ea a avut la bază lexicul limbii vorbite de popor. Multe cuvinte obişnuite au căpătat treptat un sens ştiinţific-pedagogic special, au devenit termeni ai pedagogiei. Acesta a fost procesul de *făurire a terminologiei pedag*. De multe ori, aceste cuvinte se întorceau în lb. poporului, dar cu sensul lor cel nou; a avut loc determinarea logică a acestor termeni pedagogici: cuvîntul „a educa" (vospitati) a avut un sens pur practic cotidian — „a hrăni". Începînd din sec. XVI, el a căpătat un sens pedag. şi, pînă la urmă, a devenit cel mai important termen pedag. Cu acest sens nou este folosit acum şi în lexicul limbajului curent. Terminologia pedag. rusă şi-a însuşit, de asemenea, şi diverse stratificări lingvistice: — din lb. rusă veche, slavonisme, grecisme, latinisme; din limbi europene noi, o terminologie cu caracter internaţional, pe baza rădăcinilor greco-latine.

A.A. Şahmatov încadra între *elementele bisericeşti slavone* din lexicul pedag. rus şi cuvinte ca „moral" (nravstvenîi), „vîrstă" (vozrast), „a recompensa" (nagrajdati), „a sili" (ponujdati) etc. De asemenea, unele grecisme au pătruns la noi prin slavona bisericească, ca, de ex., „scriere" (gramota). Lb. slavonă bisericească a influenţat lb. rusă şi prin imprimarea unei noi nuanţe semantice. De ex., „învăţător"— „conducător spiritual", „convingere" — „povaţă" etc.

Grecismele au apărut în limbajul pedag. rus în perioada trecerii la creştinism. Clerul ortodox era strîns legat de Bizanţ. Clerici misionari, ca Kiril şi Metodiu, răspîndeau nu numai scrierea slavonă bisericească, ci şi scrierea grecească. În timpul lui Ivan al III-lea, împreună cu Sofia Paleolog au venit din Bizanţ şi un mare grup de cărturari greci, care au exercitat o influenţă considerabilă asupra înv. din şcolile ruseşti. Mai tîrziu Acad. slavono-greco-latină din Moscova a devenit un focar de răspîndire a culturii greceşti în Rusia şi a întărit influenţa terminologiei greceşti în domeniul educaţiei şi instrucţiei. Chiar şi Acad. movileană din Kiev, care organizase instr. pe o bază latină, a contribuit totuşi la răspîndirea grecismelor care pătrunseseră în terminologia ştiinţifică lat.

Lexicul pedagogic latin a pătruns în Rusia la început pe

calea influenţei polone. Şcolile iezuiţilor au jucat un mare rol în propagarea culturii lat. şi în introducerea terminologiei lat. O mare importanţă au avut şi „şcolile latineşti" din Moscova şi Academia movileană din Kiev.

Dintre limbile europene, fr. şi germ. au exercitat o influenţă deosebită asupra lexicului rus. Pătrunderea expresiilor galice în terminologia pedag. este strîns legată, în primul rînd, de influenţa directă a iluminiştilor francezi şi a filozofilor materialişti — Rousseau, Voltaire, Diderot ş.a. — asupra oamenilor de ştiinţă şi pedagogilor ruşi. S-a resimţit, de asemenea, şi în jargonul saloanelor nobilimii din sec. XVIII, plin de cuvinte străine. Aceste influenţe s-au manifestat îndeosebi în formarea unor termeni care se referă la educ. morală, ca: „tact", „moral", „patriotic" etc. Operele lui Pestalozzi, Fichte, Hegel, Herbart au exercitat o influenţă puternică asupra formării termenilor filozofici, pedagogici şi asupra celor din domeniul ştiinţelor naturii. Ocîrmuirea ţaristă căuta să imite sistemul înv. public din Germania şi a împrumutat de acolo mulţi termeni privind conducerea şcolii: regulative, conduită etc.

Influenţele străine au pătruns pe calea legăturilor culturale şi economice ale popoarelor, a imigrării unor intelectuali din alte ţări în Rusia şi a emigrării din Rusia, pe calea politicii bisericeşti şi a misionarismului, a literaturii, precum şi pe alte căi.

Dezvoltarea terminologiei pedagogice pînă la reformele lui Petru cel Mare. Judecînd după documente, terminologia pedag. rusă a început să se dezvolte aprox. acum o mie de ani, deşi multe din noţiunile pedag. s-au format cu mult înainte de a se constitui ca termeni. Sec. XVII reprezintă perioada de formare a sistemului de înv. public în Rusia, sistem care constă din şcoli elem., medii şi superioare. Înv. în şcolile superioare şi medii se făcea în limbile lat., grec. şi slavonă. Lupta între adepţii instrucţiunii în lat. şi grec. şi adepţii instrucţiunii slavono-ruse se răsfrîngea asupra conţinutului terminologiei didactice, şi, prin urmare, şi asupra terminologiei ştiinţifico-pedag. Se foloseau termenii altor ştiinţe, care se adaptau prin analogie sistemului de noţiuni pedag. De ex., pentru a exprima ideea de luptă împotriva rămînerii în urmă la învăţătură, se folosea o expresie cu caracter medical — „skorbnuiu glavu uvzacevanie" („tratarea capului bolnav"). Uneori, înainte de a deveni stabil, termenul suferea schimbări importante, străbătea un drum larg de dezv.

În domeniul teoriei educaţiei, în sec. XVII căpătă stabilitate termenul „educaţie" (vospitanie), care înlocuieşte termenii „îngrijire", „creştere", „hrănire". În problemele educaţiei morale, termenii cei mai răspîndiţi erau „a povăţui", „a lămuri", „a pedepsi" („frica salvează"). Lipsa de disciplină era redată prin expresia „viaţă dezordonată". Noţiunea de „politeţe" se reda prin „curtenie", „bună-cuviinţă", „respect". Se preţuiau foarte mult smerenia, sinceritatea, chibzuinţa, „rucodeliu ucion" („cunoaşterea lucrului de mînă"), supunerea, pudoarea, simţul de răspundere, talentul („înzestrarea pentru carte"). Se întîlnesc deja îmbinări de cuvinte („plan de educaţie" şi „metodă de educaţie").

În domeniul teoriei instrucţiei căpătă stabilitate noţiunile de

Scanned with OKEN Scanner

bază ale didacticii: „instruire", „lecție", „învățătură". Ultima se întîlnea numai în anumite sensuri: „învățătură cărturărească", „a învăța carte", „a învăța meseria" etc. Un sens deosebit capătă cuvintele „a povesti", „a repeta", „a învăța pe de rost". Se naște deja noțiunea „învățătură care educă", exprimată prin termenul „învățătură plină de înțelepciune". În loc de „sîrguință" se spunea „sîrguință la carte", „cinstirea cărților". Se nasc noțiunile „silință" și „indolență" (lipsă de tragere de inimă la învățătură). Noțiunea „regim" se exprimă prin „ordinea instruirii în școală". Termenul „metodă" (metod) este folosit alături de termenul metóda. Deosebim metode ca: „prelegerea", „disputa", „exercițiul", „colocviul" (conversația). Pătrund și se stabilizează în vocabular denumirile celor 7 arte liberale: „gramatica", „retorica", „dialectica", „astronomia", „muzica", „cîntul", „aritmetica", „geometria", precum și denumirile unor obiecte noi: „economia" (gospodăria), „lucrul de mînă", „caligrafia", „catehismul", „ceaslovul", „artele frumoase" (desenul), „cronografia" (istoria), „limbile străine". O serie de obiecte sînt denumite cu termeni internaționali și cu traduceri în rusește, ca: „aritmetica" — „înțelepciunea cifrelor", „învățarea cifrelor"; „astronomia" — „știința stelelor", „legile stelelor" etc. Apar multe denumiri cu privire la școală: tipuri de instituții de învățămînt—„școală", „seminar", „academie", „seminar teologic"; material școlar— „carte", „scris", „abecedar"; personal administrativ și didactic — „meșter al științei de carte", „dascăl".

Terminologia pedagogică în secolul al XVIII-lea. O bună parte din fondul uriaș al străvechiului lexic rus cotidian capătă sens de lexic pedag. Unele cuvinte își schimbă complet sensul; de ex.: „educație", „lecție"; altele își păstrează înțelesul dinainte, dar capătă un sens pedag., ca: „sîrguință", „rîvnă", „dragoste de muncă". Noțiunile și termenii pedagogici de bază — „învățătură", „instrucție", „pedagogie" etc. — se diferențiază în mod precis. Termenul „învățămînt" capătă un înțeles strict pedag. În sec. XVIII, o serie de termeni pedag. intră treptat în fondul principal de cuvinte: „școală", „pedagogie", „glob", „compas", „hartă" etc. S-au făcut încercări de a crea termeni prin copierea terminologiei străine, dar o bună parte dintre acești termeni n-au căpătat stabilitate. Unele cuvinte au fost supuse reinterpretării și au și astăzi un sens dublu: unul obișnuit și altul ca termen („asta e o lecție pentru tine" și „sistemul de lecții", disciplină — ca știință, disciplină — ordine în clasă etc.). Altele și-au pierdut sensul obișnuit, pe care l-au avut înainte (educație-hrănire), și sînt folosiți numai ca termeni pedagogici (educație intelectuală). Au loc modificări din p.d.v. gramatical: de obicei se formează substantive din verbe (a învăța-învățătură), ceea ce oferă posibilitatea de a formula noțiuni abstracte.

În epoca feudală, ped. nu se desprinsese încă de fil., nu se despărțise de teologie și poezie. Idei pedag. se întîlnesc și în lit.: aforisme, cugetări, maxime, povețe, predici, învățături, viețile sfinților, epistole. Abia la sfîrșitul epocii feudale, iluminiștii recurg la genul publicistic, la satiră și, în sfîrșit, la proza științifică.

Scanned with OKEN Scanner

În această perioadă se întîlnesc arareori îmbinări stabile, care să formeze fraze. Ele au tendința de a se transforma în cuvinte-termeni. Această tendință s-a ivit înainte de apariția tiparului, cînd concizia era foarte prețuită, fiindcă ușura scrierea și memorarea. Grupul de cuvinte „dragoste de patrie" găsește treptat un termen adecvat, „patriotic" (Suvorov), „patriotism" (Karamzin). Grupul de cuvinte „obiecte naturale din cele trei regnuri ale naturii" se păstrează numai pînă la apariția cuvîntului-termen „colecție".

Se continuă adoptarea terminologiei internaționale de origine greco-latină: „epistologie" (scris, scrisoare), „literă", „exercițiu" etc. Prin copiere se formează unele neologisme, ca: „știința naturii" (Antioh Kantemir), „studierea stelelor" — astrologia (Tatișcev), „care observă" — observator (Trediakovski), „zicere" cuvînt (Lomonosov), „vorbăreț"— care vorbește frumos; dar aceste cuvinte n-au căpătat stabilitate. În fondul de cuvinte al pedagogiei au pătruns neologismele formate pe baza: *a)* limbii ruse: titlu, operă (Trediakovski); *b)* limbii slavone bisericești: rationament, exercițiu, artă (hudojestvo).

În sec. al XIX-lea și la începutul sec. al XX-lea se creează ped. rusă de sine stătătoare. Se duce o luptă ascuțită între tendințele reacționare și progresiste. Biruie tendințele naționale în dezv. terminologiei, se limitează influența elementelor slavone, a latinismelor și grecismelor. În acest proces, activ. literară-pedag. a marilor iluminiști și a democraților-revoluționari, iar în sec. XX a social-democraților a avut un rol hotărîtor. Începînd de la Pușkin și decembriști, revizuirea terminologiei s-a efectuat avîndu-se în vedere accesibilitatea pentru popor a elementelor respective ale limbii. Se creează stiluri și genuri noi de opere pedag. În loc de „povețe" și „viețile sfinților", apar genuri militante: art. cu caracter publicistic, cuvîntări, scrisori, romane, pamflete, lucrări științifice de ped. și metodică. În aceste lucrări se reflectă schimbarea radicală a părerilor cu privire la programă, la conținutul educației și înv. S-au produs transformări serioase în domeniul noțiunilor didactice, privitoare la metodele, formele și tipurile de activități instructive. Apar noțiuni noi cu privire la șc. legate de organizarea noilor tipuri de școli și a instituțiilor de înv. extrașcolare, a unor noi forme de activități în afara clasei și în afara școlii. Toate acestea își găsesc terminologia și nomenclatura corespunzătoare.

După Revoluția din Octombrie se face revizuirea radicală a noțiunilor fundamentale ale pedagogiei și a terminologiei de pe poziții metodologice marxiste. Unele noțiuni și termeni sînt eliminați sau devin de domeniul istoriei pedagogiei și se studiază la ist. concepțiilor pedag., alții rămîn provizoriu sau intră în fondul terminologiei pedag. sovietice, dar își schimbă conținutul. Se formează un nou sistem și o nouă organizare a înv. public, un nou sistem și o nouă metodică a educației. Se creează un mare număr de noțiuni pedag. și de termeni noi. Trec în istorie antiteze ca: „învățămînt formal și material", „învățămînt clasic și real", noțiuni ca: „pedagogia autoritaristă", „pedagogia distractivă", „pedagogia peniten-

ciară" (corecţională), „pedagogia antropologică" etc.

Însuşi termenul „pedagogie" este supus unei diferenţieri puternice: după vîrstă — pedagogia antepreşcolară, preşcolară şi şcolară, pedagogia adulţilor; în sensul finalităţii — în teoria înv. general, politehnic şi profesional, în defectologie etc. În această diferenţiere, noţiunea de „pedagogie generală" îşi pierde sensul. În locul acestui termen neutru se introduc „pedagogia marxist-leninistă", „pedagogia sovietică", „bazele pedagogiei".

De asemenea, se formulează într-un mod nou scopurile instrucţiei şi educaţiei, se revizuiesc principiile pedagogiei, principiul partinităţii pedagogiei şi termenul corespunzător capătă o importanţă hotărîtoare. La începutul deceniului 4, termeni ca „principiul energetic", „conformitatea cu natura" sînt învechiţi. Sînt eliminate denaturările pedologice şi terminologia pedag., se epurează de cuvinte ca: „pedologia", „psihotehnica", „antropotehnica", „pedagogia exclusiv a copilăriei", „paralelism biogenetic", „teoria recapitulării" ş.a., adoptate în mod mecanic din ped. burgheză. S-a lichidat toată terminologia legată de clasificarea burgheză a curentelor pedag., denumirile unor metode de cercetare a fenomenelor pedag., precum şi denumirile şi termenii legaţi de „inovaţii" pedag. dubioase.

În domeniul teoriei educaţiei, după Revoluţia din Octombrie se lichidează în primul rînd termenii şi noţiunile cu conţinut vădit reacţionar, ca: „educaţie religioasă", „dresaj", „mecanizarea educaţiei" etc. În opoziţie cu acestea se creează noţiuni noi: „educaţie ateistă", „disciplină conştientă" etc. În locul termenului liberalist şi apolitic „educaţie socială", apare noţiunea revoluţionară „educaţie comunistă".

Uneori se foloseşte vechiul termen dinainte de revoluţie „măsuri de influenţare pedagogică" alături de termenul nou, „metode ale educaţiei morale". Termenul „învăţămînt fizic", introdus de Leshaft, este folosit alături de termenul „educaţie fizică". Pe lîngă acestea se mai introduce un termen nou — „cultură fizică". A.S. Makarenko introduce un grup de noţiuni noi: „logica educaţiei", „metoda exploziei" etc. În pedagogia sovietică apar pentru prima oară sau capătă un sens pedagogic noţiuni ca: umanism socialist, optimism pedag., principiul încrederii, autocritică, respect faţă de personalitatea copilului, exigenţă, educaţie în colectiv.

Se creează o nouă terminologie care se referă la conţinutul şi metodele educaţiei comuniste. Problemele educaţiei morale ocupă aici un loc deosebit. Sînt folosite o serie de categorii etice, interpretate din p.d.v. educativ, ca: nivel ideologic, principialitate, conştiinciozitate, finalitate ş.a. Termeni care în soc. capitalistă n-aveau un sens moral capătă acest sens în soc. socialistă şi în ped. sovietică, de ex.: „capacitate de muncă", „spirit de iniţiativă", „spirit practic" etc. Unele categorii etice îşi schimbă conţinutul, de ex.: datorie, răspundere, onoare, mîndrie etc. Apar termeni din viaţa socială a U.R.S.S., care devin categorii etice şi pătrund în ped. sovietică: „colectivism", „umanism socialist", „internaţionalism" etc.

Dezvoltarea terminologiei și nomenclaturii didactice. Didactica sovietică a moștenit fondul terminologic bogat al didacticii prerevoluționare. Încă din primul deceniu, multe grecisme și latinisme (silabic, catehetic etc.) s-au perimat. Au apărut o serie de termeni și noțiuni noi: „caracterul activ al instrucției", „politehnic", „îmbinarea instrucției cu munca productivă" etc. După hot. C.C. al P.C. (b) al U.R.S.S. cu privire la școală, se lichidează termenii împrumutați în mod mecanic din ped. burgheză de la începutul sec. XX („metoda proiectelor", „sistemul complexelor în învățămînt" etc.).

Tot atunci apar noțiuni ca: „teoria dispariției școlii", „lipsa fundamentală a școlii", „bazele științelor", „bazele producției" etc. O parte dintre acești termeni au acum o valoare pur istorică, iar alții au intrat în fondul de bază al vocabularului pedag. Termenii „metodica generală" și „didactica experimentală", cu largă circulație în ped. burgheză, nu sînt acceptați, fiind construiți pe o bază idealistă. Noțiunile „caracterul educativ al instrucției" și „predare științifică" au fost reconsiderate radical. S-a schimbat interpretarea unor noțiuni ca: „tehnica pedagogică", „măiestria pedagogică", „arta pedagogică". În didactica sovietică s-a revizuit conținutul principiilor clasice ale didacticii și s-au introdus principii noi: caracterul ideologic și caracterul științific, legătura dintre teorie și practică.

Dezvoltarea terminologiei cu privire la organizarea și conducerea școlii. Mai mult decît toate celelalte capitole ale pedagogiei, organizarea și conducerea școlii reflectă dinamica relațiilor sociale și schimbările din sistemul înv. public. O serie de denumiri cu privire la organizarea școlii s-au format în epoca feudalismului, iar la sfîrșitul sec. XIX au început să dispară, păstrînd doar o valoare istorică. Astfel sînt: profesor-suplinitor, „audient", „bacalaureat" etc. O parte dintre aceste denumiri apărute în timpul feudalismului („inspector", „director", „instructor") există și astăzi, dar înțelesul lor s-a schimbat radical.

Majoritatea termenilor au apărut mai recent și sînt construiți pe bază greco-latină: „crestomație", „lexicon", „colecție", „laborator", „tablă" etc. În organizarea școlii s-a menținut o serie de termeni și denumiri vechi: „universitate", „academie", „consiliu pedagogic", „comitet de părinți" etc.

În procesul dezvoltării vertiginoase a școlii sovietice au apărut și au dispărut repede noțiuni ca „autoorganizarea copiilor". Un mare grup de noțiuni și termeni noi s-au consolidat și au intrat în circulație: „școală (grupă) cu program prelungit", „pregătire profesională", „școală de 8 ani", „școală pentru tineretul muncitoresc", „școală pentru tineretul sătesc", „școală medie politehnică de cultură generală, cu instrucția în producție" etc.

Politica națională leninistă a asigurat dezv. școlii și a înv. în lb. maternă a popoarelor U.R.S.S. În institutele pedag. naționale și în școlile pedag., ped. se predă în limbile materne. Apar reviste de ped., ziare, manuale, lucrări de ped. în zeci de limbi ale popoarelor țării sovietice. Toate acestea contribuie la elaborarea unei terminologii pedag. naționale, la baza căreia se află folosirea resurselor

limbii materne, a terminologiei internaţionale şi ruseşti.

TERRARIU ŞCOLAR (lat. *terra*—pămînt) — material didactic pentru observaţii asupra amfibiilor şi reptilelor. În terrariu se păstrează broaşte, broaşte ţestoase de diferite specii, şopîrle (terrariul nu este indicat pentru şerpi). Iarna, în terrariu se întreţine căldura necesară; în caz contrar, animalele nu mai mănîncă şi încep să hiberneze. Timpul cel mai potrivit pentru a face observaţii asupra amfibiilor şi reptilelor este perioada de primăvară şi vară, cînd acestea devin foarte active.

Bibl.: *S.V. Gherd*, Terrariul în şcoală, L., 1956; Sfaturi pentru naturalistul amator (red. P.A. Manteufel) M., 1956.

TESSEDIK, Samuel (1742—1820) — preot evanghelic maghiar, partizan al *filantropinismului*. În 1780—95 şi 1798—1806 a condus şc. agricolă înfiinţată de el în oraşul Sarvaş, şc. care avea şi o gospodărie model. Această şc. pregătea şi învăţători. A avut legături strînse cu Iankovici de Mirievo.

TESTE (engl. *test*—examen, cercetare) — scurte probe tip pentru examinare, folosite de psihologii din ţările capitaliste pentru a determina dezv. intelectuală, aptitudinile, însuşirile voinţei şi alte însuşiri ale personalităţii. Rezultatele acestor examene sînt exprimate cantitativ şi supuse unei prelucrări statistice, cu aparenţă de obiectivitate. Testele sînt folosite la examenele de masă pentru determinarea aptitudinilor profes. şi selecţionarea dintre copii a celor pentru şcoli destinate copiilor înzestraţi sau a celor înapoiaţi mintal etc. Marea majoritate a testelor nu au o bază ştiinţifică; ele marchează numai rezultatul final al probelor, fără a dezvălui procesele psihice care duc la acest rezultat. Folosirea testelor constituie, de cele mai multe ori, o formă mascată a selecţionării copiilor după principii de clasă.

TETKA A. — pseudonimul **Aloisei Stepanovna Paşkevici** (1876—1916), poetă bielorusă

şi militantă pe tărîmul înv. Tetka a urmat la Petersburg cursurile pedag superioare ale lui P.F. Leshaft şi fac. de fil. a universităţii din Lvov. A luat parte activă la mişcarea revoluţionară din Bielorusia, motiv pentru care a fost persecutată de guvernul ţarist. Din 1913 a luat parte activă la organizarea şcolilor din Bielorusia. Tetka este autoarea cărţii pentru copii, scrisă în lb. bielorusă, „Perşae ciitanne dlia dzetak belarusaŭ" („Carte de citire pentru copiii bieloruşi") (1906). A editat la Minsk rev. „Lucinka" (Opaiţul) (1913).

THOMSON, Godfrey Hilton (n.1881)—pedagog şi psiholog scoţian. Din 1947 este preşedintele

„Societăţii britanice de psihologie". A cercetat problemele psihologiei asociaţioniste şi ale analizei factoriale. Este unul din întemeietorii aşa-numitei „filozofii pedagogice". A scris „A modern philosophy of education" (1929) „The Factorial analysis of human ability" (1939).

THORNDIKE, Edward Lee (1874—1949) — psiholog şi pedagog american, unul din creatorii *behaviorismului* şi ai aşa-numitei „pedagogii ştiinţifice" în S.U.A. În 1916 a început să efectueze cercetări experimentale în domeniul psihologiei animalelor („Animal intelligence" 1898), apoi s-a ocupat îndeosebi de cercetări psihologico-pedagogice. Era de părere că se pot cerceta numai faptele exterioare ale comportării, excluzînd conştiinţa din sfera cercetărilor psihologice. Procesele psihice ale animalelor şi ale omului, spunea el, au loc potrivit legilor *asociaţiei* şi, în ultimă analiză, reprezintă legături multilaterale între situaţiile exterioare şi relaţiile care se fixează sub influenţa efectului utilitar şi a unui mare număr de repetiţii. Principiul studierii comportării exterioare a animalelor, enunţat de Thorndike, a contribuit la stabilirea unei metode obiective de cercetare. Dar Thorndike credea că omul poate fi supus aceluiaşi studiu ca şi animalele, fără să se ţină seama de particularităţile calitative ale psihicului său. Pe această bază metodologică, el a încercat să creeze o teorie atotcuprinzătoare a instrucţiei („The fundamentals of learning", 1932), care ignorează caracterul conştient al instrucţiei la oameni şi reduce de fapt instr. la un dresaj mecanic. Thorndike era de părere că particularităţile intelectului uman constau numai în cantitatea legăturilor dintre impulsuri şi reacţii şi, pornind de la această premisă, a elaborat sistemul de *teste* pentru determinarea cantitativă a nivelului dezvoltării psihice.

Concepţia sa filozofică era foarte apropiată de *pragmatism*. În ultimii ani, Thorndike s-a depărtat, de fapt, de lucrările de cercetare din domeniul psihologiei şi a publicat o serie de lucrări privind diverse probleme de sociologie, în care psihologizează legile dezvoltării sociale şi se manifestă ca un apărător activ al orînduirii burgheze.

Opere: Principii de învăţămînt, bazate pe psihologie, M., 1930; Psihologia instrucţiei adulţilor, M.-L., 1931 (în colab. cu E. Bridgeman, N. Tilton, E. Woodiard); Psihologia aritmeticii, M.-L., 1932; Problemele predării algebrei, M. 1934; Procesul învăţării la om, M., 1935; Educational psychology, N.Y., 1925; The psychology of wants, interests and attitudes, N.Y.-London, 1935.

TIFLOGRAFIE — teoria construirii desenelor şi a planurilor în relief folosite în şcolile pentru nevăzători la pred. desenului şi a desenului liniar (v. *Desenul în relief*, *Desenul liniar în relief*). Particularităţile desenului liniar în relief sînt: un număr cît mai mic de linii secundare, prescurtări de perspectivă şi indicaţii de mărimi; culori contrastante (pentru cei care mai au resturi de vedere); semne speciale convenţionale.

În desenul liniar în relief se aplică metoda proiecţiei ortogonale, care corespunde posibilităţilor perceperii tactile: obiectul se percepe tactil şi kinestezic, apoi se reproduce prin desen.

Desenele şi planurile în relief se tipăresc în ediţii de masă, de pe matriţe-foi de tablă pe care este sudată sîrma ce dă imaginea respectivă. Cu ajutorul presei,

se obţine un desen în relief, realizat pe hîrtie perforată (groasă) şi umedă. În confecţionarea în mod individual, planurile şi desenele în relief se obţin prin aplicare: imaginile decupate din hîrtie groasă se lipesc pe o suprafaţă plană. De asemenea, se foloseşte şi procedeul reliefării pe cale chimică: pe o foaie de hîrtie se aplică o pastă, care, după răcire, capătă un relief solid.

Elevii realizează desenele şi planurile în relief cu ajutorul unui aparat tiflografic construit de N.A. Semevski. Cu acest aparat, se aplică conturul desenului sau al planului pe foaia de hîrtie perforată sau pe suprafaţa unei paste speciale, care, în acest caz, ţine locul tăbliţei de ardezie, folosită de văzători. Aparatul conţine trăgătoare pentru pastă şi hîrtie, un compas special, un şablon flexibil, un teu şi un echer.

TIFLOPEDAGOGIE — (grec. τυφλός — orb) — ştiinţă despre legile instrucţiei şi educaţiei nevăzătorilor şi a celor slabvăzători, capitol al *defectologiei*. Tiflopedagogia are sarcina de a elabora un sistem de dezv. multilaterală a copiilor nevăzători şi a celor slabvăzători, de a înlătura consecinţele pierderii totale sau parţiale a vederii, de a-i înarma cu cunoştinţe de cultură generală şi politehnice, cu deprinderi şi priceperi practice, de a-i pregăti să participe la viaţa socială şi la munca productivă.

Acest sistem se bazează pe legile activităţii de cunoaştere a nevăzătorilor şi a celor cu vederea slabă şi prevede metodele de instr. şi educ., care se bazează mai ales pe folosirea vorbirii, a sensibilităţii auditive şi tactile, precum şi pe folosirea raţională a restului de vedere. Tiflopedagogia elaborează bazele ştiinţifice de întocmire a programelor şcolare speciale, a manualelor şi utilajului tiflotehnic, care lărgesc posibilităţile de cunoaştere ale nevăzătorilor şi ale celor cu vederea slabă şi-i ajută să se orienteze. *Tiflografia* creează mijloacele prin care nevăzătorii învaţă să citească şi să scrie cu ajutorul literelor în relief, învaţă matem., chimia şi alte obiecte cu ajutorul sistemului de semne în relief, specific matematicii şi chimiei (v. *Sistemul Marburg*), învaţă stenografia specială şi scrierea notelor (v. *Sistemul de note muzicale în instrucţia nevăzătorilor*) etc.

Baza ştiinţifică a tiflopedagogiei sovietice o constituie teoria lui I.M. Secenov şi I.P. Pavlov, care ajută la cunoaşterea particularităţilor activităţii nervoase superioare a copiilor nevăzători şi cu vederea slabă, a structurii şi componenţei funcţiilor afectate ca urmare a pierderii complete sau parţiale a vederii, la găsirea mecanismelor şi mijloacelor de compensare. Tiflopedagogia este strîns legată de realizările ştiinţifice ale altor ştiinţe: psih. generală şi specială, oftalmologia, igiena şcolară, med. (pediatria). Psih. specială se ocupă cu studierea particularităţilor de dezvoltare psihică a copiilor nevăzători şi cu vederea slabă, pe diferite perioade de vîrstă şi pe diferite trepte de instruire. *Oftalmologia* se ocupă de starea funcţională a vederii copiilor slabvăzători; ea explică gradul, structura şi tipul de tulburare a analizatorului vizual, cauzele tulburării funcţiei vizuale, condiţiile necesare protecţiei văzului, mijloacele optice de corectare a vederii slăbite etc. Igiena şcolară determină condiţiile pe

care trebuie să le îndeplinească o încăpere şcolară pentru copii nevăzători şi slabvăzători, normele iluminatului, ale confecţionării utilajelor şcolare speciale, mobilierul etc., măsurile profilactice de prevenire a orbirii şi protecţia văzului copiilor. Med. stabileşte caracteristicile clinice ale efectivului de elevi, ia măsuri curative, profilactice şi de însănătoşire în *şcolile pentru copii nevăzători* şi în *şcolile pentru ambliopi*.

Tiflopedagogia foloseşte în principiu aceleaşi metode de cercetare pe care le foloseşte şi ped. generală: observarea, experimentul pedag., studierea lucrărilor şcolare şi a lucrărilor de creaţie ale copiilor (lucrări scrise, modelaj, desene, modele etc.), conversaţii şi studierea documentelor şcolare. O deosebită importanţă prezintă generalizarea experienţei pozitive a cadrelor didactice fruntaşe.

Bibl.: Particularităţile activităţii de cunoaştere a nevăzătorilor (Culegere de articole), sub red. lui M.I. Zemţova şi I.A. Kulaghina, M., 1958; Pregătirea pentru muncă a elevilor din şcolile pentru nevăzători (Culegere de articole), sub red. lui M.I. Zemţova, M., 1958; *M.I. Zemţova*, Căile de compensare a orbirii în procesul activităţii de cunoaştere şi al muncii, M., 1956; „Analele ştiinţifice ale Institutului pedagogic de stat «A.I. Herţen» din Leningrad", vol. 100, Catedra de tiflopedagogie, 1955; Particularităţile perceperii la copiii nevăzători şi compensarea lipsei de vedere cu ajutorul tiflotehnicii (Culegere de articole), redactor responsabil M.I. Zemţova şi I.A. Sokolianski, M., 1957 („Izvestia A.P.N. R.S.F.S.R." seria 90); *N.G. Kracikovskaia*, Instrucţia copiilor cu vederea slabă, L., 1952; *B.I. Kovalenko*, Bazele metodicilor pe obiecte în munca cu copiii nevăzători, M., 1936; *M.I. Tolozov*, Particularităţile predării fizicii în şcolile pentru nevăzători, M., 1954; *N.A. Semevski*, Învăţarea graficii în şcolile pentru nevăzători, M., 1952; *D.I. Zoricev*, Particularităţile învăţării geografiei de către copiii nevăzători, M., 1950; *G.N. Roganov*, Organizarea muncii nevăzătorilor şi cum pot fi învăţaţi să lucreze la strungurile de tăierea metalelor, M., 1949; *A.F. Grebnev*, Metodica predării muzicii în şcolile pentru nevăzători, M., 1949; *L.B. Sambikin*, Jocuri pentru copiii nevăzători, M., 1950; Educaţia fizică a elevilor în şcolile pentru copii nevăzători, M., 1948; *A.A. Kroghius*, Psihologia nevăzătorilor şi importanţa ei pentru psihologia şi pedagogia generală, Saratov, 1926; *Z.I. Margolin*, Istoria învăţămîntului pentru nevăzători, M., 1940; *P. Villey*, Pedagogia nevăzătorilor, M., 1936, (trad. din lb. fr.); *A.I. Skrebiţki*, Educaţia şi instrucţia nevăzătorilor şi asistenţa lor în Europa apuseană, S. Pb., 1903.

TIFLOTEHNICĂ — aparate speciale, dispozitive şi materiale didactice folosite în procesul de instruire a nevăzătorilor, cu scopul de a le lărgi cercul de reprezentări privind obiectele şi fenomenele lumii înconjurătoare, de a le înlesni orientarea în spaţiu şi activ. în prod.

Pentru scrierea în relief, nevăzătorii folosesc aparatul special L. Braille (v. *Placa de scris pentru nevăzători*), maşini de scris cu 6 clape, cu literele în relief, maşini de scris pentru nevăzători marca sovietică „Zarea". Pentru scrierea cu literă plană (cu creionul) se folosesc dispozitive de tipul şabloanelor. Laboratorul tiflotehnic al Institutului de defectologie al Acad. de şt. pedag. a construit o *maşină de citit*, care, datorită construcţiei ei speciale, dă semnale sonore sau tactile convenţionale accesibile perceperii nevăzătorilor, pentru literele de tipar plan. În *şcolile pentru nevăzători* se folosesc materiale didactice speciale: diverse machete, imagini schematice executate în relief, desene şi schiţe în relief (v. *Tiflografie*). Utilajul de laborator în şc. pentru nevăzători cuprinde dispozitive pentru perceperea fenomenelor după semnale sonore sau tactile. Indicatorul optic-sonor inventat de P.S. Muratov oferă posibilitatea folosirii unui mare

număr de utilaje de laborator în aceste școli. Datorită rezistenței fotografice și generatorului de sunete, acest indicator transmite un semnal sonor care se întărește la trecerea lui de la întuneric la lumină, de la culoarea închisă la culoarea deschisă a obiectului, de la corpul opac la corpul transparent, de la suprafața lichidului spre spațiul aerian. Pregătirea pentru muncă a nevăzătorilor este înlesnită de instrumente speciale de măsurat (v. *Instrumente de măsurat pentru nevăzători*), ale căror indicații se percep cu ajutorul pipăitului, de dispozitive de tehnica protecției muncii, de suporturi etc. Indicatorul optic-sonor ajută pe nevăzători să se orienteze în spațiu.

TIHEEVA, Elisaveta Ivanovna (1866—1944) — pedagog rus, militant pe tărîmul educației preșc. Între anii 1913 și 1917 a fost vicepreședinta Societății de sprijinire a educației preșcolare din Petersburg, președinta comisiei care se ocupa cu elaborarea metodicii înv. elem. Tiheeva a combătut teoria „educației libere" și sistemul de educ. preșc. al Mariei Montessori. În perioada sovietică, Tiheeva a fost profesoară la Inst. de înv. preșc., apoi la Inst. pedag. „A.I. Herțen" și a luat parte la munca metodică în domeniul educației preșc. din cadrul Comisariatului Poporului pentru Înv. din R.S.F.S.R.

TIHOMIROV, Dmitrii Ivanovici (1844—1915) — pedagog progresist rus. Activ. sa pedag. este legată de mișcarea social-pedagogică din deceniul 7 al sec. XIX. Tihomirov a înființat una dintre primele școli serale din Rusia, pentru muncitorii fabricii „F.S. Mihailov" din Moscova, a luat parte activă la organizarea mai multor școli pentru muncitori. El a contribuit, de asemenea, la dezv. școlilor elem. de zemstvă și la pregătirea de învățători pentru aceste școli. A alcătuit o serie de manuale didactice pentru școlile elem. („Abecedar pentru învățarea în comun a cititului și scrisului...", 1873; „Curs elementar de gramatică." 1873; „Noțiuni elementare de gramatică..." 1885; antologia „Mlădițele primăverii", 4 vol., 1896) și o serie de îndrumătoare metodice pentru învățători. A acordat o deosebită atenție activității desfășurate la cursurile pedag. ale Asociației educatoarelor și învățătoarelor din Moscova (denumite mai tîrziu, în onoarea sa, cursurile „Tihomirov"), unde a predat metodica limbii ruse. Pentru construcția clădirii în care se țineau cursurile, Tihomirov a donat 200 000 ruble din suma primită pentru cărțile editate de el. A fost redactor al revistei progresiste „*Detskoe citenie*" („Lectura pentru copii").

TILAK, Balgangadhar (1856—1920) — conducător activ al mișcării naționale indiene de eliberare, prof., filolog și gînditor. În 1880 a înființat, împreună cu tovarășii săi, în orașul Puna (centru istoric și cultural mahratt), o șc. medie independentă de instituțiile de înv. engleze oficiale, care s-a bucurat de sprijinul opiniei publice. Cu colab. profesorilor școlii și în parte și cu mijloacele lor materiale, au fost editate două publicații: „Mahratta" și „Kesari" (1881), care au jucat un rol important în propagarea ideilor mișcării de eliberare națională. La scurt timp după înființarea școlii, Tilak a întemeiat colegiul „Ferguson", cu scopul de a deschide calea spre înv. superior păturilor

Scanned with OKEN Scanner

sărace ale populației. Șc. și colegiul au pregătit generații de luptători pentru eliberarea Indiei de sub dominația străină.

TIMIDITATE — stare psihică sau însușire personală manifestată prin sfială, jenă, tăcere nejustificată, dificultate în exprimare. Apare (mai ales la preadolescenți) din cauza lipsei de siguranță în ceea ce privește impresia pe care o produce purtarea lor asupra altor oameni (de obicei, asupra celor necunoscuți sau puțin cunoscuți). Opusă timidității este dezinvoltura; totuși, uneori (la preadolescenți), dezinvoltura este o formă mascată a timidității. În relațiile cu oamenii timizi se cere un tact deosebit și o anumită rezervă; nu trebuie să se dea atenție excesivă acțiunilor și vorbelor lor. Mijlocul cel mai eficace de a înlătura timiditatea este includerea copilului alături de alți copii într-o activ. colectivă, care cere relații active, schimb de păreri și valorificarea reciprocă a rezultatelor obținute. Este foarte important să se dea copilului sarcini după puterile lui, urmînd ca apoi, în fața întregului colectiv, să se facă o apreciere pozitivă a felului cum au fost îndeplinite, ceea ce, pe de o parte, întărește încrederea copilului în puterile sale, iar pe de altă parte, creează o atitudine pozitivă față de el a celor din jur.

TIMIRIAZEV, Kliment Arkadievici (1843—1920) — celebru om de știință rus, cercetător în domeniul științelor naturii, popularizator și propagandist talentat al cunoștințelor științifice. A luptat pentru dezv. înv. în țară și pentru accesibilitatea lui pentru popor, pentru transmiterea de noțiuni cu adevărat științifice, privind fenomenele realității înconjurătoare. Timiriazev era de părere că șc. trebuie să educe dragostea pentru știință, năzuința și priceperea elevilor de a-și însuși mai tîrziu cunoștințe în mod independent. Educînd această dragoste pentru știință, șc. obține unul dintre cele mai importante succese în munca ei.

TIMOFEEV, Leonid Ivanovici (n. 1904) — om de știință sovietic, critic literar, pedagog și prof., dr. în șt. filologice, membru corespondent al Acad. de Șt. a U.R.S.S., membru activ al Acad. de șt. pedag. a R.S.F.S.R. și membru al Uniunii scriitorilor sovietici. A elaborat studii privind ist. literaturii clasice ruse și ist. literaturii sovietice; Timofeev este specialist în estetica și teoria literaturii, mai ales în poetică, autorul unor lucrări despre V. Maiakovski, N. Ostrovski, despre poeții din sec. XVIII, precum și al unor materiale ajutătoare pentru profesori, al unor manuale de teoria și ist. literaturii pentru instituțiile de înv. superior, pentru școlile medii și pentru școlile speciale.

TIMPUL LIBER AL COPIILOR — timpul rămas după orele de șc., folosit pentru jocuri, plimbări și sport, lectură, îndeletniciri din domeniul artelor, tehnicii, lucru manual și alte ocupații folositoare, după înclinațiile fiecărui copil. Sarcina pedagogului constă în a îndruma pe elevi pentru folosirea rațională a timpului liber, adică pentru dezv. năzuințelor și înclinațiilor lor creatoare. Din p.d.v. pedag., deosebit de importantă este organizarea rațională a timpului liber al copiilor în zilele de duminică, în ajunul zilelor de sărbătoare și în timpul vacanțelor școlare. La organizarea rațională a timpului liber al copiilor con-

tribuie și activitățile în afară de clasă și extrașcolare: matineele și șezătorile, spectacolele și filmele pentru școlari, emisiunile de radio și televiziune pentru copii, schiul și patinajul, turismul, concursurile de educ. fiz. și sportive pe stadioanele și terenurile de sport pentru copii etc.

TIMURIȘTI — pionieri și elevi care au luat parte la mișcarea de ajutorare a familiilor ostașilor armatei sovietice, ale veteranilor muncii, ale pensionarilor și a mamelor cu mulți copii. Această mișcare a căpătat un colorit romantic și a avut o largă răspîndire după apariția povestirii lui A.P. Gaidar „Timur și băieții lui“ (1940).

TINERI MICIURINIȘTI — pionieri și școlari care aplică învățătura lui I.V. Miciurin cu privire la transformarea naturii. Cea mai răspîndită formă de activ. practică a tinerilor miciuriniști este sădirea de pomi în grădinile școlare și colhoznice, îngrijirea lor, creșterea puieților de pomi fructiferi și de arbuști pe terenurile școlare sau în pepinierele colhozurilor etc.

TINERI NATURALIȘTI — pionieri și școlari care participă la activ. de studiere a naturii în afară de clasă și de școală și la efectuarea de experiențe agricole. Forma organizatorică de bază a tinerilor naturaliști este cercul. Primul cerc de tineri naturaliști a fost organizat la Moscova, în 1918, de B.V. Vsesveatski, la stațiunea tinerilor iubitori ai naturii. Între anii 1919 și 1924, numărul cercurilor de tineri naturaliști a crescut repede. Pentru generalizarea experienței pozitive a activităților, în 1924 s-a convocat adunarea tinerilor naturaliști. În momentul de față, există cercuri de tineri naturaliști în majoritatea școlilor, pe lîngă stațiunile de tineri naturaliști — orășenești, regionale, de ținut și republicane, — pe lîngă palatele și casele de pionieri, parcurile de copii și alte instituții extrașcolare. Tot tineri naturaliști sînt numiți și *tinerii miciuriniști*.

Activ. cercurilor de tineri naturaliști este îndrumată de profesori și de specialiști în agric. Tinerii naturaliști fac observații, excursii, lucrări practice și experiențe în șc. la *colțul naturii vii*, pe *lotul școlar experimental*, în grădina colhozului, la fermă, la prisacă. Ei iau parte la unele acțiuni de masă (săptămîna pădurii, a livezii, ziua păsărilor, sărbătoarea recoltei, concursul tinerilor pomicultori, al cultivatorilor de plante, al crescătorilor de animale etc.) și la munca social-utilă, prin participarea la muncile agricole (plivitul semănăturilor, cultivarea semințelor hibride de porumb, reținerea zăpezii etc.). Cele mai bune cercuri și unii tineri naturaliști sînt atrași să participe la expozițiile agricole raionale, regionale, de ținut și republicane, precum și la Expoziția unională a realizărilor economiei naționale, unde există un pavilion special, denumit „Tinerii naturaliști“.

Bibl.: Problemele activității extrașcolare și în afară de clasă cu copiii, M., 1955; *S.V. Sciukin*, Cercurile tinerilor cultivatori de plante, M., 1950.

TINERI SPARTAKIȘTI — membri ai celulelor comuniste de copii din Ucraina și Bielorusia, care au existat pînă la apariția hotărîrii cu privire la organizația de pionieri (1924). Se numeau „tineri spartakiști“ în cinstea lui Spartacus — conducătorul celei mai mari răscoale de sclavi din Roma, în anii 74—71 î.e.n. Celulele tinerilor spartakiști

desfăşurau o activ. obştească şi de agitaţie în rîndul copiilor şi adulţilor, ajutau la lichidarea vagabondajului, participau la desfăşurarea sărbătorilor revoluţionare etc.

TINERI TEHNICIENI — pionieri şi şcolari care participă în afară de clasă şi de şcoală la studierea tehnicii şi la activ. tehnică creatoare.

Activ. din cercurile tinerilor tehnicieni contribuie la lărgirea orizontului politehnic al copiilor, la formarea priceperilor şi deprinderilor tehnice necesare în viaţă, precum şi la dezv. multor însuşiri pozitive ale personalităţii.

Tinerii tehnicieni din clasele mai mari continuă să se iniţieze practic în tehnică şi în procesele de producţie, ajungînd să-şi însuşească unele profesiuni — primesc carnet de şofer amator, dau examene pentru diferite categorii de calificare în anumite profesiuni şi specialităţi.

Adeseori, activităţile tinerilor tehnicieni din clasele mai mari se transformă în muncă productivă. Pentru tinerii tehnicieni se elaborează programe speciale, se editează literatură de popularizare a ştiinţei şi tehnico-ştiinţifică, precum şi o revistă specială, „Iunîi Tehnik" („Tînărul tehnician"). Realizările tinerilor tehnicieni sînt prezentate în cadrul expoziţiilor, concursurilor, olimpiadelor şi întrecerilor.

TIPURI DE ACTIVITATE NERVOASĂ SUPERIOARĂ (tipuri de sistem nervos)—o anumită îmbinare a principalelor însuşiri ale proceselor nervoase: 1) *intensitatea* excitaţiei sau a inhibiţiei, care caracterizează capacitatea de muncă a celulelor corticale, rezistenţa lor; 2) *echilibrul* (sau dezechilibrul) acestor procese; 3) *mobilitatea* (sau inerţia) excitaţiei şi inhibiţiei. După îmbinarea cea mai frecventă a însuşirilor menţionate, se disting 4 tipuri de activ. nervoasă superioară: 1) tipul puternic, echilibrat, mobil (viu); 2) tipul puternic, echilibrat, inert (liniştit); 3) tipul puternic, neechilibrat (nestăpînit); 4) tipul slab. Acestor tipuri le corespund 4 *temperamente*. Alături de tipurile principale menţionate, există şi tipuri intermediare.

În afară de tipurile de activ. nervoasă superioară menţionate, comune oamenilor şi animalelor, I.P. Pavlov distingea încă 3 tipuri, „specifice omului", în funcţie de interacţiunea dintre cele 2 sisteme de semnalizare: 1) cu predominarea relativă a celui de-al doilea sistem de semnalizare (tipul „gînditor"); 2) cu predominarea relativă a primului sistem de semnalizare (tipul „artistic"); 3) cu sistemele de semnalizare echilibrate (tipul „mijlociu").

Predominarea relativă a unuia dintre sistemele de semnalizare nu exclude o înaltă dezv. a ambelor sisteme, atît la reprezentanţii tipului „artistic" cît şi la reprezentanţii tipului „gînditor", şi nu înseamnă că unul este superior celuilalt. Dezvoltarea superioară şi multilaterală a personalităţii este posibilă la orice tip de activitate nervoasă superioară.

Bibl.: *I.P. Pavlov*, Opere complete, vol. III, cap. II, M., 1951 (Tipurile comune de activitate nervoasă superioară la animal şi la om, Teoria fiziologică despre tipurile de sistem nervos, despre temperamente); *B.M. Teplov*, Unele probleme ale studierii tipurilor comune de activitate nervoasă superioară la om şi la animale, în culegerea Particularităţile tipologice ale activităţii sistemului nervos superior, M., 1956.

TITCHENER, Edward Bradford (1867—1927) — psiholog american, unul din reprezentanţii orientării introspecţioniste. Situîndu-se pe poziţiile paralelismului psiho-fizic, Titchener afirma, ca şi Wundt, că obiectul tuturor ştiinţelor este acelaşi — „experienţa", adică totalitatea trăirilor psihice. Psih. şi fiz. după părerea lui, se deosebesc una de alta nu ca obiecte de cercetare, ci ca „puncte de vedere".

Opere: Manual de psihologie, partea I—II, M., 1914; Experimental psichology. A manual of laboratory practice, vol. I—II, N.Y.-London, 1901—1905; Lectures on the experimental psychology of the thought processes, N.Y., 1909; Sistematic psychology prolegomena, N.Y., 1929.

TITLURILE ÎNVĂŢĂTORILOR ŞI PROFESORILOR — titluri stabilite pentru învăţători şi profesori, care determină situaţia lor în serviciu sau le recunosc meritele. În Rusia prerevoluţionară nu existau titluri speciale pentru învăţători. Învăţătorilor aflaţi în slujba statului, în instituţiile de înv. ale Min. Instrucţiunii Publice li se acordau grade după „tabela rangurilor", iar după 12 ani de serviciu, titlul de cetăţean de onoare, cu dreptul de a fi transmis pe cale ereditară. După Revoluţia din Octombrie, aceste grade şi titluri au fost desfiinţate. Prin Hot. din 10 apr. 1936 a Comitetului Executiv Central şi a Consiliului Comisarilor Poporului, s-au stabilit următoarele titluri pentru învăţători şi profesori, în funcţie de studii şi vechime: „învăţător de şc. elem." şi „profesor de şc. medie". În 1937 s-a făcut atestarea tuturor învăţătorilor şi profesorilor în vederea acordării titlurilor, fapt care a jucat un rol foarte important în îmbunătăţirea componenţei lor. În prezent, aceste titluri se acordă de către instituţiile de înv. pedag., pe baza rezultatelor obţinute la examenul de stat. Titlurile de învăţător sau prof. se acordă pe viaţă; titlul poate fi ridicat numai pe baza unei hotărîri judecătoreşti. Pentru merite deosebite se acordă titlul de „învăţător emerit" sau „profesor emerit" al republicii unionale sau al republicii autonome respective.

TKALCICI, Marian (1906-1956) — filozof şi pedagog croat. A avut o atitudine ostilă faţă de herbartianism şi faţă de pedagogii burghezi din sec. XX — Hansberg, Scharrelman, Otto ş.a. Tkalcici era de părere că dezv. societăţii socialiste creează condiţii reale pentru dezv. multilaterală şi bine orientată a personalităţii.

Opere: Pedagogija i tehnika ucenia, Zagreb, 1934; Uspon i pad gradianskog odgoja, Zagreb, 1950; Dÿalektikiko jedinstvo odgoja, obrazovania i nastave, Zagreb, 1951; Oblik i sadrzaj, Zagreb, 1951.

TOLL, Felix Gustavovici (1823—67) — literat rus şi bibliograf cu orientare democratică; a luat parte activă la mişcarea pedag. din deceniul 7 al sec. XIX; adept al lui Petraşevski. În art. publicate în rev. „Sovremennik" (Contemporanul) şi în alte reviste radicale, Toll susţinea că înv. trebuie să fie accesibil poporului. De asemenea, era împotriva pedepselor corporale în şc. A editat „Literatura noastră pentru copii" (1862), primul îndreptar în care erau recomandate cărţi pentru copii şi alte bibliografii, precum şi un „Dicţionar de masă pentru informaţii în toate ramurile ştiinţelor", în 3 vol. (1863—66).

TOLMAN, Eduard (n. 1886) — psiholog american, reprezentant al *behaviorismului*. A cercetat experimental problema motivelor, rolul recompenselor şi pedepselor

în înv. A extins și asupra studierii omului concluziile la care a ajuns în urma cercetărilor efectuate asupra comportării animalelor. Multe principii ale lui Tolman cu privire la teoria instrucției se apropie de *psihologia gestaltistă*.

Opere: Purposive behavior in animals and men, N. Y. — London, 1932; Drives toward war, N.Y., 1942; Collected papers in psychology, Berkeley-Los-Angeles, 1951.

TOLSTOI, Dmitri Andreevici (1823—89) — conte, ober-procuror al Sinodului, ministru al instrucțiunii publice din 1866 pînă în 1880, ultrareacționar și dușman neîmpăcat al reformelor din deceniul 6 al sec. XIX. Tolstoi a reintrodus și a intensificat clasicismul în licee, a instituit un regim polițist de supraveghere a instituțiilor de înv., a limitat activ. zemstvelor în domeniul înv. public.

TOLSTOI, Lev Nikolaevici (1828—1910) — mare scriitor rus și pedagog remarcabil, cunoscător profund al lumii spirituale a copiilor, experimentator și inovator curajos în domeniul educației și instrucției, autor de abecedare și cărți pentru copii.

Activ. pedag. a lui Tolstoi poate fi împărțită în 3 perioade. În prima perioadă (1859—62), a înființat școala de la Iasnaia-Poleana și a editat rev. „Iasnaia-Poleana." În a doua perioadă (1870—76), Tolstoi a alcătuit un „Abecedar", „Noul Abecedar", „Cărți rusești de citire", s-a ocupat de instruirea copiilor și a lucrat în problemele metodicii înv. elem. A treia perioadă (de la începutul deceniului 9 și pînă la sfîrșitul vieții lui) se remarcă prin participarea intensă a lui Tolstoi la activ. editurii „Posrednik" (Mijlocitorul). În această perioadă a continuat să se ocupe de instruirea copiilor. La sfîrșitul vieții, Tolstoi a făcut un bilanț al concepțiilor sale pedag., pe care le-a formulat într-o scrisoare adresată lui Bulgakov (1909).

Înflorirea activității pedag. a lui Tolstoi are loc în deceniile 7 și 8, cînd a îmbogățit ped. cu idei noi, de o deosebită importanță, și a desfășurat o activ. intensă în domeniul înv. public. El a criticat cu îndrăzneală și în mod convingător defectele școlii vechi, a luptat împotriva formalismului, a șablonului și rutinei în instr. copiilor. Documentîndu-se în ceea ce privește înv. public din Germania, Franța, Anglia și din alte țări, Tolstoi a arătat că elevii din aceste țări își însușeau foarte puține cunoștințe, că erau educați în spiritul supunerii față de autorități, față de cei bogați și față de cler. Tolstoi a caracterizat cu măiestrie starea sufletească a copilului care învață la o șc. în care se practică buchiseala, muștruluiala și pedepsele corporale. El a formulat într-un fel cu totul nou problemele pedagogiei. „Nu prin revelații filozofice — sublinia Tolstoi — se poate împinge înainte știința pedagogică în vremea noastră, ci prin experiențe făcute pretutindeni cu răbdare și perseverență." Ped. trebuie să studieze experiența cadrelor didactice și să-și formuleze concluziile nu pe baza unor teorii filozofice abstracte, ci pe baza generalizării practicii pedag. Făcînd apel la cadrele didactice să contribuie la dezv. științei pedag., Tolstoi arăta că descrierea sinceră a experienței pedag., cu toate șovăielile, modificările, insuccesele și greșelile ei, este mult mai prețioasă pentru știință decît considerațiile abstracte asupra unor metode de pred. pretins infailibile. El sus-

ţinea că atunci cînd fiecare şc. va deveni un laborator pedag. vor apărea şi condiţii potrivite pentru dezv. cu succes a şcolii şi ştiinţei pedag. Observarea şi ex-

perimentul erau privite de Tolstoi ca cele mai preţioase metode pedag. de cercetare.

Tolstoi cerea să se creeze în Rusia un sistem de înv. public care să nu copieze înv. din ţările Europei apusene, ci să reflecte interesele maselor largi ale ţărănimii din ţară. El considera că problema înv. trebuie să se afle în mîinile poporului, în ale cărui însuşiri creatoare credea cu toată tăria. Tolstoi a criticat cu asprime orînduirea capitalistă, afirmînd că atîta timp cît capitaliştii şi moşierii vor determina conţinutul şi metodele înv., acesta nu va putea să contribuie la dezv. unei adevărate culturi în rîndurile poporului.

Aportul lui Tolstoi la dezv. didacticii are la bază bogata sa experienţă pedag. şi este rezultatul unor căutări fructuoase şi intense în domeniul teoriei învăţămîntului.

Pe baza experienţei căpătate în munca şcolii de la Iasnaia-Poleana, Tolstoi a arătat că înv. trebuie să fie un proces de însuşire conştientă şi creatoare de către copii a cunoştinţelor ce li se predau. El considera că sarcina de bază a şcolii este de a-l face pe elev să înveţe bine. La aceasta se poate ajunge numai dacă elevul învaţă cu plăcere; de aceea, este necesar ca materia pe care o învaţă elevii să fie clară şi interesantă, iar forţele spirituale ale copilului să aibă condiţii optime. Tolstoi a elaborat metodica povestirii în clasă şi a conversaţiei, a dat exemple de folosirea graiului viu în munca învăţătorului. Părerile lui cu privire la compunerile originale ale copiilor, folosite pe scară largă în şc. de la Iasnaia-Poleana, sînt pline de conţinut.

Tolstoi era de părere că cea mai preţioasă calitate a învăţătorului este dragostea pentru munca pedag. şi pentru copii. „Dacă învăţătorul îmbină dragostea pentru munca lui cu dragostea pentru elevi — este un învăţător desăvîrşit."

Tolstoi s-a ocupat de problemele educaţiei în familie. El a arătat limpede în ce constă greşeala educaţiei în familia din soc. burgheză şi a cerut ca părinţii să-şi educe copiii în spiritul respectului pentru muncă şi să se îngrijească de dezv. multilaterală a personalităţii lor. Exemplul vieţii părinţilor, sublinia Tolstoi, are o influenţă hotărîtoare asupra purtării copiilor.

Tolstoi a exprimat multe idei preţioase în cursul luptei pe care a dus-o împotriva concepţiilor

1221—1257

Scanned with OKEN Scanner

tradiţionale cu privire la natura copilului. El susţinea că copiii nu se nasc nici cu trăsături negative, nici cu vicii, aşa cum afirmau pedagogii reacţionari, şi că trebuie să se respecte personalitatea copilului, să i se dezvolte predispoziţiile şi forţele lui creatoare. Grija pentru personalitatea copilului, pentru educ. sa armonioasă trece ca un fir roşu prin toată ped. lui. Tolstoi a arătat în mod viu şi convingător particularităţile de dezvoltare a psihicului copilului. Cunoscînd bine pe copiii de ţărani, Tolstoi susţinea că ei sînt capabili să înţeleagă şi să-şi însuşească toate cunoştinţele care se predau în şc. El a fundamentat şi a explicat metodica dezvoltării forţelor creatoare ale copiilor, a caracterizat în mod strălucit în operele sale literare şi în art. de ped. viaţa sufletească a copilului, care se manifestă în jocuri, în munca şcolară, în atitudinea lui faţă de cei vîrstnici etc. În ceea ce priveşte profunzimea analizei psihologice a lumii interioare a copiilor, Tolstoi ocupă un loc de frunte printre cei mai de seamă literaţi şi cunoscători ai psihicului copiilor.

Fiind un adept al „educaţiei libere“, el socotea că dezv. copiilor este un proces de dezvăluire spontană a însuşirilor, la care contribuie cu prudenţă şi învăţătorul, care nu are dreptul să-şi exercite influenţa „ prin constrîngere“ asupra formării concepţiei celor pe care-i educă. Totuşi, în practica muncii sale pedag., Tolstoi se abătea adeseori de la teoria „educaţiei libere“ şi exercita o influenţă directă asupra copiilor în spiritul concepţiei sale de viaţă. În concepţiile pedag. ale lui Tolstoi sînt multe contradicţii de acest fel. Ele oglindesc caracterul contradictoriu al relaţiilor sociale în condiţiile cărora s-au format ideile pedag. ale lui Tolstoi. Totuşi, concepţiile sale pedag., avînd o bază profund democratică, au exercitat o mare influenţă asupra pedagogilor ruşi şi străini progresişti. Tolstoi a intrat în ist. pedagogiei ca un remarcabil pedagog umanist, care a militat pentru o ped. înaintată şi care-şi propunea să realizeze una dintre sarcinile ei cele mai importante: dezv. caracterului activ şi creator al copiilor.

Opere: Opere pedagogice, Buc., E.S.D.P., 1960.

Bibl.: *V.A. Veikşan*, L.N. Tolstoi despre educaţie şi instrucţie, M., 1953.

TOMASZEWSKI, Tadeus (n. 1910)—psiholog polonez, prof. la Univ. din Varşovia. Cercetează psih. gîndirii („Geneza ocen nedorzeczności“, 1936; „Rodzaie i motywy reakcji negatywnych“, 1946; „Probłemy myślenia w nauce Pawlowa“, 1953). Este autorul unor lucrări consacrate aplicării metodologiei marxiste în psih. („Zasady psychologii w.Z.S.R.R.“, 1949; „W sprawie klasowego charakteru psychologii polskiej“, 1950; „Uwagi o obiektywności praw nauki“, 1953).

TORRES-BODET, Haime (n. 1902) — militant pe tărîm politic, poet şi pedagog mexican. Între 1943 şi 1946, fiind ministru al înv. public în Mexico, a elaborat şi a aplicat o serie de măsuri pentru lichidarea analfabetismului din ţară. În 2 ani, au învăţat să citească şi să scrie 1 200 000 persoane. Torres-Bodet este, de asemenea, iniţiatorul aşa-numitelor misiuni culturale, care se află în prezent în diverse localităţi rurale ale unor ţări slab dezvoltate. Din 1948 şi pînă în 1954 a deţinut funcţia de director general al U.N.E.S.C.O.

Scanned with OKEN Scanner

TRADIŢII ÎN FAMILIE (lat. *traditio*) — totalitatea obiceiurilor şi normelor de comportare folosite în familie şi transmise de generaţia mai în vîrstă generaţiei tinere. În U.R.S.S., familia este o celulă importantă a societăţii socialiste; în cercul tradiţiilor ei intră tot ceea ce corespunde normelor de comportare comunistă, ceea ce ajută la dezv. multilaterală a copiilor, la solidaritatea şi întărirea colectivului de familie. Din aceste tradiţii fac parte: obiceiul de a aniversa împreună sărbătorile obşteşti, de a lua parte la manifestaţii, de a sărbători succesele membrilor familiei, absolvirea cu succes a anului şcolar sau a şcolii şi alte evenimente. Tradiţiile în familie contribuie la educarea în spirit colectivist a copiilor, a respectului faţă de oamenii mai în vîrstă, la întărirea prieteniei între membrii familiei.

În unele familii sovietice se mai întîlnesc încă tradiţii cu caracter conservator, legate mai ales de cultul religios şi de diverse alte prejudecăţi. Ele dispar treptat, datorită influenţei exercitate de societate.

TRADIŢII ŞCOLARE — obiceiuri, rînduieli, reguli de comportare care s-au înrădăcinat în şc., respectate de colectiv şi transmise elevilor din generaţie în generaţie. Ele reflectă orientarea socială, spiritul şi stilul de muncă al instituţiei respective de înv. În şc. prerevoluţionară se întîlneau adeseori şi tradiţii nesănătoase: purtare urîtă faţă de elevii noi, porecle date profesorilor şi elevilor, acoperirea reciprocă a abaterilor, creîndu-se astfel o formă specifică de aşa-zisă solidaritate colectivă. În şc. sovietică au apărut tradiţii noi, care contribuie la educarea sentimentului de onoare a şcolii şi întăresc unitatea colectivului de elevi. Tradiţia privitoare la comportarea comunistă a copiilor este condiţionată de norme clar exprimate: „pionierul este un exemplu pentru toţi copiii", „în şcoala noastră nu se copiază", „băieţii sînt totdeauna atenţi cu fetele" etc. Din tradiţiile şcolii fac parte şi anumite acţiuni (expoziţia anuală a lucrărilor elevilor, olimpiada de matem., confecţionarea de daruri pentru grădiniţa de copii patronată de şc. respectivă), sărbătorile şi zilele tradiţionale (Ziua recoltei, Ziua păsărilor, Săptămîna grădinii, Sărbătoarea terminării abecedarului, sărbătoarea „Pentru onoarea şcolii", serata absolvenţilor şcolii), solemnităţile (primirea prietenească a noilor elevi, primul sau ultimul clopoţel, însoţirea absolvenţilor la locul de muncă (în prod.), întrecerile sportive tradiţionale, trecerea în revistă a succeselor, marşurile turistice.

Organizaţia de pionieri are tradiţiile ei: adunările pionereşti, adunările solemne ale pionierilor în careu, focul de tabără prietenesc, preluarea îngrijirii pomilor din grădina şcolii de către pionierii mai mici de la pionierii mai mari ş.a.

Obiceiul devine tradiţie cînd acesta exprimă opinia generală a elevilor. Tradiţiile întăresc şi păstrează realizările colectivului. Formele aceleiaşi tradiţii se îmbogăţesc, devin mult mai variate, oglindind diversitatea şi bogăţia vieţii şi creaţiei colectivului de elevi.

TRAHTENBERG, Orest Vladimirovici (1889—1959) — filozof sovietic, prof. la Univ. de stat din Moscova, membru activ al Acad. de şt. pedag., autorul unor lucrări

ştiinţifice privind probleme de materialism dialectic şi istoric, ist., fil. şi ist. pedagogiei.

TRANSFERUL EXERCIŢIULUI — aplicarea acţiunilor sau a mijloacelor şi procedeelor de însuşire a acţiunii propriu-zise la noi obiecte şi procese. Deprinderile dobîndite de om într-un domeniu măresc eficienţa procesului de însuşire a deprinderilor necesare într-un alt domeniu, apropiat. Astfel, de ex., deprinderea de a conduce automobilul înlesneşte însuşirea deprinderii de conducere a altor maşini acţionate de motoare cu ardere internă, după cum însuşirea a două limbi înlesneşte învăţarea unei alte limbi înrudite.

La baza transferului exerciţiului stau 2 factori psihologici: 1) existenţa unor elemente asemănătoare în operaţiile ce se cer executate şi 2) înţelegerea principiilor comune de execuţie. În funcţie de faptul dacă activ. de orientare a individului se îndreaptă asupra obiectului sau asupra procedeului de acţiune, transferul exerciţiului poate avea forma aplicării involuntare la noul obiect a priceperilor dobîndite anterior sau a folosirii conştiente şi orientate spre un scop precis a celor mai raţionale procedee de însuşire a acţiunii.

În cadrul instrucţiei politehnice, copiii îşi însuşesc iniţial deprinderi elementare de muncă, ceea ce favorizează transferul exerciţiului asupra unor activităţi practice mai complicate.

TRANSMIŢĂTOR OSOS — mecanism care transformă vibraţiile curentului electric în vibraţii sonore. Se bazează pe conductibilitatea oaselor urechii. În ceea ce priveşte principiul de funcţionare, transmiţătorul osos seamănă cu telefonul cu fire aeriene. Membrana transmiţătorului se lipeşte de apofiza mastoidă a osului temporal şi transmite vibraţiile sonore spre urechea interioară prin oasele craniului. Este folosit în locul telefonului obişnuit în cazurile de afecţiuni ale aparatului auditiv şi în şcolile de surdomuţi şi de copii hipoacuzici.

TRAPP, Ernst Kristian (1745—1818) — pedagog filantropinist german, unul dintre primii organizatori ai înv. pedag. special din Germania. În lucrarea sa „Versuch einer Pädagogik" (1780), a încercat să fundamenteze ped. cu ajutorul datelor psihologiei experimentale. Trapp susţinea că în educ. şi instr. trebuie să se ţină seama de natura omului în general şi de posibilităţile copilului în mod special.

TRAUMATISMELE COPIILOR — leziuni ale ţesuturilor organismului, provocate de factori externi (de natură mecanică, chimică, electrică etc.) Datorită muncii profilactice care se duce în U.R.S.S., traumatismele printre copii scad sistematic, din an în an. Totuşi, acestea reprezintă 20% din cazurile totale de îmbolnăviri. După cauzele lor, traumatismele copiilor se împart astfel: traumatisme care se datoresc circulaţiei de pe străzi — 28,5%, — vieţii de toate zilele — 62,7%, sportului — 4,9% şi altor cauze — 3,9%.

Traumatismele care se datoresc circulaţiei de pe străzi sînt deosebit de grave şi dau cel mai mare număr de cazuri mortale. Din toate cazurile de traumatisme de acest fel, 51% se datoresc maşinilor, 17% tramvaielor, 15,3% bicicletelor, 4% motocicletelor, 3,7% tracţiunii animale, 2—4% transportului cu trenul şi 6,6% altor mijloace de transport.

2/3 din traumatismele copiilor se datoresc vieţii de toate zilele. După locul unde se produc, ele se împart în traumatisme care au loc: pe stradă — 40,2%, în casă—30,4%, în curte—13,6%, pe scări —3,65% şi în alte locuri—12,6%. Majoritatea traumatismelor datorate sportului sînt o urmare a slabei organizări a activităţii sportive şi a lipsei de supraveghere a copiilor (80—85% din totalul traumatismelor din această categorie). Începînd de la vîrsta de 7 ani, un anumit număr de traumatisme se produc în timpul cînd copiii sînt la şc. Peste 80% din traumatismele copiilor de vîrstă şcolară se întîmplă în timpul recreaţiilor şi la ieşirea copiilor din şc.

Pentru a preveni traumatismele, trebuie, în primul rînd, să-i învăţăm pe copiii de vîrstă preşc. şi şcolară să cunoască regulile de circulaţie şi să ducem o intensă muncă sanitară şi educativă, la grădiniţele de copii şi în cls. I—IV ale şcolii. Să nu se permită copiilor să folosească bicicletele (mai ales în oraşe, unde e multă mişcare pe străzi) decît după ce s-a controlat dacă ştiu să conducă bine bicicleta şi dacă cunosc regulile de circulaţie. Copiii trebuie supravegheaţi în timpul recreaţiilor şi la ieşirea din şc. Organizarea unor terenuri de joc pentru copii pe lîngă administraţiile imobilelor, cît şi a grupelor cu program prelungit pe lîngă şcoli este de mare importanţă, deoarece astfel se intensifică supravegherea copiilor.

TRENTOWSKI, Bronislav Ferdinand (1807—69) — filozof, pedagog şi publicist polonez. Considera că înv. şi educ. au o mare importanţă în ist. unui popor şi în lupta lui pentru independenţă. Educ., după concepţia lui Trentowski, trebuie să facă din om adevăratul stăpîn al destinului său; formarea caracterului trebuie să decurgă în condiţiile unor raporturi raţionale şi fireşti între educator şi cel educat.

TREPTELE PIONIEREŞTI — totalitatea priceperilor şi deprinderilor stabilite pentru pionierii de diferite vîrste, a căror însuşire decurge atît din angajamentul solemn cît şi din normele vieţii de organizaţie a pionierilor. Aceste trepte au fost introduse de cea de-a doua Plenară a C.C. al comsomolului (iulie 1958). Ele sînt în număr de 3: prima, pentru elevii cls. a III-a — a IV-a; a doua, pentru cls. a V-a — aVI-a; a treia, pentru cls. a VII-a — a VIII-a. Fiecare treaptă include cerinţe concrete faţă de pionierii de vîrsta respectivă, în ceea ce priveşte munca social-utilă, tehnica, activ. tinerilor naturalişti, sportul, turismul, cunoaşterea de jocuri, cîntece şi dansuri populare ş.a.

Pentru prima treaptă, pionierul are obligaţia să cunoască cu ce este dotată clasa în care învaţă şi camera pionierilor, să facă cele cuvenite ca acestea să aibă un aspect îngrijit; să ştie ce înseamnă steagul roşu, de ce se serbează sărbătorile naţionale şi unionale; să ajute la muncile gospodăreşti, să sădească un copac, să semene flori şi să le îngrijească; să înveţe să schieze, să înoate, să deosebească ciupercile şi fructele comestibile; să cunoască cîteva jocuri; să execute 2—3 cîntece pionereşti; să ia parte la 2 excursii-marşuri de o zi ş.a.

Pentru treapta a doua, pionierul trebuie să cunoască locurile istorice legate de numele lui V.I. Lenin, steagul şi stema U.R.S.S. şi ale republicilor unionale, principalele realizări ale

oamenilor muncii din orașul și din satul său; să confecționeze un obiect util pentru casă, să lucreze un dar pentru octombriști; să ia parte la creșterea păsărilor domestice, la sădirea pomilor în curți, pe străzi și pe drumuri; să deosebească speciile de copaci, soiurile de fructe și de ciuperci, florile de cîmp din localitatea sa; să cunoască cîteva opere de artă; să capete îndemînare la un joc sportiv; să organizeze jocuri și plimbări cu copiii mai mici, să participe la 3—4 excursii de 2 zile și altele.

Pentru treapta a treia, pionierul trebuie să cunoască cerințele formulate de V.I. Lenin față de tineret, realizările economice și culturale din țară, noutăți de peste hotare, să poată povesti aceste noutăți tovarășilor săi; să organizeze un joc literar și să povestească conținutul unei cărți citite, să cunoască artiștii și compozitorii de seamă, monumentele de artă din raionul său; să știe să repare aparate electrice, să fotografieze, să conducă tractorul sau altă mașină; să ia parte la lucrările de reparare a școlii; să arbitreze unul dintre jocurile sportive, să ia parte la 3 pînă la 5 excursii-marșuri cu durata de 3 pînă la 5 zile; să se priceapă să dea primul ajutor medical; să dobîndească titlul de pionier-instructor ș.a.

În afară de cele de mai sus, pionierii din *toate treptele* trebuie să cunoască în mod obligatoriu viața și activ. lui V.I. Lenin, activ. partidului și a comsomolului.

Toate aceste cerințe concretizează normele organizației de pionieri; ele urmăresc să pregătească pionierii pentru muncă și pentru prod., îi deprind cu activ. și le dezvoltă inițiativa.

Rezultatele însușirii cerințelor necesare fiecărei trepte trebuie consemnate în „*Carnetul pionierului*“; cel care îndeplinește toate cerințele unei trepte primește o insignă.

TRIGONOMETRIA ÎN ȘCOALĂ — parte a cursului școlar de matematică, în care se studiază funcțiile trigonometrice. Mult timp s-a considerat că sarcina principală a trigonometriei ca obiect de învățămînt constă în folosirea proprietăților mărimilor trigonometrice pentru rezolvarea triunghiurilor și pentru măsurătorile de teren.

În locul acestei interpretări s-a impus și în predarea trigonometriei în școală ideea dependenței funcționale, fundamentală în știință.

În șc. sovietică de cultură generală, studiul trigonometriei începe cu definiția generală a funcțiilor trigonometrice. Se explică pe scurt teoria vectorilor și a proiecțiilor lor pe axă. Aceasta apropie trigon. de unele elemente ale geometriei analitice, ale cărei noțiuni principale sînt deja cunoscute de elevi. Apoi se studiază într-o anumită succesiune proprietățile funcțiilor trigonometrice, dintre care o mare parte permit să se fundamenteze în mod analitic variația funcțiilor și graficul lor.

Se acordă o mare atenție studierii capitolului referitor la rezolvarea triunghiurilor. Acest capitol conține deducerea sistemelor de relații independente (între lungimile laturilor și mărimea unghiurilor unui triunghi) și demonstrarea echivalenței lor, stabilirea relațiilor dintre elementele unui triunghi, precum și rezolvarea triunghiurilor cu ajutorul tabelelor de logaritmi și al riglei de calcul.

Metodica predării trigonometriei are la bază următoarele principii: trigon. este prezentată ca o teorie a funcţiilor trigonometrice, parte componentă a teoriei generale a funcţiilor, urmată de aplicarea acestei teorii la rezolvarea problemelor practice. În legătură cu aceasta se desprind elementele care stau la baza aplicaţiilor trigonometriei (tabele, studiul funcţiilor şi alcătuirea graficelor, rezolvarea ecuaţiilor trigonometrice, rezolvarea triunghiurilor). Pentru a imprima predării un caracter intuitiv, se folosesc cercul orientat (cercul trigonometric) şi graficele funcţiilor trigonometrice. Se rezolvă exerciţii nu numai pentru a forma elevilor deprinderile şi priceperile de a aplica teoria, ci şi pentru însuşirea ei temeinică şi conştientă.

Manualele „Trigonometria rectilinie" şi „Culegere de probleme de trigonometrie" de N. Rîbkin, folosite în şc. înainte de Marea Revoluţie Socialistă din Octombrie şi în şc. sovietică, nu satisfăceau pe deplin aceste cerinţe şi au fost înlocuite prin manuale noi: „Trigonometria" de A.F. Bermant şi L.A. Liusternik, „Culegere de probleme de trigonometrie" de P.I. Pozoiski, „Culegere de exerciţii şi probleme de trigonometrie" de A.I. Hudobin şi N.I. Hudobin.

TRIMESTRU (lat. *trimestris* — de 3 luni) — parte a anului şcolar în instituţiile de înv. superior.

Împărţirea anului şcolar în trimestre se practică în instituţiile de înv. superior din anumite ţări (Anglia, S.U.A. etc.). În U.R.S.S., în instituţiile de înv. superior şi în şcolile medii speciale, anul şcolar este împărţit în semestre.

TRIVIUM — v. *„Cele şapte arte liberale"*.

TROTZENDORF, Valentin (numele său adevărat — Friedland) (1490—1556) — pedagog umanist german. Fiind conducătorul unui liceu, a introdus pentru prima oară în şc. *autoconducerea elevilor*. Spre deosebire de liceul lui Sturm, în liceul lui Trotzendorf, în afară de lb. lat., se învăţa: aritm., astron., muz. Liceul lui Trotzendorf avea drept scop să pregătească pe elevi pentru intrarea în facultăţile speciale ale universităţii.

TRSTENEAC, Davorin (1848—1921) — pedagog croat, militant al mişcării învăţătorilor îndreptate împotriva imixtiunii bisericii în treburile şcolii. Fiind preşedinte al Uniunii asociaţiilor învăţătorilor croaţi, a contribuit la unirea acestora. A militat pentru o mai largă introducere a metodelor de educ. şi instr. în care prof. are un rol conducător. Totodată, Trsteneac acorda o mare atenţie dezvoltării individualităţii elevului. De asemenea, susţinea necesitatea instrucţiei prin muncă. Operele lui principale sînt: „Slobodna škola" (1908); „Zreo ucitelj" (1907); „Uzgoj ciovjeka borca" (1909); „Darvinizam u uzgojy" (1918); „Uzgoj ciovjeka" (1917).

TUKAI, Abdulla (1886—1913) — poet tătar democrat şi publicist de seamă, creatorul limbii literare tătare contemp. şi întemeietorul literaturii realiste tătare. A luptat împotriva pedagogiei scolastice musulmane, sprijinind ideile înaintate ale pedagogilor ruşi. Tukai a militat pentru studierea limbilor maternă şi rusă în şcoli, pentru deschiderea de şcoli şi clase ruso-tătare etc. A alcătuit pentru şcolile tătare manualul „Iana Kîiraet"

(„Cartea nouă"), o antologie a literaturii tătare — „Lecţii de literatură naţională în şcoală", manuale de lb. maternă şi a cola-

borat la elaborarea gramaticii tătare. Tukai a scris cărţi pentru copii, poezii şi poveşti.

Opere: Opere alese, vol. I—II, Kazan, 1943—48; Culegere de versuri, poeme şi povestiri, Kazan, 1951.

TULBURĂRI AFECTIVE — formă patologică a reacţiei emoţionale a copilului la influenţele mediului înconjurător. Se manifestă printr-o excitabilitate accentuată, predispoziţie spre izbucniri afective bruşte sau, dimpotrivă, printr-o stare de apatie şi inhibare a reacţiilor. Tulburările afective sînt însoţite de simptome somatice, în special de modificări în funcţionarea sistemului cardio-vascular (accelerarea sau încetinirea pulsului, paloare, roşeaţă etc.). În unele cazuri, tulburările afective se caracterizează prin modificări ale conştiinţei care tulbură brusc justa apreciere a mediului, precum şi alegerea unui mod corespunzător de acţionare (v. *Afecte*).

Tulburările afective pot fi de durată (la psihopaţi) sau temporare, ca reacţii la condiţii exterioare defavorabile. Copiilor predispuşi la tulburări afective temporare li se aplică metode de tratare individuală în cadrul şcolii. Cei cu tulburări afective de durată sînt internaţi în instituţii speciale.

TUNIS — stat în Africa de nord, republică. Teritoriul — 125 000 km², populaţia—3 824 000 locuitori (1958). Îndelungata dependenţă colonială a exercitat o influenţă nefastă asupra economiei ţării şi asupra situaţiei înv. Abia 30% dintre copiii de vîrstă şcolară urmează la şc.; 85% din populaţie (de la vîrsta de 15 ani în sus) este analfabetă. Pînă la proclamarea independenţei, în Tunis exista următorul sistem de înv. public: şc. elem. de 6—7 ani, exclusiv pentru europeni, şi şc. elem. comună franco-arabă. De asemenea, existau şi şcoli elem. particulare, şcolile coranice, între care un loc de seamă ocupau (după modelul şcolilor franco-arabe) şi „cutabi". În aceste şcoli se primea mai ales o instr. religioasă. Şc. medie completă de 7 ani avea un ciclu inferior, de 3 ani, şi un ciclu superior, de 4 ani. Bifurcarea pe secţii avea loc în ultima clasă. După modelul francez, în Tunis existau licee şi colegii clasice şi reale, precum şi şcoli complimentare. În afară de acestea, existau şcoli medii tunisiene, în completarea şcolilor franco-arabe, care dădeau posibilitatea elevilor să treacă examenul de bacalaureat. Începînd

din 1956, s-a trecut la reorganizarea sistemului de înv. public, fără a se schimba însă durata și profilul școlii. Se trece treptat la pred. în lb. arabă în cursul inferior al școlilor medii. Școlile coranice sînt subvenționate de stat. A fost lichidată împărțirea școlilor în europene și franco-arabe și s-a instituit un singur tip de examene de absolvire. Învățătorii se pregătesc în școli normale cu durata studiilor de 4 ani, pe baza ciclului inferior al școlii medii, și la o șc. normală superioară (există 7 șc. normale). În 1957, în șc. elem. învățau 226 736 copii, iar în școlile medii de toate tipurile (inclusiv școlile normale) — 22 579 elevi. În cele 6 instituții de înv. superior ale Tunisiei învață 2 086 stud.

TUR, Aleksandr Fedorovici (n. 1894) — pediatru sovietic, prof., membru activ al Acad. de șt. medicale a U.R.S.S., om de știință emerit, autorul unor lucrări privind diferitele ramuri ale pediatriei și ocrotirea sănătății copiilor. A alcătuit manualul „Propedeutica bolilor de copii" (1940), monografia „Fiziologia și patologia copiilor în perioada postnatală" (1936) și „Hematologia copiilor" (1950).

TURCIA — stat situat în Asia-Mică, în sud-estul Peninsulei Balcanice, republică. Teritoriul — 767 000 km², populația 25 500 000 locuitori (1957). În țară mai există foarte puternice rămășițe feudale. Din cauza stării materiale precare a oamenilor muncii și a lipsei de școli, o bună parte din copii nu sînt instruiți. Procentul locuitorilor analfabeți, de la vîrsta de 7 ani în sus, este de 69,8% (1956). Alături de școlile de stat există multe școli particulare. Sistemul înv. public are 3 trepte: elem., mediu și superior. Formal, înv. elem. de 5 ani este obligatoriu (pentru copiii de 7—12 ani), dar legea înv. general nu se aplică. La orașe, 80% dintre copiii de vîrsta școlară frecventează șc., iar în localitățile rurale — numai 55%.

Educația preșcolară este foarte slab dezvoltată; se înfăptuiește mai ales în școli particulare de 3 ani (pentru copiii de 3—6 ani).

Învățămîntul elementar se realizează în școlile elem. de 5 ani, iar în localitățile rurale, în școlile elem. incomplete de 3 ani. În 1957, funcționau 19 777 școli elem., cu 2 131 148 elevi și 47 905 învățători. Mai mult de un milion de copii rămăseseră neșcolarizați.

Învățămîntul mediu se desfășoară în școlile medii inferioare (intermediare), gratuite, de 3 ani (copii de la 12 la 16 ani), apoi în licee de 4 ani (șc. medie superioară — de la 15 la 19 ani), unde se plătesc taxe școlare. În 1957, în cele 464 școli medii inferioare și 94 licee erau 191 240 elevi, 6 426 profesori și 1 000 profesori suplinitori. În afară de aceasta, în Turcia existau 279 școli particulare, cu 41 000 elevi.

Învățămîntul profesional și tehnic se realizează în școli profes. tehnice, organizate atît pe baza școlii elem. (durata studiilor — 5 ani, vîrsta elevilor — 12—17 ani) cît și pe baza școlilor medii inferioare (durata studiilor — 3 ani, vîrsta elevilor —15—18 ani). În 1957, în 321 școli tehnice erau 38 967 elevi și 4 053 profesori, iar la diferite cursuri profes. învățau 51 348 persoane.

Pregătirea cadrelor didactice pentru șc. elem. rurală se face în 43 *școli normale*, din care 22 pe baza școlii elem. (cu durata de 6 ani), iar pentru școlile elem. orășenești, în 21 școli normale, pe baza școlii

medii inferioare (de 3 ani). În 1957, în şcolile normale fuseseră admişi 18 000 elevi, dar în fiecare an numărul absolvenţilor scade, ajungînd abia la 3 500 elevi. Cadrele didactice pentru şcolile medii inferioare se pregătesc în 3 institute pedag.; în aceste institute se primesc absolvenţi ai şcolilor normale. Inst. pedag. superior pregăteşte profesori pentru licee. În acest inst. se primesc absolvenţii liceelor şi şcolilor normale. Şcolile normale cu profil tehnic pregătesc, pe baza şcolilor tehnice şi profes., cadre didactice pentru şcolile profes. şi tehnice. Cf. programei de înv., elevii capătă o pregătire de cultură generală, pedag. şi specială.

Învăţămîntul superior este accesibil numai tinerilor cu o bună situaţie materială. În Turcia există 5 univ., 1 inst. pedag. superior şi 3 conservatoare. Cele mai importante sînt: Univ. din Istambul (16 359 stud. şi 754 profesori şi lectori) şi Univ. din Ankara (12 615 stud. şi 815 profesori şi lectori). Durata studiilor este de la 4 la 6 ani. În 1957, în universităţi erau 32 207 stud. şi 1 878 profesori şi alte cadre didactice. Afară de aceasta, 2 950 stud. urmau diferite şcoli superioare din alte ţări.

TURGUNOV, Taşibek (n. 1916) — prof., activist de partid, ministru al înv. public al R.S.S. Turkmene (din 1956); ia parte activă la reorganizarea şcolii turkmene.

TURISM PENTRU COPII — formă de odihnă activă pentru elevi, prin care se urmăreşte călirea organismului, cunoaşterea patriei, participarea la muncă. Are loc sub formă de marşuri, călătorii, expediţii, ştafete, adunări de turişti etc. şi poate fi făcut pe jos, cu schiurile, pe apă, cu bicicleta sau combinat.

Turismul căleşte organismul, dezvoltă musculatura, îmbunătăţeşte funcţionarea inimii, a plămînilor, activizează organele de simţ şi are o influenţă eficace asupra activităţii intelectuale. Cunoaşterea vieţii înconjurătoare, participarea tinerilor turişti la diverse munci accesibile lor, specificul vieţii de marş contribuie la educarea elevilor în spirit colectivist, al tovărăşiei şi prieteniei, călesc voinţa şi formează preţioase însuşiri ale personalităţii, ca: prezenţa de spirit, curajul şi bărbăţia, lărgesc cunoştinţele şi deprinderile şi deschid mari posibilităţi de aplicare a cunoştinţelor teoretice în practică.

În Uniunea Sovietică, turismul pentru copii a luat o largă dezv. Centrul instructiv-metodic de turism pentru R.S.F.S.R. este *Staţiunea centrală de excursii şi turism pentru copii* a Min. Înv. al R.S.F.S.R. În întreaga ţară există o întinsă reţea de baze turistice şi de excursii ale Min. Înv., ale republicilor autonome, regiunilor, raioanelor şi ale secţiilor de înv. orăşeneşti.

Pentru pionierii care iau parte la excursiile făcute în locurile natale, C.C. al comsomolului a instituit o insignă, „Tînărul turist". Elevii de la 14 ani în sus care au trecut normele de turism au dreptul să poarte insigna „Turist al U.R.S.S.".

Bibl.: Turismul copiilor, Culegere de materiale instructive, M., 1955; *M. I. Kraiman*, Minim turistic, M., 1957; *O.A. Arhanghelskaia*, Ghidul tînărului turist, M. — L., 1948; *A.G. Komovski*, Ghidul tînărului turist, M., 1952.

TUTELA ŞI CURATELA COPIILOR — una dintre formele de ocrotire a copiilor şi de organi-

medii inferioare (de 3 ani). În 1957, în școlile normale fuseseră admiși 18 000 elevi, dar în fiecare an numărul absolvenților scade, ajungînd abia la 3 500 elevi. Cadrele didactice pentru școlile medii inferioare se pregătesc în 3 institute pedag.; în aceste institute se primesc absolvenți ai școlilor normale. Inst. pedag. superior pregătește profesori pentru licee. În acest inst. se primesc absolvenții liceelor și școlilor normale. Școlile normale cu profil tehnic pregătesc, pe baza școlilor tehnice și profes., cadre didactice pentru școlile profes. și tehnice. Cf. programei de înv., elevii capătă o pregătire de cultură generală, pedag. și specială.

Învățămîntul superior este accesibil numai tinerilor cu o bună situație materială. În Turcia există 5 univ., 1 inst. pedag. superior și 3 conservatoare. Cele mai importante sînt: Univ. din Istambul (16 359 stud. și 754 profesori și lectori) și Univ. din Ankara (12 615 stud. și 815 profesori și lectori). Durata studiilor este de la 4 la 6 ani. În 1957, în universități erau 32 207 stud. și 1 878 profesori și alte cadre didactice. Afară de aceasta, 2 950 stud. urmau diferite școli superioare din alte țări.

TURGUNOV, Tașibek (n. 1916) — prof., activist de partid, ministru al înv. public al R.S.S. Turkmene (din 1956); ia parte activă la reorganizarea școlii turkmene.

TURISM PENTRU COPII — formă de odihnă activă pentru elevi, prin care se urmărește călirea organismului, cunoașterea patriei, participarea la muncă. Are loc sub formă de marșuri, călătorii, expediții, ștafete, adunări de turiști etc. și poate fi făcut pe jos, cu schiurile, pe apă, cu bicicleta sau combinat.

Turismul călește organismul, dezvoltă musculatura, îmbunătățește funcționarea inimii, a plămînilor, activizează organele de simț și are o influență eficace asupra activității intelectuale. Cunoașterea vieții înconjurătoare, participarea tinerilor turiști la diverse munci accesibile lor, specificul vieții de marș contribuie la educarea elevilor în spirit colectivist, al tovărășiei și prieteniei, călesc voința și formează prețioase însușiri ale personalității, ca: prezența de spirit, curajul și bărbăția, lărgesc cunoștințele și deprinderile și deschid mari posibilități de aplicare a cunoștințelor teoretice în practică.

În Uniunea Sovietică, turismul pentru copii a luat o largă dezv. Centrul instructiv-metodic de turism pentru R.S.F.S.R. este *Stațiunea centrală de excursii și turism pentru copii* a Min. Înv. al R.S.F.S.R. În întreaga țară există o întinsă rețea de baze turistice și de excursii ale Min. Înv., ale republicilor autonome, regiunilor, raioanelor și ale secțiilor de înv. orășenești.

Pentru pionierii care iau parte la excursiile făcute în locurile natale, C.C. al comsomolului a instituit o insignă, „Tînărul turist". Elevii de la 14 ani în sus care au trecut normele de turism au dreptul să poarte insigna „Turist al U.R.S.S.".

Bibl.: Turismul copiilor, Culegere de materiale instructive, M., 1955; *M. I. Kraiman*, Minim turistic, M., 1957; *O.A. Arhanghelskaia*, Ghidul tînărului turist, M. — L., 1948; *A.G. Komovski*, Ghidul tînărului turist, M., 1952.

TUTELA ȘI CURATELA COPIILOR — una dintre formele de ocrotire a copiilor și de organi-

zare de către stat a educaţiei copiilor lipsiţi din anumite motive de îngrijirea părintească. Se foloseşte alături de alte forme, ca: *înfierea*, *patronajul*, plasarea în case de copii etc.

Tutela se instituie asupra copiilor sub 14 ani, iar curatela — asupra copiilor între 14 şi 18 ani, de obicei în cazul decesului ambilor părinţi, dar şi în timpul vieţii lor (de ex., în cazul decăderii din drepturile de părinte, al internării părinţilor în spital etc.). Instituirea tutelei şi curatelei se face de către comitetele executive ale sovietelor locale, la cererea organelor înv. public, iar pentru copiii mai mici de 3 ani — a organelor de ocrotire a sănătăţii. Tutorii şi curatorii se aleg de obicei dintre persoanele apropiate copilului şi au prin lege aceleaşi îndatoriri ca şi părinţii, dar întreţinerea pupilului se face din averea lui, a pensiei de urmaş, a pensiei alimentare sau din alte fonduri.

Supravegherea educaţiei şi a condiţiilor de viaţă ale copiilor daţi în tutelă sau curatelă revine în seama secţiilor de înv. Tutorele nu are dreptul, fără aprobarea organelor de tutelă, să încheie tranzacţii care ar prejudicia drepturile patrimoniale fundamentale ale pupilului, să-l încredinţeze unei instituţii pentru educarea copiilor sau să aibă domiciliu separat de el.

TUTORE (în înv.) — mentor al studenţilor de la colegiile din Oxford şi Cambridge. Este ales din rîndul membrilor activi ai colegiului, dintre profesorii sau lectorii universităţii. Datoria acestuia este de a conduce munca individuală a studenţilor — principala formă de studiu — şi pregătirea pentru examene, de a supraveghea întreaga lor viaţă. Tutorele are în grija sa 4 pînă la 10 stud.

TYRŠ, Miroslav (1832—84) — pedagog ceh. S-a ocupat de probleme privind educ. fiz. şi estetică. În 1862, a întemeiat la Praga prima societate de gimnastică, „Sokol", ale cărei principii de activ. au căpătat mai tîrziu o largă răspîndire. Elaborînd conţinutul şi metodica educaţiei fizice, Tyrš a căutat să reînvie idealul antic de dezv. multilaterală a omului. A scris: „Zakladove telocviku" (1868—72).

Scanned with OKEN Scanner

T

ȚAI IUAN-PEI (1868—1940) — om de știință și pedagog chinez. În 1912, după căderea monarhiei, a fost numit ministru al înv. Republicii Chineze, iar mai tîrziu, președintele Acad. de Șt. a Republicii Chineze. Țai Iuan-pei a luptat pentru o cultură nouă și pentru reforma sistemului de înv. A fost adept al teoriei educației libere, de esență mic-burgheză.

ȚARC PENTRU COPII — suprafață îngrădită pe care copiii învață să meargă. Pe ea pot exista ridicături cu trepte, pătuțuri și alte instalații care contribuie la dezv. mișcărilor generale ale copilului și a activității de joc. Cel mai comod este țarcul dreptunghiular cu lungimea de 2,75 m, lățimea de 1,30 m și cu un gărduț de 45 cm înălțime.

ȚERETELI, Akaki Rostomovici (1840—1915) — poet, prozator, publicist gruzin și lider al mișcării de eliberare din Gruzia, din a doua jumătate a sec. XIX. A militat, împreună cu I. Ceavceavadze, pentru o șc. democratică și pentru pred. în lb. maternă. În articolele și operele sale literare, Țereteli ridica probleme importante ale educației în spiritul pedagogiei democrat-revoluționare. În amintirile sale, „Lucruri trăite", Țereteli critică cu asprime vechea șc. și enunță păreri cu privire la educ. morală, educ. fiz. și prin muncă. Țereteli este unul dintre întemeietorii literaturii pentru copii din Gruzia.

ȚINUTA LA COPII — poziția normală a corpului copilului cînd stă așezat, în picioare sau merge, dobîndită sub influența condițiilor de viață și a educației. La o ținută corectă, trupul și capul stau în poziție verticală, umerii sînt puțin lăsați și trași îndărăt, pieptul este scos în afară, iar pîntecele ușor supt. Această ținută asigură funcționarea normală a organelor interne, aspectul armonios al corpului copilului, condițiile optime pentru muncă și învățătură. În afara faptului că reprezintă un defect de ordin estetic (un trup disgrațios), ținuta incorectă are o influență dăunătoare asupra activității organelor și a aparatelor interne, ducînd la scăderea capacității de muncă.

Ținuta depinde în mare măsură de curburile coloanei vertebrale. Cînd copilul ia frecvent poziții greșite, curburile suferă modificări: dacă stă mereu gîrbovit, se accentuează curbura pectorală, iar dacă stă cu corpul aplecat într-o parte, se accentuează curbura laterală a coloanei vertebrale. Asemenea deformări dăunează ținutei normale și influențează sistemul osteomuscular, dezv. fizică generală a copilului, funcționarea organelor interne și chiar capacitatea lui de muncă. Corijarea ținutei este cu atît mai dificilă cu cît copilul înaintează în vîrstă.

Scanned with OKEN Scanner

La vîrsta cînd copiii învață în cls. medii și în special în cls. mari, curburile coloanei vertebrale iau forme definitive și, cum procesul osificării este atunci aproape terminat, ele devin stabile și pot fi cu greu corijate. Tocmai de aceea este necesar să se vegheze cu strictețe ca elevii să stea corect în bănci, să aibă o ținută corectă cînd stau în picioare, merg sau lucrează, să nu li se îngăduie să ducă greutăți excesive, îndeosebi cu o singură mînă.

Cauzele care favorizează apariția defectelor de ținută sînt: *a)* diferite maladii (rahitism, tuberculoză) și tulburări ale funcțiilor anumitor organe — văzul, auzul etc. —, care determină o poziție greșită în timpul lucrului; *b)* organizarea nerațională a regimului de viață în familie și în șc. (alimentație necorespunzătoare, organizarea greșită a somnului și odihnei, folosirea unui mobilier incorect construit, nesupravegherea poziției lor, slaba organizare a educației fizice etc.). Pentru formarea unei ținute normale, copiii trebuie să aibă un regim rațional în familie și în șc. și să facă exerciții fizice sistematice pentru călirea organismului.

ȚIPO, Kostati (1891—1952) — pedagog albanez, cercetător al limbii albaneze. A alcătuit o serie de manuale și îndreptare de literatură, stilistică și gramatică pentru școlile medii, de 7 ani și pentru instituțiile de înv. superior. În timpul ocupației germane a fost prigonit. Între 1945 și 1947 a fost ministru al înv.

ȚIRUL, Karl Iurevici (1857—1924) — cunoscut activist în domeniul instrucției prin muncă. A predat lucrul manual la inst. de învățători din Sankt Petersburg, iar după Revoluția din Octombrie, la șc. nr. 178 din Leningrad și la Inst. pedag. „A.I. Herțen". A fost președintele Societății pedag. ruse pentru lucru manual.

Sistemul instrucției prin muncă elaborat de Țirul a fost criticat de o serie de militanți democrați în domeniul înv. din Rusia, în primul rînd pentru formalismul său, precum și pentru orientarea sa unilaterală numai spre ind. meșteșugărească și tehnica manuală. În ultimii ani ai vieții, Țirul a început să cerceteze problema introducerii tehnicii mașinilor în sistemul muncii manuale a elevilor.

U

UCENICIA INDIVIDUALĂ ȘI ÎN BRIGADĂ — una dintre formele de instruire profes., în care un muncitor calificat învață pe un tînăr procedeele de lucru (ucenicia individuală) sau instruiește o întreagă grupă de muncitori necalificați (ucenicia în brigadă).

În U.R.S.S., mai mult de jumătate din totalul noilor angajați intră în prod. pe calea uceniciei individuale și în brigadă, ceilalți sînt pregătiți în școlile de pe lîngă fabrici și uzine, în școlile tehnice și de meserii, la cursurile și la școlile profes. de pe lîngă fabrici și uzine. În întreprinderi se elaborează adesea programe speciale pentru instruirea profes. a noilor muncitori, metode și procedee de instruire în prod. pe diferite profesiuni și specialități. Procesul de instruire este încredințat muncitorilor celor mai calificați și mai cu experiență, sub conducerea inginerilor și administrației întreprinderilor. Ucenicia individuală și în brigadă face parte integrantă din sistemul de ridicare în masă a calificării și a nivelului tehnic-cultural al muncitorilor, colhoznicilor, funcționarilor.

Legea cu privire la întărirea legăturii dintre școală și viață și la dezv. continuă a sistemului înv. public în U.R.S.S. arată căile de îmbunătățire radicală a pregătirii muncitorilor pe calea uceniciei individuale și în brigadă și prin cursuri, precum și ale creșterii calificării cadrelor de muncitori din prod.

UHTOMSKI, Aleksei Alekseevici (1875—1942) — fiziolog sovietic, acad. Cercetînd procesele de excitație și inhibiție ale sistemului nervos, a introdus noțiunea de *dominantă* — focar persistent de excitație, care determină comportarea organismului într-un timp determinat. Teoria dominantei este expusă în lucrarea „Dominanta ca principiu motor al centrilor nervoși" (1923). Dezvoltînd ideea lui N.E. Vvedenski despre labilitatea fiziologică (v. *Excitația*), Uhtomski a creat teoria asimilării ritmului. În lucrarea „Asimilarea ritmului în lumina învățăturii despre parabioză" (1926), el a arătat că anumite organe și organismul în totalitatea lui își pot restructura ritmul excitațiilor, potrivit cu ritmul excitanților care acționează dinafară. Învățătura despre dominantă și asimilarea ritmului i-a dat posibilitatea să dea o nouă explicație problemei privitoare la natura oboselii. Uhtomski este cunoscut și ca pedagog. Prelegerile sale „Fiziologia aparatului motric" (1927) și „Însemnări despre fiziologia sistemului nervos" au fost publicate după moartea lui în „Opere alese" vol. IV.

Opere: Opere alese, vol. I — V, L., 1945—1954.

UITAREA — v. *Memorie*

ULIANOV, Ilia Nikolaevici (1831—1886) — pedagog democrat, organizatorul și conducăto-

Scanned with OKEN Scanner

rul înv. public în gubernia Simbirsk, tatăl lui V.I. Lenin. S-a născut la Astrahan; tatăl său a fost croitor. A terminat liceul din Astrahan (1850) şi Fac. de

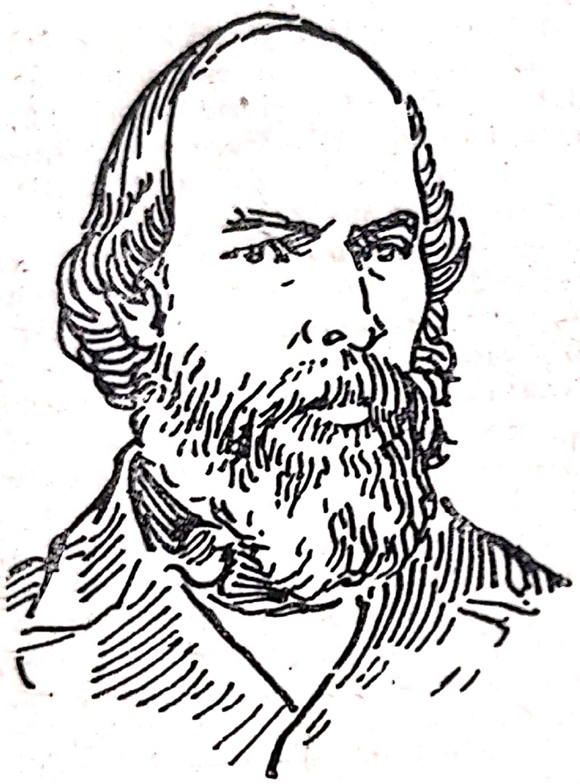

fizico-matematică a Universităţi din Kazan (1854), obţinînd titlul de candidat în şt. matematice. În 1855—69 a predat fiz. şi matem. în şcolile medii din Penza şi Nijni-Novgorod. În 1869 a fost numit inspector, iar în 1874, director al şcolilor elem. din gubernia Simbirsk. Ulianov a fost adeptul lui K.D. Uşinski, ale cărui idei a căutat să le introducă în practica şcolii. Din iniţiativa lui Ulianov, în gubernia Simbirsk au început să se introducă cele mai noi metode de înv., cele mai bune manuale din vremea aceea şi numeroase materiale didactice, s-au creat biblioteci şi s-au construit cca. 200 clădiri şcolare. În şcolile săteşti a introdus munca experimentală de cultivare a unor plante agricole, fapt care a exercitat o influenţă pozitivă asupra îmbunătăţirii gospodăriei ţărăneşti. În şcolile elem. de la oraş s-au creat clase în care elevii învăţau diferite meserii. A organizat cursuri de 2 ani pentru pregătirea învăţătorilor. Cadrele didactice din gubernie ţineau periodic conferinţe. Ulianov a acordat multă atenţie înv. pentru ciuvaşi, mordvini şi tătari, a educat cadre pedag. naţionale (I.I. Iakovlev, cunoscut propagator al culturii printre ciuvaşi, a fost elevul lui). Ulianov purta o grijă deosebită cadrelor didactice: îi ajuta să-şi însuşească măiestria pedag., se îngrijea de îmbunătăţirea stării lor materiale, îi apăra de persecuţiile autorităţilor ţariste. Activ. lui Ulianov este un ex. viu de slujire a intereselor poporului.

UMANISMUL SOCIALIST, EDUCAREA LUI — educarea tinerelor generaţii în spiritul noilor relaţii dintre oamenii liberi de exploatare, formarea convingerii că principiul suprem al societăţii socialiste este satisfacerea deplină a nevoilor şi intereselor omului, dezv. forţelor sale spirituale şi fizice. Şcolarii sovietici învaţă să preţuiască şi să respecte oamenii, să fie atenţi faţă de cei mai în vîrstă, să aibă grijă de părinţi, să ajute pe tovarăşii lor şi pe cei mai mici. Din fragedа copilărie li se educă însuşiri preţioase: să fie atenţi şi prietenoşi cu oamenii muncii, să urască pe duşmanii păcii, democraţiei şi socialismului. În familie şi apoi la şc., copiii încep să-şi dea seama că lupta pentru pace este acţiunea cea mai umană, că în numele dragostei de oameni, toţi cetăţenii progresişti fac front comun pentru a duce o luptă organizată împotriva aţîţătorilor la război.

Scanned with OKEN Scanner

Problema educării şcolarilor în spiritul umanismului socialist se rezolvă, în primul rînd, în procesul de înv. Cele mai bune opere ale literaturii ruse dinaintea Revoluţiei, şi mai ales cele sovietice, învaţă pe elevi să preţuiască şi să iubească pe oamenii muncii. Orele de ist. contribuie în mare măsură la educarea elevilor în spiritul respectului faţă de trecutul istoric al poporului şi faţă de lupta muncitorilor pentru o viaţă mai bună, faţă de munca creatoare a poporului sovietic, constructor al comunismului. Însăşi baza şcolii sovietice — îmbinarea instruirii cu munca productivă — este profund umanitară. Mijloacele educative folosite de profesori se caracterizează prin sinceritate, cordialitate şi respect faţă de demnitatea elevilor.

Şcolarii sovietici îşi construiesc viaţa pe principii umaniste şi cultivă prietenia între copiii tuturor popoarelor, se deprind să muncească în comun, să se ajute reciproc în împrejurări grele şi învaţă să considere interesele colectivităţii mai presus de cele personale. Ei sînt neîngăduitori faţă de orice manifestare egoistă, faţă de brutalitate, aroganţă, trufie şi trivialitate, sînt neîngăduitori cu cei nepăsători faţă de oamenii din jurul lor. În acelaşi spirit îşi desfăşoară activ. organizaţiile de comsomol şi pionereşti.

Bibl.: *N.K. Krupskaia*, Opere pedagogice alese, Buc., E.S.D.P., 1959—60; *A.S. Makarenko*, Despre educaţia comunistă, M., 1956; *N.I. Boldîrev*, Educarea elevilor în spiritul moralei comuniste, M., 1952.

UMITBAEV, Muhamedsalim (1841—1907) — om de ştiinţă başkir, pedagog, poet, militant pe tărîm social, autorul unor lucrări privind ist., lit., lb. şi folclorul poporului başkir şi al unor manuale de lb. maternă, gram., aritm., geogr., pentru şcolile elem. A militat pentru înfiinţarea de şcoli cu lb. de pred. maternă şi rusă.

UMOV, Nikolai Alekseevici (1846—1915) — cunoscut om de ştiinţă, fizician şi pedagog rus, prof. la Univ. din Moscova. A îmbogăţit ştiinţa, rezolvînd multe din problemele teoriei cu privire la oscilaţia într-un mediu elastic nelimitat, ale unor fenomene termomecanice în corpurile solide, ale electrodinamicii, hidrodinamicii, magnetismului terestru ş.a. Umov a creat teoria privitoare la mişcarea energiei, care stă la baza fizicii contemp. Ca pedagog, Umov se bucura de o mare popularitate printre stud. şi profesori. Mulţi fizicieni şi metodişti ruşi, ca, de pildă: A.I. Bacinski, A.V. Zingher ş.a., au fost elevii lui. A fost preşedintele Asociaţiei cercetătorilor naturii din Moscova şi unul dintre organizatorii Societăţii pedag. din Moscova, a editat rev. „Naucinoe slova" şi a organizat inst. de fiz. al Univ. din Moscova.

Opere: Opere alese, M.—L., 1950.

UNELTELE ATELIERELOR ŞCOLARE — unelte destinate lucrărilor practice ale elevilor. Ele alcătuiesc elementul principal al inventarului atelierelor şcolare. Ca şi în prod., uneltele se împart în *manuale* şi *maşini-unelte*, în *unelte de prelucrare şi de măsurat*, *de uz individual şi în comun*. Uneltele de uz individual sînt: liniile gradate, echerele, raportoarele, ciocanele, pilele uzuale, rindelele de gros, oblurile, ferăstraiele, trasoarele paralele de lemnărie, ferăstraiele de mînă pentru metal, dălţile, chernerele, dălţile de tîmplărie de dimensiunile cele mai des

Scanned with OKEN Scanner

întrebuinţate. Ele intră în inventarul locului de muncă şi se păstrează în cutii speciale sau individuale. Uneltele de uz comun se păstrează în dulapuri şi se eliberează, pe măsură ce este necesar, de către elevul de serviciu la unelte.

De mult timp, gîndirea pedag. este preocupată de adaptarea uneltelor manuale, folosite în meserii, la posibilităţile reale ale copiilor şi preadolescenţilor. Primele încercări de acest fel au mers pe linia reducerii dimensiunilor şi greutăţii uneltelor. Astfel, încă înainte de Revoluţie, E.S. Dediulina-Uspenskaia a propus anumite dimensiuni pentru uneltele de prelucrat lemnul destinate preşcolarilor. De ex., rindeaua tîmplarului adult a fost micşorată cf. raportului existent între masa corpului adultului şi cea a copilului. Fireşte, aceste încercări nu şi-au atins scopul, deoarece o dată cu micşorarea uneltei, efortul depus pentru apăsarea şi mişcarea ei înainte nu s-a micşorat, ci, dimpotrivă, a crescut. Tratarea ştiinţifică a problemei privind uneltele pentru copii a început propriu-zis abia după 1920, de către medicul D.I. Petrov.

Bazîndu-se pe cercetările fiziologice, el a elaborat parametri speciali pentru ferăstraie, rindele, obluri, ciocane, dălţi de tîmplar şi alte unelte pentru elevii de diferite vîrste. Dr. D.R. Petrov a adus şi unele modificări în construcţia uneltelor, de ex., a cuţitului oblic de rindea, noi unghiuri la maşina de ascuţit etc. S.M. Şabalov şi L.S. Şulţ, plecînd de la faptul că rindeaua depăşeşte în general puterile copiilor sub 11—12 ani, au propus o construcţie cu totul nouă a dispozitivului de fixare a lemnului de jeluit, precum şi a rindelei, astfel ca copiii să poată face mişcări mult mai uşoare în ambele sensuri. O serie de construcţii interesante de instrumente pentru copii se datoresc lui A.S. Şastov. În prezent a devenit acută necesitatea de a da o largă dezv. cercetărilor atît în domeniul uneltelor de muncă pentru copii cît şi al celor de verificare şi de măsurat. Acestea din urmă, după cum rezultă din practica tîmplarilor şi lăcătuşilor adulţi, sînt cu totul inaccesibile copiilor în perioada de început a muncilor în ateliere.

U.N.E.S.C.O. (United Nations Educational, Scientific and Cultural Organisation)—organizaţie a O.N.U pentru problemele educaţiei, ştiinţei şi culturii. Potrivit statutului său, are ca scop să contribuie la menţinerea păcii şi securităţii în lume, prin dezv. colaborării între popoare în domeniile de mai sus. A fost creată în nov. 1945 şi întruneşte (1 ian. 1957) 79 ţări cu diferite regimuri de stat şi social-politice. Organul principal al U.N.E.S.C.O. este Conferinţa generală a statelor membre, care alege Biroul Executiv. Directorul general rezolvă problemele financiare şi de funcţiuni, aprobă bugetul—bazat pe contribuţiile statelor membre—, aprobă primirea de noi membri, stabileşte politica şi programul comun de activ.

Biroul Executiv, format din 24 membri, se convoacă cel puţin de două ori pe an. El urmăreşte executarea programului de lucrări şi se consultă cu directorul general. Secretariatul U.N.E.S.C.O., cu sediul permanent la Paris, este compus din 900 funcţionari de naţionalităţi diferite şi este condus de directorul general. Secretariatul are următoarele

departamente: înv., şt. nat., şt. sociale, cultură, informaţii de masă, relaţii ş.a. Departamentul înv. are sarcina de a lupta împotriva analfabetismului prin sprijinirea organizării aşa-numitului înv. de bază pentru adulţi şi prin acordarea de consultaţii competente în problemele realizării înv. elem. obligatoriu şi gratuit. Acest departament culege date şi editează rapoarte generale şi regionale, precum şi publicaţii periodice în legătură cu problemele înv.

În activ. sa, U.N.E.S.C.O. menţine contactul cu alte organe specializate ale O.N.U. şi cu multe organizaţii internaţionale care se ocupă cu problemele educaţiei, ştiinţei şi culturii. În prezent colaborează cu 400 organizaţii diferite, dintre care 35 primesc subvenţii din partea U.N.E.S.C.O. În fiecare ţară membră, U.N.E.S.C.O. a înfiinţat comisii — verigi de legătură între secretariat şi organele şi organizaţiile corespunzătoare de stat, care se ocupă de problemele înv., ştiinţei şi culturii.

U.N.E.S.C.O. nu este încă o organizaţie cu adevărat universală; din U.N.E.S.C.O. nu fac parte R.P. Chineză, R.D. Germană, R.P.D. Coreeană şi o serie de alte ţări, fapt care are repercusiuni asupra autorităţii acestei organizaţii. Mijloacele financiare ale organizaţiei U.N.E.S.C.O. — rezultate din contribuţiile statelor membre — se risipesc deseori pentru scopuri mărunte, de importanţă secundară. U.N.E.S.C.O. nu acordă încă un ajutor eficient ţărilor slab dezvoltate.

UNGARIA — stat socialist. Teritoriul — 93 000 km², populaţia — 9 901 000 locuitori (1959). Primele şcoli au apărut în sec. XI şi erau subvenţionate de biserica catolică. În sec. XIII au apărut şcolile orăşeneşti. Sectele protestante au înfiinţat în sec. XVI şcolile lor. În decursul sec. XVI, Ungaria a căzut întîi sub jugul otoman şi apoi sub jugul austriac. Mai bine de 3 veacuri, poporul maghiar a luptat pentru libertate şi cultura sa naţională. Luptele revoluţionare din anii 1848 şi 1919 s-au reflectat şi în modul de organizare a înv. În 1848, cel dintîi ministru maghiar al înv., I. Eötvös, a elaborat şi a supus aprobării un proiect de lege cu privire la înv. general şi obligatoriu. În anul 1919, în scurta perioadă de existenţă a republicii sovietice maghiare, şcolile au fost naţionalizate şi s-a alcătuit un proiect de şc. unică de 8 ani, obligatorie pentru toţi copiii între 6 şi 14 ani. Copiilor de muncitori li se deschideau porţile tuturor şcolilor.

Sub regimul lui Horthy (1919—1944), problema înv. a rămas iarăşi în mîinile burghezo-moşierimii. Pentru copiii muncitorilor şi ţăranilor au fost înfiinţate în special şcoli elem. de 6 ani, gratuite (în oraşe existau şi de 8 ani), subvenţionate mai ales de biserica catolică. Pentru copiii familiilor înstărite existau şcoli particulare cu plată. Absolvenţii şcolilor particulare puteau să frecventeze şc. cetăţenească de 4 ani, care cuprindea îndeosebi copiii ţăranilor înstăriţi, ai meseriaşilor şi ai micilor comercianţi, sau liceele de 8 ani. Practic vorbind, numai 2% dintre copiii ajungeau din şc. elem. în licee.

După instaurarea puterii populare (1945) s-a elaborat un proiect pentru crearea şcolii generale de 8 ani, compusă din cls. I—IV ale şcolii elem. şi cls. I—IV de

Scanned with OKEN Scanner

SCHEMA SISTEMULUI DE ÎNVĂŢĂMÎNT DIN UNGARIA

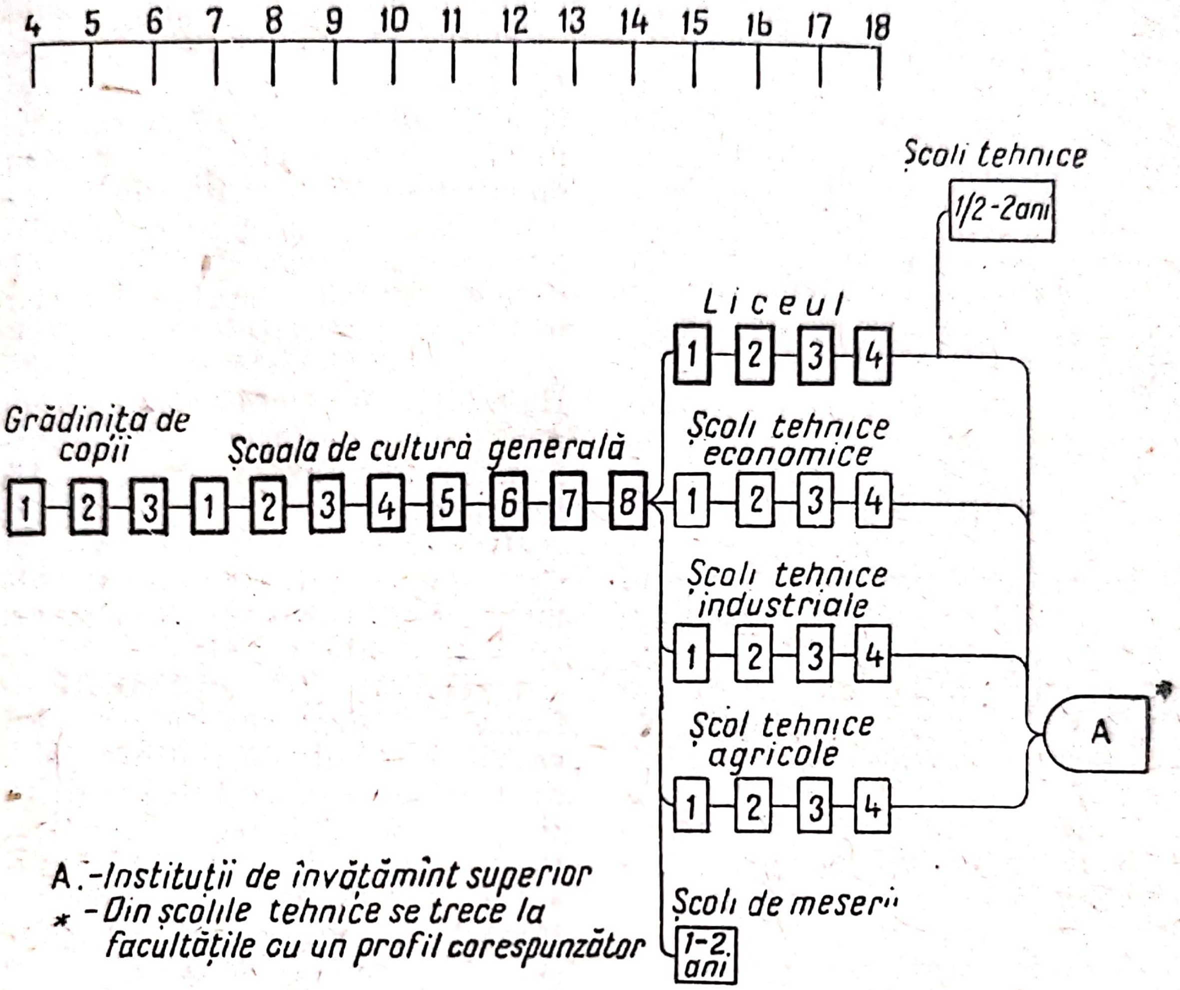

gimnaziu. În anul 1948, aproape toate şcolile au devenit instituţii de stat. În 1950 s-a introdus înv. obligatoriu de 8 ani pentru toţi copiii de la 6 la 14 ani. Scopurile instrucţiei şi educaţiei s-au schimbat fundamental. S-a creat un sistem unic de înv. de stat, cu adevărat democratic. Pentru copiii de la 3 la 6 ani există grădiniţe. În 1957 erau 2 599 grădiniţe, cu 161 220 copii. Şc. de cultură generală este alcătuită din 4 cls. inferioare şi 4 cls. superioare. În anul 1958, în şc. de cultură generală de 8 ani învăţau 1 259 114 elevi. În multe din ele se organizează internate de zi pentru copiii ai căror părinţi sînt în prod.

Şcolile medii sînt de 4 ani. Există cîteva tipuri de şcoli medii: de cultură generală, licee de artă, de muzică, şcoli tehnice agricole, economice, de diferite specialităţi, şcoli pedag. Din 1959, şcolile pedag. au fost înlocuite cu institute de 2 ani, pe baza înv. mediu. Numărul elevilor din şcolile medii era în 1958 de 126 513, din care 63% copii de muncitori şi ţărani (faţă de 4% în 1938). Pe lîngă multe şcoli medii s-au organizat internate, care cuprind aprox. 30% dintre elevi. Pregătirea profes. se face în şcoli profes. cu durata studiilor de 1—2 ani, pe baza şcolii elem. de 8 ani, şi în şcolile tehnice cu o durată de la 6 luni

la 2 ani, organizate în 1955 pentru pregătirea de muncitori calificaţi din rîndul tinerilor care deţin diplomă de maturitate.

Institutele de înv. superior sînt reprezentate prin: 4 universităţi (Budapesta, Szeged, Debrecen, Pécs), 4 institute tehnice ş.a. Durata studiilor în instituţiile de înv. superior este de la 3 la 6 ani. În 1957/58, la cursurile de zi erau înscrişi 24 013 stud. Studenţilor li se acordă ajutor de stat sub trei forme: bursă, ajutor lunar şi ajutor temporar. Circa 60% dintre studenţi sînt proveniţi din mediul muncitoresc şi ţărănesc.

Învăţătorii pentru cls. mici ale şcolii de cultură generală sînt pregătiţi în şcolile pedag., profesorii pentru cls. mari, în institutele pedag., profesorii de şc. medie sînt pregătiţi în universităţi.

Munca ştiinţifică şi de cercetare în domeniul pedagogiei se efectuează în cadrul institutului de şt. pedag.

O mare atenţie se acordă înv. pentru adulţi. Pînă la instaurarea puterii democrat-populare, peste 10% dintre locuitori erau analfabeţi. În prezent, înv. pentru adulţi are următoarele trepte: cursuri de lichidare a analfabetismului (în 1956 — 35 000 elevi), şcoli medii serale şi fără frecvenţă pentru tineretul muncitoresc (în 1957 — 37 013 elevi), secţii serale şi fără frecvenţă, pe lîngă instituţiile de înv. superior (în 1957/58 — 11 904 stud.). În 1954, la Budapesta s-a înfiinţat Univ. „Iozsef Attila“, unde se ţin prelegeri de cultură generală şi tehnică, fiecare ciclu fiind compus din 16—18 lecţii. Pentru admitere este obligatorie prezentarea documentelor cu privire la studiile anterioare.

UNIFORMĂ ŞCOLARĂ — îmbrăcăminte făcută după un singur model pentru elevii unei şcoli. De obicei, ea se introduce în scopul întăririi disciplinei şi al cultivării simţului de răspundere al elevilor pentru onoarea şcolii a cărei uniformă o poartă. În Rusia prerevoluţionară purtau uniforme elevii liceelor, liceelor reale, liceelor militare, seminarelor teologice, gimnaziilor şi institutelor. După Revoluţia din Octombrie nu s-au mai purtat uniforme. Noua uniformă a fost introdusă mai întîi în şcolile profes. şi feroviare, în şcolile speciale de artilerie şi de aviaţie militară, în liceele militare „Suvorov“ şi „Nahimov“, apoi în toate şcolile.

UNITATE DE PIONIERI — formă organizatorică în care sînt cuprinşi toţi pionierii dintr-o şc., şc.-internat sau casă de copii. În timpul vacanţei de vară, unitatea de pionieri îşi desfăşoară activ. în tabără. Unitatea se împarte în detaşamente şi grupe (v. *Detaşament de pionieri* şi *Grupă de pionieri*). Programul unităţii de pionieri este întocmit de către colectivul de conducere al unităţii, care se alege prin vot deschis la adunarea unităţii (v. *Adunări pionereşti*) şi este compus din 3—15 membri. Colectivul de conducere al unităţii poate fi alcătuit din preşedinţii colectivelor de conducere ale detaşamentelor, dintre care se alege un preşedinte. Conducerea unităţii de pionieri este exercitată de către instructorul superior de pionieri, care face parte din colectivul de conducere al unităţii.

Unităţile de pionieri alcătuite din mai puţin de 10 pionieri nu-şi mai aleg un colectiv de conducere, ci numai un

președinte. Activ. colectivului de conducere al unității are ca scop următoarele: pionierii să învețe bine, să fie disciplinați, să ia parte activă la munca social-utilă, pentru ca activ. detașamentelor și grupelor să aibă un conținut bogat, să se desfășoare în mod plăcut și atrăgător și să antreneze pe toți pionierii, să stimuleze spiritul de inițiativă al copiilor și să contribuie la respectarea regulamentului pionieresc, la îndeplinirea normelor prevăzute pentru trecerea treptelor pionierești.

Activ. unității se planifică pe un pătrar sau semestru școlar. La întocmirea planului se ține seama atît de sarcinile generale care stau în fața poporului sovietic cît și de condițiile concrete ale școlii respective. Planul se elaborează pe baza cerințelor exprimate de pionieri.

Unitatea de pionieri antrenează pe toți pionierii la muncă social-utilă, organizează adunări și excursii în ținutul natal, competiții sportive, concursuri și expoziții de lucrări ale tinerilor tehnicieni și naturaliști, trecerea în revistă a activității artistice de amatori și alte manifestări de masă.

Colectivul de conducere al unității are dreptul să dea pionierilor recomandări pentru intrarea în rîndurile comsomolului. Fiecare unitate de pionieri are un drapel pionieresc, care se aduce la toate adunările unității, cît și goarnă și tobă (v. *Atributele pionierești*).

UNITATEA DINTRE TEORIE ȘI PRACTICĂ — principiu al pedagogiei sovietice bazat pe teza marxistă că „punctul de vedere al vieții, al practicii, trebuie să fie punctul de vedere prim și fundamental al teoriei cunoașterii" (V.I. Lenin, Opere, vol. 14, Buc., E.S.P.L.P., 1954, p. 133).

Legea cu privire la întărirea legăturii dintre șc. și viață și la dezv. continuă a sistemului înv. public în U.R.S.S. stabilește că „sarcina principală a școlii sovietice este pregătirea elevilor pentru viață, pentru o muncă practică, ridicarea continuă a nivelului de cultură generală și politehnic al învățămîntului, pregătirea de oameni cultivați care să cunoască bazele științelor, educarea tineretului în spiritul unui adînc respect față de principiile societății socialiste, în spiritul ideilor comuniste.

Principiul călăuzitor în munca instructiv-educativă în școala medie trebuie să fie legătura strînsă a învățămîntului cu munca, cu practica construirii comunismului.

Unitatea dintre teorie și practică se oglindește în programele și manualele școlare, în care materia ce urmează a fi studiată de elevi se alege în așa fel, încît să le dea nu numai cunoștințe teoretice și de cultură generală, ci și cunoștințe despre munca și lupta oamenilor care să le dea posibilitatea de a lua parte la munca social-utilă, iar mai tîrziu, și la munca în prod. Această unitate se realizează printr-un sistem de mijloace didactice care asigură participarea activă și spiritul de inițiativă al elevilor în procesul de înv.: lucrări de laborator, observații asupra naturii și asupra procesului de prod., participarea elevilor, pe măsura puterilor lor, la munca industrială și agricolă, la viața socială — la practica multilaterală a construirii comunismului.

UNIUNEA INTERNAȚIONALĂ A STUDENȚILOR — uniunea organizațiilor democratice ale studenților din diferitele țări în scopul de a lupta pentru pace, independență națională și apărarea drepturilor studenților. A fost înființată la primul Congres Mondial al Studenților de la Praga (1946) de către reprezentanții instituțiilor de înv. superior din 43 țări. Face parte din F.M.T.D., cu drepturi de membru autonom. Organul suprem de conducere al U.I.S. este Congresul Mondial al Tineretului, care alege un comitet executiv și editează ziare, reviste, broșuri, afișe, foi volante.

U.I.S. desfășoară o luptă intensă pentru pace și independență națională, sprijină cu tărie principiile culturii democratice și apără interesele vitale și drepturile studenților. Rîndurile U.I.S. cresc neîncetat. În 1946 cuprindea 1 500 000 membri, iar în 1958, 5 300 000, din 72 țări ale lumii.

U.I.S. a convocat al II-lea Congres Mondial la Praga (1950), al III-lea Congres Mondial la Varșovia (1953), al IV-lea, la Praga (1956). Potrivit hotărîrii primului Congres Mondial al studenților, în fiecare an, la 17 noiembrie, se sărbătorește Ziua internațională a studenților, iar sărbătorirea Săptămînii internaționale a studenților (10—17 nov.) a intrat de asemenea în tradiție. U.I.S. organizează seminarii internaționale privind problemele culturii și înv. în colonii, precum și întîlniri și seminarii ale studenților din institutele de med., agron., ec., arhitectură etc. Uniunea oferă anual burse studenților săraci, organizează procurarea de manuale, medicamente etc. pentru studenții din țările Asiei și Africei, ajută materialicește pe studenții bolnavi. U.I.S. are o activ. sportivă multilaterală pentru stud.: campionate internaționale studențești, tabere internaționale de vară și de iarnă, întreceri sportive, concursuri de șah etc.

UNIUNEA ÎNVĂȚĂTORILOR ȘI PROFESORILOR INTERNAȚIONALIȘTI — asociația învățătorilor și profesorilor revoluționari care susțineau regimul sovietic. A fost întemeiată la Petrograd în dec. 1917 și a avut celule și în alte orașe. Uniunea urmărea să ajute regimul sovietic la crearea școlii noi socialiste. În timpul existenței sale, a organizat la Moscova două congrese ale învățătorilor și profesorilor internaționaliști; la lucrările congreselor a luat parte și V.I. Lenin. Primul Congres a avut loc între 2 și 6 iun. 1918. Luînd cuvîntul la congres, Lenin a arătat că învățătorii „trebuie să devină principala armată a învățămîntului socialist“ (V.I. Lenin, Despre învățămîntul public, Buc., E.S.D.P., 1959, p. 301). Cel de-al II-lea Congres s-a desfășurat între 12 și 19 ian. 1919. În cuvîntarea ținută la acest congres, V.I.Lenin a subliniat că „acum... imensa majoritate a învățătorimii se situează și se va situa, fără îndoială, în mod sincer de partea puterii celor ce muncesc și sînt exploatați“ (V.I. Lenin, Despre învățămîntul public, Buc., E.S.D.P., 1959. p. 313). V.I. Lenin a recomandat ca în locul Uniunii învățătorilor internaționaliști să ia ființă uniunea profesională a învățătorilor și profesorilor, care să antreneze masele largi ale cadrelor didactice la lupta comună a proletariatului pentru construirea unei societăți

Scanned with OKEN Scanner

noi. Congresul a adoptat hotărîrea privitoare la crearea sindicatului lucrătorilor din domeniul înv. şi culturii socialiste, care să reunească pe toţi lucrătorii din înv. şi să acţioneze „mînă în mînă cu proletariatul în lupta lui pentru triumful deplin al revoluţiei socialiste".

UNIUNEA REPUBLICILOR SOVIETICE SOCIALISTE — primul stat socialist victorios din ist. omenirii. U.R.S.S. este un stat socialist al muncitorilor şi ţăranilor, uniunea liber consimţită a cincisprezece republici sovietice socialiste, egale în drepturi.

Suprafaţa U.R.S.S. — cca. 22 400 000 km², populaţia — 208 826 000 locuitori (1959). Capitala — Moscova.

Dezvoltarea pedagogiei şi învăţămîntului public pînă la Marea Revoluţie Socialistă din Octombrie. Ped. ca ştiinţă despre educ., întocmai ca şi sistemul instituţiilor instructiv-educative al popoarelor care au intrat în componenţa U.R.S.S. în urma victoriei Revoluţiei din Octombrie, s-a format şi s-a dezvoltat în decurs de mai multe secole. De pildă, în Armenia, cele dintîi şcoli au apărut la începutul erei noastre; în sec. V, după crearea scrierii armene, existau destul de multe şcoli pentru vremea aceea. În Gruzia, în sec. V, lit. bisericească era destul de dezvoltată şi funcţionau şcoli teologice. În Rusia Kieveană, primele şcoli şi primele lucrări de pedag. au apărut în sec. X-XI pe lîngă biserici şi mănăstiri. Ele pregăteau clericii şi ştiutorii de carte de care aveau nevoie cnejii pentru conducerea feudelor lor. Trecerea la creştinism a favorizat pătrunderea culturii bizantine în Rusia Kieveană. Au apărut traduceri de lit. pedag. („*Despre educaţia copiilor*" a lui Ioan Zlataust ş.a.). Tot în această perioadă s-au creat unele lucrări originale cu caracter pedag. Cel mai remarcabil monument al ped. Rusiei Kievene îl constituie „*Învăţăturile lui Vladimir Monomahul către fiii săi*", scriere de la sfîrşitul sec. XI. În sec. XIII-XV, în urma cuceririi cnezatelor ruse de către tătari, înv. şi ped. au ajuns în declin. După unirea cnezatelor ruseşti, în sec. XVI, sub conducerea Moscovei, are loc o înviorare a gîndirii pedag. şi a înv. În afară de şcolile bisericeşti şi mănăstireşti existau şi grămătici care învăţau pe copii să citească, să scrie şi să cunoască rugăciuni. În această perioadă a fost creată cunoscuta operă pedag. „*Domostroi*" („Rînduieli casnice"), care, pe lîngă îndrumări referitoare la viaţa de toate zilele şi la gospodărie, cuprindea îndrumări şi sfaturi despre educ. În sec. XVI—XVII au apărut *şcolile frăţeşti* în Ucraina şi Bielorusia, organizate de frăţiile religioase, care au avut un rol activ în mişcarea de eliberare naţional-culturală. Sîntem îndreptăţiţi să credem că unele trăsături ale activităţii acestor şcoli, în special elemente de organizare a înv. pe clase şi pe lecţii, s-au reflectat în „Marea didactică" a lui Komensky. În anul 1615 ia fiinţă şc. frăţiei de la Kiev, care s-a transformat mai tîrziu în Acad. movileană. În statul Rus, constituit definitiv în sec. XVII, reţeaua de şcoli de pe lîngă biserici şi mănăstiri a început să crească. La Moscova au apărut cîteva şcoli greco-latine. În 1687 s-a înfiinţat aici Acad. slavono-greco-latină, unde au învăţat M.V. Lomonosov, A.D. Cantemir, V.I. Bajenov şi alţi oameni de seamă ai sec. XVIII. Experienţa şcolilor

frăţeşti şi a Acad. kievene a avut o influenţă pozitivă asupra dezvoltării gîndirii pedag. şi a practicii şcolare în statul Moscovei. Simeon *Poloţki* şi Epifai *Slavineţki*, unii dintre cei mai de seamă cărturari din a doua jumătate a sec. XVII, au enunţat o serie de principii pedag. valoroase. În această perioadă s-a răspîndit pe scară largă sub formă de manuscrise originalul monument al pedagogiei ruse, *„Deprinderile cetăţeneşti ale copiilor"*, a lui Slavineţki — primul îndrumător rus pentru părinţi şi educatori. În sec. XVIII, Rusia a înregistrat succese remarcabile în dezv. culturală, la care au contribuit *reformele şcolare* înfăptuite de *Petru I*. Un eveniment foarte important în viaţa culturală a acestui sec. a fost înfiinţarea şcolilor laice de stat. Prima şc. de acest fel a fost *şcoala de ştiinţe matematice şi navigaţie*, înfiinţată la Moscova în anul 1701. Planul de înv. al acestei şcoli cuprindea matem., astron., geogr., disciplinele de specialitate: geodezia, navigaţia ş.a. În timpul lui Petru I s-au înfiinţat şcoli de artilerie la Petersburg, Moscova şi în alte oraşe mari, şcoli de navigaţie în porturi, precum şi o şc. de chirurgie şi o şc. de inginerie la Moscova. În anul 1721, *V.N. Tatişcev*, colaborator al lui Petru I, a înfiinţat în Ural prima şc. pentru mineri (v. *Şcoli de mineri în Ural*). Înv. teologic a fost de asemenea reorganizat. În seminarele teologice s-au introdus obiecte de cultură generală. Tot atunci s-au înfiinţat primele şcoli de cultură generală, şcoli de arit. În anul 1724 s-a fondat Acad. de şt. rusă şi univ. de pe lîngă ea. Pe vremea aceea apar şi primele instituţii de înv. cu internat pentru nobili, denumite corpuri de cadeţi (licee militare). În anul 1755, cu participarea directă a lui M.V. Lomonosov se înfiinţează Univ. din Moscova — important centru naţional de cultură şi înv. Tipografia universităţii a tradus în lb. rusă şi a editat manualul lui Komensky *„Lumea sensibilă în imagini"*, tratatul lui Locke *„Cîteva cugetări despre educaţie"*, cartea lui Rousseau *„Émile sau despre educaţie"*. Un important rol în dezv. gîndirii pedag., l-a avut Lomonosov, care a condus, începînd din anul 1741, *universitatea academică* şi *liceul academic*. El a elaborat planurile de înv. şi programele pentru aceste instituţii şi a elaborat o serie de manuale. Lomonosov a militat pentru caracterul necorporatist al şcolii medii.

În a doua jumătate a sec. XVIII au activat oameni de cultură şi pedagogi renumiţi ca *I.I. Beţkoi* şi *F. I. Iankovici de Mirievo*. Primul este autorul cunoscutului „Regulament general cu privire la educaţia tineretului de ambe sexe", care a dobîndit caracter de lege; el a organizat instituţii instructiv-educative noi, în special Casa de educaţie pentru copii abandonaţi şi *Institutul „Smolnîi" pentru fiice de nobili* ş.a. În deceniul 9 al sec. XVIII s-a format un sistem de înv. public de stat. În organizarea lui un rol important l-a avut F.I. Iankovici — membru activ în comisia creată de Ecaterina a II-a pentru elaborarea „Regulamentului şcolilor pentru popor". *Şcolile populare inferioare*, cu durata studiilor de 2 ani, şi *şcolile populare principale*, cu durata studiilor de 5 ani, înfiinţate în oraşe pe baza acestui regulament îşi desfăşurau munca instructivă în conformitate cu tratatul de didactică al

lui F.I. Iankovici „*Îndreptar pentru învăţătorii din clasele întîi şi a doua de la şcolile elementare*“, în care se dădeau îndrumări în toate problemele activităţii instructiv-educative. Idei pedag. progresiste au enunţat şi gînditorii orientării antiiobăgiste *G.S. Skovoroda*, *N.I. Novikov* şi, în special, revoluţionarul iluminist *A.N. Radişcev*. Novikov a editat diferite lucrări cu caracter pedag. El considera că una dintre cele mai importante sarcini ale educaţiei este pregătirea omului cetăţean. În lucrările sale „Viaţa lui Fiodor Uşakov“ şi „Călătorie de la Petersburg la Moscova“, Radişcev enunţă ideea că participarea activă la lupta împotriva despotismului, asupririi şi nedreptăţii are un rol însemnat în formarea „unor adevăraţi fii ai patriei“. Radişcev a criticat pe iluminiştii materialişti francezi pentru credinţa lor într-un „monarh luminat“ şi ideea de a educa copiii în afara societăţii, preconizată de Rousseau.

În sec. XIX se conturează un nou sistem de înv. de stat şi se înfiinţează Min. Instrucţiunii Publice (1802). Potrivit „*Regulamentului provizoriu al învăţămîntului public*“ (1803) şi „Regulamentului instituţiilor de învăţămînt“ (1804), acest sistem prevedea: *şcoli parohiale*, *şcoli judeţene*, *licee şi universităţi*. Se înfiinţau 6 districte de înv.: Moscova, Petersburg, Kazan, Harkov, Vilno şi Dorpat; în fruntea fiecărui district se afla o univ. Şcolile se înfiinţau anevoie. Numărul lor era cu totul insuficient chiar şi în oraşele mari, iar în localităţile rurale, în primul pătrar al sec. XIX, ele aproape că nu existau. În scopul intensificării educaţiei religioase, în anul 1819 s-au introdus în toate şcolile lecţii de lecturi din scriptură, s-a redus numărul de ore la şt. nat., iar în licee, la şt. sociale. *Decembriştii* au criticat acţiunile reacţionare ale guvernului ţarist şi au înscris în programul lor de revendicări răspîndirea ştiinţei de carte în rîndurile poporului, inclusiv ale ţărănimii iobage. După înăbuşirea răscoalei decembriştilor, guvernul lui Nicolae I a emis un regulament reacţionar, „Regulamentul liceelor şi al şcolilor subordonate universităţilor“ (1828), care desfiinţa continuitatea între diferitele trepte de înv. şi întărea caracterul corporatist al înv. *S.S. Uvarov*, ministrul instrucţiunii publice, a declarat că trebuie să pătrundă în şc. principiile „ortodoxismului, autocraţiei şi poporaneităţii“. Se recomanda administraţiei şcolilor să acorde o atenţie deosebită modului de a gîndi şi de a se comporta al elevilor, lealităţii politice a pedagogilor şi educatorilor.

Datorită dezvoltării producţiei capitaliste, în prima jumătate a sec. XIX au apărut instituţii de înv. tehnic superior — Inst. tehnologic din Petersburg (1828), Inst. de ingineri de construcţii civile (1832) ş.a.

Gîndirea pedag. în această perioadă s-a dezvoltat în două direcţii: ped. oficială căuta prin toate mijloacele ca tinerele generaţii să-şi însuşească „principiile cu adevărat ruseşti de salvgardare a ortodoxiei, autocraţiei şi poporaneităţii“, considerînd educ. ca un mijloc de întărire a ideologiei de castă şi iobăgiste. În opoziţie cu ped. oficială, *V.G. Belinski* şi *A.I. Herţen* au creat, în deceniile 4 şi 5, o ped. democrat-revoluţionară. Ei au condus aripa democrat-revoluţionară a mişcării social-pedag. din deceniul 7, au preconizat cu consecvenţă

democratizarea școlii, egalitatea femeilor cu bărbații în privința instrucțiunii, au fundamentat ideea dezvoltării multilaterale a tinerelor generații, educarea de oameni instruiți, liberi și curajoși, pregătiți pentru acțiuni hotărîte, revoluționare. Aripa burghezo-liberală a mișcării din deceniul 6, condusă de *N.I. Pirogov*, era pentru „educarea omului", pentru o atitudine umană față de copil, lua poziție împotriva muștruluielii, dar admitea aplicarea pedepselor corporale și dădea dovadă de inconsecvență și în rezolvarea altor probleme.

În deceniul 7 se ajunge la o mare înflorire a activității pedag. datorită marelui pedagog rus *K.D. Ușinski*, care a elaborat și a fundamentat principiul caracterului național drept bază social-istorică a educației. Lucrarea lui „Omul ca obiect al educației" a avut o uriașă importanță teoretică. În acești ani s-a desfășurat și activ. pedag. a lui *L.N. Tolstoi*, care a înființat în anul 1859 *școala de la Iasnaia Poleana*, un original laborator pedag. De numele lui Ușinski și Tolstoi sînt legate apariția minunatelor manuale după care au învățat milioane de cetățeni ai Rusiei vreme de peste jumătate de veac. Concepțiile pedag. ale lui Ușinski au fost răspîndite și dezvoltate în a doua jumătate a sec. XIX de o pleiadă întreagă de adepți ai săi: *V.I. Vodovozov*, *V.I. Stoiunin*, *D.D. Semenov*, *L.N. Modzalevski* ș.a. Ideile pedagogiei ruse progresiste, în special lucrările lui Ușinski, au avut un mare răsunet printre pedagogii de seamă ai altor popoare din componența imperiului rus (*I. Altîsarin* din Kazahstan, *K. Nasîri* din Tataria, *I.I. Iakovlev* din Ciuvașia, *I.S. Goghebașvili* din Gruzia, *G. Agaian* din Armenia, *R. Efendiev* din Azerbaidjan).

Sub influența mișcării sociale din deceniul 7, guvernul țarist a fost nevoit să întreprindă o serie de reforme printre care și reforma școlară. La 19 iul. 1864 a apărut *„Regulamentul școlilor elementare pentru popor"*, la 19 nov., în același an, s-a aprobat regulamentul liceelor și gimnaziilor, prin care se legiferau 2 tipuri de licee: clasice și reale. Prin noul regulament cu privire la universități (1863), se acorda autonomie școlii superioare. În această perioadă începe activ. zemstvelor în domeniul înv. public.

Dezvoltării sociale din deceniul 7 i-a urmat reacțiunea politică din deceniile 8 și 9. Aceasta a avut înrîurire și asupra înv. public. Guvernul a intensificat înființarea de școli parohiale și se străduia prin toate mijloacele să pună piedici activității zemstvelor cu administrație autonomă. Liceele reale au fost desființate. Ministrul instrucțiunii publice, D.A. Tolstoi, a început să sprijine clasicismul în șc. medie ca mijloc de luptă împotriva „nihilismului", după cum credea el. *Școlile reale*, înființate potrivit regulamentului din 1872, cu durata studiilor de 6 sau 7 ani, erau instituții de înv. mediu care nu dădeau drepturi depline. Liceele de fete, înființate cf. regulamentului din anul 1870, aveau 7 cls. și o a 8-a pedag. Nici aceste școli nu dădeau dreptul de a intra în universități. În locul regulamentului relativ liberal din 1864, cu privire la școlile elem., s-a introdus, în 1874, „Regulamentul școlilor elementare pentru popor" cf. căruia ca președinte al consiliului de înv. județean era

numit mareşalul nobilimii şi se intensifica supravegherea şi influenţa clerului asupra şcolii. Deoarece şcolile elem. cu durata studiilor de 3 ani nu puteau satisface nevoia de cadre pentru ind. şi comerţ, s-au creat noi tipuri de şcoli elem. de un nivel mai ridicat: cf. „Regulamentului" din 1872 s-au înfiinţat şcoli de 5 ani la sate şi de 6 ani la oraşe, acestea din urmă fiind reorganizate în 1912 în *şcoli elementare superioare*. În deceniul 8 s-au înfiinţat *seminare de învăţători*, care aveau scopul de a pregăti învăţători pentru şcoli elem., şi institute pedag. de pregătire a învăţătorilor pentru şcolile orăşeneşti. Sistemul de înv. creat în deceniile 8 şi 9 s-a păstrat fără modificări însemnate pînă la Revoluţia din Octombrie.

Orientarea reacţionară în domeniul înv. s-a manifestat şi pe terenul teoriei pedag. Ped. oficială a îmbrăţişat herbartianismul. Dar tendinţele progresiste apărute în timpul avîntului mişcării sociale şi pedag. din deceniul 7 nu se stinseseră. *I.N. Ulianov*, *N.F. Bunakov* ş.a., iar mai tîrziu *V.P. Vahterov*, au continuat să dezvolte teoria instrucţiei elem. în spiritul ideilor lui Uşinski.

SCHEMA ÎNVĂŢĂMÎNTULUI PUBLIC ÎN RUSIA PREREVOLUŢIONARĂ

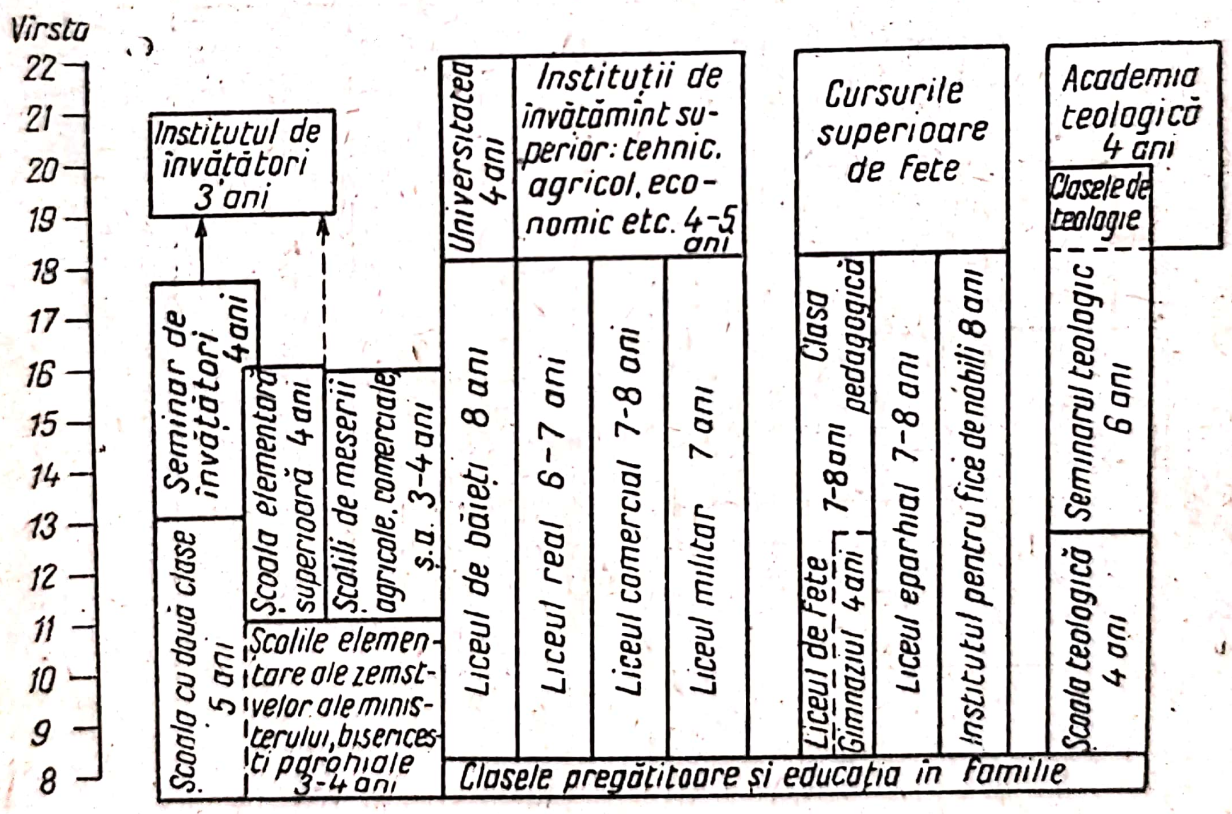

V.I. Stoiunin, *V.I. Vodovozov*, *V. P. Ostrogarski*, *A. I. Herd* ş.a. au dezvoltat teoria şi metodica înv. mediu în spiritul tradiţiilor democratice. *P. F. Kapterev* a fost un reprezentant de seamă al gîndirii pedag. burghezo-liberale. Dezv. rapidă a capitalismului în Rusia la sfîrşitul sec. XIX şi începutul sec. XX a creat premise obiective pentru dezv. înv., dar politica reacţionară, antipopulară

Scanned with OKEN Scanner

Repartizarea școlilor, profesorilor și elevilor pe districte de învățămînt după recensămîntul care a avut loc în Rusia la 18 ianuarie 1911 [1]

Districte de învățămînt	Numărul școlilor	Numărul prof. clerici	Profesori			Elevi			Cheltuieli pe anul 1910, în ruble
			profesori	profesoare	total	băieți	fete	total	
Petersburg	8 170	4 058	4 003	7 590	11 593	245 545	141 930	387 475	8 820 532
Moscova	18 414	11 198	9 367	20 069	29 436	758 116	403 256	1 161 372	17 735 282
Harkov	11 480	6 424	7 496	10 640	18 136	561 973	227 546	789 516	9 867 409
Odesa	7 147	3 079	6 509	6 102	12 611	337 413	169 486	506 899	8 998 119
Kiev	11 059	6 626	9 168	7 184	16 352	524 532	193 261	717 793	8 073 763
Kazan	10 079	5 340	6 037	10 539	16 576	452 928	201 122	654 050	8 237 275
Orenburg	5 982	2 294	4 080	5 808	9 888	240 042	104 394	344 436	5 123 609
Vilno	8 865	3 185	6 930	4 010	10 940	332 469	130 650	463 119	5 191 003
Riga	2 995	354	3 725	1 139	4 864	86 079	72 240	158 319	2 575 137
Total în 50 gubernii	84 191	42 958	57 315	73 081	130 396	3 539 097	1 643 885	5 182 982	74 622 123
Varșovia	5 091	1 190	4 334	2 212	6 546	223 097	135 937	359 034	4 119 228
Total în 60 gubernii	89 282	44 148	61 649	75 293	136 942	3 762 194	1 779 822	5 542 016	78 741 357
Caucaz	4 402	2 346	5 118	3 083	8 201	219 203	99 572	318 775	6 244 021
Siberia vestică	3 414	1 414	1 698	2 729	4 427	116 932	50 007	166 939	2 280 516
Siberia estică	1 319	495	780	986	1 766	38 618	19 965	58 583	1 260 137
Turkestan	487	214	438	418	856	19 337	9 923	29 260	829 157
Ținutul Amurului	1 261	418	1 096	670	1 766	40 271	19 039	59 310	1 214 075
Total în Rusia asiatică	10 883	4 917	9 130	7 886	17 016	434 361	198 506	632 867	11 827 906
În Europa și în Rusia asiatică	100 165	48 065	70 779	83 179	153 958	4 196 555	1 978 328	6 174 883	90 569 263
În plus: în Finlanda	106	20	52	98	150	1 764	1 593	3 360	93 482
În Manciuria	24	11	35	34	69	1 242	1 025	2 267	133 454
Total general	100 295	49 096	70 866	83 311	154 177	4 199 564	1 980 946	6 180 510	90 796 190

[1] Tabelul este reprodus din „Enciclopedia practică școlară", apărută sub redacția lui N.V. Tulupov și P.M. Șestakov, Moscova, 1912.

Scanned with OKEN Scanner

a autocrației împiedica dezv. culturală a țării.

O oarecare înviorare în domeniul înv. public s-a constatat în anii primei revoluții burghezo-democratice ruse din 1905—1907. După înăbușirea revoluției, însă, reacțiunea a pus din nou stăpînire pe înv., care a fost transformat într-un monopol al nobililor, al burgheziei și al clerului. Din bagajul extrem de bogat de cunoștințe umane, oamenii muncii nu se alegeau decît cu „neînsemnate firimituri".

La sfîrșitul sec. XIX și începutul sec. XX a început să se dezvolte în Rusia, în strînsă legătură cu mișcarea muncitorească revoluționară, gîndirea pedag. marxistă. La aceasta au contribuit mult lucrările lui G. V. Plehanov. V. I. Lenin a dezvoltat mai departe învățătura marxistă despre educ. și instr. în noile condiții istorice, cînd la ordinea zilei era problema revoluției socialiste. O deosebită importanță pentru formarea și dezv. pedagogiei sovietice au avut-o lucrările pedag. ale *Nadejdei K. Krupskaia* publicate în perioada dintre 1899 și 1917 și în special lucrarea ei „*Învățămîntul public și democratic.*"

Învățămîntul public și pedagogia după victoria Marii Revoluții Socialiste din Octombrie. Pentru prima dată în ist. omenirii, toate cuceririle științei și culturii au devenit un bun al întregului popor. Revoluția a trasat proletariatului învingător sarcina uriașă de a transforma înv. dintr-o armă de dominație de clasă a burgheziei într-o armă de transformare comunistă a societății. Pentru rezolvarea cu succes a acestei sarcini istorice era necesar să se creeze o șc. unică mixtă bazată pe muncă, care să dea tinerei generații o pregătire multilaterală și politehnică; era necesar să se reorganizeze șc. superioară, punînd-o în slujba construirii socialismului, să se creeze aproape de la început o rețea de instituții preșc. și să se organizeze educ. în instituții publice a copiilor de vîrstă preșc. Trebuia să se ridice nivelul cultural al maselor populare și, înainte de toate, să se lichideze moștenirea grea a trecutului — analfabetismul, să se reeduce cadrele vechi și să se educe generațiile noi în spirit socialist. Clasa muncitoare a fost chemată să înfăptuiască marea revoluție culturală care constituia una din verigile cele mai importante în planul leninist de construire a socialismului.

Organizarea învățămîntului public. Bazele principiale ale sistemului de înv. public în U.R.S.S. au fost puse curînd după Revoluția din Octombrie prin „*Regulamentul cu privire la școala unică bazată pe muncă din R.S.F.S.R.*", adoptat de Comitetul Executiv Central din întreaga Rusie la 16 oct. 1918. Prin acest „Regulament" s-au pus bazele cu adevărat democratice ale înv. public. Pentru toate păturile populației s-a creat șc. unică bazată pe muncă, cu durata studiilor de 9 ani (8—17 ani) de 2 grade: gradul I și gradul II.

Sistemul de înv. public în U.R.S.S. a evoluat și s-a perfecționat concomitent cu dezv. economică și culturală a țării. În decursul timpului, el a suferit diferite modificări legate de tipul și structura școlii, de durata studiilor, de formele concrete de legătură și continuitate între înv. general și cel politehnic și profes. Începînd cu anul 1921, alături de șc. de 9 ani s-a dezvoltat și șc. de 7 ani. Din 1923 și pînă în 1934, la sate s-au bucurat de o largă

Scanned with OKEN Scanner

răspîndire *școlile pentru tineretul sătesc*, iar la orașe (din 1925), *școlile de 7 ani de pe lîngă fabrici și uzine*. Din 1919 pînă în 1940 a funcționat un anumit tip de șc. — *facultatea muncitorească*. Indiferent de tipurile de școli existente în toate etapele de dezv. a societății sovietice, principiile de bază ale sistemului de înv. au rămas aceleași, și anume:

caracterul democratic al școlii de toate gradele, de la cea elem. pînă la cea superioară;

caracterul de stat al sistemului de înv. public, care exclude școlile particulare;

caracterul laic al școlii de toate gradele;

deplina egalitate în drepturi a tuturor popoarelor din U.R.S.S. în ceea ce privește înv. și pred. în lb. maternă;

deplina egalitate în drepturi a bărbatului și a femeii în ceea ce privește instruirea;

unitatea și continuitatea diferitelor instituții instructiv-educative.

Pînă la adoptarea legii privitoare la reorganizarea școlii din dec. 1958, în U.R.S.S. s-a format și a funcționat următorul sistem de înv.:

1) Instituții preșc.: creșe, grădinițe de copii, grădinițe-sezoniere, cămine și case de copii care asigură educ. copiilor în vîrstă de la 3 la 7 ani.

2) Șc. de cultură generală care asigură înv. general și politehnic și educ. copiilor în vîrstă de la 7 la 17 ani; șc. elem. (7—10 ani), șc. de 7 ani (7—13 ani), șc. medie (7—17 ani), școli speciale pentru copiii nevăzători, surdomuți și înapoiați mintal, precum și școlile militare „Suvorov" și „Nahimov".

3) Șc. de 7 ani și șc. medie pentru tineretul muncitoresc și sătesc.

4) Instituții extrașcolare pentru copii: cluburi, case și palate de pionieri, stațiuni tehnice și de alte tipuri etc.

5) Instituții de înv. profes. pe baza școlii de 7 ani pentru pregătirea de muncitori calificați sau de specialiști cu calificare medie: *a)* de meserii, feroviare, arte și meserii, ind. metalurgică, toate aceste școli cu durata studiilor de la 2 la 4 ani (pentru pregătirea de muncitori calificați) și școli pe lîngă fabrici și uzine, cu durata studiilor de la 6 luni la 1 an (pentru pregătirea de muncitori pentru profesiunile de masă); *b)* școli tehnice, cu durata studiilor de 1—1½ ani, pentru pregătirea de muncitori cu înaltă calificare și a personalului tehnic inferior pe baza școlii medii de cultură generală (de 10 ani); *c)* școli medii tehnice, școli sanitare, pedag., de muz., de artă dramatică ș.a., școli pentru pregătirea de specialiști cu calificare medie, cu durata studiilor de 4 ani, pe baza școlii de cultură generală de 7 ani și cu durata studiilor de 2—2½ ani pe baza școlii medii (de 10 ani).

6) Șc. superioară, cu durata studiilor de la 4 la 6 ani. Dintre acestea fac parte universitățile, care pregătesc cadre didactice și specialiști cu înaltă calificare în diferite ramuri ale științei, academiile și institutele, care pregătesc specialiști cu înaltă calificare pentru diferite ramuri ale economiei naționale și culturii.

Instituțiile preșcolare. În 1914, în Rusia erau numai 275 instituții preșc., dintre care 150 grădinițe, cu 4 000 copii. Victoria Revoluției din Octombrie a schimbat radical atitudinea față de educ. preșc. Ea a încetat de a mai fi o problemă a persoanelor particulare și a instituțiilor de bine-

SCHEMA SISTEMULUI DE ÎNVĂŢĂMÎNT DIN U.R.S.S. ÎNAINTE DE INTRODUCEREA LEGII DIN 24 DECEMBRIE 1958.

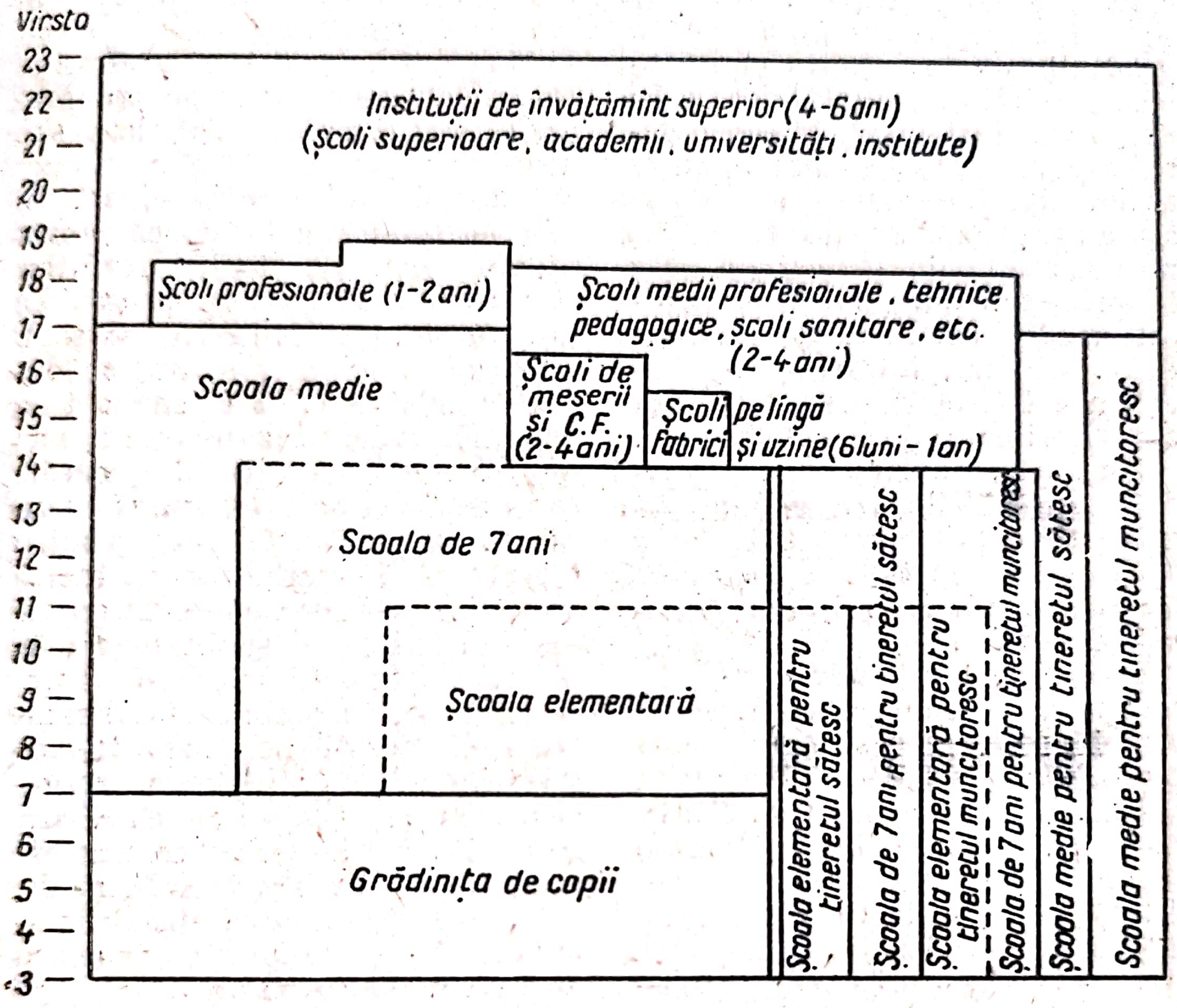

facere şi s-a transformat într-o problemă importantă de stat.

Între anii 1918 şi 1940, în U.R.S.S. s-au înfiinţat aproape 24 000 grădiniţe care cuprindeau peste 1 171 000 copii. Marele Război pentru Apărarea Patriei a frînat întrucîtva dezv. înv. preşc. Dar în perioada de după război, reţeaua de instituţii preşc. a continuat să crească. În preajma anului 1959, creşele şi grădiniţele de copii cuprindeau peste 3 400 000 copii, iar sumele alocate de statul sovietic pentru construirea şi întreţinerea instituţiilor preşc. atingeau, în 1958, 10 miliarde ruble. Grădiniţele de copii sînt organizate de către secţiile de înv., întreprinderi, instituţii, colhozuri. În U.R.S.S. nu se admite organizarea grădiniţelor de copii de către persoane particulare. Una din caracteristicile sistemului sovietic de înv. preşc. este adaptabilitatea maximă a tuturor tipurilor de instituţii preşc. la cerinţele femeilor muncitoare şi la condiţiile lor de muncă, precum şi la specificul naţional al felului lor de viaţă.

Tipul de bază al instituţiilor preşc. este grădiniţa de copii. În grădiniţă, copiii sînt împărţiţi în 3 grupe de vîrstă: mică, mijlocie şi mare. Timpul de şedere

în grădiniţă se stabileşte în funcţie de condiţiile de muncă şi de viaţă ale părinţilor. Chiar din primele zile ale venirii lor în grădiniţa de copii se începe educarea spiritului colectivist şi a dragostei de muncă, a deprinderii de a se juca, de a participa la activităţi împreună, de a se ajuta reciproc în executarea sarcinilor simple de muncă pe care le primesc. Colectivul de copii este mediul social în care are loc dezv. lor fiz., intelectuală, morală şi estetică, în special pe baza activităţilor de joc şi de muncă.

Sarcinile, conţinutul şi metodele muncii educative în grădiniţa de copii sînt fixate prin documentul metodic *„Îndrumător pentru educatoarele din grădiniţa de copii.“*.

În interesul asigurării unui sistem unic de educ. a copiilor de vîrstă presc., care să corespundă sarcinilor educative din şc., C.C. al P.C.U.S. şi Consiliul de Miniştri al U.R.S.S. au hotărît (1959) să unifice, ţinînd seama de condiţiile şi de posibilităţile locale, 2 tipuri de instituţii pentru copii — creşele şi grădiniţele de copii — într-o singură instituţie preşc. Conducerea acestor instituţii, cu excepţia celor departamentale, revine min. înv. din republicile unionale respective. Min. sănătăţii răspunde de organizarea deservirii medicale şi profilactice a copiilor, de respectarea regimului sanitar-igienic în instituţiile de copii.

Şcoala de cultură generală. Republica sovietică a moştenit de la regimul burghezo-moşieresc o reţea de şcoli slab dezvoltată. În Rusia prerevoluţionară, în în 1914/15 erau în total 105 524 şcoli, din care 101 917 elem., 1 654 de 7 ani şi 1 953 şcoli medii. De obicei, şcolile elem. aveau durata studiilor de 3 ani, în timp ce în ţările capitaliste avansate, durata instrucţiei în şcolile de acest tip ajungea pînă la 6—8 ani. Dar marea majoritate a elevilor nu absolvea nici şc. elem., mărginindu-se la 1—2 ani de şc.

Din p.d.v. al nivelului instrucţiei şcolare, Rusia ocupa unul dintre ultimele locuri printre ţările europene. În toate şcolile din Rusia, în 1914/15 învăţau 7 896 000 copii şi preadolescenţi, dintre care 7 030 200 în şcolile elem. Aceasta însemna aprox. 1/5 din numărul copiilor de vîrstă şcolară, de la 8 la 17 ani, şi 51‰ dintre copiii de la 8 la 11 ani.

Puterea sovietică a asigurat creşterea vertiginoasă a numărului de şcoli şi de elevi chiar din primii săi ani de existenţă, cînd tînărul stat sovietic îşi concentra toate forţele în lupta împotriva intervenţiei militare străine şi a contrarevoluţiei interne. La începutul perioadei de trecere la munca paşnică, reţeaua de şcoli s-a redus întrucîtva datorită dezorganizării economice provocate de război, dar aceasta a fost un fenomen cu totul temporar. În 1923, imediat ce s-au înregistrat primele succese economice pe baza aplicării nepului, partidul comunist şi guvernul sovietic au trasat ca sarcină introducerea înv. elem. general în decurs de 10 ani. Traducînd cu succes în viaţă planul de industrializare socialistă a ţării şi de colectivizare a agriculturii, poporul sovietic rezolva concomitent şi sarcinile fundamentale ale revoluţiei culturale. În 1930, s-au făcut pregătirile necesare pentru trecerea la înv. elem. general înainte de termenul fixat. Ţinînd seama de acest lucru, Comitetul Executiv Central şi Consiliul Comisarilor

Poporului din U.R.S.S. au adoptat o hotărîre (la 14 aug. 1930) cu privire la introducerea, începînd din anul școlar 1930/31, a înv. general obligatoriu pentru toți copiii în vîrstă de 8,9 și 10 ani, obligativitate care s-a extins ulterior și asupra copiilor de 11 ani. Traducerea în viață a acestei hotărîri a devenit o cauză a întregului popor. S-a asigurat un ritm nemaiîntîlnit de dezv. a școlii, după cum se vede din următoarele cifre:

Instituții de învățămînt	*Anii școlari*		
	1929/30	*1930/31*	*1931/32*
Numărul elevilor în școala elem., de 7 ani și școala medie, în milioane	13,5	17,6	20,9
La orașe	3,6	3,8	4,6
La sate	9,9	13,8	16,3

Funcționarii țariști fixaseră un termen de 100—150 de ani pentru realizarea înv. elem. general. Puterea sovietică a rezolvat această sarcină complexă în mai puțin de 10 ani. Între anii 1934/41 s-a făcut un mare pas înainte în realizarea înv. general de 7 ani și în dezv. largă a înv. mediu. Numărul școlilor de 7 ani a crescut în această perioadă cu peste 150%, iar al celor medii, aproape de 8 ori. În 1940/41 numărul elevilor ajunsese la 35 600 000.

Marele Război pentru Apărarea Patriei a împiedicat dezv. înv. general de 7 ani și a înv. mediu. În anii războiului, numărul școlilor de 7 ani și în special al școlilor medii s-a redus. Numărul elevilor a scăzut la jumătate. Dar după război, rețeaua de școli s-a restabilit în foarte scurt timp.

În 1951, înv. general de 7 ani s-a realizat în linii mari. Congresul al XIX-lea al P.C.U.S. a dat directive cu privire la înfăptuirea lui pe tot cuprinsul țării și la o largă dezv. a înv. mediu. Constatîndu-se o oarecare rupere a școlii de viață, o insuficientă orientare a instrucției în ceea ce privește pregătirea elevilor pentru activ. practică, congresul a dat indicații privitoare la intensificarea instrucției politehnice în șc. medie. Congresul al XX-lea al partidului a trasat ca sarcină extinderea continuă a înv. mediu prin instruirea copiilor și a tineretului în școlile medii de cultură generală (de 10 ani) și în instituțiile de înv. mediu de specialitate. Congresul a arătat, de asemenea, necesitatea intensificării instrucției politehnice și a ridicării nivelului întregii activități instructiv-educative în școală.

Cf. Hotărîrii Congresului al XX-lea al P.C.U.S. s-a creat o instituție de tip nou — *școala-internat.* Primele școli-internate au apărut în 1956/57. Pe atunci, ele cuprindeau 60 000 elevi. Congresul al XXI-lea al P.C.U.S. a socotit oportun să se extindă rețeaua școlilor-internate, care sînt menite să rezolve la un nivel mai înalt sarcinile pregătirii de constructori ai comunismului, instruiți și multilateral dezvoltați. În școala-internat se creează cele mai bune condiții pentru realizarea unei pregătiri medii multilaterale, generale și politehnice

a elevilor, pentru îmbinarea instrucţiei cu munca productivă, pentru formarea unor înalte însuşiri morale la elevi, pentru asigurarea unei dezvoltări fizice şi estetice corespunzătoare şi pentru pregătirea în vederea activităţii practice în diferitele ramuri ale economiei naţionale.

C.C. al P.C.U.S. şi Consiliul de Miniştri al U.R.S.S. au adoptat o hotărîre specială „Despre măsurile pentru dezvoltarea şcolilor-internate în anii 1959—1965". În hotărîre se menţiona că şcolile-internate, în scurta lor perioadă de funcţionare, au dovedit practic că sînt cea mai reuşită formă de instruire şi educare a copiilor în condiţiile construirii societăţii comuniste. C.C. al. P.C.U.S. şi Consiliul de Miniştri al U.R.S.S. au hotărît ca, în anul 1965, numărul elevilor din şcolile-internate să ajungă la 2 500 000, adică să se mărească de 14 ori. Ulterior, numărul şcolilor-internate va creşte şi mai mult, pentru ca toţi cei care doresc să aibă posibilitatea să-şi crească copiii în aceste şcoli. Hot. prevede ca în cursul anilor 1959—65, casele de copii să se transforme treptat în şcoli-internate.

Dezvoltarea şcolilor de cultură generală în U.R.S.S.

Instituţii de învăţămînt	*Anii şcolari*			
	1914/15 (în graniţele actuale)	*1940/41*	*1956/57*	*1958/59 (date provizorii)*
Totalul şcolilor de cultură generală de toate tipurile, în mii	123,7	198,6	213,4	215
Dintre care:				
Elementare	119,4	125,9	110,3	112,4
De 7 ani	2,0	45,7	57,1	55,7
Medii	2,3	18,8	28,3	30,7
Şcoli medii pentru tineretul muncitoresc şi sătesc şi şcoli pentu adulţi.	—	7,3*	16,8	15,3
Alte şcoli*	—	1,1	0,9	0,9
Numărul elevilor din toate şcolile de cultură generală, în milioane	9,7	35,6	30,1	31,5
Dintre care în:				
Şcoli elementare	8,6	9,8	4,0	4,5
De 7 ani	0,3	12,5	8,6	8,9
Medii	0,8	12,2	15,5	16,1
Şcoli pentru tineretul muncitoresc, sătesc şi şcoli pentru adulţi	—	0,8*	1,9	1,9
Alte şcoli **	—	0,3	0,1	0,1

Observaţii: Datorită faptului că, începînd din anii 1949/50, au intrat în şcoli copiii născuţi în anii războiului, cînd natalitatea scăzuse simţitor, numărul elevilor s-a micşorat în această perioadă.

* Inclusiv datele privitoare la facultăţile muncitoreşti care au existat pînă în 1940/41.

** Şcoli ajutătoare pentru copii nevăzători, surdomuţi ş.a.

După școala-internat apare o altă instituție instructiv-educativă de tip nou — *școala cu program prelungit*, care este o șc. de cultură generală, în care elevii se găsesc sub supravegherea pedagogilor în cursul întregii zile. Înființată din inițiativa opiniei publice sovietice, ea a fost inclusă în sistemul de înv. public prin Hot. C.C. al P.C.U.S. și a Consiliului de Miniștri al U.R.S.S. din sept. 1960.

Școlile speciale. În perioada sovietică s-a stabilit un sistem de școli speciale pentru copiii deficienți. În U.R.S.S., numărul copiilor surdomuți, nevăzători și înapoiați mintal descrește mereu, datorită lichidării cauzelor sociale ale acestor fenomene. Dar atenția față de acești copii crește continuu. Aceasta este o dovadă a umanismului socialist al societății sovietice.

În Rusia prerevoluționară, instituțiile speciale pentru surdomuți și nevăzători erau înființate în special de diferite asociații de patronaj și persoane particulare. În U.R.S.S., educ. și instr. copiilor deficienți este obiectul unei griji deosebite din partea statului. Din cei 45 000 de surdomuți existenți în Rusia, învățau în școlile speciale aproape 3 000, cca. 93% dintre surdomuți rămîneau analfabeți și lipsiți de drepturi. În sistemul Min. Înv. din R.S.F.S.R. există 218 școli pentru surdomuți, în care învață 23 064 elevi, 71 școli pentru nevăzători, cu cca. 5 800 elevi și 265 școli ajutătoare, care cuprind peste 34 000 copii.

Activitatea în afară de clasă și extrașcolară ocupă un loc important în sistemul sovietic de instr. și educ. a tinerei generații.

Activ. în afară de clasă se desfășoară atît sub formă de acțiuni de masă, care cuprind simultan un număr mare de elevi, cît și sub formă de activități în cadrul cercurilor, care grupează un număr mai redus de elevi și se desfășoară după un anumit plan și program.

Un loc important în munca în afară de clasă cu elevii mici îl ocupă jocurile de mișcare, de creație și de masă, desenul, modelajul, corul, dansurile, exercițiile ritmice. Pentru copiii care dau dovadă de aptitudini muzicale se organizează instruirea lor individuală sau pe grupe. Chiar din primele clase se începe munca cu micii naturaliști și micii tehnicieni.

Cercurile pe obiecte la care participă elevii din cls. mijlocii și mari urmăresc aprofundarea și îmbogățirea cunoștințelor într-un anumit domeniu științific, satisfacerea înclinațiilor individuale și a preocupărilor elevilor. Cercurile de activități practice și cercurile tehnice sînt un important mijloc de pregătire politehnică. Ele educă dragostea de muncă și stimulează interesul copiilor pentru tehn. și pentru creația tehnică și le formează priceperi și deprinderi practice, tehnice și pentru muncă. Cercurile tinerilor naturaliști urmăresc să satisfacă și să dezvolte interesul elevilor pentru șt. nat. și pentru munca agricolă. Cercurile artistice de amatori le dezvoltă aptitudinile și talentele în diferite domenii ale artei (teatru, coregrafie, muz., pictură și altele).

Conținutul de bază al activității secțiilor și echipelor de cultură fiz. și sport constă din antrenamentul sistematic la diferite forme de sport, pregătirea pentru susținerea normelor B.G.T.O. și G.T.O. și organizarea de întreceri și competiții.

Instituțiile extrașcolare pentru copii desfășoară paralel cu șc. o variată activ. instructiv-educativă.

Printre acestea sînt instituţii cu caracter general, care desfășoară o muncă instructiv-educativă cu copiii în cele mai diferite direcţii, satisfăcînd cerințele și preocupările variate ale copiilor, de pildă, casele și palatele de pionieri, parcurile de copii, precum și instituţiile specializate pe ramuri, de pildă, sălile de lectură, casele de educ. artistică, teatrele și cinematografele pentru copii, stațiunile tehnice pentru copii, stațiunile tinerilor naturaliști ș.a. În prezent (1958), în U.R.S.S. funcționează 2 556 palate și case de pionieri, 281 stațiuni pentru tinerii tehnicieni, 225 stațiuni pentru tinerii naturaliști, 144 stațiuni pentru excursii și turism. S-au creat anume pentru copii 145 parcuri, 5 923 biblioteci, 101 teatre și teatre de păpuși, 32 căi ferate pentru copii, 967 școli sportive, 44 stadioane.

Organizațiile de pionieri și comsomol în școală. Fiecare șc. de 7 ani și fiecare șc. medie are unitatea ei de pionieri; multe școli de 7 ani și toate școlile medii au organizații de comsomol. U.T.C.L. și organizația de pionieri cuprind în rîndurile lor pe elevii cei mai activi și mai conștienți. Prin activitatea lor, acestea urmăresc să educe înalte calități morale la copii și tineret, astfel ca ei să devină patrioți înflăcărați și luptători convinși pentru cauza partidului comunist. Organizațiile comuniste de masă de copii și tineret dau un sprijin serios familiei și școlii în educația comunistă a copiilor, acest fapt fiind caracteristic sistemului sovietic de educație.

Un principiu foarte important al activității organizației de pionieri este dezv. prin toate mijloacele a inițiativei și activității independente a pionierilor. Activ. pionierească se desfășoară în forme vii și atractive, ținîndu-se seama de vîrsta, preocupările și trebuințele copiilor.

Primele unități de pionieri au apărut la Moscova în anul 1922. În prezent organizația de pionieri numără în rîndurile sale peste 18 000 000 copii (1958).

În Uniunea Sovietică, organizarea taberelor de pionieri în timpul verii a devenit o tradiție. Șederea elevilor în tabără le asigură o odihnă reconfortantă în mijlocul naturii. Pionierii dobîndesc impresii noi, se împrietenesc unii cu alții și au prilejul să-și exercite inițiativa. În anul 1957, în taberele de pionieri din U.R.S.S. s-au odihnit peste 5 000 000 pionieri și școlari.

Pe lîngă unitățile și detașamentele de pionieri se formează grupuri de octombriști — formă de organizare a elevilor în vîrstă de 7—10 ani, cu care se desfășoară o muncă obștească de masă în vederea pregătirii lor pentru a intra în organizația de pionieri.

În cls. mari ale școlii medii, tineretul își desfășoară activ. social-politică în cadrul organizațiilor comsomoliste. Hotărîrea cu privire la crearea unor astfel de organizații în școlile de 7 ani și în școlile medii a fost adoptată de Congresul al X-lea al comsomolului în anul 1936. Comsomolul a avut totdeauna o influență deosebită asupra tineretului studios. Din 1936, influența lui a fost întărită sub aspect organizatoric. Atenția organizațiilor comsomoliste din școli este concentrată asupra formării unei atitudini conștiente și de răspundere a ele-

vilor față de învățătură și disciplină, asupra formării unui colectiv închegat al clasei și al școlii.

Cadrele didactice sovietice. Una dintre cele mai importante cuceriri pe frontul cultural este formarea unei armate mari de cadre didactice sovietice. În Rusia țaristă, în 1914/15 erau 230 000 profesori, iar în U.R.S.S., în anul școlar 1958/59, 1 900 000. Regimul sovietic a creat un nou tip de pedagog — militant pe tărîm social, strîns legat de popor și de viață. Mulți profesori sînt deputați în Sovietul Suprem al U.R.S.S. și în sovietele supreme ale republicilor unionale și autonome. Nu există nici un soviet de deputați ai oamenilor muncii — sătesc, raional, orășenesc sau regional — care să nu aibă și deputați din rîndul cadrelor didactice.

Mulți profesori sovietici participă activ la studierea problemelor de teorie generală și de metodică, sînt autori de manuale școlare, metodici și monografii pedag. Din redacțiile revistelor științifico-pedag. și metodice fac parte negreșit și cadre didactice; 12 profesori au fost aleși membri corespondenți ai Acad. de șt. pedag.

O mare parte dintre cadrele didactice din U.R.S.S. au fost pregătite în instituțiile de înv. pedag. sovietice. În prezent, înv. pedag. din U.R.S.S. are următoarea structură: educatoarele pentru instituțiile preșc. și învățătorii pentru școlile elem. sînt pregătiți în școli medii pedag. și de educatoare (durata studiilor este de 4 ani — pe baza școlii medii incomplete și de 2 ani — pe baza școlii medii); profesorii școlilor medii sînt pregătiți în institutele pedag. și universități (durata studiilor — 4—5 ani); profesorii pentru disciplinele artistice și de cultură fiz. sînt pregătiți în instituții speciale de înv. Din anul 1957 s-a început pregătirea de învățători cu studii superioare în institute pedag., din care cauză numărul școlilor medii pedag. este în scădere. Pînă în 1956, profesorii pentru cls. V—VII erau pregătiți tot de institutele pedag. de 2 ani (pe baza școlii medii). Absolvenții acestor institute aveau posibilitatea să-și termine studiile superioare prin rețeaua înv. superior fără frecvență (erau admiși la institute, în anul III, fără examene de admitere). O dată cu dezv. înv. pedag. superior, institutele pedag. de 2 ani au devenit inutile.

În anul 1956, numărul studenților din institutele pedag. de zi, cursuri serale și cele fără frecvență a fost de 741 600, iar cel al absolvenților, de 98 249; în instituțiile de înv. mediu pedag. au învățat 247 200 elevi și le-au absolvit 70 187. Înv. pedag. în U.R.S.S. reprezintă 40% din înv. superior pe țară. Înv. pedag. fără frecvență este organizat pe scară largă; în 1957 cuprindea cca. 300 000 stud. La Moscova, Erevan, Baku funcționează institute pedag. fără frecvență de sine stătătoare; pe lîngă institutele pedag. funcționează secții serale pentru toate specialitățile. În toate republicile unionale și autonome și în regiuni s-au înființat instituții de înv. pedag., medii și superioare în care pred. se face în lb. maternă.

Pregătirea muncitorilor calificați și a specialiștilor cu calificare medie. Forma principală de pregătire a muncitorilor calificați în perioada dinaintea Revoluției din Octombrie era ucenicia individuală. Școlile de meserii și școlile tehnice inferioare pregăteau „aristocrația muncitorească“

şi personalul tehnic inferior al uzinelor; şcolile de meserii inferioare şi şcolile de ucenici pregăteau muncitori în special pentru ind. meşteşugărească. Specialiştii cu calificare medie, tehnicienii şi agronomii erau pregătiţi în şcolile tehnice şi agricole, învăţătorii în seminarele de învăţători, felcerii în şcolile de felceri. După Revoluţia din Octombrie, cînd toate fabricile şi uzinele, toate bogăţiile solului şi subsolului au trecut în mîinile muncitorilor, problema completării cu cadre calificate a industriei, agriculturii, transporturilor şi a tuturor ramurilor culturii, a luat un alt aspect. Pregătirea muncitorilor calificaţi şi a specialiştilor a devenit una dintre cele mai importante sarcini ale statului sovietic.

La începutul anului 1920, în întreprinderile socialiste au început să ia fiinţă şcoli de ucenici pe lîngă fabrici şi uzine pentru pregătirea de muncitori calificaţi din rîndurile tineretului. Aceste şcoli au crescut şi s-au dezvoltat o dată cu ind. socialistă. Ele au avut un rol uriaş în completarea industriei cu muncitori calificaţi şi în reconstrucţia tehnică a economiei naţionale a U.R.S.S. În perioada dintre 1929 şi 1937, aceste şcoli au pregătit şi au dat industriei aproape 2 000 000 muncitori tineri; dintre care mulţi au devenit organizatori de seamă ai producţiei.

Congresul al XVIII-lea al partidului comunist a trasat poporului sovietic sarcina istorică de a ajunge şi a întrece din p.d.v. economic principalele ţări capitaliste. O condiţie foarte importantă pentru rezolvarea acestei sarcini era pregătirea de cadre calificate. Guvernul sovietic a constatat că este necesar ca paralel cu şcolile de ucenici să se organizeze în întreprinderi o reţea de şcoli feroviare şi de meserii, precum şi şcoli pe lîngă fabrici şi uzine pentru pregătirea de rezerve de muncă din rîndurile tineretului, care să cuprindă cca. 800 000 — 1 000 000 oameni anual.

La 2 oct. 1940 a apărut Decretul Prezidiului Sovietului Suprem al U.R.S.S. „Despre rezervele de muncă ale statului". În scurt timp au luat fiinţă în ţară peste 1 500 şcoli în sistemul rezervelor de muncă, în care învăţau 600 000 tineri. În Rusia ţaristă se discuta ani de-a rîndul înfiinţarea unei instituţii de înv. profes. şi se considera un mare succes dacă într-un singur an se înfiinţau 5—10 şcoli profesionale.

În perioada Marelui Război pentru Apărarea Patriei, şcolile rezervelor de muncă ale statului au avut un rol excepţional. Ele au pregătit şi au dat economiei naţionale aproape 2 500 000 muncitori. În perioada 1941—1955, în sistemul rezervelor de muncă ale statului au fost pregătiţi pentru ind., construcţii şi transporturi aproape 8 000 000 tineri. Acest ritm în pregătirea cadrelor este unic în ist. dezvoltării industriale.

În anul 1954, în sistemul de stat al rezervelor de muncă au fost create şcoli tehnice speciale pe baza şcolilor medii (de 10 ani) pentru pregătirea de muncitori cu o înaltă calificare şi a personalului tehnic inferior.

Învăţămîntul mediu de specialitate este cea mai importantă verigă din sistemul înv. public din U.R.S.S. şi are ca scop pregătirea de specialişti cu calificare medie pentru diferite ramuri ale economiei naţionale şi culturii (tehnicieni, agronomi, felceri, învăţători pentru cls. elem. şi altele).

Pregătirea muncitorilor pentru industrie, construcţii, transporturi şi agricultură în şcolile din sistemul rezervelor de muncă
(în mii oameni)

	1941-45	1946-50	1951-55	1956	1959
Numărul total al celor pregătiţi în şcolile Direcţiei generale a rezervelor de muncă de pe lîngă Consiliul de Miniştri al U.R.S.S	2 475	3 392	2 364	665	653
Dintre care:					
În şcolile tehnice	—	—	27	90	98
În şcolile de meserii, feroviare şi în şc. din ind. metalurgică	685	1 024	719	118	109
În şcolile de pe lîngă fabrici şi uzine, în şcoli de construcţii şi din ind. metalurgică	1 790	2 368	990	202	178
În şcoli de mecanizare a agriculturii	—	—	628	255	268

Uniunea Sovietică a moştenit de la vechiul regim o reţea săracă de instituţii de înv. mediu de specialitate — în total 450 şcoli, în care învăţau 54 000 tineri. Numărul acestor instituţii de înv. nu satisfăcea nici pe departe nevoile industriei şi ale agriculturii din ţară. Pe teritoriul Siberiei, în acest ţinut atît de bogat, funcţiona numai o singură şc. medie tehnică (la Irkuţk). În Asia centrală, în Kazahstan, Gruzia şi Armenia nu exista nici o şc. medie tehnică.

În primii ani ai puterii sovietice, înv. mediu de specialitate s-a dezvoltat încet. La început, războiul civil, apoi lupta pentru refacerea şi reorganizarea economiei naţionale absorbeau atenţia şi fondurile tînărului stat sovietic.

Începînd din anul 1928, cînd în U.R.S.S. a început reconstrucţia tehnică a economiei naţionale şi transformarea radicală a agriculturii, dezv. înv. mediu de specialitate a luat un avînt vertiginos. Numai în 10 ani (1929—39) s-au creat 3 733 instituţii medii de specialitate, cu 951 900 elevi. În perioada Marelui Război pentru Apărarea Patriei, reţeaua lor s-a redus întrucîtva, dar din anul 1945 a început din nou să crească. În 1957, în instituţiile de înv. mediu de specialitate învăţau 2 012 000 elevi.

Instituţiile de înv. mediu profes. se bazează pe şcolile de 7 ani şi pe cele medii. Ele pot fi de zi, serale (fără scoatere din prod.) şi fără frecvenţă. La secţiile de zi se primesc persoane în vîrstă de 14—30 ani, iar la secţiile serale şi fără frecvenţă, fără limită de vîrstă. Durata studiilor în instituţiile de înv. mediu de specialitate de zi pe baza şcolii de şapte ani este de 4—5 ani, iar pe baza şcolii medii (de 10 ani), de 2—2 $^1/_2$ ani. În cls. serale, durata studiilor este cu 1 an mai lungă. Tuturor absolvenţilor instituţiilor de înv.

mediu de specialitate li se asigură munca în specialitatea lor.

Instituţiile de învăţămînt superior şi rolul lor în crearea intelectualităţii sovietice. În 1914/15, pe teritoriul Rusiei, în graniţele de astăzi, erau în total 105 instituţii de înv. superior, în care învăţau 127 000 stud. Majoritatea acestor instituţii se găseau la Petrograd, Moscova, Kiev. Pe teritoriul uriaş al Asiei centrale, în Bielorusia, în Caucaz şi alte regiuni din ţară nu exista nici o instituţie de înv. superior. Nici în Transcaucazia nu existau asemenea instituţii de înv., excluzînd institutul pedag. pentru fete din Tiflis. În Siberia de vest şi de est funcţionau în total 3 instituţii de înv. superior, iar în Orientul Îndepărtat, una singură — Inst. de orientalistică.

În primii 10 ani după victoria Revoluţiei din Octombrie, reţeaua instituţiilor de înv. superior şi numărul studenţilor au crescut simţitor. În 1927/28 existau 148 instituţii de înv. superior, cu 168 500 stud. Dar adevărata dezv. a înv. superior s-a produs în perioada 1928—1933, cînd în U.R.S.S. aveau loc mari transformări sociale pe baza industrializării şi a colectivizării agriculturii.

În anii din preajma războiului (1940/41), în U.R.S.S. funcţionau 817 instituţii de înv. superior (800 de zi şi 17 fără frecvenţă), în care învăţau 811 700 stud., dintre care 226 700 la institutele şi la secţiile fără frecvenţă. Peste 50% din numărul total erau studente.

Marele Război pentru Apărarea Patriei a împiedicat dezv. înv. superior. În 1945/46, adică la sfîrşitul războiului, în instituţiile de înv. superior învăţau numai 730 200 stud. Ulterior s-a produs o temeinică reorganizare a reţelei instituţiilor de înv. superior şi comasarea lor. În 1958/59, în U.R.S.S. funcţionau 766 instituţii de înv. superior. Comparativ cu anul 1940/41 (817), numărul lor era mai mic, dar în ele învăţau 2 178 900 stud. Numai în R.S.S. Ucraineană, în cele 140 instituţii de înv. superior existente, în 1958/59 învăţau 381 100 stud., adică aproape de 3 ori mai mult decît în întreaga Rusie prerevoluţionară şi cu mult mai mult decît în Franţa şi Italia de astăzi luate la un loc.

Legăturile internaţionale ale şcolii superioare din Uniunea Sovietică se întăresc din an în an. Oamenii de ştiinţă sovietici participă tot mai des la congresele şi conferinţele internaţionale, fac schimb de lucrări ştiinţifice cu oamenii de ştiinţă din străinătate, iau cunoştinţă de organizarea activităţii didactice şi ştiinţifice în instituţiile de înv. superior de peste hotare.

În sistemul de înv. public din U.R.S.S., un loc important îl ocupă *instituţiile de culturalizare* pentru adulţi: universităţile populare, bibliotecile (biblioteci publice de stat, biblioteci centrale de stat pe ramuri, ştiinţifice, populare, departamentale, biblioteci pentru copii, biblioteci şcolare); instituţiile de tip club (palate şi case de cultură, cluburi orăşeneşti şi săteşti, case-săli de lectură, ceaihanale roşii, casele scriitorilor, arhitecţilor, oamenilor de ştiinţă, cadrelor didactice, cluburile tehnice, casele ofiţerilor ş.a.; unele dintre ele sînt instituţii de stat, altele sînt organizate şi întreţinute de sindicate sau colhozuri); muzeele (etnografice, de artă, de şt. nat., pe ramuri, de ist. şi memoriale, de ist. revoluţiei); expoziţiile, parcurile de

Şcoli medii tehnice şi alte instituţii de învăţămînt mediu de specialitate şi numărul elevilor
(Inclusiv cei înscrişi la cursurile fără frecvenţă)

	*1914/15**		*1940/41*		*1956/57*		*1958/59*	
	institu-ţii de înv.	*elevi*	*institu-ţii de înv.*	*elevi*	*institu-ţii de înv.*	*elevi*	*institu-ţii de înv.*	*elevi*
U.R.S.S.	450	54 265	3 773	974 793	3 642	2 012 251	3 498	1 940 589
R.S.F.S.R.	297	35 370	2 188	593 957	2 164	1 243 624	2 054	1 198 997
R.S.S. Ucraineană	88	12 486	693	196 200	599	374 903	590	359 323
R.S.S. Bielorusă	15	1 425	128	35 034	116	69 641	114	57 265
R.S.S. Uzbekă	1	86	98	25 089	102	59 776	98	57 368
R.S.S. Kazahă	7	302	118	30 276	135	71 910	143	75 356
R.S.S. Gruzină	5	526	192	26 142	99	30 894	101	29 686
R.S.S. Azerbaidjană	3	455	91	17 390	75	29 571	75	28 570
R.S.S. Lituaniană	13	1 460	24	6 369	68	22 852	59	22 216
R.S.S. Moldovenească	5	451	22	4 132	32	17 724	32	16 893
R.S.S. Letonă	11	1 342	41	9 572	68	25 740	64	23 870
R.S.S. Kirghiză	—	—	33	5 960	30	14 397	31	14 969
R.S.S. Tadjikă	—	—	30	5 919	31	13 715	29	13 584
R.S.S. Armeană	1	131	62	8 958	44	16 448	39	14 711
R.S.S. Turkmenă	—	—	36	7 681	33	14 491	25	14 048
R.S.S. Estonă	4	231	17	2 114	46	15 565	44	13 733

* În graniţele actuale.

Scanned with OKEN Scanner

Instituții de învățămînt superior și numărul studenților
(Inclusiv cei de la secțiile fără frecvență)

	1914/15*		1940/41		1956/57		1958/59	
	instituții de înv.	*studenți*	*instituții de înv.*	*studenți*	*instituții de înv.*	*studenți*	*instituții de înv.*	*studenți*
U.R.S.S.	105	127 423	817	811 680	767	2 001 039	766	2 178 900
R.S.F.S.R.	72	[illegible]6 472	481	478 077	443	1 263 729	441	1 365 700
R.S.S. Ucraineană	27	35 204	173	196 775	138	346 622	140	381 100
R.S.S. Bielorusă	—	—	[illegible]	21 538	24	52 310	25	57 000
R.S.S. Uzbekă	—	—	[illegible]	19 061	32	71 491	31	88 200
R.S.S. Kazahă	—	—	[illegible]	10 419	26	55 180	27	65 200
R.S.S. Gruzină	1	314	[illegible]	28 551	19	39 860	19	48 200
R.S.S. Azerbaidjană	—	—	1	14 612	15	34 595	15	36 000
R.S.S. Lituaniană	—	—	7	5 985	12	24 032	12	24 400
R.S.S. Moldovenească	—	—	6	2 532	8	17 758	8	16 200
R.S.S. Letonă	1	2 084	7	9 894	9	16 229	9	18 300
R.S.S. Kirghiză	—	—	6	3 043	9	14 786	9	15 800
R.S.S. Tadjikă	—	—	6	2 343	8	16 312	7	18 200
R.S.S. Armeană	—	—	9	11 120	12	20 162	11	19 600
R.S.S. Turkmenă	—	—	5	2 990	6	13 045	6	12 900
R.S.S. Estonă	4	3 349	5	4 740	6	11 928	6	12 100

Scăderea numărului instituțiilor de înv. superior se datorește desființării institutelor pedag. de 2 ani, care pregăteau cadre didactice pentru cls. V—VII ale școlilor de 7 ani și medii.

Cadrele didactice pentru aceste clase sînt pregătite în prezent de univ. și institutele pedag. La 1 oct. 1957, în instituțiile de înv. superior au funcționat 132 300 lucrători științifici.

* În granițele actuale.

cultură şi odihnă ş.a. Numărul bibliotecilor de toate tipurile a crescut de la 76 000, în 1914, la 394 000, în 1957 (numărul cărţilor a crescut, de asemenea, de la 46 000 000 exemplare la 1 510 000 000 exemplare).

În 1914 funcţionau pe teritoriul U.R.S.S., în graniţele actuale, numai 237 cluburi (case populare), dintre care numai 94 în localităţile rurale. În 1958, în U.R.S.S. erau 128 500 cluburi, din care la sate 115 600. În 1914 erau 213 muzee, iar în 1958, 870; în 1914 erau 177 teatre, iar în 1958, 528, dintre care 111 pentru copii şi tineret, teatre care nu existau în Rusia ţaristă. În U.R.S.S., funcţionează teatre în peste 40 limbi.

Editarea de cărţi, reviste, ziare şi alte publicaţii periodice a luat un mare avînt. Între 1918 şi 1957 s-au editat 1 400 000 cărţi, cu un tiraj de peste 20 miliarde exemplare, sau de 10 ori mai mult decît numărul cărţilor editate în Rusia în ultimii 30 ani care au precedat revoluţia socialistă. În 1957, tirajul cărţilor a fost de peste 1 miliard exemplare, sau de 10,6 ori mai mare decît în 1913; tirajul ziarelor — 58 milioane exemplare, sau de 18 ori mai mare decît în 1913.

Cultura şi şcoala naţională a popoarelor din U.R.S.S. s-a dezvoltat vertiginos, deoarece s-a aplicat cu consecvenţă politica naţională a partidului comunist. În anii puterii sovietice, multe popoare şi-au creat o scriere proprie şi au început să editeze lit. în lb. maternă (kazahii, kirghizii, komii, iakuţii, başkirii, udmurţii, kalmîcii, kabardinii, balkarii, cecenii, inguşii, lezghinii, marii, bureaţii, neneţii, evencii, altaiştii, hakaşii ş.a.). Peste tot s-a înfăptuit înv. general de 7 ani cu instr. în lb. maternă. În 1957/58, cursurile în şcolile din U.R.S.S. se ţineau în 66 limbi: în R.S.F.S.R. — în 45 limbi; în R.S.S. Ucraineană şi R.S.S. Kirghiză — în 5; în Bielorusia, Letonia şi Estonia — în 2; în Uzbekistan — în 7; în Kazahstan, Gruzia şi Tadjikistan — în 6; în Lituania — în 3; în Armenia, Azerbaidjan şi Turkmenia — în 4.

În 1956, în 14 republici unionale (în afară de R.S.F.S.R.) erau 78 990 şcoli, iar în republicile autonome, 17 339. Rapiditatea dezvoltării înv. public o dovedesc următoarele date: în şcolile din Uzbekistan învăţau înainte de Revoluţia din Octombrie (1914/15) 17 479 copii, iar în 1957/58 — 1 293 358; în Kazahstan, în 1914/15 învăţau 105 000 copii, iar în 1957/58 — 1 338 618; în Azerbaidjan, în 1914/15 învăţau 73 109 copii, iar în 1957/58 — aproape 600 000 ş.a.m.d.

Şc. naţională sovietică pregăteşte milioane de absolvenţi cu studii medii, iar reţeaua şcolilor medii se dezvoltă neîncetat. Numărul instituţiilor de înv. mediu de specialitate şi superior creşte mereu. În 1946, în instituţiile de înv. superior din republicile unionale (fără R.S.F.S.R.) erau 274 205 stud., pe cînd în 1958/59 numărul lor a crescut la 813 200. Numărul elevilor din şcolile medii de specialitate era de 350 472, iar în 1958/59 a ajuns la 721 300 (v. tabelul).

Dezvoltarea pedagogiei sovietice. Revoluţia din Octombrie, pe lîngă faptul că a pus bazele transformării socialiste a şcolii şi a întregului sistem de educ., a creat şi premise pentru formarea şi dezv. pedagogiei sovietice ca ştiinţă despre educ. comunistă a tinerelor generaţii. Ped. sovietică, continuatoarea legitimă a celor

Numărul școlilor și al elevilor în republicile unionale din U.R.S.S.
(Exclusiv școlile pentru tineretul muncitoresc și sătesc și școlile pentru adulți)

	1914/15*		1940/41		1956/57		1957/58**	
	școli	*elevi*	*școli*	*elevi*	*școli*	*elevi*	*școli*	*elevi*
U.R.S.S.	123 687	9 655 690	191 545	34 783 777	196 603	28 185 457	198 497	28 694 195
R.S.F.S.R.	77 367	5 684 110	113 880	20 229 189	117 280	15 376 778	118 449	15 761 465
R.S.S. Ucraineană	26 069	2 607 239	30 881	6 687 190	30 241	5 468 326	30 519	5 507 791
R.S.S. Bielorusă	7 682	488 586	11 844	1 691 529	11 475	1 183 163	11 533	1 181 160
R.S.S. Uzbekă	165	17 479	4 875	1 271 449	5 543	1 283 945	5 858	1 293 358
R.S.S. Kazahă	2 006	105 059	7 790	1 138 187	9 329	1 295 533	9 295	1 338 618
R.S.S. Gruzină	1 765	157 100	4 511	743 103	4 224	663 501	4 238	663 451
R.S.S. Azerbaidjană	976	73 109	3 575	654 902	3 621	592 344	3 645	594 879
R.S.S. Lituaniană	1 702	117 607	2 829	375 877	3 841	401 433	3 874	397 077
R.S.S. Moldovenească	1 314	91 913	1 839	436 770	1 798	367 072	1 785	391 129
R.S.S. Letonă	2 227	172 140	1 586	237 584	1 531	273 876	1 532	270 971
R.S.S. Kirghiză	107	7 041	1 645	328 695	1 731	308 698	1 752	312 363
R.S.S. Tadjikă	10	369	2 628	303 533	2 467	317 505	2 467	320 093
R.S.S. Armeană	459	34 738	1 155	326 617	1 197	274 598	1 199	273 807
R.S.S. Turkmenă	58	6 783	1 254	239 571	1 202	225 545	1 221	232 004
R.S.S. Estonă	1 780	92 417	1 253	119 571	1 123	153 140	1 130	156 029

* În granițele actuale.
** Date provizorii. Reducerea numărului elevilor în școlile elem., de 7 ani și școlile medii în comparație cu 1940/41 se explică prin faptul că, începînd din 1949/50, au intrat în școli copiii născuți în perioada războiului.

Scanned with OKEN Scanner

mai valoroase realizări științifice ale gîndirii pedag. universale, continuă neîncetat să dezvolte ped. marxistă, ale cărei baze teoretice au fost puse de către Marx și Engels și îmbogățite în condiții noi de V. I. Lenin, de partidul comunist și de pedagogii marxiști.

Un rol important în crearea bazelor pedagogiei sovietice l-a avut N. K. Krupskaia și A. V. Lunacearski, care, din însărcinarea partidului, au fost în fruntea frontului înv. încă din primele zile ale formării republicii sovietice. Krupskaia a dovedit că este un pedagog marxist talentat încă din perioada premergătoare Marelui Octombrie. Cartea ei „Învățămîntul public și democrația" scrisă în anul 1915, este cea dintîi lucrare marxistă de ist. și teoria pedagogiei. În primii ani de organizare a școlii sovietice, Krupskaia și Lunacearski au reconsiderat multe din valorile pedag. Sub conducerea lor directă au fost elaborate documente pedag. importante, ca: „*Regulamentul cu privire la școala unică bazată pe muncă din R.S.F.S.R.*" *și* „*Principiile fundamentale ale școlii unice bazate pe muncă*". Sub influența lor au intrat în rîndurile creatorilor activi ai pedagogiei sovietice, după unele ezitări, reprezentanți cunoscuți ai gîndirii pedag. dinaintea Revoluției, ca: *S. T. Șațki, P. P. Blonski, N. V. Cehov* ș.a. Krupskaia și Lunacearski au adus o contribuție extrem de prețioasă la studierea problemelor referitoare la scopul și esența educației, la caracterul istoric și de clasă al școlii; ei au arătat deosebirea principială, fundamentală, existentă între școlile sovietice, care urmăresc dezv. multilaterală a personalității omului, și șc. burgheză, care este o unealtă a dominației de clasă a exploatatorilor. Prin toată activ. desfășurată de Krupskaia și de Lunacearski cu privire la principiile de alcătuire a programelor școlare, la conținutul lor, la caracterul și cuprinsul manualelor, la organizarea și metodele muncii instructive, trece ca un fir roșu ideea leninistă despre legătura școlii cu politica partidului comunist, cu sarcinile construcției socialiste. În lucrările lor se acordă o deosebită atenție întemeierii sistemului de înv. public și problemei conținutului și corelației dintre învățămîntul general, politehnic și profesional.

În 1919 a apărut cartea lui Blonski „Școala bazată pe muncă" (partea I și II), în deceniul 3 a apărut primul manual sovietic de ped. (vol. I și II) de *A. P. Pinkevici* și manualul lui Blonski „Bazele pedagogiei" și s-au publicat lucrările pedag. bogate în conținut, ale lui S. T. Șațki și *M. M. Pistrak*. În 1927/28 au apărut 3 vol. din enciclopedia pedag. sovietică sub red. lui A. G. Kalașnikov. Această mare lucrare colectivă reflectă atît părțile pozitive cît și părțile slabe ale formării și dezvoltării pedagogiei sovietice.

În această perioadă, ped. sovietică și șc. nu se debarasaseră încă de influența *pragmatismului* și a teoriei *educației libere*, pe care se bazau roade ale pedagogiei burgheze, ca: sistemul de complexe în alcătuirea programelor, *planul Dalton, metoda proiectelor* ș.a. Abateri de la marxism s-au vădit și în tratarea esenței sarcinilor educative ale pedagogiei. În dec. 1928, la ședința lărgită a colegiului Comisariatului Poporului pentru Înv. s-a discutat problema situației de fapt și a

sarcinilor imediate ale pedagogiei. După aceea a avut loc o amplă discuţie pedag., care a durat pînă în anul 1931. S-au discutat foarte multe probleme: despre sarcinile de bază ale pedagogiei, esenţa educaţiei, despre educ. organizată şi cea spontană, despre ped. mediului, conţinutul şi căile de realizare a înv. politehnic. În procesul discuţiilor s-au constatat devieri serioase de la linia marxistă în ped. Reprezentanţii teoriei antileniniste a dispariţiei şcolii au expus un întreg sistem de idei greşite asupra educaţiei şi şcolii şi au afirmat că în soc. comunistă, şc. va dispărea. S-au constatat, de asemenea, încercări de a reintroduce unele concepţii ale pedagogiei burgheze. Lucrările lui *Blonski*, *Pinkevici* şi *Kalaşnikov*, din acea perioadă, conţineau atacuri la adresa principiului partinităţii pedagogiei, denaturau învăţătura marxistă despre caracterul de clasă al educaţiei şi propagau obiectivismul burghez. În educ. se punea accentul pe factorii biologici şi mai cu seamă pe ereditate (Blonski). În aceste condiţii problema principală era de a descoperi şi înlătura greşelile şi denaturările din domeniul educaţiei, de a întări poziţiile marxiste în ped. În rezolvarea acestei sarcini a avut o deosebită importanţă Hot. C.C. al P. C. (b) al U.R.S.S. „Despre şcoala elementară şi cea medie" din 5 sept. 1931 şi hotărîrile ulterioare ale partidului şi guvernului cu privire la şc. Hot. C.C. al P.C. (b) din 4 iul. 1936 „Cu privire la denaturările pedologice din sistemul Comisariatelor Poporului pentru Învăţămînt" a pus bazele unei perioade noi în dezv. pedagogiei sovietice, a trasat căile pentru înlăturarea definitivă a concepţiei biologizante burgheze în domeniul educaţiei.

La începutul deceniului 4 au apărut remarcabilele lucrări ale lui *A.S. Makarenko* „Poemul pedagogic" şi „Steaguri pe turnuri", în care se oglindea în formă artistică o experienţă pedag. de 16 ani. În ele se arăta, viu şi convingător, forţa colectivului şi rolul educativ al muncii. Makarenko a adus o contribuţie de seamă în dezv. pedagogiei sovietice: el a pus bazele metodicii educaţiei comuniste. Problemele educaţiei comuniste şi ale pedagogiei în genere au fost tratate pe larg în a doua jumătate a deceniului 4 de M. I. Kalinin şi N. K. Krupskaia. Cercetările ştiinţifice luau o amploare tot mai mare.

În primii ani ai puterii sovietice s-au înfiinţat institute de cercetări ştiinţifice în domeniul predării fizicii, ştiinţelor umanistice, ştiinţelor nat. ş.a. La începutul deceniului 3 s-au organizat pe baza lor Institutul metodelor de înv. în şc. şi Inst. metodelor de muncă în afara şcolii (la Moscova). În afară de aceasta s-au făcut cercetări ştiinţifice la Inst. de şt. pedag. din Leningrad (1924), Inst. de şt. pedag. din Moscova (1926), iar la începutul deceniului 4, la Inst. de planificare şi organizare a înv. public, la Inst. central de cercetări ştiinţifice în domeniul muncii politehnice, la Inst. central de cercetări ştiinţifice în problemele mişcării comuniste din rîndurile copiilor. În anii aceştia au apărut o serie de instituţii pedag. şi de cercetări şi în alte localităţi. O deosebită importanţă a avut-o activ. staţiunilor experimentale.

În legătură cu noile sarcini trasate pedagogiei sovietice de C.C. al partidului, în 1931/36 s-au produs transformări corespunzătoare în reţeaua instituţiilor de cercetări ştiinţifice. S-a înfiinţat

Inst. de cercetări în domeniul metodelor și programelor. În 1932 a luat ființă *Institutul superior de învățămînt comunist*, Inst. central de cercetări în domeniul muncii politehnice s-a transformat la începutul anului 1932 în Inst. central pentru înv. politehnic, lărgindu-i-se mult volumul sarcinilor sale. În mart. 1933, pe baza Institutului metodelor și programelor, a Institutului de stat de ped. științifică (Leningrad), a Institutului de planificare și organizare a înv. public ș.a. s-a creat la Moscova Inst. central de cercetări științifice în domeniul pedagogiei, cu o filială la Leningrad. În 1938, munca științifică în domeniul pedagogiei în R.S.F.S.R. a fost concentrată într-un singur centru — Inst. de cercetări științifice cu privire la șc.

La sfîrșitul deceniului 4 s-au alcătuit manuale și metodici care au apărut în mai multe ediții: „Pedagogia" de N. K. Goncearov și B. P. Esipov (1938), „Pedagogia" de P. N. Șimbirev, „Pedagogia" sub red. prof. P. N. Gruzdev (1940), „Pedagogia" sub red. prof. S.H. Ceavdarov (1940).

Marele Război pentru Apărarea Patriei și înrolarea unei bune părți dintre cadrele didactice și științifice în armată, precum și evacuarea instituțiilor centrale de cercetări pedag. au ținut în loc studiul unor probleme pedag. urgente. Ped. sovietică a studiat intens în anii războiului problema educării patriotismului sovietic, a curajului, voinței, trăsăturilor de caracter bolșevice.

În toiul războiului, în oct. 1943, guvernul sovietic a înființat *Academia de științe pedagogice din R.S.F.S.R.* Dezv. pedagogiei sovietice în anii care au urmat este strîns legată de activ. ei.

După război, în fața școlii sovietice s-au pus cu acuitate următoarele sarcini: 1) să se ridice calitatea muncii instructive, nivelul cunoștințelor elevilor și al rezultatelor lor la învățătură, să se reducă numărul repetenților, să se lichideze urmările condițiilor nefavorabile ale perioadei de război; 2) să se ridice nivelul ideologic și politic al întregii activități instructiv-educative, să se intensifice educ. copiilor în spiritul moralei comuniste, în spiritul devotamentului față de ideile comunismului; 3) să se înceapă pregătirea elevilor pentru activ. practică.

Pe baza hotărîrilor C.C. al P.C.U.S. cu privire la problemele ideologice, pedagogii sovietici au studiat din mai multe p.d.v. problemele ideologice și politice ale întregii activități instructiv-educative.

Datorită faptului că problema educației morale căpătase o importanță deosebită în această perioadă, s-a dat o mare atenție moștenirii pedag. lăsate de A. S. Makarenko, folosindu-se ideile și experiența lui în munca practică a școlilor. S-a editat o culegere în 7 vol. din operele lui A. S. Makarenko, sub red. lui I. A. Kairov. S-a studiat intens problema organizării și educării colectivelor din clase și școală în interacțiunea lor.

În anii care au urmat după război, ped. sovietică a dat o deosebită atenție popularizării lucrărilor pedagogilor ruși de seamă și folosirii în spirit critic a moștenirii pedag. din trecut. S-a editat o culegere în 11 vol. din operele lui K. D. Ușinski pregătită pentru publicare de prof. V. I. Struminski.

În ediții separate au apărut operele pedag. alese ale lui A.I. Her-

țen, V. G. Belinski, N. G. Cernîșevski, N. A. Dobroliubov, N. I. Pisarev, L. N. Tolstoi, N. K. Krupskaia ș.a. În prezent se editează operele complete ale Nadejdei K. Krupskaia în 10 vol.

Cu toate acestea, ped. sovietică rămînea în urmă în ceea ce privește studierea multor probleme importante de viață și, înainte de toate, a problemelor cu privire la pregătirea elevilor pentru munca în prod. Hotărîrile Congresului al XX-lea al P.C.U.S. cu privire la întărirea continuă a legăturii dintre școală și viață, discutarea de către întregul popor a tezelor C.C. al P.C.U.S. și ale Consiliului de Miniștri al U.R.S.S. „Cu privire la întărirea continuă a legăturii dintre școală și viață și la dezvoltarea continuă a sistemului învățămîntului public în U.R.S.S" și legea adoptată în urma acestor discuții de către cea de-a II-a Sesiune a Sovietului Suprem al U.R.S.S., au deschis o perioadă nouă în dezv. școlii și pedagogiei sovietice. În fața pedagogiei sovietice s-au ridicat probleme teoretice de o importanță excepțională și sarcini practice de instruire și educare în condițiile construirii desfășurate a comunismului în țara sovietică: tipurile de școli, conținutul înv. general și politehnic, pregătirea profes. a elevilor, căile și formele de îmbinare a instrucției cu munca productivă și multe altele.

Reorganizarea școlii sovietice. Paralel cu numeroasele realizări importante, în dezv. școlii sovietice s-a constatat o rămînere în urmă față de cerințele construcției comuniste, o anumită rupere a instrucției de viață. Partidul și guvernul au găsit necesar să se reorganizeze sistemul de înv. public în U.R.S.S. așa fel ca șc. medie profes. și tehnică și șc. superioară sovietică să aibă un rol mai activ în întreaga muncă creatoare a poporului sovietic.

Prin legea cu privire la întărirea legăturii dintre școală și viață și la dezvoltarea continuă a sistemului învățămîntului public în U.R.S.S., adoptată de Sovietul Suprem al U.R.S.S. la 24 dec. 1958, s-a stabilit că șc. medie sovietică are menirea să pregătească oameni instruiți, care să cunoască bine bazele științelor, și totodată capabili de o muncă fiz. sistematică, să educe la tineret năzuința de a fi util societății, de a participa activ la prod. bunurilor necesare societății. De asemenea, s-a hotărît ca înv. mediu să se extindă mult, mai ales prin dezv. rețelei de școli pentru tineretul care lucrează în diferite sectoare ale economiei naționale.

Potrivit acestei legi, în locul înv. general obligatoriu de 7 ani s-a introdus înv. general obligatoriu de 8 ani. Șc. de 8 ani este o șc. medie incompletă de cultură generală, politehnică, bazată pe muncă, care trebuie să dea elevilor cunoștințe temeinice de cultură generală și politehnice, să le educe dragostea pentru muncă, să-i pregătească pentru activ. productivă, să le dea o educ. morală, fizică și estetică. Instr. medie completă a tineretului, începînd de la vîrsta de 15—16 ani, se realizează prin îmbinarea instrucției cu munca productivă astfel ca întreg tineretul de această vîrstă să fie cuprins în munca social-utilă.

S-au stabilit următoarele tipuri de bază pentru instituțiile de înv. care dau o pregătire medie completă:

a) școlile de cultură generală pentru tineretul muncitoresc și sătesc, cu durata studiilor de

SCHEMA SISTEMULUI DE ÎNVĂŢĂMÎNT DIN U.R.S.S. STABILIT PRIN LEGEA DIN 24 DECEMBRIE 1958

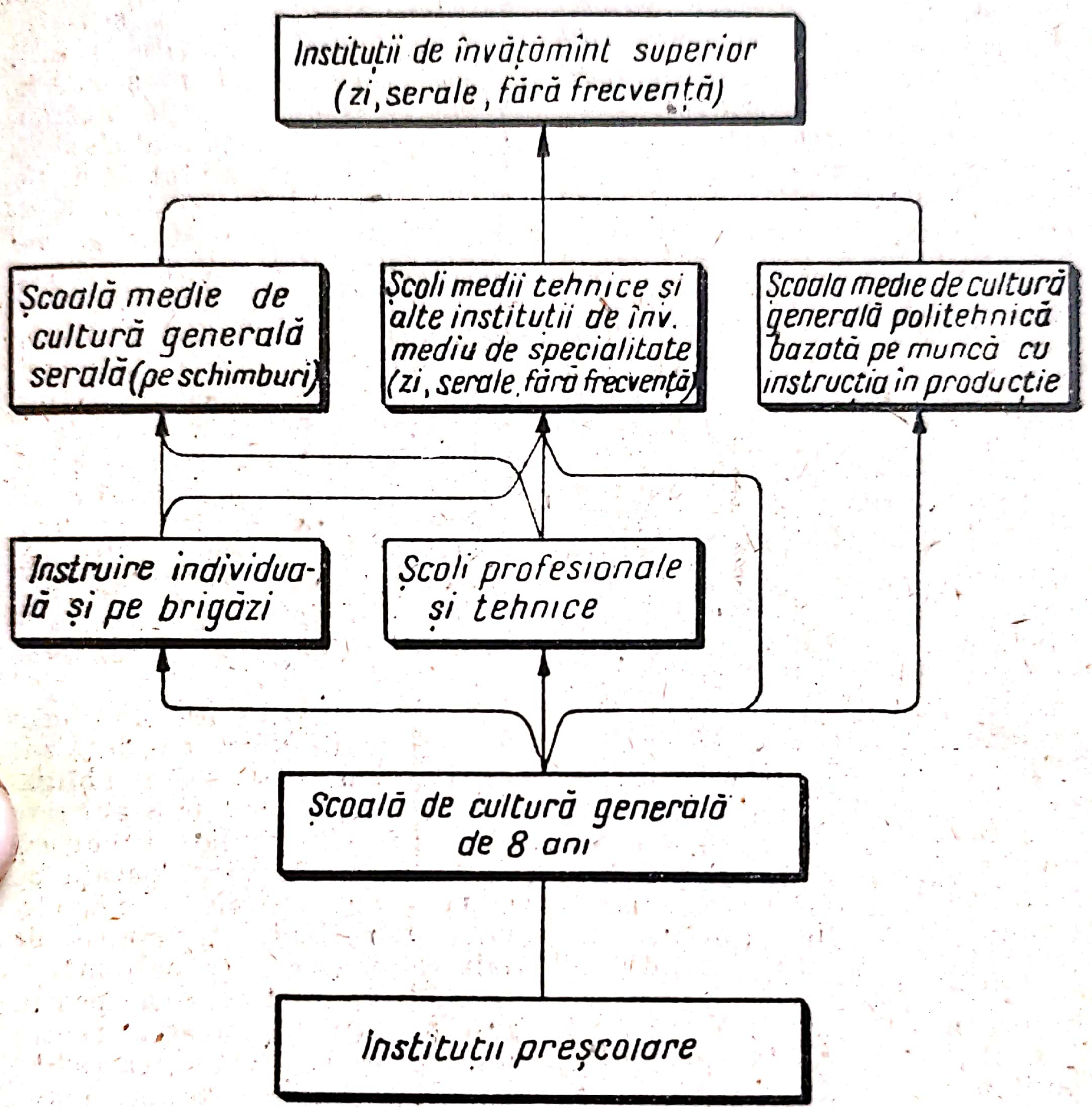

3 ani — medii serale (pe schimburi) —, în care absolvenţii şcolii de 8 ani, care lucrează într-una dintre ramurile economiei naţionale, dobîndesc studii medii şi-şi ridică calificarea profes. Cei care au note bune se bucură de ziua de muncă redusă sau de săptămîna de muncă redusă;

b) şcoli medii de cultură generală, politehnice, bazate pe muncă, cu instr. în prod., cu o durată de 3 ani, în care absolvenţii şcolii de 8 ani îşi fac studiile medii şi-şi însuşesc o pregătire profes. într-una din ramurile economiei naţionale sau culturii;

c) şcoli medii tehnice şi alte instituţii de înv. mediu de specialitate, în care absolvenţii şcolii de 8 ani îşi însuşesc o pregătire medie generală şi medie de specialitate.

Scanned with OKEN Scanner

Pentru instruirea tehnico-profes. a tineretului care intră în prod. după terminarea şcolii de 8 ani se creează şcoli profes. şi tehnice orăşeneşti şi săteşti. Aceste şcoli se specializează pe ramuri de prod. şi îşi desfăşoară activ. instructiv-educativă pe baza participării active şi sistematice a tineretului la munca productivă şi în strînsă legătură cu întreprinderi, şantiere, sovhozuri şi colhozuri. Şcolile de pe lîngă fabrici şi uzine, şcolile de meserii, feroviare, de ind. metalurgică, de construcţii şi de mecanizare a agriculturii, cele ale rezervelor de muncă, şcolile tehnice şi profes., şcolile de ucenici de pe lîngă fabrici şi uzine şi alte instituţii de înv. profes. ale consiliilor economiei naţionale şi ale departamentelor se transformă în şcoli tehnice şi profes. orăşeneşti de zi şi serale, cu durata studiilor de 1—3 ani şi în şcoli tehnice profes. săteşti, cu durata studiilor de 1—2 ani.

Dezv. continuă şi perfecţionarea sistemului de înv. superior trebuie să asigure o mai bună pregătire practică şi teoretică a specialiştilor, intensificarea educaţiei comuniste a tineretului, participarea activă a tuturor cadrelor din înv. superior la educarea studenţilor. Pregătirea specialiştilor în instituţiile de înv. superior se va face pe baza îmbinării instrucţiei cu munca productivă în forme concrete, corespunzătoare profilului instituţiei de înv. superior respective şi componenţei studenţilor. Admiterea în instituţiile de înv. superior se va face pe baza recomandărilor organizaţiilor de partid, sindicale şi comsomoliste şi a altor organizaţii obşteşti din întreprinderi şi colhozuri pentru alegerea prin concurs a celor mai destoinici, mai pregătiţi şi mai capabili dintre cei care s-au afirmat în prod. Persoanele care la admitere au un stagiu în munca practică se bucură de anumite avantaje (scoatere din prod.). Înv. superior seral şi fără frecvenţă se îmbunătăţeşte prin tot felul de măsuri. În majoritatea instituţiilor tehnice de înv. superior, instr. trebuie să se îmbine cu munca în prod.

Legarea continuă a şcolii de viaţă creează condiţiile necesare pentru o mai bună pregătire a tinerei generaţii. Reorganizarea sistemului de înv. public are o mare importanţă pentru dezv. continuă, materială şi spirituală, a societăţii sovietice. Această reorganizare măreşte rolul şcolii sovietice în instruirea şi educarea tineretului, asigură pregătirea de cadre cu o înaltă calificare pentru toate ramurile economiei naţionale, pentru ştiinţă şi cultură şi contribuie la creşterea puterii Uniunii Sovietice.

UNIUNEA SUD-AFRICANĂ[1] — dominion britanic în Africa de sud. Suprafaţa — 1 223 000 km², populaţia — 14 418 000 locuitori (1958).

Uniunea Sud-Africană este o ţară agrar-industrială multinaţională. Aproape 2/3 din populaţie lucrează în agric. Poziţiile cheie din ec. aparţin capitalului străin, în special celui englez. Populaţia băştinaşă este supusă unei crunte exploatări. Folosiţi la muncile necalificate din mine, africanii sînt ţinuţi într-un regim de semi-închisoare, în aşa-numitele compound-uri sau rezervaţii-lagăre, înconjurate cu sîrmă ghimpată. Mai mult de 2 000 000 oameni lucrează ca argaţi sau semiarendaşi în fermele coloniştilor europeni.

[1] Actualmente: Republica Sud-Africană şi nu mai face parte din Commonwealth — Nota trad.

Politica de discriminare rasială a populaţiei indigene atinge toate aspectele vieţii şi este legiferată. Africanii nu se pot deplasa în mod liber prin ţară, munca lor este plătită cu mult sub tariful pentru europeni; africanilor li se permite să se stabilească numai în rezervaţii. Ei sînt lipsiţi de drepturi şi lăsaţi la bunul plac al albilor.

Înv. este organizat tot după criterii rasiste.

Sistemul de înv. cuprinde o şc. de 2 ani pentru copiii mici (de la 6 la 8 ani), o şc. elem. de 6 ani (8—14 ani) şi o şc. medie de 4 ani (14—18 ani). Dar copiii europenilor şi africanilor învaţă în şcoli diferite, după manuale şi programe diferite. Şcolile pentru europeni sînt, de regulă, de stat, iar marea majoritate a celor pentru populaţia de culoare sînt şcoli misionare. Instruirea africanilor se limitează de obicei la şc. elem. Dar şi aceasta este absolvită numai de 2% dintre copiii negri. Mai mult de 80% din populaţia africană este analfabetă. Pentru fiecare elev european se cheltuiesc 30 lire sterline; pentru un elev african, de 4 ori mai puţin.

În 1954, existau pentru albi 2 680 şcoli de stat de cultură generală, cu 562 974 elevi şi 268 şcoli particulare, cu 42 857 elevi; pentru restul populaţiei funcţionau 6 253 şcoli de stat, cu 938 858 elevi şi 572 şcoli particulare, cu 33 961 elevi.

Înv. profes. se realizează în diferite şcoli profes., colegii etc., cu o durată de studii de 1—5 ani.

Înv. superior al europenilor se realizează în 9 universităţi, dintre care mai importante sînt cele de la Capetown (fondată în 1873; în 1956 avea 4 377 stud.), Univ. africană fără frecvenţă din Pretoria (fondată în 1873, cu 6 220 studenţi) ş.a. În 1956 existau în total 29 902 stud. Pentru africani, înv. superior este aproape inaccesibil.

UNIUNEA TINERETULUI COMUNIST LENINIST DIN UNIUNEA SOVIETICĂ — v. *Comsomolul şi şcoala.*

UNIVERSITATE (lat. *universitas* — comunitate) — instituţie ştiinţifică de înv. superior care pregăteşte specialişti de înaltă calificare şi face cercetări ştiinţifice în diferite domenii ale ştiinţei. Primele universităţi au apărut în sec. XII în Europa apuseană (Italia, Spania, Franţa), datorită dezvoltării oraşelor, economiei şi culturii.

Cele mai însemnate universităţi din Italia erau la Bologna (1158), Vicenza (1205), Arezzo (1215), Padua (1222), Peruggia (1308), Florenţa (1349). Universităţile erau autonome şi relativ independente faţă de consiliile comunale şi faţă de biserică; ele îşi elaborau singure normele de administrare, îşi alegeau rectorul, aveau justiţia lor. Munca profesorilor era plătită de stud. Universităţile îşi apărau cu îndîrjire „libertăţile". Cînd aveau conflicte serioase cu autorităţile oraşului sau ale bisericii, care le încălcau autonomia, deseori, în semn de protest, părăseau oraşul respectiv şi se mutau în alt oraş.

În Anglia, universităţile din Oxford (1168) şi Cambridge (1209) au luat fiinţă şi s-au dezvoltat în mod independent. În sec. XIII s-au întemeiat universităţi în Spania (Salamanca, Valadolid), Portugalia (Coimbra) şi Italia (Neapole) de unii dintre regii lor, care le şi întreţineau. Regii numeau pe profesori, decretau regulile privitoare la titlurile ştiinţifice, la examene etc.

Căutînd să-şi păstreze influenţa în ştiinţă, biserica acorda univer-

sităţilor aşa-numite beneficii (mijloace materiale) şi deschidea universităţi proprii. Aşa s-a născut univ. de la Paris, în sec. XII. În fruntea ei se afla un reprezentant al episcopului — cancelarul. Profesorii nu se alegeau, erau numiţi şi plătiţi de biserică. Fac. de teologie avea un rol dominant. Mai tîrziu, biserica a înfiinţat universităţi într-o serie de oraşe din Franţa, Germania şi Anglia. Cu timpul, şi în universităţile laice au început să apară ca rectori şi profesori reprezentanţi ai clerului, iar fac. de teologie a căpătat un rol preponderent.

În sec. XIV s-au deschis primele universităţi slave: în 1348 la Praga, în Cehia şi în 1364 la Cracovia, în Polonia (Universitatea Jagellonă). Universitatea din Praga a fost întemeiată de Carol al IV-lea şi purta numele de Universitatea Carolină. În evul mediu, universitatea a fost centrul mişcării de eliberare naţională a cehilor de sub dominaţia germană şi papală.

Universităţile din evul mediu aveau 4 facultăţi: 1) fac. de arte liberale, cu durata studiilor de 6—7 ani, era obligatorie pentru toţi, deoarece era o fac. pregătitoare, de cultură generală; aici se învăţau cele „şapte arte liberale"; 2) fac. de teologie; 3) fac. de med. şi 4) fac. de drept. Absolvenţilor universităţii li se conferea un grad ştiinţific: bacalaureat, magistru etc. în domeniile ştiinţelor respective (med., teologie, drept). Vîrsta studenţilor şi durata studiilor nu erau fixe. La facultăţile principale, durata studiilor era de obicei de 5—6 ani. Instr. se reducea la audierea prelegerilor şi la însuşirea materiei cuprinsă în manualele aprobate de biserică. Metodele de pred. erau prelegerile şi disputele.

Universităţile erau importante focare de cultură. Ele contribuiau la dezv. oraşelor şi la menţinerea contactelor internaţionale dintre profesori şi stud.

În epoca capitalismului, caracterul înv. universitar s-a schimbat. Burghezia industrială şi comercială avea nevoie de dezv. ştiinţelor nat. De aceea, în lupta ei împotriva ideologiei feudale, burghezia a combătut şi scolastica medievală din înv. universitar. S-au creat facultăţi noi: fac. de şt. nat. şi matem., fac. de ingineri, fac. de ec. şi sociologie, fac. de farmacie ş.a. Pe lîngă multe universităţi s-au întemeiat institute de cercetări ştiinţifice, colegii pedag. etc. Alături de pregătirea cadrelor ştiinţifice a început să ocupe un loc însemnat pregătirea cadrelor didactice.

În prezent, în Anglia (1954/55) există 22 universităţi şi colegii universitare independente.

În 1955/56, în India existau 31 universităţi, în Spania, 12, în Italia, 27, dintre care o bună parte aparţineau unor societăţi particulare şi bisericii catolice.

În S.U.A., cele mai cunoscute universităţi sînt: Univ. Harward (1636), Univ. din Yale (1701), Univ. din Pensylvania (1740), Univ. Princetown (1746), Univ. Columbia (1754), Univ. din New York (1831), Univ. din Chicago (1857), Univ. Stanford (1885).

În Franţa există 17 universităţi, dintre care cele mai vechi sînt: Univ. din Paris, cea mai mare univ. a Franţei (sec. XII), Univ. din Toulouse (1229), Univ. din Grenoble (1339).

În R.F. Germană sînt 17 universităţi, dintre care Univ. din Heidelberg (1386) şi Univ. din Köln (1388).

Înv. universitar este foarte dezvoltat în ţările de democraţie

populară, unde universităţile sînt larg accesibile oamenilor muncii.

În R.P. Bulgaria sînt 3 univ.: Univ. din Sofia (1888), Univ. din Varna (1945) şi Univ. din Plovdiv (1945).

În R.P. Ungară sînt 4 univ: Univ. din Budapesta (1948), Univ. din Debrecen (1914), Univ. din Pecs (1912), Univ. din Szeged (1921).

R.D. Germană are 6 univ.: Univ. „Humboldt" din Berlin (1809), Univ. din Halle (1694), Univ. din Greifswald (1456), Univ. din Iena (1558), Univ. din Leipzig (1409), Univ. din Rostock (1419).

În R.P. Polonă sînt 8 univ.: Univ. din Varşovia (1816), Univ. din Wroclaw (1945), Univ. Jagellonă din Cracovia (1364) ş.a.

În R.P. Romînă există 4 univ.: Univ. din Bucureşti (1864), Univ. din Iaşi (1860), Univ. din Cluj (1919) şi Univ. din Timişoara (1962).

În R.S. Cehoslovacă sînt 4 univ.: la Praga (1348), la Bratislava (1919), la Brno (1919) şi la Olomouc (1576).

În R.P. Chineză sînt 14 universităţi: Univ. din Pekin (1898), Univ. din Nankin (1888), Univ. din Siuicijou (1900) ş.a.

În Rusia, cea dintîi univ. a fost cea de la Moscova, înfiinţată în 1755 din iniţiativa şi cf. planului alcătuit de M.V. Lomonosov; la început avea 3 facultăţi: de fil., drept şi med. Mai tîrziu s-a deschis Univ. din Tartu (fost Iuriev, apoi Dorpat, 1802), apoi cea din Vilnius (1803), Univ. din Kazan (1804), Harkov (1805), Leningrad (1819), Kiev (1834), Odesa (1865), Tomsk (1880), Saratov (1909) şi alte universităţi.

Aceste universităţi au fost centre de dezv. a gîndirii ştiinţifice şi de pregătire de oameni de ştiinţă — adevărate pepiniere de cadre ştiinţifice. Ele au jucat un rol însemnat în dezv. mişcării revoluţionare din Rusia.

După Revoluţia din Octombrie s-a procedat la restructurarea cursurilor şi democratizarea corpului studenţesc. În universităţile din U.R.S.S. au venit tineri din rîndurile muncitorilor şi ţăranilor din toate republicile naţionale şi din toate regiunile Uniunii Sovietice. Înv. universitar se dezvoltă pe o bază cu adevărat ştiinţifică, în strînsă legătură cu problemele practice ale construcţiei comunismului. Se dă o largă dezv. muncii individuale şi cercetărilor ştiinţifice ale studenţilor în laboratoare, seminarii, la efectuarea lucrărilor pentru curs. Se acordă multă atenţie practicii de prod. în întreprinderi, în institutele de cercetări ştiinţifice, expediţiilor, precum şi practicii pedag. a studenţilor în şcoli. Pregătirea specialiştilor în universităţi se face după un larg profil.

Universităţile mari au institute proprii de cercetări ştiinţifice. Mulţi profesori universitari sînt şi mari oameni de ştiinţă, întemeietori de şcoli ştiinţifice. Şc. ştiinţifică de matem., şc. aerodinamică, precum şi multe din cercetările ştiinţifice ale Universităţii de stat din Moscova, ale Universităţii din Leningrad sînt cunoscute în lumea întreagă. Şcolile ştiinţifice caucaziene, gruzine şi armene ale universităţilor din Tbilisi şi Erevan au căpătat o mare importanţă.

În anii puterii sovietice s-au creat universităţi de stat în toate republicile unionale şi în multe centre industriale ale ţării: Univ. azerbaidjană din Baku (1920), Univ. bielorusă din Minsk (1921), Univ. din Voronej (1918), Univ. din Gorki (1918), Univ. din Extremul Orient de la Vladivostok

(1923), Univ. din Dnepropetrovsk (1918), Univ. din Erevan (1920), Univ. din Irkuţk (1918), Univ. kabardină-balkară din Nalcik (1958), Univ. kazahă din Alma-Ata (1934), Univ. kirghiză din Frunze (1951), Univ. din Kişinău (1945), Univ. letonă din Riga (1919), Universitatea mordvină din Saransk (1958), Univ. din Novosibirsk (1959), Univ. din Perm (1917), Univ. din Petrozavodsk (1940), Univ. din Rostov (1917), Univ. Asiei Centrale din Taşkent (1920), Univ. Tadjikă din Duşambe (1948), Univ. din Tbilisi (1918) Univ. turkmenă din Aşhabad (1950), Univ. din Uigorod (1945), Univ. uzbekă din Samarkand (1933), Univ. Uralului din Sverdlovsk (1920), Univ. din Iakuţia (1956). În U.R.S.S. sînt 40 universităţi cu peste 12 000 profesori şi lectori, la ale căror cursuri de zi, serale şi fără scoatere din prod. învaţă 225 000 stud.

UNIVERSITATEA ACADEMICĂ — prima instituţie laică de înv. superior din Rusia, înfiinţată la Petersburg, pe lîngă Acad. de Şt., în a treia decadă a sec. XVIII. În decretul de înfiinţare a academiei, Petru I a prevăzut pentru academicieni obligaţia de a desfăşura o activ. pedag. în univ., în scopul de a pregăti noi cadre ştiinţifice.

La Universitatea academică se ţineau cursuri de şt. nat., fiz., geogr., ist. şi alte şt. Conţinutul înv. era determinat, în mare măsură, de nivelul de pregătire şi de specialitatea profesorilor. M.V. Lomonosov a adus o contribuţie uriaşă la dezv. Universităţii academice. În sec. XVIII, Univ. academică a dat Rusiei oameni de ştiinţă remarcabili: I.I. Lepehin, S.K. Kotelnikov, N.N. Popovski, A.A. Barsov, S.P. Kraşeninnikov, N.I. Popov ş.a.

UNIVERSITATEA CENTRALĂ DE STAT DIN INDIA — complex de instituţii instructiv-educative şi ştiinţifice care cuprinde: o grădiniţă de copii, o şc. de cultură generală, o şc. superioară de 4 ani, cursuri de aspirantură de 1 an şi de doctorat de 2 ani. Pe treapta înv. superior, univ. are secţii de filol., ist., ist. artelor, coregrafie, meserii artistice, muz., muz. vocală ş.a. La una din secţii, destinată preadolescenţilor de vîrstă şcolară, se învaţă ţesătoria, olăria, sculptura în lemn sau metal, strungăria, lăcătuşăria, electrotehnica. Stud. dobîndesc cunoştinţe largi şi multilaterale. În această univ. predau oameni de ştiinţă şi specialişti renumiţi. Rector al universităţii este primul ministru al Indiei, J. Nehru. Univ. a fost întemeiată în 1951, pe baza universităţii Rabindranath Tagore.

UNIVERSITATEA COLUMBIA — cea mai mare universitate americană (particulară), fondată la New York în anul 1754 sub denumirea de „colegiul regal". În 1787 i s-a schimbat denumirea în Colegiul Columbia, iar în 1912 a fost transformată în Universitatea Columbia. În componenţa ei intră: Colegiul Columbia (pentru stud.), Colegiul Barnard (pentru studente), facultăţi de ştiinţe politice şi filozofie, drept, inginerie, arhitectură, medicină şi chirurgie, farmaceutică, ziaristică, biblioteconomie, comerţ, cultură generală (School of General Studies).

La Univ. Columbia există cel mai mare colegiu pentru cadre didactice din S.U.A. (fondat în anul 1898), care pregăteşte învăţători şi profesori, pedagogi-administratori şi teoreticieni. În componenţa colegiului intră Inst. de experimentare şcolară pe lîngă

care funcţionează şc. experimentală „Lyncoln".

Din Univ. Columbia mai fac parte o fac. de relaţii internaţionale, o şc. pentru pregătirea de specialişti în domeniul problemelor sociale (social workers), o şc. de artă dramatică şi o şc. de arte plastice. Biblioteca Universităţii Columbia numără 3 000 000 vol. (1956).

UNIVERSITATEA COMUNISTĂ A OAMENILOR MUNCII DIN ORIENT — instituţie de înv. care pregătea cadre de conducere necesare republicilor sovietice din Orient din rîndul oamenilor muncii aparţinînd naţionalităţilor respective. A fost deschisă la Moscova în anul 1921. În Univ. comunistă a oamenilor muncii din Orient erau primiţi muncitori aparţinînd naţionalităţilor din Orient, care cunoşteau lb. maternă şi lb. rusă, cu o vechime în partid de 3 ani şi cu un stagiu de 2 ani în munca de partid, de comsomol, sindicală sau de stat. Durata cursurilor era de 3 ani. Stud. primeau cunoştinţe din domeniul marxism-leninismului şi trebuia să înveţe să aplice metoda marxist-leninistă în practica luptei revoluţionare şi a construcţiei socialiste. Univ. a jucat un rol important în pregătirea cadrelor de participanţi activi la transformarea pe baze socialiste a regiunilor periferice înapoiate ale U.R.S.S.

UNIVERSITATEA DE STAT „A.A. JDANOV" DIN LENINGRAD — una dintre cele mai mari universităţi din U.R.S.S., fondată în febr. 1819 în locul *Inst. ped. principal*. În prima serie (1823) erau 26 absolvenţi. Potrivit statutului din 1835, univ. se împărţea în 2 facultăţi: de fil. (cu secţii de ist. -filol. şi de fizico-matematică) şi juridică (cu secţie juridică şi camerală[1]. În anul 1839, pe lîngă univ. s-a înfiinţat o „secţie reală" pentru pregătirea de profesori de şt. tehnice (a funcţionat între anii 1839—1843 şi 1849—1851) şi o catedră de lb. valaho-moldovenească; în 1845 s-au creat catedre de lb. armeană, georgiană şi tătară. În 1854, secţia de filol. orientală s-a transformat în fac. de limbi orientale. Între 1840 şi 1860, univ. a avut ca stud. pe M.V. Petraşevski, A.N. Pleşceev, N.A. Nekrasov, N.G. Cernîşevski, D.I. Pisarev, V.K. (Kastus) Kalinovski, S. Serakovski şi alţi militanţi pe tărîm obştesc şi revoluţionar. Ca răspuns la tulburările studenţeşti, guvernul a închis univ. de două ori în cursul anului 1861, iar aprox. 300 stud. au fost întemniţaţi în fortăreţe pentru că au participat la adunări şi demonstraţii. Tulburările de la Univ. din Petersburg au constituit un semnal pentru începerea demonstraţiilor în toate universităţile ruseşti. Potrivit statutului din 1863 şi 1884, în componenţa universităţii intrau următoarele facultăţi: de ist.—filol., fizico-matem., juridică şi orientalistică. În cea de a doua jumătate a sec. XIX, din corpul profesoral al universităţii au făcut parte numeroşi reprezentanţi de seamă ai ştiinţei ruse: D.I. Mendeleev, A.M. Butlerov, N.A. Menşutkin, P.L. Cebîşev, I.M. Secenov, A.O. Kovalevski, I.I. Mecinikov, A.N. Beketov, A.S. Famințîn, I.I. Sreznevski ş.a. Unii dintre stud. de atunci au devenit ulterior remarcabili oameni de ştiinţă, ca: N.N. Mikluho-Maklai, K.A. Timireazev, I.P. Pavlov, A.S. Popov; scriitori

---

[1] De ştiinţe administrative, economice şi financiare, pentru pregătirea de funcţionari pentru domeniile statului. — Nota trad.

cunoscuţi, ca: N.G. Pomealovski, G.I. Uspenski, D.N. Mamin-Sibireak, V.V. Veresaev, A.S. Serafimovici, A.A. Blok, L.N. Andreev, Demian Bednîi, I. Rainis; pictori, ca: A.N. Benoit, M.A. Vrubel, I.E. Grabar, V.D. Polenov ş.a. La sfîrşitul deceniului 7 al sec. XIX se înfiinţează pe lîngă univ. societăţi ştiinţifice: în 1868 — Societatea naturaliştilor, în 1869 — Societatea rusă de fiz. şi chimie, de asemenea—Societatea de filol., în 1882 — Societatea de ştiinţe şi lit., în 1889 — Soc. de ist. În deceniul 9, în univ. se formează primele cercuri marxiste („Grupul lui Blagoev"). Între anii 1883 şi 1887 a studiat la univ. A.I. Ulianov. În anul 1891, V.I. Lenin a dat examen ca extern la fac. juridică şi a primit o diplomă de gradul I.

Numeroşi stud. ai universităţii au luat parte activă la Revoluţia din Octombrie şi au fost apoi eminenţi activişti de stat şi de partid (V.E. Kinghisepp, N.V. Krîlenko, D.Z. Manuilski, V.R. Menjinski, M.S. Olminski, P.I. Stučka).

În primii ani ai puterii sovietice au fost cuprinse în cadrul universităţii cîteva institute de înv. superior: Inst. nr. 2 din Petrograd (fostul *Inst. de psihoneurologie)*, Institutul nr. 3 din Petrograd (fostul *Institut Bestujev)*, institutele de arheologie, geogr., ist. şi filol., Inst. de lit. şi artă „V. Briusov", Inst. superior de ist., lit. şi şt. juridice. În 1958/59 existau la univ. următoarele facultăţi: de ist., ec., fil., filol., limbi străine, orientalistică, drept, fiz., mec. şi matem., chimie, biol., şi pedologie, geol. şi geogr. Fac. de orientalistică cuprinde catedre de filol. chineză, coreeană, japoneză, indiană, iraniană, mongolă, turcă, arabă, africanistică, ist. ţărilor Orientului antic, Apropiat şi Îndepărtat. Pe lîngă univ. au fost înfiinţate secţii serale şi fără frecvenţă.

UNIVERSITATEA DE STAT „A.M. GORKI" DIN HARKOV — una dintre cele mai vechi universităţi din U.R.S.S., important centru ştiinţific şi cultural al ţării. La întemeierea ei, în 1805, avea 4 secţii: litere, etico-politică, matem. şi med. La această univ. au învăţat, I.I. Mecinikov, matematicienii M.V. Ostrogradski şi V.A. Steklov, filologii I.I. Sreznevski şi A.A. Potebnea, istoricul N.I. Kostomarov, pictorul G.I. Semiradski, poetul şi dramaturgul M.P. Stariţki ş.a. În această univ. s-au dezvoltat şcoli şi curente ştiinţifice care au îmbogăţit tezaurul ştiinţei naţionale şi mondiale: şc. de fiz. şi chimie a lui N.N. Beketov, curentele din domeniul matematicii legate de numele academicienilor A.M. Leapunov, V.A. Steklov, S.N. Bernştein şi ale profesorilor D.M. Sinţov, N.I. Ahiezer şi A.V. Pogorelov, celebra şc. de geol., care a avut un aport uriaş la studierea şi folosirea bogăţiilor naturale ale Ucrainei, mai ales ale bazinelor Doneţ şi Krivoirog (N.N. Boriseak, I.F. Levakovski, A.V. Gurov, D.N. Sobolev ş.a.), diferite curente în domeniul ştiinţelor biologice ş.a.

După Revoluţia din Octombrie la Univ. din Harkov s-au dezvoltat şi s-au statornicit noi direcţii ştiinţifice, s-a format o nouă pleiadă de oameni de ştiinţă sovietici remarcabili. În 1959, univ. avea următoarele facultăţi: fiz.-matem., radiofizică, chimie, biol., geol., geogr., ist., ec. şi filol. La cele 64 catedre lucrau (1957) 452 profesori, conferenţiari şi asistenţi. Pe lîngă univ. există institute de cercetări ştiinţifice de

chimie și biol., un observator astronomic, o grădină botanică, o bibliotecă centrală științifică cu un fond de 1 100 000 vol., un muzeu, o editură. În 1936, universității i s-a dat numele lui A.M. Gorki. În 1955, cu prilejul aniversării a 150 de ani de la întemeiere și pentru merite deosebite în dezv. științei și a pregătirii de cadre calificate, univ. a fost decorată cu Ordinul „Steagul roșu al Muncii".

UNIVERSITATEA DE STAT DIN TARTU (fost Dorpat și Iuriev) — una dintre cele mai vechi universități din U.R.S.S. A fost înființată în 1802. Pînă la 1889, cursurile s-au ținut în lb. germ.; între 1889 și 1917 — în lb. rusă; din 1919 — în lb. estonă. Univ. era un centru important de cultură al republicilor baltice. La această univ. au învățat și au activat oameni de știință ruși celebri: K.M. Ber, N.I. Pirogov, F.V. Struve, V.I. Dal, N.N. Burdenko, E.V. Tarlé ș.a. Univ. a atins o dezv. excepțională în anii puterii sovietice. În 1958 avea o fac. de med. cu o secție de cultură fiz., o fac. de șt. nat.-matem. (cu secții de fiz., matem., chimie, biol., geogr. și geol.), o fac. de șt. juridice și ist.-filol. (cu secții de lb. estonă, rusă, limbi străine, ist. și biblioteconomie). În 1958, numărul studenților era de 4 529, inclusiv stud. de la cursurile fără frecvență. Majoritatea absolvenților universității devin cadre didactice în școlile medii din Estonia.

Pe lîngă univ. există un ist. de șt. pedag., o bibliotecă (cu 1 900 000 cărți) și o grădină botanică.

UNIVERSITATEA DE STAT DIN TBILISI. A devenit univ. de stat în ian. 1918 din inițiativa unui grup de intelectuali progresiști în frunte cu acad. I.A. Djavahișvili. Pînă la Revoluție a ființat cu mijloace obștești gruzine. La început, univ. avea numai o fac. de fil.-ist. În prezent, univ. are facultăți de fiz., chimie, mec.-matem., biol., geogr., geol., filol. (cu secțiile: filol. gruzină, filol. rusă și ziaristică), ist., limbi străine (cu secții de lb. fr., engl. și germ.), orientalistică, ec. și șt. juridice. La cele 78 catedre ale universității lucrează 519 cadre didactice, printre care 86 profesori. Univ. are o bibliotecă centrală, un planetariu, muzee științifice, laboratoare și cabinete, editură și tipografie. În 40 de ani, Univ. de stat din Tbilisi a dat 23 000 specialiști calificați. Ea editează lucrări sub denumirea: „Universitetis șromebi" și o publicație săptămînală. La 1 ian. 1958, la această univ. învățau 5 638 stud., printre care 1 320 stud. la secțiile fără frecvență și serale.

UNIVERSITATEA DE STAT „M.V. LOMONOSOV" DIN MOSCOVA — cea mai veche univ. rusă. A fost înființată în anul 1755 din inițiativa marelui om de știință rus M.V. Lomonosov. Pînă la începutul sec. XIX a fost singura univ. din Rusia, și un important centru cultural și științific. Editura și tipografia universității, conduse de *N.I. Novikov*, au avut un rol însemnat în răspîndirea științei de-a lungul sec. XVIII. În această tipografie s-a tipărit la 26 apr. 1756 primul număr al ziarului „Moskovskie vedomosti".

În pofida politicii reacționare a autocrației țariste, în deceniile 5—7 ale sec. XIX, în univ. s-a manifestat o puternică orientare materialist-democratică. *V.G. Belinski*, *A.I. Herțen* și *N.I. Ogariov*, care au studiat la Univ. din Moscova, au avut un rol de seamă în

dezv. ideilor progresiste, democrat-revoluţionare în Rusia. În sec. XIX şi la începutul sec. XX, aici şi-au desfăşurat activ. oameni de ştiinţă cu renume mondial, ca: fizicienii A.G. Stoletov şi P.N. Lebedev, fiziologul I.M. Secenov, chimiştii F.A. Bredihin şi N.D. Zelinski, medicii N.I. Pirogov şi S.P. Botkin, eminentul darvinist K.A. Timireazev, matematicienii şi inginerii N.E. Jukovski şi S.A. Ceaplîghin, antropologul şi geograful *D.N. Anucin*, geologul A.P. Pavlov ş.a. Univ. din Moscova a ocupat un loc de frunte în ceea ce priveşte înalta pregătire a cadrelor didactice. Absolvenţii ei au lucrat în diferite regiuni ale Rusiei. Eminentul pedagog rus K.D. Uşinski şi-a făcut studiile în această univ. Printre absolvenţii universităţii sînt şi cunoscuţii revoluţionari: D.I. Ulianov, V.V. Vorovski, M.F. Vladimirski, I.I. Skvorţov-Stepanov, S. Lazo, D. Furmanov şi mulţi alţii. În timpul ţarismului, dezv. universităţii a întîmpinat mari greutăţi. Oamenii de ştiinţă progresişti (A.G. Stoletov, K.A. Timireazev ş.a.) erau persecutaţi de autorităţi. Posibilităţile materiale ale universităţii erau extrem de reduse.

După Revoluţia din Octombrie a început o nouă eră în viaţa şi activ. creatoare a universităţii. Procesul de înv. a fost reorganizat. În anul 1919 a luat fiinţă prima *facultate muncitorească* din ţară, în care, la sfîrşitul anului 1921, învăţau 2 436 stud. În anii puterii sovietice au funcţionat aici remarcabilii activişti ai partidului comunist: V.V. Adoraţki, *A.V. Lunacearski*, *N.A. Semaşko*, D.I. Kurski ş.a.

După transferarea Acad. de Şt. a U.R.S.S. de la Leningrad la Moscova, activ. ştiinţifică a Universităţii de stat din Moscova s-a desfăşurat în strînsă legătură cu institutele academiei. Dezv. vertiginoasă a construcţiei socialismului în ţară necesita pregătirea de specialişti cu calificare superioară în diverse domenii ale ştiinţei contemp., ceea ce a determinat deschiderea de noi facultăţi şi mărirea numărului de specialităţi.

În anul 1958, la Univ. de stat din Moscova funcţionau 13 facultăţi, dintre care 6 de şt. şi 7 umanistice. Numărul studenţilor era de 22 500. La catedrele şi în laboratoarele universităţii lucrau 2 800 colaboratori ştiinţifici, iar la aspirantură erau înscrişi 1 400 candidaţi. Legăturile pe plan internaţional ale universităţii se lărgesc şi se întăresc tot mai mult. În 1958 frecventau cursurile universităţii stud. din 30 ţări din Occident şi Orient. În anul 1959 s-a inaugurat a 14-a fac. — fac. de pregătire a studenţilor de peste hotare. Această fac. este frecventată de 450 stud. Ei studiază lb. rusă, ştiinţele exacte şi umanistice, pregătindu-se pentru studii ulterioare universitare în specialitatea aleasă.

Avîntul impetuos al activităţii ştiinţifice şi pedag. a impus lărgirea spaţiului universităţii. În anul 1953 s-au dat în exploatare monumentalele clădiri de pe Colinele Lenin din partea sud-vestică a Moscovei. În noile clădiri sînt 168 săli de curs, 1 700 săli de laborator, săli de lectură, depozite de cărţi. Biblioteca universităţii numără peste 5 000 000 vol. Laboratoarele şi cabinetele ştiinţifice sînt dotate cu aparate optice, aparate röntgen, aparatură variată şi unică corespunzătoare cerinţelor ştiinţei contemp. şi care permit desfăşurarea activităţii de cercetare în domeniul mecanicii,

fizicii, astronomiei, chimiei, biologiei, geologiei, geografiei.

Univ. de stat din Moscova, ca şi celelalte universităţi din U.R.S.S., este chemată să pregătească specialişti cu o înaltă calificare, cadre didactice pentru şcolile medii şi cadre pentru ind. şi agric., precum şi cercetători ştiinţifici pentru diferitele institute din ţară.

Pentru remarcabila activ. ştiinţifică şi pentru buna pregătire a cadrelor, Univ. de stat din Moscova a fost decorată în anul 1940 cu Ordinul „Lenin", iar în anul 1954, cu Ordinul „Steagul Roşu al Muncii".

UNIVERSITATEA DE STAT „T. G. ŞEVCENKO" DIN KIEV — cea mai mare univ. din R.S.S. Ucraineană, fondată în 1834. La început avea 2 facultăţi: de fil. şi de drept. S-a făcut cunoscută prin participarea activă a studenţilor progresişti la evenimentele social-politice.

Universitatea are 11 facultăţi: de mec., matem., fiz., radiofizică, geol., chimie, geogr., biol., ist., fil., drept şi ec., filol. şi ziaristică, în care studiază aproximativ 6 000 stud. şi 5 500 fără scoatere din prod. La cele 82 catedre din univ. îşi desfăşoară activ. peste 700 profesori şi alte cadre didactice.

În cadrul universităţii există: un observator astronomic, o grădină botanică, un inst. de fiziol. animală, precum şi muzee de zool., bot., geol. şi paleontologie; biblioteci care dispun de peste 1 000 000 vol.; un centru de calcul şi statistică, o maşină electronică de calcul; un laborator nuclear, un laborator fotografic şi unul cinematografic şi o serie de baze de cercetări ştiinţifice (cea de la Kanev ş.a.).

UNIVERSITATEA DE STAT „V.I. LENIN" DIN ASIA CENTRALĂ — una dintre cele mai mari instituţii de înv. din Asia centrală, înfiinţată la Taşkent prin decretul Consiliului Comisarilor Poporului al R.S.F.S.R. din 7 sept. 1920, decret semnat de V.I. Lenin (pe baza universităţii populare din Turkestan, înfiinţată în apr. 1918).

Univ. a avut un rol foarte important în dezv. ştiinţei, culturii şi înv. în republicile din Asia centrală. Pînă în 1929, univ. cuprindea următoarele facultăţi: med., ec., agric., orientalistică, ped., îmbunătăţiri funciare, fizico-matem. În 1929 şi 1930, unele facultăţi s-au desprins din univ., devenind institute de sine stătătoare; ele formează reţeaua de bază a instituţiilor de înv. superior din Asia centrală.

În anul şcolar 1958/59, univ. a funcţionat cu următoarele facultăţi: ist., filol., orientalistică (în specialităţile: lb. şi lit. indiană, lb. şi lit. uigură, lb. şi lit. iraniană-afgană, lb. şi lit. arabă), şt. juridice, fizico-matem., chimie., biol., geol., geogr. Funcţionează şi secţii fără frecvenţă. Fac. de biol. posedă o grădină botanică, un muzeu şi unul dintre cele mai mari ierbare din U.R.S.S.

UNIVERSITATEA DE STAT „V.I. ULIANOV-LENIN" DIN KAZAN — una dintre cele mai vechi universităţi din Rusia (fondată în 1804). A jucat un rol important în dezv. culturii şi ştiinţei naţionale. În această univ. au învăţat şi au activat mulţi savanţi, pedagogi şi militanţi pe tărîm cultural (A.M. Butlerov, N.N. Zinin, P.F. Leshaft, A.P. Sceapov, K. Nasîri. S.T. Aksakov, L.N. Tolstoi ş.a.). De această univ. este strîns legat

şi numele genialului matematician rus N.I. Lobacevski, creatorul geometriei neeuclidiene. În 1887, la fac. juridică a universităţii a învăţat V. I. Ulianov-Lenin. La această univ., în lupta deschisă împotriva guvernului ţarist, V.I. Lenin a primit botezul revoluţionar. În acelaşi an, Vladimir Ilici a fost exclus din univ., arestat şi exilat în satul Kokuşkino din gubernia Kazan, pentru că participase activ la manifestaţiile studenţeşti.

În anii puterii sovietice, univ. s-a transformat într-o puternică instituţie de înv. În 1957 învăţau aici aprox. 5 000 stud. şi aspiranţi, dintre care 1 500 tătari. Univ. cuprinde 7 facultăţi: de fizico-matem., chimie., biol., pedologie, geol., geogr., drept şi ist.-filol. (cu secţii de lb. şi lit. tătară). În cadrul universităţii funcţionează o serie de institute de cercetări ştiinţifice: inst. de chimie „A.M. Butlerov", inst. de matem. şi mec. „N.G. Cebotarev", observatorul astronomic „V.P. Engelhardt" şi biblioteca ştiinţifică „N.I. Lobacevski" (3 000 000 vol.). De asemenea, activează o serie de asociaţii şi se tipăreşte rev. „Ucionîie zapiski" (din 1834). Pentru descoperirea rezonanţei paramagnetice de către prof. E.K. Zavoiski (1944), i s-a decernat în 1957 „Premiul Lenin". În 1955, cu prilejul aniversării a 150 ani de la înfiinţare, univ. a fost decorată cu Ordinul „Steagul Roşu al Muncii", pentru buna pregătire a cadrelor şi pentru merite deosebite în dezv. ştiinţei.

UNIVERSITATEA DE STAT „V.V. KUIBÎŞEV" DIN TOMSK — una dintre cele mai vechi universităţi din U.R.S.S., prima (şi pînă la 1918 singura) univ. din Siberia. Întemeiată pe baza ukazului din 1880, şi-a început activ. în 1888. La început a avut numai fac. de med. În 1898 s-a deschis fac. de drept, iar în 1917, fac. de fizico-matem. Univ. a fost centrul gîndirii ştiinţifice din Siberia. Stud. democraţi au luat parte activă la mişcarea revoluţionară (în 1905, sub conducerea lui S.M. Kirov, în 1909, sub a lui V.V. Kuibîşev). În 1933, univ. a luat numele de V.V. Kuibîşev. În deceniul 4, din sistemul universităţii s-au desprins cîteva instituţii de înv. superior specializate şi institute de cercetări ştiinţifice (matem., mec. şi biol.). În 1958/59, univ. cuprindea facultăţi de: ist.-filol., şt. economice şi juridice, fiz., chimie., mec.-matem., biol.-pedagogie şi geol.-geogr. Univ. are şi o secţie serală şi fără frecvenţă.

UNIVERSITATEA DIN BOLOGNA — una dintre cele mai vechi instituţii de înv. superior din Europa. A luat fiinţă sub denumirea de „Societatea auditorilor şi profesorilor de jurisprudenţă" (universitas magistrorum et scolarium). În 1158 a fost recunoscută oficial ca univ. de către Friedrich Barbarossa, care i-a acordat, pe lîngă alte privilegii, autonomia. În sec. XII, în Univ. din Bologna, paralel cu fac. de drept au luat fiinţă facultăţi de med., fil. şi arte, iar mai tîrziu, de teologie. În primele decenii ale existenţei sale, univ. s-a bucurat de un mare renume. La sfîrşitul sec. XII, numărul studenţilor se ridica la 10 000. Cu timpul, univ. şi-a pierdut autonomia; în 1 511 intră sub autoritatea papei, iar la începutul sec. XVII, eligibilitatea profesorilor se suspendă.

În prezent, Univ. din Bologna are următoarele facultăţi: drept,

ec. și comerț., fil. și arte, med. și chirurgie, matem., fiz., șt. nat., chimie industrială, farmacie, inginerie, agron. și med. veterinară. În 1956, în această univ. studiau 12 749 stud. Biblioteca universității (înființată în anul 1605) posedă 560 000 vol. (1 000 de incunabule și 5 500 manuscrise).

UNIVERSITATEA DIN CALCUTA — una dintre primele trei universități indiene (celelalte două sînt la Bombay și Madras). A fost fondată în 1857. Pînă la sfîrșitul sec. XIX a fost numai un centru de examinare pentru colegiile din componența ei. Din 1904 s-a introdus și pred. În 1912 s-a înființat o secție de aspirantură pentru științele umanistice, iar în 1917, și pentru șt. exacte și șt. nat. În prezent este una dintre cele mai mari universități (aprox. 80 000 stud.) și un important centru cultural al Indiei. Univ. cuprinde peste 20 colegii și 11 facultăți (șt. umanistice, ped., drept, agron., inginerie, tehnologie, șt. nat., med. umană, med. veterinară, șt. comerciale, artă și muz.).

UNIVERSITATEA DIN CAMBRIDGE — una dintre cele mai vechi universități din Anglia (fondată în 1209). A jucat un rol important în dezv. științei engleze. În sec. XVII a devenit centrul științei avansate care se dezvolta pe baza metodei inductive a lui Bacon și a raționalismului lui Descartes. Printre profesorii Universității din Cambridge a fost și Newton (1669—1701). În sec. XIX — începutul sec. XX, la această univ. au predat mulți dintre oamenii de știință cei mai de seamă ai Angliei. Din p.d.v. al structurii interne, Univ. din Cambridge a păstrat pînă în zilele noastre multe trăsături medievale. Spre deosebire de universitățile de tip nou, această univ. este formată din colegii, un fel de corporații cu conducere independentă. Munca de bază instructiv-educativă se desfășoară în colegii. Sub conducerea *tutorilor*, stud. studiază individual izvoarele referitoare la specialitatea lor și se pregătesc pentru examene. Audierea cursurilor, în toate cele 20 facultăți ale universității care sînt independente de colegii, nu este obligatorie. Locul principal în Univ. din Cambridge îl ocupă șt. umanistice. În ultimul timp se acordă o atenție din ce în ce mai mare științelor matematice și științelor nat. În fruntea universității se află un cancelar, numit dintre persoanele oficiale; de fapt, însă, conducerea o are vice-cancelarul împreună cu un consiliu alcătuit din conducătorii colegiilor. Alături de Univ. din Oxford, Univ. din Cambridge este o instituție de înv. cu caracter aristocratic. Taxele pentru înv. sînt foarte ridicate. Cea mai mare parte dintre stud. acestei universități o formează absolvenții școlilor numite public schools. Numărul fetelor care studiază în univ. este limitat. Pentru fete există colegii speciale (în total 3, din cele 22 existente). În anul 1956, în Univ. din Cambridge învățau 8 295 stud., dintre care 756 studente.

UNIVERSITATEA DIN HEIDELBERG — una dintre cele mai vechi universități din Germania (întemeiată în 1386). În sec. XV—XVI a fost centrul umanismului german. În prezent, Univ. din Heidelberg cuprinde facultățile de: teologie, fil., șt. juridice, med. și șt. nat. Biblioteca universității este una dintre cele mai bogate din întreaga Ger-

manie, avînd peste 820 000 vol. În anul 1956, Univ. din Heidelberg era frecventată de 5 323 stud., avînd 370 profesori și asistenți.

UNIVERSITATEA DIN LONDRA — un complex de 62 institute și colegii, fiecare dintre ele fiind o instituție de înv. de sine stătătoare. A fost înființată în anul 1827 sub formă de colegiu universitar, iar în 1836 i s-a dat denumirea de univ., cu dreptul de a examina pe externi și de a le acorda titluri științifice. Chiar pînă în prezent, una dintre atribuțiile principale ale universității din Londra a rămas aceea de a examina persoanele care nu au studiat cursurile universității, precum și pe stud. unităților care intră în componența ei. În această univ. se desfășoară și activități didactice obișnuite, accesibile numai studenților bogați. Se acordă multă atenție unor discipline, ca: matem., șt. nat. și tehn.

Univ. din Londra este principalul centru de cercetări științifice din Marea Britanie și orientează în mare măsură activ. de cercetare științifică din celelalte țări ale comunității britanice.

Activ. didactică și de cercetare științifică în domeniul pedagogiei este concentrată la Inst. pedag. al Universității din Londra (1 053 stud. în 1956). În acest inst. se pregătesc spre a susține examenele pentru diploma de învățător în școlile elem. și prof. la școlile medii persoanele care au obținut în univ. primul titlu științific; tot aici se desfășoară activ de ridicare a calificării învățătorilor și profesorilor.

Inst. pedag. al Universității din Londra reunește toate colegiile pedag. din comitatul Londrei și dirijează activ. acestora. În afară de aceasta, în institut, în cadrul cursului de 2 ani se pregătesc spre a obține titlul de magistru pedagogii care au absolvit cursul de 1 an sau 2 ani, obținînd diploma de învățător sau prof.; iar în cursul următor de 2 ani, magistrii în șt. se pregătesc pentru titlul de dr. În inst. se studiază: sociologia educației, fil. educației, psih. pedag., ped. comparată, ist. pedagogiei, didactica, organizarea și conducerea școlii, defectologia.

Inst. editează anual un mare număr de publicații, printre care și „Anuarul pentru problemele pedagogiei și învățămîntului public" (împreună cu Univ. Columbia din S.U.A.), „The Yearbook of Education" (1932) și studii științifice sub titlul „Studies and Reports" (Institute of Education).

UNIVERSITATEA DIN OXFORD — cea mai veche univ. din Anglia (înființată în a doua jumătate a sec. XII). Împreună cu Univ. din Cambridge a jucat un rol important în dezv. științei engleze. În evul mediu, la Oxford au predat filozofii Roger Bacon, Duns Scott și Wiclef. În epoca Renașterii, la această univ. și-a desfășurat activ. didactică Thomas Morus. În 1651-1657, univ. a fost condusă de Cromwell. În sec. XVII, la Oxford a studiat, iar apoi a predat John Locke. În sec. XVIII, univ. a cunoscut o perioadă de decădere.

Univ. din Oxford și-a menținut vechiul sistem de organizare pînă în prezent. Este formată din 34 colegii, dintre care 5 pentru fete, și cuprinde facultățile de șt. umanistice, matem. și șt. nat., med. și agron. Cea mai

importantă este fac. de umanistică (cu peste 5 000 stud). Pentru a fi admis la Univ. din Oxford, este obligatorie cunoașterea temeinică a limbilor clasice. Această condiție, ca și taxele mari o fac de fapt inaccesibilă copiilor de muncitori. Univ. este condusă de un așa-numit consiliu săptămînal, alcătuit din 18 membri aleși din corpul profesoral. În anul universitar 1955/56 a fost frecventată de 7 340 stud., iar corpul didactic număra 850 persoane.

UNIVERSITATEA DIN PARIS — una dintre cele mai vechi universități din Europa. Data înființării ei n-a putut fi stabilită cu precizie, dar se știe că exista la începutul sec. XII, cînd Abélard și-a transferat cursurile din catedrala Nôtre-Dame, unde funcționase pînă atunci univ., în cartierul latin, unde se află astăzi. În sec. XII, Univ. din Paris avea 4 fac.: drept, med., arte liberale și teologie. Pe la mijlocul sec. XII, sub denumirea de Univ. din Paris se înțelegea nu numai instituția de înv. respectivă, ci și un ansamblu de colegii, adică de cămine studențești (cel mai cunoscut dintre ele era *Sorbona*), unde stud. se grupau după locul de origine sau după „națiuni". „Națiunile" alegeau pe rector, iar facultățile, pe decani. Ulterior, rectorul a început să conducă nu numai căminele, ci și întreaga activ. a universității, care era complet autonomă din p.d.v. economic, juridic și în alte cîteva privințe. Cursurile nu se țineau numai în localul universității, ci în orice loc, la alegerea profesorului. De-a lungul evului mediu și pînă în sec. XVI—XVII, Univ. din Paris a fost nu numai cea mai mare instituție de înv. din Europa (în sec. XVI avea 12—15 000 stud.), ci și suprema autoritate în problemele teologice și juridice. În sec. XVII—XVIII, ea devine centrul conservatorismului în știință, un cap de pod de pe care biserica își lansa atacurile împotriva științei. La 15 sept. 1793 a fost închisă printr-o decizie a Convențiunii.

Univ. din Paris și-a redeschis porțile sub Napoleon I (decretele din 10 mai 1806, 17 mart. 1808 și 15 nov. 1811), cuprinzînd 5 facultăți independente: fac. de drept, fac. de med., fac. de șt. și matem., fac. de lit. și teologie; ulterior s-a înființat o fac. de farmacie și s-a desființat cea de teologie.

Din 1897, Univ. din Paris este condusă de un consiliu universitar eligibil, care numește pe profesori, acordă titlurile științifice, stabilește regulamentul și programul de activ. al universității, reunind astfel facultățile și institutele pînă atunci independente. În cursul sec. XIX, Univ. din Paris a redevenit un centru științific de însemnătate mondială.

În prezent, ea cuprinde pe lîngă cele 5 facultăți enumerate și Șc. de med. din Reims, 77 institute, observatoare și centre științifice (printre care renumita Școală Normală Superioară). În 1956, Univ. din Paris avea 357 profesori și 64 285 stud.

UNIVERSITATEA DIN PEKIN (Beitzin dasiue) — una dintre cele mai importante instituții de înv. superior din China (înființată în 1898). În urma reorganizării din 1952, Univ. din Pekin avea 12 facultăți (matem. și mec., fiz., chimie, biol., geol. și geogr., lb. și lit. chineză, lb. și lit. rusă, lb. și lit. țărilor din Europa occidentală, limbi

orientale, fil., ec.). Astăzi, Univ. din Pekin are 14 facultăţi. Ea dispune de o bibliotecă vastă cu peste 1 800 000 vol. În 1957, numărul studenţilor universităţii se ridica la 8 500. La această univ. învaţă reprezentanţii multor naţionalităţi de pe teritoriul R.P. Chineze, precum şi studenţi din alte ţări.

UNIVERSITATEA DIN PRAGA (Universitatea Carolină) — prima univ. slavă. A fost înfiinţată în anul 1348 de către Carol al IV-lea. La început avea cele 4 facultăţi obişnuite ale universităţilor medievale: arte liberale, teologie, drept şi med. În evul mediu şi în special în perioada războaielor husite, Univ. din Praga a fost centrul luptei pentru o cultură naţională cehă, împotriva clerului german şi roman. *Hus* a fost ales de două ori rector al universităţii. După trecerea Cehiei la Imperiul Austriac (sec. XVII), la Univ. din Praga a început dominaţia iezuiţilor. În epoca de avînt a mişcării de eliberare naţională (sfîrşitul sec. XVIII — începutul sec. XIX), ea devine din nou arena luptei duse de stud. şi de profesorii progresişti pentru eliberarea ţării de sub dominaţia germană. În 1882 a fost scindată în 2 universităţi — germană şi cehă. Toţi studenţii şi profesorii patrioţi s-au concentrat, fireşte, la univ. cehă. În perioada republicii burgheze a fost cea mai mare instituţie de înv. superior din Cehoslovacia. Ocupanţii hitlerişti au distrus-o. După instaurarea regimului de democraţie populară, univ. a renăscut pe baze cu totul noi, socialiste, ea a devenit accesibilă oamenilor muncii, ţelurile şi sarcinile ei, conţinutul înv. şi educaţiei s-au schimbat radical. S-au deschis cămine şi cantine pentru stud; numeroşi stud. primesc burse de stat. În cadrul universităţii s-a înfiinţat o secţie de aspirantură. În 1957, Univ. din Praga avea următoarele facultăţi: şt. juridice, med. (cu o filială la Plzeň), pediatrie, igienă, filol., ist. şi fil., fizico-matem., biol., geol şi geogr., fizică nucleară şi tehn. În univ. studiază 8 316 stud. Biblioteca universităţii deţine 1 600 000 vol., peste 5 000 manuscrise şi 2 000 incunabule.

UNIVERSITATEA DIN ROMA — cea mai însemnată instituţie de înv. superior din Italia. A fost înfiinţată în anul 1303 de către papa Bonifaciu al VIII-lea. În univ., la început se acorda o atenţie principală studierii artelor. Mai tîrziu au fost înfiinţate facultăţi de teologie, fil., med. şi limbile vechi. Univ. a depins multă vreme, din p.d.v. financiar, de papi, schimbîndu-şi de fiecare dată sediul în funcţie de reşedinţa acestora, şi a funcţionat în grele condiţii pînă la eliberarea naţională a Italiei.

În prezent, în univ. învaţă aproape 40 000 stud. şi predau 182 profesori. Sînt 12 facultăţi: şt. juridice, şt. politice, ec. şi comerţ, statistică, demografie şi evenimente curente, filol. şi fil., ped., med.-chirurgie, fizico-matem. şi şt. nat., farmacie, inginerie şi tehn., inginerie aviatică, arhitectură.

UNIVERSITATEA DIN UPSALA — cea mai veche univ. din Suedia. A fost întemeiată în 1477. Cuprinde facultăţi de geol., şt. juridice, med. şi fil. (aceasta din urmă are o secţie umanistică şi o secţie de şt. nat.). În univ. se acordă o mare atenţie studierii ştiinţelor nat. Ea

are o bibliotecă bogată (1 200 000 vol.). Numărul studenţilor este de 5 000.

UNIVERSITATEA FRANŢEI (Université de France) — departamentul de stat al înv., aparatul de conducere şi totodată întregul sistem de instituţii de înv. de stat. A luat fiinţă în urma decretelor date de Napoleon în 1806 şi 1808. La conducerea Universităţii Franţei erau „marele magistru" şi o întreagă ierarhie de inspectori, consilieri ai universităţii şi rectori ai „academiilor" (aşa se numeau cele 17 regiuni şcolare înfiinţate în ţară). Organul suprem al Universităţii Franţei era consiliul universităţii (după modelul acestuia, şi în academii). Acest sistem de conducere strict centralizat s-a păstrat în Franţa, în linii generale, pînă astăzi.

UNIVERSITATEA JAGELLONĂ DIN CRACOVIA — cea mai veche univ. din Polonia. A fost fondată în 1364 şi reorganizată în 1400 de regele Vladislav Jagello. La sfîrşitul sec. XV şi începutul sec. XVI a devenit centrul gîndirii ştiinţifice şi focarul umanismului din Europa răsăriteană. Din sec. XVI devine un stîlp al catolicismului şi pierde din importanţă, cu excepţia unei scurte perioade de redresare în deceniul 9 al sec. XVIII, cînd, sub influenţa ideilor iluministe, în univ. se intensifică studierea ştiinţelor nat.: în locul limbii latine se predă în lb. poloneză. În anii ocupaţiei fasciste (1939—44), univ. a fost închisă. În Polonia populară, Universitatea Jagellonă a devenit din nou unul din marile centre ştiinţifice. Ea are 5 facultăţi: ştiinţe juridice, ist., fil., filol., chimie—matem. şi naturale-geografie, cu 3 200 studenţi.

UNIVERSITATEA NOVOROSSIISK — Universitatea din Odesa pentru ţinutul Novorossiisk. A fost înfiinţată din iniţiativa lui *N.I. Pirogov* în mai 1865 prin transformarea *liceului Richelieu*. În 1900 avea 4 facultăţi: filol., fizico-matem., drept şi med. Multă vreme a fost singura univ. din sudul Rusiei. La această univ. învăţau în special absolvenţii liceelor din guberniile sudice ale Ucrainei, din Crimeea, reg. Donului şi Kubanului, din Caucaz etc. La această univ., în perioade de timp diferite, au lucrat oameni de ştiinţă remarcabili, care au îmbogăţit ştiinţa patriei şi au creat adevărate şcoli în ştiinţă, ca: I.I. Mecinikov, I.M. Secenov, A.O. Kovalevski, N.G. Cebotarev, N.D. Zelinski ş.a. După Revoluţia din Octombrie, Univ. Novorossiisk a fost reorganizată în Univ. de stat din Odesa, iar în 1945 a primit numele lui I.I. Mecinicov.

UNIVERSITATEA „ŞANEAVSKI" — univ. populară înfiinţată la Moscova în 1906 cu fondurile generalului liberal A.L. Şaneavski, al cărei nume l-a purtat. Avea o secţie ştiinţifico-populară, cu un program de şc. medie, şi una academică, cu un program de înv. superior, cu o fac. de şt. nat. şi o fac. de şt. sociale şi fil. La univ. studiau persoanele care nu erau admise în instituţiile de înv. de stat din cauza diferitelor îngrădiri (naţionale, politice etc.). Univ. era bine înzestrată; aici au predat savanţi şi profesori renumiţi, dintre care mulţi îndepărtaţi din universităţile de stat din cauza concepţiilor lor liberal-democratice. Univ. „Şaneavski" s-a bucurat de o mare popularitate ca instituţie de înv. cu caracter progresist. Aici se ţineau cursuri variate. A func-

ţionat pînă la sfîrşitul anului 1918.

UNIVERSITĂŢI COMUNISTE — şcoli superioare de partid. Pregăteau activişti de partid şi de stat, ziarişti, activişti culturali, conducători în domeniul administraţiei, economiei ş. a. m. d. Cea mai veche a fost Univ. comunistă „I.M. Sverdlov" din Moscova, fondată în anul 1918. În 1921 au fost înfiinţate „Universitatea comunistă a oamenilor muncii din Orient" şi Inst. „Profesorii roşii". Între anii 1921 şi 1923, reţeaua de universităţi comuniste s-a lărgit. Cifra totală a cursanţilor Universităţii comuniste din Moscova era (la 1.VI.1924) de 4 628, dintre care 72,1% membri şi candidaţi ai P.C.(b) din Rusia, 19,9% membri ai Uniunii Tineretului Comunist din Rusia şi 8% fără de partid. Compoziţia socială: muncitori—50,5%, ţărani 29%, funcţionari—10%, alte categorii—10,5%. Tot universităţi comuniste erau considerate şi şcolile de partid de gradul I şi II şi unele cursuri de partid. Durata cursurilor în universităţile comuniste era de 3 ani pentru secţia de bază şi de 1 an pentru cea pregătitoare.

În munca didactică a universităţilor comuniste predominau seminariile şi lucrările de laborator.

Prin Hot. C.C. al P.C. (b) al Uniunii Sovietice din 21 sept. 1932, universităţile comuniste au fost reorganizate în şcoli superioare agricole comuniste. Universităţile comuniste au avut un rol însemnat în pregătirea de cadre ale noii intelectualităţi sovietice.

UNIVERSITĂŢI MUNCITOREŞTI — instituţii de înv. pentru lărgirea cunoştinţelor de cultură generală şi pentru calificarea muncitorilor fără scoaterea lor din prod. Au fost înfiinţate în U.R.S.S. din iniţiativa organizaţiilor de partid şi sindicale în centrele industriale mari, unde existau condiţii materiale de studiu şi cadre didactice calificate. Cei care intrau în universităţile muncitoreşti trebuiau să aibă cunoştinţe elem. de lb. maternă, matem., şt. nat. şi un anumit nivel politic. De obicei, universităţile muncitoreşti aveau 2 secţii — social-economică şi tehnică. Secţia social-economică, cu durata studiilor de 2 ani, avea ramurile: administraţie-economie, cooperaţie, mişcare sindicală; secţia tehnică, cu durata de 3 ani, avea ramurile: mecanică, electrotehnică, termotehnică, chimie.

Pe lîngă cunoştinţe de cultură generală şi de specialitate, universităţile muncitoreşti ofereau şi un volum de cunoştinţe politice. În anul 1929, în cele 53 universităţi muncitoreşti existente erau înscrişi peste 13 000 adulţi. În anul 1931, universităţile muncitoreşti au cedat locul altor instituţii din sistemul *învăţămîntului pentru adulţi*.

UNIVERSITĂŢI PENTRU PĂRINŢI — organizaţii de tipul lectoratelor, create pe lîngă şcoli, palate de cultură, cluburi şi alte instituţii, pentru propagarea cunoştinţelor pedag. în rîndurile părinţilor. Cursanţilor li se ţin prelegeri pe diferite teme ale educaţiei în familie, ale psihologiei şi fiziologiei vîrstei copiilor. Scopul principal al universităţilor pentru părinţi este să pregătească un activ de oameni cunoscători în problemele pedag., care să facă parte din comitetele de părinţi ale şcolilor, grădiniţelor de copii şi administraţiilor de imobile şi totodată să facă *propagandă pedagogică* în rîndurile ma-

selor largi ale populaţiei. Pe lîngă unele universităţi pentru părinţi se organizează cercuri de croitorie, broderie artistică, gospodărie, confecţionare de jucării, utilaj pentru teatrul de păpuşi etc. Părinţii care şi-au însuşit pregătirea respectivă în cadrul acestor cercuri ajung adesea conducători ai cercurilor de elevi de pe lîngă şcoli. Directorul şi consiliul universităţii pentru părinţi sînt confirmaţi de către secţia de înv. Universităţile pentru părinţi au fost organizate pentru prima dată în raioanele Kanavino, Sormovo şi Sverdlovsk din oraşul Gorki (1929), apoi în raionul Vîksunsk din reg. Gorki (1933). Ulterior, ele au căpătat o largă răspîndire.

Bibl.: *I.I. Komenik*, Lectorate pentru părinţi, Din experienţa muncii de organizare a lectoratelor pentru părinţi de pe lîngă şcolile din R.S.S. Ucraineană, M., 1956; *F.G. Bondar*, Din experienţa universităţii pentru părinţi din Vologda, „Sovetskaia pedagoghika", 1955, nr.1.

UNIVERSITĂŢI POPULARE — instituţii sociale de culturalizare, care se înfiinţau în Rusia şi în alte ţări pentru răspîndirea ştiinţei în mijlocul populaţiei adulte. Deoarece erau înfiinţate şi întreţinute în special din fondurile donate de burghezie, aveau un caracter burghez-liberal.

Primele universităţi populare au apărut în Danemarca şi Norvegia (1864), în Suedia (1868), apoi în Anglia, în Franţa şi în alte ţări. În Rusia au apărut la sfîrşitul sec. XIX. În 1893, intelectualitatea liberală din Moscova a constituit o comisie „pentru organizarea lecturii în familie", care avea ca scop să organizeze lecţii publice în provincie cu sprijinul forţelor locale. Curînd s-a format o subcomisie, care, la sfîrşitul anului 1898, s-a transformat în „birou de lecţii". În acelaşi timp, la Petersburg, în Comitetul muzeului pedag. al instituţiilor de înv. militare a luat fiinţă „secţia pentru stimularea autoinstruirii". În 1894, profesorii de la Univ. din Kazan au organizat un ciclu de cursuri publice. Universităţile populare s-au extins mult în Rusia în perioada revoluţiei din 1905, cînd la Petersburg şi în alte oraşe au apărut societăţi ale universităţilor populare. În 1906, în majoritatea oraşelor guberniale şi în multe oraşe judeţene din Rusia au fost deschise universităţi populare. Printre acestea s-a remarcat în mod deosebit univ. „Şaneavski" din Moscova. În 1908 a avut loc primul congres al societăţilor universităţilor populare din toată Rusia. În epoca reacţiunii, aproape toate universităţile populare au fost închise. După revoluţia din feb. 1917, ele şi-au reluat activ. şi au continuat să funcţioneze cîtva timp după Revoluţia din Octombrie.

În prezent, universităţile populare (uneori sub denumirea de universităţi populare de cultură) au luat o mare răspîndire în U.R.S.S. ca mijloc de ridicare a nivelului cultural al maselor largi muncitoreşti, de popularizare a realizărilor ştiinţei şi tehnicii, ale literaturii şi artei clasice şi contemp. Ele sînt înfiinţate de către organizaţiile sociale pe lîngă cluburi, case de cultură, întreprinderi, universităţi etc. Univ. populară are facultăţi de şt., tehn., arte (lit., muz., arte plastice, teatru, cinematograf). Lecţiile sînt însoţite de demonstraţii cu caracter intuitiv.

URUGUAY — stat din sud-estul Americii de Sud, republică. Teritoriul — 187 000 km², populaţia — 2 679 000 locuitori (1957). Uruguay este o ţară agrară, acaparată de capitalul străin, în

special cel american şi englez. Deşi s-a proclamat în mod formal înv. obligatoriu pentru copiii în vîrstă de 6—14 ani, mulţi copii nu urmează la şc. sau o părăsesc înainte de absolvire.

Există şcoli elem. orăşeneşti de gradul I — şcoli de 4 ani —, şcoli elem. orăşeneşti de gradul II — şcoli de 6 ani — şi şcoli elem. săteşti — de 3 ani — în genere şcoli cu un singur post. În 1955 existau 1 797 şcoli elem. de stat, cu 234 173 elevi. Şc. medie de 6 ani este formată din 2 cicluri: de 4 ani şi de 2 ani; în ciclul II are loc bifurcarea pe secţii. În 1958 existau 80 şcoli medii, cu 53 135 elevi. În şcolile profes., mai ales industriale şi agricole, cu 2, 3 sau 4 ani de studiu învaţă 15 919 elevi (1957). Şc. normală de 7 ani pregăteşte cadre didactice pentru şc. elem.; în această şc. se primesc absolvenţi ai şcolii elem. de 6 ani. Inst. pedag. pregăteşte cadre didactice pentru şcolile medii. La Montevideo există o univ. (înfiinţată în 1833) cu 10 facultăţi. În 1957, în instituţiile de înv. superior învăţau 17 108 persoane.

USOVA, Aleksandra Platonovna (n. 1898) — pedagog sovietic, specialist în educ. preşc., membru corespondent al Acad. de şt. pedag. Se ocupă de problemele conţinutului şi metodicii instrucţiei preşcolarilor în grădiniţa de copii şi în familie şi îndeosebi de problemele privind jocurile de creaţie şi importanţa lor în educ. copilului preşc.

Opere: Pedagogia preşcolară, M.-L., 1946 (în colab. cu A.M. Leuşina); Problemele instructive în grădiniţa de copii, Culegere de art. sub red. lui A.P. Usova, M., 1955.

UŞAKOV, Dmitri Nikolaevici (1873—1942), lingvist sovietic, membru corespondent al Acad. de Şt. a U.R.S.S., autorul tratatului pentru instituţiile de înv. superior „Scurtă introducere în lingvistică“ (din care, între anii 1913 şi 1929, au apărut 9 ediţii) şi al unor manuale pentru şc. elem. A redactat un manual destinat şcolilor pentru adulţi. Lucrările sale privind ortografia („Ortografia rusă“, 1911) şi ortoepia („Ortoepia rusă şi problemele ei“, 1928) au fost de o mare utilitate pentru înv. Uşakov a luat parte activă la alcătuirea programei şcolare de lb. rusă. Sub red. lui a apărut „Dicţionarul explicativ al limbii ruse“ în 4 vol. (1934—40).

UŞINSKI, Konstantin Dmitrievici (1824—1870) — mare pedagog clasic rus, unul dintre fondatorii pedagogiei şi şcolii ruse. Scopul vieţii lui Uşinski era de a aduce cît mai mult folos patriei sale. Democrat iluminist şi patriot înflăcărat, el şi-a pus talentul său uriaş şi toată viaţa sa în slujba poporului şi de aceea ocupă pe drept un loc de frunte în pleiada marilor oameni de ştiinţă ruşi, care şi-au acoperit numele de o glorie nepieritoare.

Uşinski s-a născut în oraşul Tula; copilăria şi-a petrecut-o la Novgorod-Seversk, unde a absolvit liceul, apoi a urmat fac. de drept din Moscova, pe care a terminat-o în 1844 cu titlul de candidat în şt. juridice. Consiliul universităţii l-a reţinut la univ. spre a se pregăti pentru activ. ştiinţifică. În 1846 a fost numit prof. suplinitor de şt. camerale la catedra de ist. ştiinţelor juridice, de drept financiar şi de drept public, la liceul juridic „Demidov“ din Iaroslavl. În prelegerile sale, Uşinski susţinea ideea că soc. se dezvoltă în mod ascendent. Concepţiile lui despre stat erau pătrunse de spirit democratic. Deosebit de valoroasa

sa lucrare „Despre învăţămîntul cameral“ (1848) îi conferă tînărului prof. un loc de cinste printre învăţaţii de seamă ai timpului său. De la primii săi paşi în activ. de prof. reacţionarii au început să-l suspecteze de lipsă de lealitate politică. Poliţia îl supraveghea; în 1849 a fost „îndepărtat“ din liceu. Abia la începutul anului 1850 a obţinut cu mare greutate un post de subşef de birou la Min. Afacerilor Externe. Uşinski a rămas în această funcţie pînă în aug. 1854, cînd a obţinut postul de prof. de lb. şi lit. rusă la inst. pentru copiii orfani din Gatcino, al cărui subdirector a fost din 1855.

Lucrînd în această calitate, el a reorganizat munca instructiv-educativă a institutului pe baza pedagogiei înaintate şi s-a hotărît definitiv să-şi consacre toate puterile cauzei nobile a educării tinerei generaţii şi să imprime un caracter naţional înv. În 1859, Uşinski devine subdirectorul Institutului Smolnîi pentru „fiice de nobili“.

Această şc. medie pentru fete, una dintre cele mai vechi din Rusia, destinată fetelor din pătura înaltă a nobilimii, lîncezea, era anchilozată şi ruptă de viaţă. După expresia lui E. Vodovozov în inst. nu erau educaţi „oameni, ci călugăriţe“, care nu aveau nici cea mai mică idee despre viaţă. Uşinski a luat măsuri energice pentru reorganizarea sistemului de instr. şi educ. în sensul democratizării lui: ridicarea nivelului instrucţiei de la secţiile pentru fiicele de nobili la nivelul liceului „Aleksandrovsk“, introducerea metodelor înaintate în educ. şi instr., pred. în lb. maternă (rusă), stabilirea unei atitudini umane faţă de eleve, apropierea înv. de cerinţele vieţii. Uşinski a atras în munca de pred. pedagogi cunoscuţi ai vremii, ca: D.D. Semionov, L.N. Modzalevski, V.I. Vodovozov, M.I. Semevski, I.P. Pugacevski ş.a.

În 1860, Uşinski este numit redactorul revistei „Jurnal Ministerstva narodnogo prosvesceniia“ („Revista Ministerului Instrucţiunii Publice“). În scurt timp a îmbunătăţit simţitor conţinutul pedag. al revistei. Dar la sfîrşitul anului 1861 a fost eliberat din funcţia de conducător al revistei, apoi şi din munca de la inst.

Uşinski şi-a început activ. literară în 1852. Între 1852—1854 a colaborat la „Sovremennik“, între 1854 şi 1856 la rev. „Biblioteka dlea citenia“ etc. După apariţia articolului „Despre foloasele literaturii pedagogice“ în „Jurnal dlea vospitania“ (1857), Uşinski s-a ocupat de alcătuirea de manuale didactice pentru şc. elem. Una după alta încep să apară lucrările sale pedag. Uşinski devine cunoscut ca gînditor, mare pedagog şi democrat iluminist. Cu aceste lucrări, el a îmbogăţit gîndirea pedag. înaintată rusă şi a creat un sistem pedag. original.

Opera sa capitală „Omul ca obiect al educaţiei“ (1868) ocupă un loc de frunte printre lucrările ştiinţifice pedag. Aceasta este cea mai valoroasă operă a pedagogiei clasice ruse, una dintre cele mai desăvîrşite realizări ale gîndirii pedag. mondiale premarxiste, un mare tratat de psih. şi pedag.

Uşinski are merite uriaşe ca „părinte al şcolii elementare ruse“ şi ca autor al excelentelor manuale: „Cuvîntul matern“ (1864) şi „Lumea copiilor“ (1861). După aceste manuale au învăţat şi au fost educate în trecut multe

dintre generaţiile poporului rus; unele dintre principiile de bază ale acestor lucrări îşi păstrează şi în prezent valabilitatea şi sînt aplicate pe scară largă în manualele folosite în prezent în şc. elem.

Uşinski a militat pentru eliberarea ţărănimii de sub jugul iobăgist, pentru dezv. Rusiei pe o cale nouă şi pentru răspîndirea ştiinţei de carte în mijlocul poporului. Dar în ceea ce priveşte convingerile sale politice şi filozofice, Uşinski nu s-a ridicat pînă la nivelul ideilor democrat-revoluţionare şi iluministe ale lui Herţen, Belinski, Cernîşevski şi Dobroliubov. Ideile filozofice ale lui Uşinski au evoluat de la idealism spre materialism. Concepţiile sale în domeniul gnoseologiei şi al filozofiei nat., cu toate contradicţiile lor, au în general o orientare materialistă. Este semnificativ faptul că Uşinski nu numai că s-a declarat de acord cu darvinismul, dar a considerat că darvinismul este singura învăţătură justă despre originea vieţii organice pe pămînt şi despre legile ei de dezv. Trăsăturile materialiste ale concepţiei lui Uşinski despre natură, precum şi încercările lui, deşi nu totdeauna reuşite, de a aborda problemele principale ale teoriei cunoaşterii de pe poziţiile senzualismului materialist, sînt determinate de influenţa puternică a filozofiei materialiste ruse din deceniul 7. Aceasta explică în primul rînd de ce şi-a construit concepţia psihologică, sprijinindu-se pe fiziol.; concepţia sa psihologică conţine elemente de interpretare materialistă a psihicului. Toate acestea i-au permis lui Uşinski să rezolve în mod ştiinţific o serie de probleme ale procesului de înv. şi ale didacticii. În ceea ce priveşte concepţia despre soc., Uşinski era idealist. El atribuia un rol hotărîtor în dezv. societăţii, legilor, legiuitorilor şi progreselor raţiunii.

Prin ped., Uşinski înţelegea teoria despre educ., ca proces care urmăreşte să formeze „omul în om". Educ. este „o creaţie a istoriei", este un fenomen social şi are legi obiective, pe care pedagogul trebuie să le cunoască pentru a-şi organiza activ. în mod raţional. „Dacă pedagogia vrea să-l educe pe om din toate punctele de vedere, ea trebuie mai întîi să-l cunoască din toate punctele de vedere", scria Uşinski. El atribuia o mare importanţă teoriei pedag.: „...în pedagogie practica fără teorie este ceea ce e o babă doftoroaie în medicină".

În sistemul pedag. al lui Uşinski, teoria despre obiectivele, principiile şi esenţa educaţiei ocupă un loc de frunte. „Perfecţionîndu-se, educaţia poate împinge departe limitele forţelor fizice, intelectuale şi morale ale omului", spunea el. Prima şi cea mai importantă sarcină a educaţiei este „de a pregăti pentru muncă, pentru viaţă". Copiii trebuie să fie bine dezvoltaţi din p. d. v. intelectual, moral şi fizic. Toate aceste însuşiri trebuie educate şi formate la copii în spiritul caracterului naţional al educaţiei, care constă, în esenţă, din următoarele: *a)* educ. trebuie să se transmită în întregime poporului şi să cuprindă toată generaţia tînără cu ajutorul înv. obligatoriu; *b)* educ. trebuie să dea copiilor cunoştinţe reale, să-i pregătească pentru viaţă şi pentru muncă; *c)* în şcoli trebuie să se introducă pred. în lb. maternă, care trebuie să ocupe locul central în formarea omului; *d)* copiii tre-

buie educaţi în spiritul unei morale înalte, trebuie să li se cultive dragostea de muncă, cinstea, simţul dreptăţii, patriotismul, iubirea şi respectul faţă de om; *e)* femeile trebuie să primească instr. şi educ. egală cu a bărbaţilor; *f)* nu trebuie să se însuşească şi să se aplice în practica educaţiei, fără o prelucrare critică, sisteme şi experienţe pedag. străine poporului, caracterului său naţional.

Prin instr., Uşinski înţelegea procesul de comunicare a cunoştinţelor şi de formare a deprinderilor de către prof. şi de însuşire a acestora de către elevi, procesul de ridicare a elevilor de la necunoaştere la cunoaştere. Vorbind despre natura psihologică a instrucţiei, el arăta că învăţătura este în primul rînd un proces voluntar, care are la bază motive de care omul este conştient. De aceea, chiar de la început, învăţătura trebuie să fie despărţită de joc şi îndreptată spre îndeplinirea unor probleme concrete, serioase. Dar Uşinski îşi dădea foarte bine seama că instr. este utilă numai dacă ţine seama de interesele şi posibilităţile de cunoaştere ale copiilor. Ideea principală în teoria instrucţiei este că singura hrană a spiritului omenesc este experienţa, care ni se comunică prin intermediul simţurilor noastre externe. Imaginile percepute direct din lumea exterioară sînt, prin urmare, singurele materiale asupra cărora şi cu ajutorul cărora lucrează capacitatea noastră de gîndire. Sistemul nervos reprezintă o verigă inevitabilă şi este unicul mijlocitor între lumea exterioară şi suflet. Uşinski a fundamentat principiul caracterului educativ al instrucţiei—necesitatea legăturii dintre instr. şi educ. „Influenţa educativă a ştiinţei va fi reală numai atunci cînd aceasta va exercita o influenţă nu numai asupra minţii, ci şi asupra sufletului şi a sentimentelor", scria Uşinski. Una din condiţiile cele mai importante pentru organizarea justă a întregii munci instructive este de a ţine

seama în procesul instructiv de particularităţile psihice ale copilului. „Psihologia, în ceea ce priveşte aplicarea ei în pedagogie şi necesitatea ei pentru pedagog, spunea Uşinski, ocupă primul loc între ştiinţe". Lucrarea lui Uşinski „Omul ca obiect al educaţiei" dezvăluie baza psihologică a instrucţiei şi apoi pe ea îşi fundamentează didactica sa.

Uşinski a lăsat multe indicaţii preţioase cu privire la metodele de educare a spiritului de observaţie, a atenţiei, voinţei, memoriei, emoţiilor şi cu privire la aplicarea legilor lor în înv. El a fundamentat necesitatea aplicării următoarelor principii didactice: caracterul conştient, intuitiv şi sistematic al înv. şi temeinicia asimilării cunoştin-

ţelor etc. şi a trasat căile şi mijloacele principale ale înv. Uşinski era înflăcărat adept al sistemului de înv. pe clase şi pe lecţii, dar atrăgea atenţia că lecţia îşi atinge scopul numai atunci cînd se folosesc în mod just diferitele metode. El împărţea teoria sa despre organizarea predării în două: didactica generală, care studiază bazele şi principiile instrucţiei, comune tuturor obiectelor de înv. şi didactica, care aplică principiile didacticii generale la fiecare obiect de înv. şi la metodele de pred. a acestora.

În sistemul pedag. al lui Uşinski se acordă un loc deosebit problemelor educării personalităţii elevului; prin aceasta, el înţelege formarea unor însuşiri, ca: patriotismul, umanitarismul, simţul dreptăţii, dragostea de muncă, disciplina, voinţa şi tăria de caracter, simţul estetic. Uşinski atribuia muncii o mare importanţă în formarea personalităţii. Omul este obiectul educaţiei. Familia, şcoala, poporul, natura sînt cei care-l educă. Potrivit ideii lui Uşinski, dintre toţi factorii amintiţi, rolul cel mai important îl are şc., prof. „În educaţie, totul trebuie să se bazeze pe personalitatea educatorului, deoarece numai din izvorul viu al personalităţii lui se revarsă forţa educativă. Nici un statut, nici o programă, nici un mecanism artificial al vreunei instituţii, oricît de ingenios ar fi el conceput, nu poate ţine locul personalităţii în opera de educaţie", scria Uşinski. El cerea profesorului să fie un om cult, să-şi cunoască şi să-şi iubească munca, să-şi perfecţioneze necontenit cunoştinţele şi măiestria pedag. Atribuind profesorului un loc de seamă în opera de ridicare a nivelului cultural al poporului, în progresul lui, Uşinski cerea statului să acorde o deosebită atenţie pregătirii cadrelor didactice. El a elaborat cel dintîi, în mod ştiinţific, un sistem de pregătire a cadrelor didactice ale cărui principii şi metode sînt valabile, în multe privinţe, şi astăzi.

Concepţiile pedag. ale lui Uşinski au exercitat o influenţă binefăcătoare nu numai asupra dezvoltării de mai tîrziu a gîndirii pedag. progresiste ruse, ci şi asupra gîndirii pedag. a altor popoare din Rusia. Cunoscutul pedagog gruzin I.S. Goghebaşvili, pedagogul armean G. Agaian ş.a. i-au fost discipoli şi au continuat în mod creator opera sa.

Moştenirea pedag. a lui Uşinski este din multe p.d.v. valabilă şi actuală pentru şc. şi ped. sovietică. M.I. Kalinin scria în legătură cu aceasta: „...la noi există deja orînduirea socialistă. Dar eu văd că ideile pe care le dezvolta la timpul său Uşinski... sînt idei cu adevărat pedagogice. Mai mult: eu cred că ele nu pot fi înfăptuite pe deplin decît în societatea noastră socialistă" („Despre educaţia şi instrucţia comunistă", M.-L., 1948, p. 121).

Opere: Opere complete, vol I—XI, M., 1948—1952; Opere alese, vol I—IV, M.-L., 1947; Opere pedagogice alese, vol I—II, Buc., E.S.D.P., 1956—57.

Bibl.: *D.O. Lordkipanidze*, Concepţia pedagogică a lui K.D. Uşinski, M., 1954; *de acelaşi autor*, K.D. Uşinski — clasic al pedagogiei ruse, M., 1954; *E.N. Medînski*, Marele pedagog rus K.D. Uşinski, M., 1946; *V.I. Struminski*, Bazele şi sistemul didacticii lui K.D. Uşinski, M., 1957; *M.A. Danilov*, Didactica lui K.D. Uşinski, M., 1948; „Sovetskaia pedagoghika", 1945, nr. 12 (număr închinat lui K.D. Uşinski).

UTILAJUL ATELIERELOR ŞCOLARE — motoare, maşini-unelte, scule, inventarul de lucru şi gospodăresc, materialele didactice şi intuitive necesare pentru buna desfăşurare a activităţii con-

structive şi productive a elevilor. Tipurile, construcţia, forma şi dimensiunile utilajelor sînt determinate de cerinţele tehnice şi pedag. De aceea se folosesc în mod obişnuit maşini-unelte de tip universal şi de dimensiuni reduse care trebuie să asigure însă posibilitatea executării unor produse la nivelul tehnicii moderne. Deoarece la bancurile din atelierele şcolare lucrează şcolari de diferite staturi, ele sînt reglabile sau prevăzute cu postamente, de obicei pentru 3 înălţimi. Pentru executarea unei lucrări scrise şi grafice, acolo unde îngăduie spaţiul, se instalează mese speciale. De regulă, locurile de muncă sînt înzestrate cu bănci pe care elevii se odihnesc în timpul pauzelor sau al instructajului. Există numeroase tipuri de bancuri cu o construcţie simplificată, îndeosebi cele pentru prelucrarea lemnului. Aceste bancuri permit utilizarea cît mai completă a suprafeţei atelierului, putînd fi instalate chiar şi în clasă, pe bănci. Între anii 1920 şi 1940, în U.R.S.S. s-au construit şi s-au introdus în practica şcolară numeroase dispozitive care înlesnesc copiilor efectuarea operaţiunilor manuale: diferite „maşini-unelte" pentru tăierea cu ferăstrăul şi fasonarea obiectelor din lemn, truse perfecţionate pentru tăierea în ştarţ şi pentru tras capete tăiate în unghi de 45°, maşini-unelte universale cu piese şi dispozitive interşanjabile standardizate, mese speciale pentru lecţiile de lucru manual cu copiii din cls. mici etc. La crearea utilajelor şi a inventarului necesar atelierelor şcolare au adus o mare contribuţie profesorii de lucru manual şi metodiştii M.N. Goriunov, A.S. Şastov, B. Ivanov, L.S. Şulţ ş.a. Ei au elaborat numeroase dispozitive care înlesnesc distribuirea rapidă, controlul şi folosirea instrumentelor, de ex., truse de desen liniar, dulapuri sistematice pentru păstrarea instrumentelor de uz general, stelaje pentru păstrarea materialelor şi a obiectelor lucrate de elevi etc.

Încă din anii 1930—1940, în practica atelierelor şcolare au început să se introducă noi instalaţii pentru turnarea metalelor uşor fuzibile, băi electrolitice, instalaţii pentru călirea metalelor. În ultimii ani au apărut instalaţii simplificate pentru prelucrarea materialelor cu ajutorul impulsurilor electrice. Cele mai bune ateliere şcolare au introdus pe scară largă aşa-zisa mică mecanizare a producţiei, fiind utilate cu diferite aparate acţionate electric şi pneumatic: burghie electrice, instrumente pneumatice percutante, instalaţii mecanizate pentru operaţiile de tăiere, şlefuire etc.

UTILAJUL ŞCOLII — constă din mobilier şcolar, materiale didactice intuitive (preparate de animale şi plante, colecţii botanice, zoologice, paleontologice, mineralogice etc., mostre de soluri şi îngrăşăminte, mijloace de luptă împotriva dăunătorilor şi a bolilor de plante şi animale, produse industriale şi agricole etc.), materiale intuitive (tablouri, portrete, fotografii, tabele, diagrame, scheme, hărţi şi cartograme, atlasuri, albume, ornamente pentru desen, filme de cinematograf, diapozitive şi diafilme, modele mobile şi imobile, mulaje, machete, diorame etc.), utilaj destinat lucrărilor de laborator, colţului naturii vii, terenului experimental şcolar, precum şi demonstrării şi efectuării de experienţe de către profesori (instrumente, dispozitive, vase, reactivi etc.). Din aceste materiale mai fac parte echipamentul pentru excursii

şi utilajul necesar lucrărilor şi observaţiilor pe care le fac elevii pe terenul geografic, meteorologic, astronomic şi pe alte terenuri ale şcolii. O subgrupă aparte o alcătuieşte utilajul special destinat înv. politehnic şi instrucţiei în prod. (menghine, diferite strunguri, instrumente de prelucrare a lemnului, a metalelor şi altor materiale, maşini şi piese de maşini, modele şi instrumente pentru studiul maşinilor, electrotehnicii, bazelor industriei şi producţiei agricole, inventar de cultură fizică şi sport pentru sala de cultură fizică, pentru exerciţii şi jocuri în aer liber, instrumente şi articole muzicale).

Prod. utilajului şcolar se organizează mai ales de către Direcţia tehnică industrială pentru materiale didactice a Ministerului Învăţămîntului din R.S.F.S.R.; materialele didactice, tipărite - intuitive, se editează de către Editura didactică şi pedagogică.

UTRACVISM (lat. *utraque* — şi pentru una şi pentru alta) — sistem de întocmire a planului de înv. şi de organizare a instrucţiei şcolare prin care se asigură pregătirea temeinică la 2 cicluri diferite de obiecte de înv. (de pildă, umaniste şi şt. nat.-matem.), ceea ce oferă posibilităţi egale de continuare a învăţăturii la oricare din facultăţile respective ale şcolii superioare. Acest sistem a fost elaborat la începutul sec. XIX, cînd W. Humboldt, om cu vederi liberale, se afla în fruntea departamentului instrucţiunii publice din Prusia. La baza acestui sistem stătea ideea că înv. trebuie să fie general şi multilateral. Noul plan de înv. al liceelor din Prusia se deosebea mult de planurile de înv. anterioare, în care matem. era un obiect secundar, studiul limbii materne nu se bucura de nici o atenţie, iar şt. nat. lipseau cu desăvîrşire. Asigurînd rezolvarea sarcinilor înv. umanistic în spiritul clasicismului, el răspundea totodată şi cererilor burgheziei de a se intensifica pred. matematicii, fizicii şi a limbilor moderne.

UVAROV, Serghei Semionovici (1786—1855) — om politic reacţionar, epitrop al districtului de înv. Petersburg (1811—21), preşedintele Acad. de Şt. (1818—55) şi ministru al instrucţiunii publice (1833—49). A promovat cu perseverenţă în şcoli principii monarhice şi religioase şi a formulat ideea că bazele culturii şi educaţiei în Rusia trebuie să fie „ortodoxismul, autocraţia şi poporaneitatea“, înţelegînd prin poporaneitate păstrarea orînduirii iobăgiste. Uvarov a întărit caracterul corporatist al înv. mediu şi superior şi a luptat împotriva pătrunderii în universităţi a elementelor aparţinînd altor clase sociale decît nobilimii. A organizat 40 institute şi pensioane pentru copiii nobilimii.

UZNADZE, Dmitri Nikolaevici (1886—1950) — psiholog sovietic, membru activ al Acad. de şt. a R.S.S. Gruzine, prof., dr. în şt. pedag., fondatorul Inst. de psih. din Gruzia, care astăzi îi poartă numele. A creat o direcţie proprie în psih. („Psihologia orientării“), care continuă să fie dezvoltată de către elevii şi colaboratorii săi. A lucrat mult în domeniul psihologiei copilului şi s-a ocupat mai ales de problemele dezvoltării gîndirii. Este autorul unor valoroase manuale de psih.

Opere (în lb. gruzină): Bazele psihologiei experimentale, vol. I, Tbilisi, 1925; Psihologia generală, Tbilisi, 1940; Psihologia copilului, Tbilisi, 1947; Baza experimentală a psihologiei orientării, „Lucrările Institutului de psihologie al Academiei de ştiinţe a R.S.S. Gruzine“, vol. IV, Tbilisi, 1949.

Scanned with OKEN Scanner

V

VACANŢELE — timpul cînd se întrerupe activ. şcolară. Se stabileşte în conformitate cu legile fiecărei ţări, ţinîndu-se seama de particularităţile climei. În U.R.S.S., prin legea referitoare la întărirea legăturii dintre şcoală şi viaţă şi la dezvoltarea continuă a sistemului învăţămîntului public, fixarea începutului şi sfîrşitului anului şcolar şi a perioadelor de vacanţă este lăsată în seama legislaţiei republicilor unionale (art. 9 din lege). Pentru elevii şcolilor elem. de 7 ani, de 8 ani şi medii din R.S.F.S.R., vacanţele sînt stabilite astfel: vacanţa de toamnă — 5 zile (5—9 noiemb.); vacanţa de iarnă — 12 zile (30 dec. — 10 ian.); vacanţa de primăvară — 8 zile (în şcolile de la oraşe, 24—31 mart.; în şcolile de la sate, cf. dispoziţiilor organelor locale). Vacanţa de vară începe în ziua terminării anului şcolar şi durează pînă la 1 sept. (v., de asemenea, *An şcolar*).

VACCINARE — introducerea în organism a unui vaccin (material microbian cu virulenţă scăzută) prin diferite procedee, în scopul de a-l imuniza. Aceasta provoacă formarea mijloacelor specifice de apărare a organismului împotriva agenţilor patogeni, ceea ce dă o imunizare pe o perioadă determinată. Durata imunităţii în bolile infecţioase variază: pentru febră tifoidă — 1 an; pentru difterie — aproape 4 ani. Pentru menţinerea imunităţii este nevoie de vaccinări în funcţie de aceste durate. Vaccinările joacă un rol important în lupta împotriva răspîndirii bolilor infecţioase.

VAGABONDAJUL MINORILOR — fenomen social care rezultă din lipsa de îngrijire şi de influenţă educativă asupra minorilor. Apare ca rezultat al calamităţilor sociale — războaie, foamete, şomaj, sărăcia părinţilor. Este larg răspîndit în ţările capitaliste, îndeosebi în ţările dependente şi coloniale, unde e generat de exploatarea neînfrînată a maselor populare. Vagabondajul copiilor este însoţit în mod inevitabil de criminalitatea infantilă.

Vagabondajul minorilor a existat şi în U.R.S.S., în primii ani ai puterii sovietice, ca urmare a războiului imperialist şi a celui civil, care au provocat ruina economică, epidemii, foamete. Din iniţiativa lui V.I. Lenin, guvernul sovietic a înfiinţat Consiliul pentru ocrotirea copiilor şi, mai tîrziu, Comisia pentru îmbunătăţirea vieţii copiilor, condusă de F.E. Dzerjinski. S-au organizat numeroase cantine pentru copii, aziluri de noapte, puncte sanitare, case de copii, colonii şi comune. Mai tîrziu, Comisariatul Poporului pentru Înv. al R.S.F.S.R. a devenit centrul luptei împotriva vagabondajului minorilor. Acest comisariat era ajutat de organizaţii şi instituţii speciale: comisia pentru minori, inspectoratul social, casele de copii, comunele. În atmosfera de muncă a comunelor, foştii vagabonzi erau reeducaţi, devenind

Scanned with OKEN Scanner

participanţi folositori şi activi la construirea socialismului. În această privinţă, experienţa lui A.S. Makarenko a fost de mare folos. El a indicat metodele cele mai raţionale şi mai eficace pentru reeducarea vagabonzilor şi pentru integrarea lor în activ. social-utilă. O mare contribuţie la lichidarea vagabondajului au adus nenumăraţi cetăţeni sovietici, care au adăpostit vagabonzi, fie pe bază de înfiere, tutelă, patronaj, fie pe bază de contract de ucenicie. În urma unui complex de măsuri luate de stat şi societate, vagabondajul minorilor ca fenomen de masă a fost lichidat în anii 1930 şi 1935.

În anii Marelui Război pentru Apărarea Patriei, partidul şi guvernul sovietic au luat măsurile necesare în ceea ce priveşte asistenţa imediată şi plasarea copiilor orfani şi a celor rămaşi fără îngrijire din partea părinţilor, astfel că vagabondajul copiilor a fost evitat.

VAGNER, Vladimir Aleksandrovici (1849—1934) — cunoscut biolog darvinist rus, întemeietorul psihologiei comparate în Rusia (v. *Psihologia genetică*), prof. la Univ. din Petersburg şi la Inst. de psih. din Petersburg. În lucrările sale a criticat cu asprime atît interpretarea antropomorfică a conduitei animalelor (explicarea acesteia prin analogie cu conduita oamenilor) cît şi teoriile simpliste mecaniciste; a militat pentru studierea sistematică a ştiinţelor naturii în şc. medie şi pentru extinderea predării ştiinţelor naturii în universităţi.

Opere: Bazele biologice ale psihologiei comparate, vol. I—II, S. Pb.,—M., 1910—1913; Biopsihologia şi ştiinţele înrudite, P., 1923; Apariţia şi dezvoltarea aptitudinilor, ed. 1—9, L., 1924—1929; Metodele ştiinţelor naturii în ştiinţă şi şcoală, M., 1893; Natura şi elevul, M.-L., 1926.

VAHTEROV, Vasili Porfirievici (1853—1924) — pedagog rus, militant de seamă în domeniul înv. elem., eminent metodist

de lb. rusă, autorul unor cărţi de citire pentru şc. elem., foarte răspîndite. Cărţile sale: „Abecedarul rus...“ (între 1898 şi 1919 a apărut în 126 ediţii), „Lumea în povestiri pentru copii“ (1900), „Metoda de predare intuitivă“ (1907), erau foarte apreciate de învăţători. Vahterov a fost unul dintre organizatorii Uniunii generale a învăţătorilor şi a lucrătorilor din domeniul învăţămîntului din întreaga Rusie (1905—08). De asemenea, a funcţionat ca lector la cursurile pentru învăţători şi la cele pentru muncitori. În perioada sovietică a lucrat în domeniul lichidării analfabetismului şi a fost prof. la cîteva şcoli superioare din Moscova.

VAILLANT, Edouard-Marie (1840—1915) — membru al Comunei din Paris, delegat în

Comisia de înv., activist de seamă al mişcării socialiste de la sfîrşitul sec. XIX şi începutul sec. XX. Din deceniul 7 al sec. trecut—blanquist. A avut legături personale cu Marx, îi cunoştea doctrina şi a aderat la Internaţionala I. În timpul Comunei din Paris a condus reorganizarea şcolilor şi instituţiilor culturale pe baze noi. În 1871—72 a fost membru al Consiliului general al Internaţionalei. În deceniul 9 al sec. trecut s-a apropiat de grupul marxist al lui Guesde şi Lafargue. Lenin spunea că Vaillant va rămîne pentru muncitori „amintirea vie" a Comunei din Paris.

Vaillant a militat pentru o şc. cu adevărat laică, pentru lichidarea congregaţiilor catolice şi a şcolilor lor, ceea ce a contribuit la ascuţirea luptei clasei muncitoare din Franţa pentru separarea bisericii de stat şi lichidarea şcolilor congreganiste. Vaillant lega lupta împotriva clericalismului de lupta împotriva capitalismului şi dominaţiei burgheze. El socotea că Franţa trebuie să adopte un sistem de înv. unic, pentru ca înaintarea spre treptele superioare să depindă numai de aptitudinile elevilor. De asemenea, susţinea că înv. trebuie să devină riguros ştiinţific, să aibă un pronunţat caracter antireligios, să dezvolte gîndirea critică a tineretului, să ducă la cunoaşterea realităţilor şi însuşirea ideilor democratice.

VALDEMARS, Krišjānis (1825—1891) — scriitor leton, publicist, activist în domeniul înv. public, unul dintre ideologii mişcării „trezirea naţională". A luptat împotriva hegemoniei germane în ţările baltice. A fost iniţiatorul unor culegeri de folclor leton. Cercetător al istoriei letone, s-a pronunţat pentru legături culturale între Letonia şi Rusia.

Valdemars a organizat şcolile navale din Letonia şi din unele regiuni ale Rusiei. Este autorul broşurii „Şcolile elementare din Rusia din punctul de vedere al economiei naţionale" (1862), în care susţine ideea înv. general obligatoriu.

VALLNER, Artur (1887—1939) — pedagog şi om politic eston. Din dec. 1917 şi pînă în feb. 1918 s-a ocupat de organizarea şcolii sovietice în Estonia. În Sovietul Comunei Muncitoreşti Estone a condus Departamentul înv. şi culturii. Mai tîrziu a fost prof. de ped. la Univ. de stat „A. A. Jdanov" din Leningrad. Vallner a tratat cel dintîi problemele educaţiei comuniste în lb. estonă.

VAŇA, Iosif (n. 1899) — pedagog ceh, specialist în ist. pedagogiei şi a şcolii cehoslovace. A lucrat mult în domeniul psihologiei. În perioada ocupaţiei fasciste a Cehoslovaciei a trecut în ilegalitate şi chiar de pe atunci a început să elaboreze planuri de organizare a înv. în ţară după eliberare. În 1945 a condus munca pedagogilor cehoslovaci în domeniul cercetărilor ştiinţifice.

VAN AN-ŞI (1019—1086) — om politic chinez, filozof şi pedagog. A criticat sistemul de înv. din vremea aceea (v. *Sistemul chinezesc de examene de stat*). Ca prim-ministru al împăratului, a încercat să reorganizeze înv. public în scopul de a-l apropia de viaţă. Cu concursul lui s-au înfiinţat instituţii pentru studiul matematicii, dreptului, medicinei, agronomiei şi ştiinţelor militare. Toată armata funcţionărimii chineze s-a ridicat împotriva reformelor lui Van An-şi.

VAN CIUN (27—97 e.n.) — filozof materialist și propagator al culturii în China. Susținea că mintea omenească este capabilă să cunoască lumea. A criticat învățătura idealistă a lui *Confucius* referitoare la ideile înnăscute, socotind că numai în procesul de cercetare a realității se pot căpăta cunoștințe. Ideile pedag. ale lui Van Ciun sînt expuse în lucrările: „Despre educația caracterului omului", „Tratat de morală" și „Cugetări critice".

VAN IAN-MIN (Van Șou-Jen) (1472—1529) — filozof idealist și pedagog chinez. A creat școli de două tipuri: „șe siue" (înv. elem.) și „șu iuani" (înv. mai înalt). Urmînd concepțiile etice ale lui Confucius, Van Ian-min socotea că omul posedă însușiri morale înnăscute și că, în conduita lor, oamenii trebuie să urmeze norme morale dinainte stabilite. Van Ian-min învăța pe elevii săi să gîndească independent. Ideile sale pedag. sînt cuprinse în cartea „Ciuan si lu" („Instrucțiuni pentru viața practică").

VANNOVSKI, Piotr Semionovici (1822—1904) — om de stat reacționar, ministrul armatei (1881—1898), iar după asasinarea lui Bogolepov, ministrul instrucțiunii publice (1901—1902) în Rusia țaristă. În timpul său, sub presiunea mișcării revoluționare tot mai puternice, s-a întocmit un proiect pentru diminuarea orientării clasiciste a înv. mediu, proiect care a rămas pe hîrtie. V.I. Lenin, în art. „Semnele falimentului" (Opere, vol. 6, Buc., Ed. politică, 1959, p. 62—68), considera promisiunile fățarnice ale lui Vannovski — pe care-l numea în derîdere „inimosul general" — ca mărturie că regimul țarist este pe cale de a da faliment.

VARELA, Jose Pedro (1845—79) — scriitor uruguayan, pedagog și om politic, adept al lui Sarmiento. Considera că numai instr. poporului este baza orînduirii democratice. A întemeiat „Asociația prietenilor instrucției publice" (1863), al cărei scop principal era răspîndirea înv. elem. în țară. Varela a organizat editarea „Enciclopediei pedagogice", în care au intrat operele pedagogilor mai multor țări. În 1877, după proiectul întocmit de Varela, s-a promulgat legea înv. general obligatoriu. Cea mai cunoscută operă a sa este „Educacion del pueblo" (1874).

VARSANOFIEVA, Vera Aleksandrovna (n. 1889) — geolog sovietic, specialistă în geol. istorică și dinamică și structura geologică a U.R.S.S. — în special a Munților Ural —, metodistă, membru corespondent al Acad. de șt. pedag. Participă activ la întocmirea programelor și a îndrumătoarelor metodice de geol. pentru școlile superioare, autoarea unor lucrări de popularizare în domeniul geologiei.

VASILIEV, Ivan Aleksandrovici (m. 1932)—practician surdopedagog rus. Mai bine de 40 ani a instruit copii surdomuți. A scris mai multe lucrări originale, care au contribuit la formarea surdopedagogiei ca disciplină pedag., a stabilit particularitățile principiilor de instruire a surdomuților, a formulat condițiile pe care trebuie să le îndeplinească un specialist surdopedagog. Vasiliev este autorul *Kinoscrisului*.

Opere: Metodica predării vorbirii și a scris-cititului la surdomuți, S. Pb., 1900; Dicționarul intuitiv al celor mai des folosite verbe în limba rusă, S. Pb., 1910.

VATICANUL ŞI ÎNVĂŢĂMÎNTUL — v. *Biserica şi şcoala.*

VEDERE PERIFERICĂ — vedere realizată cu ajutorul zonelor periferice ale retinei ochiului. La periferia retinei predomină celule speciale, extrem de sensibile la lumină, numite bastonaşe, care reacţionează îndeosebi la lumina de slabă intensitate şi nu dau senzaţii de culoare. Vederea periferică joacă un rol important, deoarece excitanţii care cad la periferia retinei provoacă mişcarea reflexă a capului şi ochiului în direcţia obiectului respectiv, antrenînd astfel în actul percepţiei vizuale şi celulele din zona centrală a retinei — *conurile* —, care sînt sensibile la culori şi asigură perceperea spaţială a excitanţilor.

VEKILHARDJI, Naum (1797—1868) — participant la mişcarea naţională albaneză de eliberare din prima ei perioadă. A luptat pentru dezv. culturii naţionale, prin răspîndirea cunoştinţelor în mijlocul poporului, ceea ce, după părerea sa, se poate realiza numai în condiţiile unui înv. în lb. maternă. În acest scop, a creat alfabetul limbii albaneze şi a întocmit 2 abecedare.

VENEZUELA — stat din America de Sud, republică federativă. Teritoriul — 912 000 km², populaţia — 6 300 000 locuitori (1958). Venezuela este o ţară dependentă de capitalul din S.U.A. Situaţia muncitorilor este grea. Analfabetismul populaţiei de la 15 ani în sus ajunge la 47,8% (1950), fără a-i socoti pe indienii care locuiesc în junglă. Conducerea înv. public este centralizată. Pentru copiii de la 4 la 7 ani există 633 instituţii presc. de stat, în care sînt cuprinşi 17 440 copii. Formal, instr. este obligatorie de la 7 la 13 ani, dar de fapt şcoala nu cuprinde o mare parte dintre copiii de vîrstă şcolară. Şcoala elementară este de 6 ani şi are 2 cicluri: primul de 4 ani, al doilea de 2 ani. În total sînt 7 100 şcoli elementare (de stat şi particulare), cu 646 795 elevi (1956). Şcoala medie este de 5 ani (cu 2 cicluri: 3 + 2). În ciclul doi se produce bifurcarea.

Există 200 şcoli medii, cu 23 163 elevi (1955). Şcolile profes., în număr de 38, cuprind 9 369 elevi (1955). Învăţătorii pentru şcolile elem. sînt pregătiţi în şcolile normale de 4 ani de la oraşe şi sate, în care sînt admişi absolvenţii şcolilor elem. Profesorii pentru şc. medie sînt pregătiţi de inst. pedag., în care intră absolvenţii şcolilor medii sau normale. Există 44 institute de înv. pedag., cu 4 721 elevi şi stud. (1955). În oraşele Caracas, Mérida şi Maracaibo există universităţi. Cea mai importantă dintre ele este cea de la Caracas.

În fundamentarea teoretică a instrucţiei şi educaţiei, pe toate treptele sistemului de înv. se simte puternic influenţa pedagogiei americane. Influenţa S.U.A. în înv. se simte şi în faptul că, din cauza jefuirii sistematice a ţării de către monopolurile americane, pentru înv. se acordă numai 8,3 dolari pe cap de locuitor (1957). Mare parte dintre şcolile de toate tipurile sînt particulare. În 1955, din cele 200 şcoli medii existente, 148 erau particulare.

VENTILAŢIA ÎN ŞCOALĂ — mod de a împrospăta aerul în încăperile şcolii. Poate fi naturală sau artificială. În cazul unei ventilaţii naturale, aerul din exterior pătrunde în încăperile mai ales prin porii pereţilor

Temperatura exterioară (în °C)	*Durata aerisirii prin curent (în min)*	
	Pauzele mici	*Pauzele mari și dintre schimburi*
de la +10 la +6	4—10	25—35
de la +5 la 0	3—7	20—30
de la 0 la −5	2—5	15—25
de la −5 la −10	1—3	10—15
mai jos de −10	1—2	5—10

sau prin ferestre și uși. De aceea, este interzisă vopsirea integrală cu ulei a pereților din sălile de clasă (partea superioară a pereților este bine să se vopsească cu materiale poroase cleioase. În sălile de clasă, primenirea aerului este asigurată prin oberlihturi sau prin ferestruici (oberlihturile sînt mai indicate, întrucît aerul intră prin partea de sus a încăperii, ferind pe elevi de scăderea bruscă a temperaturii).

Este de dorit ca în tot cursul anului lecțiile să se desfășoare cu oberlihturile deschise. În timpul pauzelor se face aerisirea prin curent, care se realizează deschizîndu-se concomitent oberlihturile din clasă, ușa care duce în coridor și un oberliht din coridor. În funcție de temperatura exterioară a aerului, se recomandă ca durata aerisirii pentru o sală de clasă obișnuită să fie cf. tabelului de mai sus. Instalarea unei deschizături suplimentare deasupra ușii asigură aerisirea în timpul lecției prin intrarea aerului curat din coridor. Primenirea aerului din șc. se face și prin absorbție, cu ajutorul ventilației artificiale centrale (acțiunea acesteia poate fi verificată apropiind flacăra unei lumînări de una dintre deschizăturile ventilației). Mișcarea reglementară a aerului în încăperile școlii se realizează prin presiunea superioară a curentului de aer care intră în sălile de clasă, prin echilibrul dintre absorbția și evacuarea aerului din coridoare și acțiunea de absorbție a aerului din vestiare, încăperile pentru pregătirea hranei etc.

VERHOVSKI, Vadim Nikandrovici (1873—1947) — metodist sovietic pentru chimie, prof. la Inst. pedag. din Leningrad „A.I. Herțen", om de știință emerit

al R.S.F.S.R., membru al Acad. de șt. pedag. În anii dinaintea revoluției a luptat, împreună cu S.I. Sozonov, pentru introducerea chimiei ca obiect de sine

stătător în programa şcolilor de cultură generală. În epoca sovietică a fost unul dintre cei care au elaborat prima programă unică de chimie pentru şc. medie. Verhovski a elaborat primul manual unic de chimie (care a avut 13 ed., cu un tiraj de peste 10 milioane exemplare), un îndrumător pentru lucrările practice ale elevilor şi un îndreptar metodic pentru profesori. Lucrarea sa de căpetenie, în 2 vol., „Tehnica şi metodica experienţelor la chimie", (1924—26) se bucură de mare popularitate.

VERIFICAREA CUNOŞTINŢELOR — stabilirea nivelului de cunoştinţe, priceperi şi deprinderi ale elevilor, element component al procesului de înv. Verificarea elevilor întăreşte disciplina şcolară, stimulează participarea activă la procesul de înv., dă direcţiei şcolii şi celor interesaţi criterii de orientare cu privire la situaţia la învăţătură. Totodată, verificarea ajută substanţial la rezolvarea multor obiective cu caracter general ale înv.: la repetarea materialului învăţat, la precizarea, fixarea şi sistematizarea cunoştinţelor, priceperilor şi deprinderilor, la dezv. memoriei, a gîndirii logice şi a uşurinţei de exprimare a elevilor, la formarea voinţei şi a perseverenţei lor; de asemenea, ea ajută pe prof. să cunoască şi să respecte particularităţile individuale ale şcolarilor.

Verificarea poate fi *curentă*, adică să se refere la lecţia din ziua respectivă, la capitolul şi materialul parcurs anterior, şi *finală*, adică efectuată la sfîrşitul trimestrului sau al anului şcolar, la lecţiile recapitulative sau la examene (de promovare şi de absolvire). Verificarea se face în scris şi oral. Un procedeu important în verificarea orală este conversaţia, care stimulează activ întregii clase şi se îmbină cu repetarea materialului învăţat. Formele scrise ale verificării (teză, extemporal, compunere pentru acasă etc.) economisesc timpul, deoarece permit în cadrul unei singure lecţii să se stabilească nivelul de pregătire al întregii clase într-o anumită problemă.

Începînd din clasa a V-a, verificarea scrisă se foloseşte la principalele obiecte de înv. Dintre diferitele forme de verificare, cea mai răspîndită este forma răspunsului elevilor la întrebările profesorului.

La toate obiectele de înv., dar mai ales la fiz., chimie, biol., matem., bazele teoriei maşinilor şi ale electrotehnicii etc., are o mare importanţă verificarea practică a priceperilor şi deprinderilor elevilor de a lucra cu diferite substanţe, materiale, instrumente, aparate, de a face calcule, de a aplica cunoştinţele în munca productivă.

Pe baza rezultatelor verificării se face *aprecierea* cunoştinţelor, priceperilor şi deprinderilor elevilor.

Bibl.: *E.I. Perovski*, Verificarea orală a cunoştinţelor la elevi, M., 1955.

VERZILIN, Nikolai Mihailovici (n. 1903) — metodist-biolog sovietic, dr. în şt. pedag., membru corespondent al Acad. de şt. pedag., autorul unei lucrări cu privire la metodele de pred. a botanicii, precum şi al unor lucrări de popularizare despre plante, destinată lecturii particulare.

Opere: Parcela agrobiologică a şcolii medii, M.-L., 1935; Munca în afară de clasă la botanică, L., 1940; Cum trebuie să se predea botanica, M., 1953; Bazele metodice ale predării botanicii, M., 1955.

VESSEL, Nikolai Hristianovici (1837—1906) — pedagog și scriitor rus, conducător al revistelor „Ucitel“ (1861—64), „Pedagoghiceski Sbornik“ (1864—82), „Zadușevnoe slovo“ (1885—1900),

autor a numeroase lucrări în domeniul economiei, finanțelor și pedagogiei, adept al ideilor pedag. ale lui K. D. Ușinski. În art. și în cărțile sale a militat pentru larga răspîndire a înv. elem. în mijlocul poporului, pentru instr. de cultură generală, pentru șc. de cultură generală și pentru îmbunătățirea metodelor de înv.

VIAȚA CIVILIZATĂ ÎN FAMILIE — Respectarea regulilor privind igiena, estetica și comportarea civilizată în sînul familiei (în ceea ce privește membrii familiei, rînduielile casnice, regimul de hrană, mobilierul etc.) este o condiție indispensabilă pentru o educ. justă a copiilor. Noțiunea aceasta are un înțeles foarte larg: ea începe de la spălarea feței și urcă pînă la cele mai înalte trepte ale gîndirii omenești (M.I. Kalinin).

În U.R.S.S., bunăstarea și nivelul cultural al celor ce muncesc crește neîncetat. Există condiții pentru creșterea continuă a interesului pentru cultură în familia sovietică, pentru ca „știința să ne intre cu adevărat în sînge, să devină pe deplin și într-adevăr un element component al vieții noastre de toate zilele“ (V.I. Lenin, Opere, vol. 33, Buc., E.S.P.L.P., 1957, p. 184). Viața civilizată a unei familii depinde de condițiile materiale asigurate de adulți, de năzuința permanentă a părinților și a altor membri ai familiei spre o viață cu adevărat civilizată, de priceperea lor de a organiza rațional munca fiz. și cea intelectuală, odihna regulată. În baza obiceiurilor statornicite în familie, se stabilesc zilele pentru curățenia generală, schimbarea rufăriei de corp și de pat, regulile de igienă personală, regimul zilnic. Părinții dezvoltă la copii deprinderi de muncă și ordine, le cultivă dragostea pentru lit., muz. și alte aspecte ale artei, pentru sport. Una dintre condițiile importante ale vieții civilizate în familie o constituie citirea ziarelor, revistelor, procurarea de cărți pentru biblioteca personală, ținîndu-se seama de interesele copiilor, frecventarea cinematografului, teatrului, muzeelor, excursii în afară de oraș ale membrilor familiei, cunoașterea meleagurilor natale. Toate acestea duc la dezv. unor tradiții sănătoase în familie.

Atitudinea justă a adulților față de muncă contribuie la formarea aceleiași atitudini la cei mici, ceea ce constituie o importantă sarcină educativă a fami-

Scanned with OKEN Scanner

liei. Viaţa civilizată în sînul familiei influenţează pozitiv asupra dezvoltării fizice, spirituale, morale, estetice a copilului şi prin aceasta contribuie, alături de instituţiile preşcolare şi de şcoală, la educarea comunistă a tinerei generaţii.

Şcoala sovietică, fiind un promotor al culturii, poate să dea un mare ajutor familiei în realizarea unei vieţi civilizate. Influenţa ei se realizează prin colectivul pedagogic, care duce o muncă sistematică cu părinţii. Pe măsură ce şcolarii îşi ridică nivelul cultural, datorită educaţiei şi instrucţiei şcolare, ajută pe părinţii lor, din proprie iniţiativă sau urmînd sfatul pedagogilor, să ridice nivelul vieţii civilizate de familie.

VIBROSCOP (lat. *vibratio* — oscilare, grec. σκοπέω — privesc) — aparat pentru controlul vibraţiilor care se produc în timpul vorbirii în diferite puncte ale aparatului vocal. O mică placă metalică terminată cu o tijă se aşază pe suprafaţa vibratorie (pe nări sau pe laringe). Prin intermediul unui piezoelement, vibraţia este transformată în energie electrică, care este amplificată şi este pusă în legătură cu un bec de neon. Aprinderea becului semnalizează existenţa vibraţiilor.

Îl folosesc logopezii pentru a înlătura fonfăiala copiilor şi confundarea consoanelor surde cu cele sonore. În cazul fonfăielii deschise, cerul gurii este lăsat în jos şi aerul expirat trece prin nas, transmiţînd nărilor vibraţia corespunzătoare.

În cazul unei fonfăieli înfundate (cînd consoanele sînt pronunţate nazal), cerul gurii este ridicat, ceea ce împiedică pătrunderea aerului expirat în cavitatea nazală. Vibraţia nărilor, în primul caz, şi lipsa vibraţiei, în al doilea caz, sînt înregistrate de vibroscop. În cazul confundării consoanelor sonore cu cele surde, suprafaţa vibratorie este laringele.

VICTORINE — jocuri organizate în vederea lărgirii cunoştinţelor, constînd din întrebări şi răspunsuri la o temă aleasă din diferite domenii ale ştiinţei, tehnicii, literaturii sau artei. În mod obişnuit, se desfăşoară la adunările pioniereşti, la matineele şi seratele şcolare, în cadrul emisiunilor de radio şi televiziune pentru copii şi au importanţă pentru lărgirea orizontului cultural al elevilor de vîrstă şcolară mijlocie şi mare. Întrebările se aleg în funcţie de vîrsta şi nivelul de cunoştinţe al participanţilor.

VIETNAM. Teritoriul — 330 000 km², populaţia — 24 200 000 locuitori (1956). În conformitate cu acordul de la Geneva din 1954, Vietnamul este împărţit în două printr-o linie de demarcaţie, la nordul căreia se află Republica Democrată Vietnam — stat socialist, iar la sud — Vietnamul de Sud, unde este la putere o clică reacţionară burghezo-moşierească, care este sprijinită de cercurile imperialiste străine. În decursul celor 8 decenii de dominaţie colonialistă franceză, populaţia vietnameză a fost lipsită, de fapt, de dreptul la învăţătură: 95% din populaţia ţării era analfabetă; în şc. elem. învăţau cca. 2,2% dintre copiii de vîrstă şcolară, în şcolile medii — 0,08%, iar în şcolile superioare ajungeau doar cîţiva.

În **Republica Democrată Vietnam** (cu un teritoriu de 159 000 km² şi cu 13 584 000 locuitori) s-a trecut la reorganizarea radicală

a înv. public. Această reorganizare, înfăptuită spre binele poporului, este bazată pe principii socialiste. Pînă la sfîrşitul anului 1958, s-a lichidat analfabetismul a 93,4% dintre analfabeţii sub 50 ani. S-a introdus şc. unică de cultură generală cu o durată de 10 ani, care se împarte în 3 trepte: prima treaptă cuprinde 4 ani; a doua şi a treia, cîte 3 ani. În 1958/59, în şcolile de gradul întîi învăţau 964 855 copii, în şcolile de gradul al doilea — 116 992 copii, iar în cele de gradul trei — 15 159 copii. Pentru ca toţi copiii să poată urma şc. elem., în R.D. Vietnam există şi şcoli organizate şi finanţate de populaţie. În 1958/59, aceste şcoli erau frecventate de 474 143 elevi. În afară de acestea, mai există şi un număr oarecare de şcoli particulare. Pentru minorităţile naţionale există şcoli în lb. maternă. Înv. profes. se realizează în 13 şcoli tehnice superioare (în 1956, ele cuprindeau peste 10 000 stud.) şi în 14 instituţii de înv. mediu de specialitate. Învăţătorii pentru şcolile de treapta întîi sînt pregătiţi de 7 şcoli pedag. (3 dintre ele sînt pentru pregătirea învăţătorilor necesari şcolilor minorităţilor naţionale), profesorii pentru şcolile de treapta a doua sînt pregătiţi în şc. pedag. şi în şc. centrală de pe lîngă Min. Înv. din R.D. Vietnam (pentru şcolile minorităţilor naţionale). Profesorii pentru şcolile de treapta a treia sînt pregătiţi de Inst. pedag. În R.D. Vietnam există 9 instituţii de înv. superior: Univ. din Hanoi, Inst. de agron. şi silvicultură, Inst. politehnic, Inst. de med., 2 institute pedag., inst. de artă, cel de finanţe şi ec. şi şc. superioară pentru pregătirea de translatori.

În **Vietnamul de Sud,** guvernul burghez nu manifestă nici un interes pentru instr. completă a maselor largi ale poporului. Cu toate că înv. elem. este considerat obligatoriu pentru copiii între 6 şi 14 ani, şcolile elem. săteşti au, de regulă, numai 3 clase, iar în unele regiuni înapoiate, înv. se limitează la frecventarea unor cursuri scurte de 9 luni. Numeroşi elevi părăsesc şc. înainte de vreme. Proporţiile acestui fenomen pot fi judecate după următoarele date: în 1954, în cls. I erau aproape 106 000 elevi, iar în cls. a VI-a, numai 2 518. Multe şcoli nu dispun de material didactic şi funcţionează adesea în pagode şi biserici. În ele lucrează învăţători necalificaţi. Alături de şcolile de stat există un număr important de instituţii de înv. particulare, susţinute de guvern. În 1956 erau 2 766 şcoli elem. de stat (cu 571 000 elevi) şi 887 şcoli particulare (cu 146 000 elevi). Durata înv. în şc. medie este de 7 ani. În 1956 existau 48 şcoli medii de stat. Înv. profes. se desfăşoară în 6 şcoli-ateliere, 33 şcoli profes. inferioare şi 4 medii. În univ. din Saigon, în cursul anului 1953 erau 1 728 stud. În afară de aceasta, mai există şi alte şcoli superioare: de navigaţie, radiotehnică, ped., stomatologie ş.a.

VINOGRADOV, Pavel Gavrilovici (1854—1925) — specialist rus în ist. medievală, prof. la Univ. din Moscova, apoi la cea din Oxford. Pe lîngă monografii istorice, a scris şi manuale de ist. antică, medievală şi modernă pentru şcolile medii (editate începînd din 1893). Aceste manuale sînt scrise de pe poziţii idealiste, totuşi, fiind la nivelul ştiinţelor istorice din acea vreme, au avut o importanţă mare pen-

tru învăţarea în şc. a istoriei. În 1898, a început să apară sub red. lui Vinogradov „Carte de lectură din istoria evului mediu", în 4 fascicule, elaborată de un colectiv de profesori, una dintre cele mai bune lucrări de acest gen din perioada prerevoluţionară.

VIPPER, Robert Jurevici (1859—1955) — istoric rus., acad. şi prof. A scris numeroase lucrări ştiinţifice din diferite domenii ale istoriei. Încă de la începutul activităţii sale a fost influenţat într-o anumită măsură de marxism, dar Vipper n-a devenit marxist şi o vreme a polemizat împotriva interpretării materialist-dialectice a istoriei. La începutul sec. XX, a editat manuale pentru şc. medie în domeniul istoriei antice, medii şi moderne, cărţi de mare importanţă pentru pred. istoriei în Rusia. În aceste manuale rezerva un spaţiu larg istoriei muncii, relaţiilor sociale şi culturii. În primii ani ai puterii sovietice, datorită faptului că nu existau manuale marxiste de ist., cărţile lui Vipper au fost editate ca materiale ajutătoare pentru şcolile de gradul doi.

VIRENIUS, Aleksandr Samoilovici (1832—1910) — dr. în med., specialist în igienă şcolară şi educ. fiz., colaborator activ al muzeului pedag. al instituţiilor militare de înv. din Petersburg şi colaborator la mai multe reviste.

Opere: Bolile contagioase în instituţiile de învăţămînt, S. Pb., 1890; Igiena învăţătorului, S. Pb., 1888.

VISAREA — formă a *imaginaţiei* care constă în crearea unor imagini ale viitorului dorit. Visarea este legată direct de trebuinţele omului, de acele dorinţe şi tendinţe ale sale care nu se pot realiza imediat. Visarea activă joacă un rol pozitiv în pregătirea pentru activ., produce „un tonus" creator original şi indică perspectivele de viaţă. În schimb, visarea sterilă, fără obiective realizabile, îndepărtează omul de realitate, ajută la dezv. pasivităţii şi exercită o influenţă negativă asupra formării personalităţii.

VITTORINO DA FELTRE (Ramboldini) (1378—1446) — unul dintre cei mai mari pedagogi italieni din epoca Renaşterii. A studiat la Univ. din Padua. În 1424, din însărcinarea contelui Gonzaga, a întemeiat la Mantua una dintre cele dintîi şcoli-internate cunoscute în ist. (Casa giocosa — Casa jocurilor), în care, în afară de limbile vechi şi de lit., se studia: matem., şt. nat. şi astron. Se acorda o mare atenţie lucrărilor practice, exerciţiilor fizice şi jocurilor. În pred. se folosea larg intuiţia. Pedepsele erau admise numai pentru neascultare, impertinenţă şi lene. Vittorino a încercat să realizeze idealul pedagogilor umanişti — dezv. armonioasă a forţelor fizice şi intelectuale ale omului.

VITVER, Ivan Aleksandrovici (n. 1890) — geograf sovietic, prof. la Univ. de stat din Moscova, dr. în şt. geografice, autor al cunoscutului manual unic pentru şcolile medii „Geografia economică a ţărilor străine".

VIVES, Juan Luis (1492—1540) — filozof şi pedagog spaniol din epoca Renaşterii. A fost adeptul cercetării naturii pe cale experimentală. A criticat cu asprime scolastica, opunîndu-i înv. nou, umanist. A fost unul dintre cei dintîi care au recunoscut importanţa studierii obiectelor aşa-numite reale, preconizînd studierea fizicii, agronomiei, navigaţiei, medicinei, arhitecturii, paralel

cu a limbilor clasice, ceea ce oglindea interesele noii clase, burghezia. Era de părere că la început înv. trebuie să se facă în lb. maternă. Vives a elaborat multe teze valoroase cu privire la pregătirea profesorilor și organizarea muncii în școală. Lucrarea sa pedag. de căpetenie este „De Tradendis disciplinis" (1531).

VIZITÁTOR — prof. sau prof. adjunct, numit de consiliul universitar pentru inspectarea școlilor medii și elem. subordonate universității (această funcție a fost înființată prin Regulamentul din 1804 și apoi desființată prin Regulamentul universităților, din 1835). În conformitate cu instrucțiunile speciale primite, vizitatorii se informau asupra orientării, conținutului și metodelor de muncă din școli, asupra stării de spirit și calificării profesorilor și asupra raportului dintre școli, autoritățile locale și nobilime. La întoarcerea din inspecție, ei pregăteau pentru univ. „un raport de vizitare a școlilor", făceau propuneri pentru recompensarea celor mai buni profesori și „îndepărtarea din funcție a celor nedemni" și trăgeau anumite concluzii.

VÎGODSKI, Lev Semionovici (1896—1934) — psiholog sovietic, autor a numeroase cercetări experimentale și teoretice în domeniul psihologiei generale, al psihologiei copilului, al psihologiei pedag., precum și al psihologiei clinice. S-a ocupat de problema conștiinței, sub aspectul dezvoltării ei istorice și ontogenetice (înțeleasă de el ca o modificare calitativă a psihicului), ținînd seama de influența condițiilor vieții sociale și de comunicarea verbală dintre oameni. A susținut teza progresistă a rolului hotărîtor al educației în dezv. copilului. Vîgodski a făcut primele cercetări în ceea ce privește însușirea noțiunilor în procesul instruirii în șc., precum și o serie de cercetări în domeniul psihopatologiei. Ideile principale ale

așa-zisei teorii cultural-istorice a dezvoltării psihicului, susținută de el, au fost aspru criticate. Alături de multe teze prețioase, în lucrările lui Vîgodski găsim și multe idei greșite.

Opere: Cercetări psihologice alese, M.-L., 1956; Conștiința ca problemă a psihologiei comportamentului, în culegerea „Psihologia și marxismul", 1925; Psihologia pedagogică, M., 1926; Studii în domeniul istoriei comportamentului (împreună cu A. R. Luria), M., 1930.

VÎRSTA ANTEPREȘCOLARĂ (pînă la 3 ani) — perioadă caracterizată printr-un ritm rapid de dezv. a organismului copilului și a activității sale neuropsihice. Are următoarele etape: perioada de nou-născut — prima lună de viață; perioada de alăptare — pînă la 10—11 luni; vîrsta ante-

cu a limbilor clasice, ceea ce oglindea interesele noii clase, burghezia. Era de părere că la început înv. trebuie să se facă în lb. maternă. Vives a elaborat multe teze valoroase cu privire la pregătirea profesorilor și organizarea muncii în școală. Lucrarea sa pedag. de căpetenie este „De Tradendis disciplinis" (1531).

VIZITÁTOR — prof. sau prof. adjunct, numit de consiliul universitar pentru inspectarea școlilor medii și elem. subordonate universității (această funcție a fost înființată prin Regulamentul din 1804 și apoi desființată prin Regulamentul universităților, din 1835). În conformitate cu instrucțiunile speciale primite, vizitatorii se informau asupra orientării, conținutului și metodelor de muncă din școli, asupra stării de spirit și calificării profesorilor și asupra raportului dintre școli, autoritățile locale și nobilime. La întoarcerea din inspecție, ei pregăteau pentru univ. „un raport de vizitare a școlilor", făceau propuneri pentru recompensarea celor mai buni profesori și „îndepărtarea din funcție a celor nedemni" și trăgeau anumite concluzii.

VÎGODSKI, Lev Semionovici (1896—1934) — psiholog sovietic, autor a numeroase cercetări experimentale și teoretice în domeniul psihologiei generale, al psihologiei copilului, al psihologiei pedag., precum și al psihologiei clinice. S-a ocupat de problema conștiinței, sub aspectul dezvoltării ei istorice și ontogenetice (înțeleasă de el ca o modificare calitativă a psihicului), ținînd seama de influența condițiilor vieții sociale și de comunicarea verbală dintre oameni. A susținut teza progresistă a rolului hotărîtor al educației în dezv. copilului. Vîgodski a făcut primele cercetări în ceea ce privește însușirea noțiunilor în procesul instruirii în șc., precum și o serie de cercetări în domeniul psihopatologiei. Ideile principale ale

așa-zisei teorii cultural-istorice a dezvoltării psihicului, susținută de el, au fost aspru criticate. Alături de multe teze prețioase, în lucrările lui Vîgodski găsim și multe idei greșite.

Opere: Cercetări psihologice alese, M.-L., 1956; Conștiința ca problemă a psihologiei comportamentului, în culegerea „Psihologia și marxismul", 1925; Psihologia pedagogică, M., 1926; Studii în domeniul istoriei comportamentului (împreună cu A. R. Luria), M., 1930.

VÎRSTA ANTEPREȘCOLARĂ (pînă la 3 ani) — perioadă caracterizată printr-un ritm rapid de dezv. a organismului copilului și a activității sale neuropsihice. Are următoarele etape: perioada de nou-născut — prima lună de viață; perioada de alăptare — pînă la 10—11 luni; vîrsta ante-

preşcolară propriu-zisă — pînă la 3 ani.

În perioada de nou-născut, principala funcţie a organismului copilului este adaptarea primară la condiţiile de viaţă ale mediului extrauterin: trecerea de la alimentarea placentară la digestia stomacală şi intestinală şi la respiraţia pulmonară. De obicei se consideră că perioada de nou-născut se termină atunci cînd greutatea copilului încetează de a mai scădea şi revine la nivelul existent la naştere. În cea dintîi jumătate a lunii de viaţă se formează primele reflexe condiţionate, ceea ce arată că segmentul superior al sistemului nervos — scoarţa cerebrală — începe să funcţioneze normal.

În perioada alăptării (pînă la 10—11 luni) se pun bazele sănătăţii şi dezvoltării normale a copilului, se produce cea mai rapidă creştere şi diferenţiere a tuturor organelor şi ţesuturilor, în special a creierului. Din luna a doua încep să funcţioneze normal văzul, auzul, pipăitul, mirosul, gustul, simţul muscular, se formează reflexe condiţionate. În luna a treia şi în special în luna a patra, copilul poate diferenţia, de pildă, sunete de 1/2 de ton tot aşa de bine ca şi adultul.

În lunile a doua şi a treia se poate educa alternarea ritmică a stării de veghe cu cea de somn, ceea ce permite stabilirea unui regim normal — bază a educaţiei copiilor de vîrstă antepreşcolară. În aceste luni apar, şi în condiţiile unei educaţii normale devin predominante, emoţiile pozitive necesare sănătăţii şi dezvoltării copilului (v. *Complex de înviorare*). Copilul dispune de principalele mişcări proprii omului: la 2 luni învaţă să ridice şi să ţină capul, la 4—5 luni — să apuce obiectele cu mîna şi să se întoarcă în pat cu faţa în jos, la 6—7 luni începe să se tîrască şi să stea în capul oaselor, la 8—9 luni — să se scoale în picioare şi să umble sprijinindu-se de un obiect fix, la 10—11 luni — să meargă avînd un sprijin mobil. Mulţi copii, în această perioadă, fac şi primii paşi singuri. Dezv. normală, la timp, a mişcărilor generale ale copilului este un indiciu că starea sănătăţii sale este bună şi că i s-a dat o educ. corectă. La sfîrşitul perioadei de alăptare îi apar dinţii şi copilul stăpîneşte mişcările principale. Apar elemente de vorbire. Copilul înţelege unele cuvinte şi nu numai că gîngureşte, dar imită şi sunete exterioare, în special sunete din vorbirea adultului.

În cursul anilor 2 şi 3 de viaţă, vorbirea copilului se dezvoltă intens. Posibilităţile de comunicare cu cei din jur se lărgesc simţitor. Se creează condiţii pentru dezv. activităţii de cunoaştere şi a unor forme complexe de conduită (de pildă, acţiunile cu jucării, din simple manipulări, se transformă treptat în jocuri cu „roluri“, cu elemente de creaţie). În condiţiile unei educaţii corecte a copiilor, în al doilea şi al treilea an de viaţă se formează treptat deprinderi igienice de autoservire (mănîncă singuri, se îmbracă, se dezbracă şi se spală singuri); aceasta are o deosebită importanţă pentru dobîndirea unei independenţe relative şi pentru sănătatea copiilor. Tot în această perioadă se formează baza emoţională a personalităţii copilului.

VÎRSTĂ PREŞCOLARĂ — perioadă a copilăriei cuprinsă între 3 şi 7 ani, care se împarte în 3 etape: mică (cuprinde copiii de 3—4 ani), mijlocie (5—6 ani) şi mare (6—7 ani). În perioada

preşc. se produc o serie de modificări fizice şi psihice care prezintă o mare importanţă în mersul general al dezvoltării copilului.

Preşcolarul creşte repede în înălţime şi în greutate. Ritmul de dezv. fizică care se observă la 3 ani se menţine în decursul întregii perioade preşc., suferind doar periodic mici variaţii. Datorită alungirii trunchiului şi mai ales a picioarelor, proporţiile corpului se schimbă. Masa musculară creşte, stratul de grăsime subcutanată se micşorează, din care cauză preşcolarii devin treptat mai slabi decît copiii mai mici, iar procesele de osificare se intensifică. Totuşi, dat fiind că la vîrsta preşc. aceste procese încă nu sînt terminate, în condiţii nefavorabile, se pot produce unele devieri în dezv. normală a scheletului. De aceea, este necesar să se organizeze corect mişcările de bază ale copilului, să se supravegheze ţinuta lui. Caracteristice pentru copiii de vîrstă preşc. sînt variaţiile bruşte în frecvenţa şi puterea de contracţie a inimii. Ritmul mişcărilor respiratorii, de asemenea, nu este regulat. Mişcările copilului se dezvoltă pe seama creşterii vitezei şi a coordonării contracţiilor, cît şi pe seama slăbirii şi, ceea ce este important, pe seama modificării gradului de încordare a unor grupe de muşchi. Ca urmare, posibilităţile de mişcare se măresc, iar siguranţa şi agerimea în mişcări cresc şi ele. Activ. muşchilor mari ai scheletului depăşeşte întrucîtva în dezv. activitatea muşchilor mici ai mîinii şi ai degetelor. Totuşi, după exerciţii corespunzătoare, spre sfîrşitul vîrstei preşc., copilul poate să efectueze mişcări destul de fine şi diferenţiate cu mîinile.

În perioada vîrstei preşc. creşte masa şi se perfecţionează structura microscopică fină a centrilor superiori ai sistemului nervos, ceea ce creează condiţii pentru exercitarea unor funcţii mai complexe. Viteza de formare a legăturilor temporare şi precizia diferenţierilor se măresc, iar influenţa scoarţei cerebrale asupra centrilor subcorticali creşte. Totodată, cel de-al doilea sistem de semnalizare capătă un rol din ce în ce mai important în reglarea conduitei.

Experienţa acumulată în anii precedenţi, posibilităţile fizice şi psihice crescînde creează premise pentru trecerea copilului la relaţii mai complexe cu cei din jur, la forme de activitate superioare şi la o cunoaştere mai adîncă a realităţii înconjurătoare.

Un loc important în viaţa preşcolarilor îl ocupă jocul. Dezv. lor fizică este influenţată, de asemenea, în mare măsură de executarea unor sarcini simple. În felul acesta, instruirea copilului se poate face, mai mult sau mai puţin sistematic, după un anumit program, realizat în timpul activităţilor obligatorii în grădiniţa de copii.

În perioada vîrstei preşc. se măresc precizia şi caracterul conştient al percepţiei, creşte stabilitatea atenţiei, se dezvoltă memoria. De asemenea, apar primele semne de memorare şi reproducere voluntară. În acelaşi timp se dezvoltă intens imaginaţia copiilor.

În domeniul gîndirii şi vorbirii se petrec transformări importante. Cu tot caracterul ei concret-intuitiv, gîndirea copilului preşc. începe să reflecte însuşiri mai importante ale obiectelor şi fenomenelor. Apare înţelegerea celor

mai simple legături cauzale. Se însușesc cele mai elementare forme logice. Imitînd pe adulți și folosindu-se de experiența proprie, copilul învață treptat să raționeze corect, să facă comparații și să tragă concluzii corespunzătoare.

Preșcolarul este foarte emotiv. Treptat, alături de emoții elementare, în perioada preșc. apar germenii unor sentimente morale, estetice și intelectuale. Se dezvoltă voința, se formează priceperea copilului de a-și subordona acțiunile unei sarcini formulate verbal, deși reglarea voluntară a conduitei rămîne încă, în multe privințe, slabă în perioada vîrstei preșc. Preșcolarul însă nu este capabil de eforturi îndelungate. Deseori el acționează impulsiv, sub influența directă a situațiilor prezente, iar acțiunea lui nu corespunde unui scop ales în mod conștient.

Dezv. voinței este legată de formarea personalității preșcolarului în ansamblul ei, de apariția unor noi trebuințe și interese, de formarea trăsăturilor pozitive de caracter. Are loc o intensă însușire a normelor de conduită morală. Copiii încep să se călăuzească nu numai după propriile dorințe, ci și după cerințele celor din jur, după interesele colectivului (v. *Colectivul de preșcolari*). La sfîrșitul vîrstei preșc. apare tendința spre o activ. serioasă, folositoare celor din jur, ceea ce prezintă o mare importanță pentru trecerea la etapa următoare, superioară, de dezv.

La vîrsta preșc., dezvoltarea psihică atinge un nivel diferit și capătă un caracter diferit, în funcție de condițiile de viață și de educ. (v. *Educație preșcolară*).

Bibl.: *E.A.Arkin*, Vîrsta preșcolară, M., 1948; *I.A. Arlamov*, Particularitățile de vîrstă ale copilului, M., 1953; Problemele psihologiei copilului, sub red. lui B.G. Ananiev, partea I—II, M.,1948 („Izvestia A.P.N. R.S.F.S.R.", seria 17, 18); Problemele psihologiei copilului, sub red. lui A.N. Leontiev, M., 1948 („Izvestia A.P.N. R.S.F.S.R.", seria 14); *A. V. Zaporojeț* și *D.B. Elkonin*, Problemele dezvoltării psihice a copiilor de vîrstă preșcolară, M., 1955 („Izvestia A.P.N. R.S.F.S.R.", seria 65); *N.A. Mencinskaia*, Dezvoltarea psihicului la copil, M., 1957.

VÎRSTA ȘCOLARĂ — perioada din viața și dezv. copiilor care cuprinde — în sistemul sovietic de înv. public — timpul de instruire școlară. Această perioadă, cu o durată de 10—11 ani, se împarte în 3 etape de vîrstă: vîrsta școlară mică (de la 7 la 11 ani), vîrsta școlară mijlocie sau preadolescența (de la 11—12 la 14—15 ani) și adolescența (de la 15 la 18 ani); fiecare dintre aceste etape se caracterizează prin anumite particularități anatomo-fiziologice și psihologice ale copiilor, prin gradul de participare a acestora la viața societății, prin conținutul și organizarea muncii instructiv-educative.

Vîrsta școlară mică — în sistemul sovietic de înv. — cuprinde primele 4 clase ale școlii elem. Trecerea de la vîrsta preșc. la vîrsta școlară mică este caracterizată prin capacitatea copilului de a îndeplini unele obligații serioase, de însemnătate socială și apreciate din p.d.v. social. Pentru copilul sovietic, începutul instruirii în șc. este începutul îndeplinirii îndatoririlor menționate și prin aceasta începutul unei noi perioade de dezv. Îndeplinirea unor sarcini variate și participarea la viața colectivului format din membri de aceeași vîrstă (clasa, grupa de pionieri) capătă un rol deosebit de important în viața copilului. Întrucît o dată cu începutul învățăturii copilul are noi drepturi și îndatoriri, îndeplinirea acestor

îndatoriri determină relaţiile reciproce care se stabilesc între elev şi cei din jurul lui. Vechile relaţii se schimbă sub influenţa celor noi. Apar motive ale învăţării, sociale prin conţinutul lor: copiii înţeleg tot mai bine că învăţătura este o obligaţie socială, o formă de legătură a elevului cu soc. Elevul îşi însuşeşte regulile şi normele legate de noua lui situaţie, înţelege importanţa aprecierii succeselor sale. Respectarea normelor şi regulilor de comportare, precum şi aprecierea progreselor devin un criteriu al atitudinii conştiente faţă de muncă, un criteriu al îndeplinirii sarcinilor sociale.

Schimbări importante se produc în ceea ce priveşte interesul pentru învăţătură. În cls. a III-a— a IV-a apare pentru prima dată o atitudine diferenţiată a elevilor faţă de diferitele forme de activ. şcolară: formele care cer o încordare mintală pe măsura puterilor devin tot mai atrăgătoare. În cls. a IV-a apar diferite interese de cunoaştere, legate de conţinutul materiei la ist., geogr., şt. nat. În desfăşurarea procesului instructiv-educativ, activ. de învăţare a elevilor se îmbogăţeşte cu mijloace tot mai variate de rezolvare a problemelor: se dezvoltă priceperea lor de a asculta şi urmări explicaţiile profesorului, de a observa demonstrarea experienţelor, de a se orienta independent într-o problemă, de a-şi subordona acţiunile, de a controla desfăşurarea propriei munci etc. În cazul unei îndrumări corecte din partea profesorului, spre sfîrşitul vîrstei şcolare mici, copiii îşi însuşesc în mare măsură procedeele de învăţare.

Totuşi, deşi învăţătura reprezintă conţinutul principal al activităţii elevului de vîrstă şcolară mică, în activ. sa un loc important continuă să-l ocupe jocul, care influenţează formarea personalităţii. Jocul capătă în special un caracter colectiv. Pentru prima dată apar jocuri-întreceri între copii şi între colective de copii. În aceste jocuri se dezvoltă trăsăturile de voinţă (stăpînirea de sine, perseverenţa, curajul), calităţile intelectuale (ingeniozitatea, spiritul de observaţie, rapiditatea orientării), trăsăturile morale ale personalităţii (spiritul de disciplină, de ajutorare reciprocă, subordonarea faţă de interesele colectivului).

Jocurile cu roluri capătă un nou conţinut. Copiii preferă jocurile cu subiecte eroice. Interpretînd un rol, ei imită tipuri de oameni care posedă calităţi personale deosebite: curaj, bărbăţie, forţă etc.

Un loc important în educarea şi dezv. copilului de vîrstă şcolară mică îl ocupă variatele forme de muncă, accesibile puterilor lui: munca în familie, munca în clasă, activ. de autoservire. Valoarea educativă a muncii la această vîrstă este determinată în mare măsură de conţinutul social al motivelor care stau la baza ei. În diferitele forme de muncă se dezvoltă calităţi importante ale elevilor, ca: dragostea faţă de muncă, înţelegerea valorii ei sociale, a motivelor datoriei sociale şi a simţului de răspundere faţă de colectiv.

Vîrsta şcolară mică este o perioadă de intensă dezv. intelectuală a copilului. Instruirea şi însuşirea de noi cunoştinţe, realizată pe baza ei, au în această privinţă o influenţă determinantă. În şc., copilul trece la studierea sistematică a limbii materne; au loc importante progrese în dezv. vorbirii. Însuşirea grama-

ticii duce, pentru prima dată, la alegerea conștientă, în exprimarea gîndurilor, nu numai a materialului de limbă, ci și a formelor gramaticale corespunzătoare. Pentru prima dată apare și se dezvoltă intens o nouă formă de exprimare — exprimarea în scris. Schimbările calitative în exprimarea orală și îndeosebi posibilitatea de exprimare în scris exercită o puternică influență asupra dezvoltării proceselor psihice.

Învățătura ridică noi cerințe față de percepție și atenție. Apar forme superioare de observație dirijată, forme care duc la cunoașterea mai completă și mai precisă a realității. Se dezvoltă atenția voluntară, priceperea elevilor de a se concentra nu numai asupra faptelor interesante prin ele înșile, ci și asupra tuturor celor cerute de procesul de înv. Schimbări importante au loc în procesul memoriei, care capătă un caracter intenționat. Copilul învață să subordoneze memoria scopului propus, își însușește procedeele de memorare și reproducere. Deseori aceste procedee încă nu sînt perfecte, nu sînt legate de o suficientă înțelegere a materialului. Formarea unor procedee corecte de memorare la școlarii mici constituie o importantă sarcină a pedagogilor.

Instr. are o importanță hotărîtoare pentru dezv. gîndirii. În procesul însușirii de noi noțiuni se formează capacitatea de abstractizare și generalizare, priceperea de a judeca logic și de a fundamenta propriile raționamente. Noțiunile nu se formează izolat, ci în strînsă legătură unele cu altele; astfel se creează un sistem de noțiuni, baza unei sistematizări mai temeinice a proceselor de gîndire. Gîndirea copiilor de vîrstă școlară mică mai este încă în mare măsură intuitivă, în imagini, din care cauză copilul simte nevoia de a se sprijini pe acțiuni practice și material intuitiv. În procesul însușirii de cunoștințe se lărgesc și operațiile intelectuale propriu-zise.

Îndeplinirea sistematică a diferitelor sarcini școlare și de muncă formează priceperea de a acționa în concordanță cu sarcina respectivă, de a învinge diferitele dificultăți interne și externe. Se dezvoltă reglarea volitivă a conduitei, destul de slabă încă, deoarece diferitele circumstanțe care o influențează sau dorințele proprii trecătoare duc deseori la dezorganizarea conduitei. Un control riguros din partea adulților ajută pe copii să-și dirijeze conduita.

Însușirea normelor și regulilor de viață colectivă, faptul de a face parte dintr-un colectiv de colegi de aceeași vîrstă, opinia colectivului, intrarea în organizația de pionieri — toate acestea exercită o influență hotărîtoare asupra dezvoltării personalității copilului. El își însușește normele și regulile moralei comuniste, care devin criterii de apreciere a conduitei sale și a conduitei tovarășilor săi. În procesul învățării și în cursul îndeplinirii anumitor obligații în cadrul colectivului școlar, elevul acumulează o experiență practică în ceea ce privește relațiile sociale și conduita morală. Aceasta duce la formarea unor trăsături ale personalității, ca: perseverența, stăpînirea de sine, disciplina etc.

Vîrsta școlară mijlocie sau preadolescența este perioada de tranziție de la copilărie la adolescență. Se caracterizează prin apariția unor elemente noi în dezv.

Scanned with OKEN Scanner

fizică şi psihică a copilului, a unor noi particularităţi psihice, care creează o imagine psihologică complexă şi contradictorie a preadolescentului.

În dezv. fizică a preadolescentului se observă creşterea în înălţime şi greutate şi creşterea forţei sale fizice. Creşterea intensă a membrelor şi mărirea forţei musculare depăşesc dezv. motricităţii, ceea ce se manifestă prin neîndemînare şi stîngăcie. Dîndu-şi seama de aceasta, preadolescenţii devin neîncrezători în mişcările lor. Creierul nu creşte mult în dimensiuni, totuşi, o dată cu trecerea la condiţii şi forme noi de activ., mai complexe, are loc o însemnată dezv. funcţională a acestuia. În această perioadă de vîrstă, inima se măreşte, vasele sanguine rămînînd în urma dezvoltării ei. Din această cauză, inima este foarte solicitată şi în activ. ei pot interveni unele dereglări temporare (palpitaţii). Un rol însemnat în dezv. fiziologică are începutul procesului de maturizare sexuală, proces care este legat de modificări importante în sistemul glandelor endocrine şi în cele mai însemnate funcţii ale organismului. Maturizarea sexuală influenţează atît starea organismului şi activ. celor mai importante organe, aparate şi sisteme, cît şi viaţa psihică a preadolescentului. Datorită influenţei exercitate de hormonii glandelor endocrine asupra sistemului nervos al preadolescentului, se tulbură echilibrul dintre procesele de excitaţie şi inhibiţie, ceea ce se manifestă prin excitabilitate crescută, dezechilibru, reacţii puternice, schimbarea rapidă a dispoziţiei, oboseală, perioade de agitaţie încheiate deseori printr-o bruscă pierdere a dispoziţiei, scăderea capacităţii de muncă. Începutul maturizării sexuale este însoţit atît de schimbarea înfăţişării exterioare a preadolescentului, cît şi de apariţia unor interese, pasiuni şi emoţii noi.

În perioada vîrstei şcolare mijlocii, dezv. psihică este legată de caracterul mai complex al obiectelor de înv. (cls. V—VIII) şi de noi cerinţe în însuşirea cunoştinţelor. Trecerea la însuşirea sistematică a bazelor ştiinţelor şi la rezolvarea unor probleme complexe de gîndire, legate de înţelegerea unor legi ale matematicii, fizicii etc., care cer efectuarea unor teme cu caracter diferit, determină o însemnată dezv. a proceselor de cunoaştere. Mari transformări se petrec în gîndirea preadolescentului. În procesul de însuşire a cunoştinţelor ştiinţifice, prin scoaterea în evidenţă a proprietăţilor esenţiale ale obiectelor şi fenomenelor, se formează noţiuni abstracte, reprezentări despre relaţiile variate şi complexe dintre obiecte şi fenomene. Se perfecţionează priceperea de a prelucra în mod logic materialul de memorat, de a scoate în relief principalul, de a împărţi textul în fragmente după sens, de a stabili legături logice între ele, de a întocmi planul textului. Preadolescenţii expun cuprinsul unui text, independent de construcţia şi forma lui, mult mai bine decît elevii de vîrstă şcolară mică. Dezv. vorbirii este legată de însuşirea gramaticii şi a cursului de lit. Cunoaşterea regulilor de alcătuire a propoziţiilor de complexitate diferită, a mijloacelor de exprimare a legăturilor dintre propoziţii, părţile şi cuvintele care le compun, în sfîrşit, cunoaşterea mijloacelor de expresie ale limbii nu numai că îmbogăţesc limbajul ele-

vilor, dar le formează şi priceperea de a folosi conştient aceste cunoştinţe şi mijloace pentru exprimarea mult mai precisă a ideilor, pentru redarea lor mai adecvată.

Vîrsta preadolescenţei este o perioadă importantă în formarea personalităţii; acum continuă să se dezvolte conştiinţa şi, în legătură cu aceasta, tendinţa de a ocupa o situaţie nouă în sistemul de relaţii reciproce cu cei din jur. Apare interesul pentru viaţa interioară şi calităţile morale ale omului, interesul pentru propria persoană, se formează o nouă reprezentare despre sine şi o nouă atitudine faţă de propria persoană; preadolescentul începe să se considere matur, năzuieşte către independenţă şi cere de la cei din jur o atitudine corespunzătoare: respectarea personalităţii lui, recunoaşterea capacităţilor sale mult crescute, a năzuinţelor şi intereselor, a drepturilor şi trebuinţelor lui etc. Dacă se fac greşeli în educ., poate apărea la preadolescenţi un interes exagerat pentru propria persoană şi pentru trăirile lor, o supraapreciere a persoanei şi a posibilităţilor proprii. Drept rezultat, se poate ajunge la tulburarea relaţiilor cu cei din jur.

Tendinţa spre activ. socială a preadolescenţilor creşte comparativ cu a elevilor de vîrstă şcolară mică, ceea ce se manifestă prin năzuinţa de a participa la viaţa socială, la activ. adulţilor şi de a ocupa o anumită poziţie socială. Afirmarea personalităţii şi demonstrarea maturităţii impregnează întreaga conduită a preadolescentului, se manifestă în toate relaţiile sale de viaţă şi determină într-o însemnată măsură originalitatea personalităţii sale (în cazul unei educaţii greşite, aceasta poate duce la forme de conduită socială negative: opunerea persoanei sale celorlalţi oameni, negativism, îndărătnicie etc.).

Nevoia preadolescenţilor de a comunica cu colegii şi cu adulţii creşte; deseori, ei formulează cerinţe mult mai mari faţă de ceilalţi decît faţă de ei înşişi. Intensificarea activităţii lor sociale atrage după sine manifestări deosebite în ceea ce priveşte intoleranţa faţă de lipsuri şi uneori serveşte drept temei pentru relaţii încordate cu cei din jur. Pe de altă parte, preadolescenţii sînt deosebit de sensibili în ceea ce priveşte atitudinea şi schimbările de atitudine ale adulţilor faţă de ei. Conflictele cu colectivul şi colegii dau naştere la tulburări şi chiar la un sentiment de singurătate.

Vîrsta preadolescenţei este perioada formării idealurilor morale. Preadolescenţii sînt atraşi de eroism şi romantism, ei vor să participe la treburile importante ale oamenilor sovietici, la construirea societăţii comuniste. De obicei, idealurile lor se întruchipează într-un om concret: în eroi ai trecutului şi prezentului, activişti pe tărîm social, eroi din operele literare. Întrucît posibilităţile reale de participare a preadolescentului la viaţa socială a adulţilor sînt limitate, un loc important în viaţa lui interioară îl ocupă „visările", în care el îşi „proiectează" viitorul: săvîrşeşte fapte eroice, face descoperiri, munceşte pentru binele patriei şi întregii omeniri. Este necesar ca educatorii să orienteze năzuinţele şi visările preadolescenţilor pe o cale justă şi accesibilă, să-i ajute să-şi folosească timpul prin preocupări interesante şi pline de conţinut. Altfel poate apărea

nemulţumirea, visarea sterilă etc. În legătură cu formarea conştiinţei la preadolescenţi, cu apariţia idealurilor şi năzuinţei de a ocupa o nouă situaţie în viaţă şi în colectiv, apare şi înclinarea spre autoeducare.

Transformări însemnate au loc în conţinutul şi caracterul intereselor. Pe de o parte, interesele preadolescenţilor devin mai diferenţiate, mai variate şi mai stabile, orientate spre un anumit scop; pe de altă parte, ele se caracterizează printr-o mare emoţionalitate şi printr-o participare activă. În legătură cu aceasta se poate observa atît existenţa unor interese profunde, stabile, cît şi existenţa unor interese instabile, pasiuni exagerate, unilaterale, care se schimbă repede una cu alta.

Preadolescenţii sînt deosebit de emotivi, deseori nu ştiu să se stăpînească şi să se controleze.

Ei pot fi necumpăniţi atît în sentimente şi emoţii cît şi în atitudinea lor faţă de oameni şi ocupaţii; nu rareori se întîmplă ca intelectul şi sentimentele lor să nu coincidă. Deseori, ei ştiu cum trebuie să procedeze, dar, neştiind cum să-şi stăpînească dorinţele şi sentimentele spontane, procedează altfel, deşi pe urmă îşi dezaprobă faptele. În perioada preadolescenţei se pot manifesta adevărata voinţă, stăpînirea de sine, priceperea de a lupta cu greutăţile şi, alături de acestea, trăsăturile opuse: lipsa de stăpînire de sine, lipsa de răbdare etc. Aceasta deoarece, preadolescentul nu-şi dă seama şi nu apreciază just posibilităţile sale şi dificultăţile obiective cu care va trebui să lupte. Sarcina cea mai importantă a educatorilor este formarea priceperii preadolescentului de a-şi controla conduita şi de a o subordona anumitor cerinţe.

Vîrsta şcolară mare sau adolescenţa corespunde perioadei de instruire în cls. mari ale şcolii (cls. IX—XI). De obicei, la sfîrşitul acestei perioade, băieţii şi fetele ating maturitatea fizică. De regulă, tot atunci ia sfîrşit maturizarea sexuală, ritmul de creştere a corpului se încetineşte, volumul relativ al toracelui se măreşte, sistemul cardiovascular se echilibrează, forţa musculară şi capacitatea de muncă cresc simţitor, iar structura celulelor creierului mare capătă trăsăturile proprii omului adult.

Acum îşi determină singur atitudinea faţă de muncă, capătă treptat o maturitate de idei, o maturitate psihică şi cetăţenească, care îl fac pe deplin capabil să ducă o viaţă activă şi independentă. Personalitatea tînărului şi a tinerei se formează sub influenţa noii lor situaţii în soc., în sistemul relaţiilor sociale, situaţie apărută în legătură cu absolvirea şcolii de 8 ani. Munca şi învăţătura devin, în egală măsură, principalele forme de activ. Unii băieţi şi unele fete încep să lucreze într-un colectiv de prod., îmbinînd munca productivă cu continuarea învăţăturii în şcolile serale sau fără scoatere din prod. pentru tineretul muncitoresc şi sătesc; alţii îşi continuă studiile în şcolile tehnice speciale sau şcolile politehnice cu instruire în prod., îmbinînd în acest fel învăţătura cu munca în prod. Începe un aflux masiv al tineretului către comsomol. Băieţii şi fetele se integrează în lupta pentru îndeplinirea marilor sarcini social-politice şi de stat, participă activ la viaţa obştească. Situaţia lor socială se schimbă:

Scanned with OKEN Scanner

la 16 ani, ei primesc buletinul de identitate, iar la 18 ani, au dreptul să voteze.

Trecerea adolescentului la munca independentă sau apropiata perspectivă a unei asemenea treceri creează o anumită orientare spre viitor, tendința de a stabili calea pe care va merge în viață, precum și locul concret pe care îl va ocupa în construirea comunismului. În legătură cu aceasta se formează și se fixează interesele profes., se întăresc dragostea și respectul față de munca productivă. Apare și se dezvoltă necesitatea și capacitatea de visare, însă această visare are un caracter activ, legat de viață.

Încadrarea într-un colectiv de prod., participarea activă la viața obștească, caracterul nou al învățăturii (studierea obiectelor din ciclul politehnic, creșterea independenței și participării active în procesul instructiv) exercită o influență hotărîtoare asupra formării personalității. Motivele directe ale activității de învățare a băieților și fetelor se schimbă; învățătura capătă un sens vital, deoarece acumularea de cunoștințe, priceperi și deprinderi devine o condiție necesară pentru deplina participare la muncă. Au loc modificări caracteristice în dezv. intelectuală a băieților și fetelor. Interesele lor de cunoaștere capătă un caracter mai larg, mai activ și mai stabil, iar atitudinea față de muncă și învățătură este tot mai conștientă. Atenția involuntară și îndeosebi cea voluntară, spiritul de observație se dezvoltă intens, observațiile devin din ce în ce mai orientate și mai sistematice. Progrese însemnate au loc și în domeniul memoriei — crește rolul memorării abstracte, verbale și logice, precum și al celei voluntare. Gîndirea se ridică la un nivel mai înalt de generalizare și abstractizare, ceea ce constituie o premisă pentru formarea gîndirii teoretice, a capacității de cunoaștere a legilor generale ale lumii înconjurătoare. Se dezvoltă capacitatea de a explica cauzal fenomenele, priceperea de a argumenta opiniile, de a demonstra justețea sau injustețea anumitor teze, crește spiritul critic în gîndire. Dezv. gîndirii este indisolubil legată de ridicarea nivelului de exprimare, de complicarea structurii ei, de îmbogățirea vocabularului și a mijloacelor de expresie.

Noua situație în soc., experiența vieții sociale, încadrarea într-un colectiv de prod., intrarea în rîndurile comsomolului pun în fața adolescentului cerințe deosebite, sub influența cărora se îmbogățește simțitor personalitatea lui. Se folosesc din plin minunatele posibilități de dezv. pe care le oferă ideologia comunistă, principialitatea și disciplina. Simțul de datorie și răspundere se ridică pe o nouă treaptă. Trăsătura principală a dezvoltării morale o constituie creșterea rolului conștiinței morale în conduită. Se dezvoltă mult calitățile volitive: perseverența, independența și spiritul de inițiativă, priceperea de a-și controla conduita și de a se stăpîni. Crește interesul pentru marile probleme etice (fericire, datorie, dragoste, prietenie etc.). Vîrsta adolescenței este o perioadă de energie clocotitoare, de căutări îndrăznețe, de entuziasm, de năzuințe romantice către mari fapte eroice; toate acestea sînt legate de planuri de viitor și de conținutul vieții de toate zilele. Comparativ cu conștiința preadolescentului, conștiința adolescentului prezintă

particularități calitative — ea este legată de necesitatea pe care o simte adolescentul de a-și aprecia propriile calități în lumina scopurilor și năzuințelor concrete din viață. Dezv. conștiinței creează premisele necesare pentru autoeducație, care capătă un caracter deosebit de larg și se subordonează dorinței de a aduce societății maximum de folos.

Sarcinile autoeducației nu se mai limitează la dezvoltarea anumitor calități, la lichidarea unor lipsuri, ci sînt orientate spre formarea unei anumite înfățișări psihice, în ansamblu. De necesitatea conștiinței și autoeducației este legată și formarea — caracteristică pentru această vîrstă — a unor idealuri cu caracter general, în care se sintetizează cele mai bune (după părerea adolescenților) trăsături ale personalității. Aceste idealuri au rolul unui „etalon moral", al unui model de conduită, cu care adolescenții compară propriile lor calități.

Vîrsta adolescenței se remarcă prin bogăția și varietatea sentimentelor, între care predomină sentimentele social-politice și morale. Caracteristică pentru această vîrstă este priceperea de a înțelege caracterul sentimentelor trăite și de a le raporta la anumite cerințe morale.

Uneori, în conduita adolescenților se observă trăsături negative, manifestări de individualism, lipsă de respect față de cei din jur etc. Viața emoțională a unor adolescenți este marcată de contradicții, de conflicte interne între sentimentul nemijlocit și datorie, între sentimentele individuale și sociale. Toate acestea constituie rezultatul unei educații greșite, în speță, al influenței negative a oamenilor cu prejudecăți și concepții vechi.

În viața emoțională a adolescenților, un rol însemnat îl au sentimentele legate de atitudinea intimă față de alți oameni, în special sentimentul de prietenie, în care apare o exigență, dar și o stabilitate mult mai mare decît în perioada preadolescenței. Un moment nou la această vîrstă îl constituie, de asemenea, apariția sentimentului de dragoste, care adeseori își imprimă pecetea asupra întregii vieți a adolescentului.

La această vîrstă, deosebirile psihice individuale se dovedesc a fi mult mai însemnate și mai adînci decît în toate celelalte etape de dezvoltare.

Bibl.: *V.I. Lenin*, Opere, vol 31 (Sarcinile Uniunilor Tineretului); *N.S. Hrușciov*, Să educăm constructori activi și conștienți ai societății comuniste, Cuvîntare la cel de-al XIII-lea Congres al comsomolului, din 18 apr. 1958, M., 1958; *N.S. Hrușciov*, Cu privire la întărirea legăturii dintre școală și viață și la dezvoltarea continuă a sistemului învățămîntului public din țară, „Sovetskaia pedagoghika", 1958, nr. 10; Cu privire la întărirea legăturii dintre școală și viață și la dezvoltarea continuă a sistemului învățămîntului public în U.R.S.S., Tezele C.C. al P.C.U.S. și ale Consiliului de Miniștri al U.R.S.S., M., 1958; Legea cu privire la întărirea legăturii dintre școală și viață și la dezvoltarea continuă a sistemului învățămîntului public în U.R.S.S., M., 1958; Problemele psihologiei școlarului, Culegere de articole, redactor responsabil L.I. Bojovici, M., 1957; *I.A. Areamov*, Particularitățile de vîrstă ale copilului, M., 1953; *M.N. Volokitina*, Studii de psihologia școlarilor mici, M., 1955.

VÎȘNEGRADSKI, Nikolai Alekseevici (1821—72) — pedagog rus de seamă, prof. de ped. la Inst. pedag. principal.

A militat cu energie pentru lărgirea învățămîntului mediu pentru fete, la care să aibă acces toate stările sociale. În anul 1857, a început să editeze rev. „Russkii pedagoghices-

Scanned with OKEN Scanner

kii vestnik", iar în 1858 a deschis la Petersburg primul liceu pentru fete.

Prin ideile sale pedag., Vîşnegradski se apropie de Pirogov.

VLADIMIRSKI - BUDANOV, Mihail Flegontovici (1838—1916) —prof. burghez de ist. dreptului rusesc la liceul din Iaroslav şi la Univ. din Kiev, autorul cunoscutelor lucrări: „Statul şi învăţămîntul public în Rusia, din sec. XVII pînă la înfiinţarea ministerelor" (1874), „Istoria Universităţii imperiale «Sfîntul Vladimir»" din Kiev (vol. I, 1884) şi al unui tratat de mari proporţii „Privire generală asupra istoriei dreptului rusesc" (1886).

VOCABULARUL COPILULUI PREŞCOLAR — fond de cuvinte care creşte intens şi continuu (între 3 şi 7 ani, aprox. de 5—6 ori). Fondul de cuvinte al fiecărui om se împarte în fond pasiv şi activ. Fondul pasiv presupune înţelegerea cuvintelor, iar cel activ, folosirea lor în vorbire. Îmbogăţirea vocabularului preşcolarului se produce datorită cunoaşterii unui număr tot mai mare de cuvinte (ceea ce are loc în acelaşi timp cu acumularea de cunoştinţe concrete despre obiectele şi fenomenele din jur). Cînd cuvintele trec din fondul pasiv în cel activ, se constată schimbări calitative în vocabular. Copilul foloseşte un număr tot mai mare de cuvinte, care desemnează atît noţiuni simple cît şi noţiuni mai complexe. În felul acesta, creşterea vocabularului reflectă dezv. intelectuală, lărgirea orizontului şi acumularea de experienţă.

Factorul hotărîtor în însuşirea de către copilul preşcolar a fondului de cuvinte al limbii materne îl constituie vorbirea celor din jur. Acest proces de însuşire este un proces activ; o dovedesc cazurile cînd copiii formează ei înşişi cuvinte (v. K.I. Ciukovski, „De la doi la cinci"). În grădiniţele de copii se desfăşoară o muncă planificată pentru îmbogăţirea vocabularului activ al copiilor, li se formează sensibilitatea pentru unele nuanţe stilistice şi de sens ale cuvintelor.

VOCAŢIE PEDAGOGICĂ — aptitudine şi înclinaţie vădită pentru activ. pedag., ansamblu de trăsături şi însuşiri ale personalităţii care corespund cerinţelor şi particularităţilor muncii instructiv-educative. Au vocaţie pedag. persoanele care iubesc copiii şi munca cu ei, ştiu să se orienteze repede şi fără greş în sarcinile educative, sînt ataşaţi de profesiunea de pedagog, văd în ea scopul şi sensul vieţii lor. Aceste particularităţi, completate cu o pregătire temeinică şi o bună orientare ideologică, determină formarea măiestriei pedag., care lasă o urmă neştearsă în amintirea elevilor. Vocaţia pedag. se cristalizează şi se dezvoltă în procesul de pred. şi de acumulare a experienţei de viaţă. Dragostea şi devotamentul pentru munca depusă au aici o importanţă hotărîtoare. A.P. Cehov spunea că învăţătorul trebuie să fie ca un artist, ca un pictor îndrăgostit de opera sa. L.N. Tolstoi considera că trăsătura distinctivă a pedagogului ideal este dragostea pentru munca sa, pentru copii. K.D. Uşinski vedea în activ. modestă a învăţătorului una dintre cele mai măreţe fapte din ist. Învăţătorul şi prof. trebuie să aibă convingeri clare şi ferme, cunoştinţe vaste şi o conduită ireproşabilă din p.d.v. moral. Astfel şi-i închipuia N.A. Dobroliubov.

La mulţi oameni, înclinaţiile şi interesul pentru ped. se vădesc

Scanned with OKEN Scanner

din copilărie, în timpul jocurilor, al lecţiilor, al lecturilor. În perioada instrucţiei în şc., ele se adîncesc şi se întăresc, în special sub influenţa exemplului personal al profesorilor. În acest caz, interesul încă inconştient se transformă în aspiraţie conştientă spre activ. pedag. Adesea vocaţia pedag. se manifestă sub forma ajutorării colegilor la învăţătură, în activ. pionierească, în participarea la cercurile şcolare etc. Atenţia uriaşă care se acordă în U.R.S.S. înv. şi în general educaţiei comuniste constituie un puternic stimulent în năzuinţa de a munci în domeniul pedagogiei.

VODOVOZOV, Vasili Ivanovici (1825—86) — pedagog rus, adept al lui Uşinski, metodist pentru

lit. Ideile pedag. ale lui Vodovozov s-au format sub influenţa avîntului mişcării sociale din deceniul 7 al sec. XIX. El era împotriva liceului clasic şi milita pentru şc. medie care să dea şi cunoştinţe umaniste şi din domeniul ştiinţelor naturii, care să înarmeze multilateral pe elevi.

Vodovozov cerea un înv. elem. general mixt, iar în programa şcolii elem. să se introducă, în afară de citit, scris şi socotit, cît mai multe elemente de bază din şt. nat., geogr. şi ist. A elaborat „Cartea de citire pentru începătorii din şc. elementară" (1877/78). El vedea în pred. literaturii în şc. un mijloc eficace de educare cetăţenească. S-a orientat spre lit. democratică înaintată. În studierea operelor literare a acordat cea mai mare atenţie analizei relaţiilor sociale şi a tipurilor sociale prezentate de scriitori. Lucrarea metodică principală a lui Vodovozov este „Literatura în exemple şi analize" (1868), care constituie unul dintre cele mai bune materiale ajutătoare pentru profesori, din domeniul literaturii metodice prerevoluţionare. În această lucrare, Vodovozov şi-a expus deschis concepţia sa materialistă despre artă. În exemplele de analiză literară şcolară a textelor, studiul teoriei literaturii este strîns legat de analiza ideologică-artistică a operelor. Textele se analizează pe baza metodei conversaţiei analitice, în care Vodovozov vedea un mijloc de activizare a gîndirii elevilor şi de dezv. a deprinderilor de a percepe independent textul artistic. Neajunsurile metodicii lui Vodovozov sînt: analiza prea minuţioasă şi pedantă şi excesul de analiză logică a textului literar. Vodovozov a scris şi două cărţi pentru elevii şcolii medii: „Literatura rusă veche" (1872) şi „Literatura rusă modernă" (1886).

Opere: Opere pedagogice alese, M., 1953;

Scanned with OKEN Scanner

Bibl.: *A.D. Grecişnikova*, V.I. Vodovozov şi V.P. Ostrogorski, M., 1941; *I.A. Rotkovici*, Crestomaţie din istoria metodicii de predare a literaturii, M., 1956.

VODOVOZOVA, Elisabeta Nikolaevna (1844—1923) — pedagog rus, elevă şi adeptă a lui Uşinski, autoarea cunoscutei lucrări în domeniul educaţiei preşc. „Dezvoltarea intelectuală şi morală a copiilor de la apariţia primelor manifestări ale conştiinţei pînă la vîrsta şcolară" (1871) şi a unor lucrări de popularizare pentru copii şi tineret: „Viaţa popoarelor europene", în 3 vol. (1875—89), „Despre viaţa şi natura rusă" (1871).

Volumul ei de amintiri, intitulat „La orizontul vieţii" (1911), prezintă un interes pedag. deosebit pentru cunoaşterea vieţii şi activităţii lui Uşinski.

Opere: În zorile vieţii şi alte amintiri, partea I—II, M.-L., 1934.

VOINŢA — însuşire a psihicului omenesc care se manifestă prin acţiuni conştiente îndreptate spre realizarea unui anumit scop. Trebuie să deosebim scopul pentru a cărui realizare se înfăptuieşte acţiunea voluntară de mobilul sau motivul acţiunii. Dar atît motivele cît şi scopurile acţiunii voluntare sînt condiţionate de modul de viaţă al omului, de particularităţile lui individuale, de locul pe care-l ocupă în societate.

De multe ori, în acţiunea voluntară este nevoie să se înlăture dificultăţile care împiedică realizarea scopului propus şi dezorganizează acţiunea. Cu cît e mai puternic motivul care stă la baza alegerii scopului, cu cît acest scop este ales mai just, cu atît este mai probabil că toate dificultăţile vor fi înlăturate, iar scopul atins. Elevul care şi-a propus scopul de a-şi însuşi un material nu prea interesant şi greu de înţeles va realiza acest scop dacă motivul (dorinţa de a nu aduce neplăceri colectivului clasei, de a nu pierde încrederea părinţilor etc.) este destul de puternic. Acelaşi lucru se va întîmpla dacă scopul pe care şi l-a propus elevul prezintă mare importanţă pentru el.

În afară de forţa motivelor, o altă condiţie hotărîtoare pentru desfăşurarea acţiunii voluntare este stabilitatea motivelor. Dezv. unor asemenea motive este un mijloc important de educare a voinţei, inseparabil de dezv. personalităţii în general şi a calităţilor ei morale şi psihice. Cel mai puternic şi mai stabil dintre motivele acţiunii oamenilor sovietici este datoria, legată de tendinţa spre binele şi înflorirea patriei socialiste.

În desfăşurarea acţiunii voluntare se pot distinge mai multe etape. Punctul iniţial este înţelegerea scopului acţiunii: scopul determină conţinutul acţiunii şi în mare măsură mijloacele pentru realizarea lui. Apoi are loc luarea hotărîrii, adică stabilirea definitivă a necesităţii fiecărei acţiuni voluntare şi hotărîrea de a o îndeplini cu toate dificultăţile care se întrevăd în viitor.

Avînd în vedere piedicile care se vor ivi în mod inevitabil în realizarea acţiunii, luarea hotărîrii depinde de forţa motivelor. După luarea hotărîrii se schiţează, iar uneori se elaborează multilateral mijloacele de îndeplinire a acţiunii, căile de realizare a scopului. Ultima etapă a acţiunii voluntare este îndeplinirea ei, ceea ce duce la atingerea scopului. Aceasta constituie o verificare a voinţei, a forţei şi stabilităţii motivelor.

Acţiunea voluntară include totdeauna, eventual într-o formă foarte concisă, formularea verbală a sarcinilor, de cele mai multe ori sub forma unei autocomenzi. În acest fel, activ. celui de-al doilea sistem de semnalizare intră în structura mecanismului neurodinamic al acţiunii voluntare. Se înţelege de la sine că este nevoie de legătura între cuvinte (formularea judecăţilor, hotărîrilor) şi actele de mişcare, a căror realizare sau frînare constituie însuşi conţinutul acţiunii.

Principalele trăsături de voinţă ale omului sînt: *tendinţa spre un scop* sau capacitatea de a-şi subordona comportarea realizării unui scop bine determinat; *independenţa* sau capacitatea de a-şi subordona acţiunile ideilor şi convingerilor proprii; hotărîrea, capacitatea de a lua la timp hotărîri ferme şi de a trece fără tărăgănări inutile la realizarea lor; *perseverenţa*, capacitatea de a duce la bun sfîrşit hotărîrile luate, fără a da înapoi în faţa greutăţilor; *fermitatea* şi *stăpînirea de sine* sau capacitatea de a-şi controla activitatea în orice condiţii; *disciplina* sau capacitatea de a se supune cerinţelor societăţii; *bărbăţia* şi *curajul*, capacitatea de a merge spre realizarea scopului fără a fi împiedicat de pericole care ar ameninţa chiar viaţa sau bunăstarea personală.

Educaţia şi instr. comunistă, precum şi munca de învăţare cerînd o încordare fizică şi intelectuală relativ îndelungată, o memorare şi reproducere voluntară, dirijarea comportării şi în special participarea la munca productivă, constituie baza dezvoltării voinţei. Voinţa trebuie educată prin intermediul unor sarcini grele, dar pe măsura puterilor, dificultăţile excesive, care s-au dovedit de neînvins, putînd să zdruncine pentru multă vreme încrederea în forţele proprii, iar cele neînsemnate, să dea naştere la o îngîmfare dăunătoare. În momentele critice ale biruirii greutăţilor, adesea este nevoie de sprijinul moral-psihologic dat cu mult tact de către adulţi sub formă de încurajări, sfaturi, îndrumări.

În educarea voinţei la copii, un rol deosebit de important îl are colectivul celor de aceeaşi vîrstă, organizaţia de pionieri şi cea de comsomol. Simţul de răspundere faţă de colectiv, aprobarea caldă sau dezaprobarea mobilizează forţele elevului, îl ajută să-şi realizeze scopurile. Voinţa trebuie dezvoltată şi întărită şi pe calea autoeducării. Supunîndu-şi comportarea şi acţiunile propriului său control, elevul le apreciază în conformitate cu scopurile propuse şi prin aceasta îşi menţine „tonusul" permanent al voinţei. În procesul autoeducării voinţei se elaborează modalităţi de înlăturare a greutăţilor; de ex., elevul trebuie să-şi închipuie ce s-ar întîmpla dacă ar desfăşura acţiunea şi ce s-ar întîmpla dacă ar refuza să realizeze scopul propus din cauza slăbiciunii sale.

Slăbiciunea voinţei se observă mai ales în cazul cînd lipsesc convingerile morale temeinice, idealurile şi interesele adînci şi persistente, cînd conştiinţa (sau simţul) datoriei şi onoarei este slab dezvoltată, cînd lipseşte spiritul colectivist şi simţul răspunderii morale, în cazul unei insuficiente experienţe în înlăturarea dificultăţilor care cer o încordare voliţională şi eforturi de voinţă, cînd cerinţele celor din jur şi ale elevului faţă de sine însuşi, faţă de comportarea sa sînt la un nivel scăzut, cînd cerinţele faţă de

propria persoană și mai ales față de însușirile ei morale și psihice sînt mici. O înaltă dezvoltare a trăsăturilor morale personale este condiția de căpetenie și în același timp indispensabilă de educare a voinței și totodată calea principală pentru educarea ei.

Bibl.: *S.L. Rubinstein*, Bazele psihologiei generale, M., 1946; Psihologia, sub redacția lui A.A. Smirnov ș.a., E.S.D.P., Buc., 1959; *K.N. Kornilov*, Voința și educarea ei, M., 1957; *N.D. Levitov*, Problemele psihologiei caracterului, M., 1956; *A.V. Vedenov*, Educarea voinței elevilor în procesul muncii de învățare, M., 1958.

VOITONIS, Nikolai Jurevici (1887—1946) — psiholog sovietic, autor al unor cercetări în domeniul psihologiei comparate. A studiat acea comportare a maimuțelor inferioare care prezintă interes din p.d.v. antropogenetic: simțul lor de orientare și investigație, folosirea „uneltelor", relațiile de turmă.

Opere: Preistoria intelectului, M.-L., 1949.

VOLEI (engl. *on the volley*—din zbor și *ball* — minge) — joc sportiv de echipă, cu mingea. Acest joc îmbină cele mai variate mișcări: deplasări rapide, sărituri, lovirea balonului ș.a. Jocul dezvoltă simțul de apreciere justă a distanțelor, rapiditatea și precizia mișcărilor, spiritul de acțiune în colectiv. Se practică în șc. sub diferite forme: ca lecții al căror scop este de a învăța pe elevi tehnica de bază a jocului și de a ajuta la dezv. multilaterală a organismului lor; ca îndeletnicire sportivă, în afara orelor de clasă, al cărei scop este desăvîrșirea sportivă a elevilor și obținerea de performanțe; ca întreceri sportive. De asemenea, se bucură de popularitate și voleiul practicat cu echipe mai mici (4×4), precum și întîlnirile dintre echipe mixte (băieți și fete). În timpul recreațiilor este bine ca jocul să se desfășoare într-un timp limitat (o partidă de 8—10 min).

Cînd se învață jocul, trebuie să se dea o atenție deosebită educării calităților fizice speciale (deprinderea de a sări, rapiditatea reacției și a orientării) și să se utilizeze larg exerciții pregătitoare cu mingi grele, de tenis și de volei. Nu este bine să se joace de la început în echipe, de o parte și de alta a plasei. Copiii trebuie aduși treptat spre această fază, printr-un sistem de jocuri pregătitoare. În timpul orelor de sport și al competițiilor trebuie să se aibă grijă de starea terenului de joc și a aparatelor, pentru a se evita traumatismele.

Bibl.: *V.A. Oskolkova* și *M.S. Sungurov*, Tehnica și practica jocului de volei, M., 1959.

VOLKOVSKI, Alexandr Nikolaevici (n. 1889) — pedagog sovietic, prof., membru corespondent al Acad. de șt. pedag., autorul unor lucrări despre organizarea înv. elem., ridicarea calificării profesorilor, educ. politehnică bazată pe muncă. Lucrarea sa principală este: „Inspectarea unei școli" (1947). Volkovski este unul dintre coautorii și redactorul culegerii „Conducerea școlii" (1952).

VORBIREA COPIILOR DE VÎRSTĂ ANTEPREȘCOLARĂ — înțelegerea și rostirea cuvintelor și a propozițiilor de către copii, mijloc de orientare în mediul înconjurător și de comunicare între copii sau între ei și adulți. Există o vorbire senzorială și una motrice. Cea senzorială (înțelegerea cuvintelor) apare în lunile 7—9 de la naștere, cea motrice (pronunțarea cuvintelor), la sfîrșitul primului an și se formează pe baza reacțiilor vocale ale copilului, care se exprimă sub formă de gîngurit (acesta are două etape

de dezvoltare: gînguri vocalic, la 2—3 luni, şi gîngurit cu combinaţii întîmplătoare vocalice şi consonantice, la 6—7 luni). De obicei, la sfîrşitul primului an de viaţă, copilul posedă aprox. 10 cuvinte, la 1 an şi 6 luni — 30 cuvinte, la 2 ani — 200 — 300 cuvinte, iar la 3 ani — 1 500 cuvinte.

Educaţia vorbirii copilului trebuie începută din primele luni ale vieţii. Cuvintele mîngîietoare adresate copilului provoacă gînguritul, care treptat se transformă în vorbire. Ulterior, prin perceperea diferitelor obiecte şi acţiuni concomitent cu numirea acestor obiecte şi acţiuni, în procesul imitaţiei, se formează înţelegerea cuvintelor şi reproducerea lor.

VORONIN, Leonid Grigorievici (n. 1908) — fiziolog, dr. în şt. biologice, prof., membru corespondent al Acad. de şt. pedag., autorul unor lucrări ştiinţifice şi de ştiinţă popularizată privind activ. nervoasă superioară a animalelor, printre care: „Analiza şi sinteza excitanţilor complecşi la animalele superioare" (1952), „În Africa după maimuţe" (1950).

VORONŢOV-VELIAMINOV, Boris Aleksandrovici (n. 1904) — astronom sovietic, prof., membru corespondent al Acad. de şt. pedag., autorul unor lucrări ştiinţifice, ştiinţifico-metodice şi de popularizare în domeniul astronomiei, printre care „Curs practic de astrofizică" (1940) şi manualul şcolar „Astronomia" (1947).

VRACEANSKI, Sofroni (1739—1814) — vestit iluminist şi scriitor bulgar. Se afla sub influenţa raţionalismului din Europa occidentală. El vedea cauza principală a tuturor nedreptăţilor sociale şi a situaţiei materiale grele a poporului său în nivelul scăzut al culturii şi înv. Era un propagandist înflăcărat al ideilor iluminismului, al renaşterii naţionale şi politice a poporului bulgar. A militat pentru înv. laic.

VSESVIATSKI, Boris Vasilievici (n. 1887) — metodist sovietic în domeniul biologiei, prof. Se ocupă de metodica generală de pred. a botanicii, precum şi de problemele de metodică ale desfăşurării excursiilor, ale muncii pe terenurile experimentale şcolare, ale muncii social-utile a elevilor şi, în parte, ale campaniilor de masă (Ziua pădurii, Ziua păsărilor etc.). Este organizatorul mişcării tinerilor naturalişti.

Opere: Modul de a aborda cercetarea naturii şi a vieţii, M., 1926; Botanica (manual pentru şcolile medii), M., 1958; Metodica predării botanicii în şcoala medie, M., 1941.

W

WALLON, Henri (n. 1879) — psiholog francez de seamă, comunist, apărător consecvent al materialismului dialectic și al teoriei lui Pavlov în psih. Lucrările principale: „L'enfant turbulent" (1925), „Principes de psychologie appliquée" (1930), „L'évolution de la psychologie de l'enfant" (1945), „Les origines de la pensée chez l'enfant" (1945), „La psychologie scolaire" (1953). În 1956 s-a tradus în lb. rusă lucrarea lui Wallon „De la acțiune la idee. Schiță de psihologie comparată". Walon activează în domeniul înv. În 1945 a condus Comisia pentru reforma înv. în Franța (Comisia Langevin-Wallon). În prezent, este președintele Federației Internaționale a Sindicatelor Lucrătorilor din Înv.

WANDER, Karl-Friedrich-Wilhelm (1803—1879) — pedagog progresist german. În perioada revoluției din 1848, a luptat activ pentru democratizarea școlilor și înv. Concepțiile sale în problemele vieții politice și sociale a țării le-a expus în lucrarea „Taschenkatechismus für das Volk" (1849). Poliția politică a Germaniei l-a caracterizat ca „instigator la răscoală" și „agent revoluționar". Wander năzuia „să contribuie la ridicarea lăuntrică a poporului prin educarea lui politică și morală". În 1850, a fost îndepărtat din funcția de învățător de către autorități, care l-au persecutat pînă la sfîrșitul vieții sale.

Concepțiile pedag. ale lui Wander s-au format sub influența ideilor lui Rousseau, Pestalozzi, ale filantropiniștilor și mai cu seamă ale lui Diesterweg, de care îl legau relații de prietenie și lupta comună.

Wander considera că principiul fundamental al educației și instrucției este conformitatea cu natura, bazată pe activ. individuală și independența elevilor. El recomanda aplicarea largă a intuiției, stimularea curiozității elevilor și cerea ca legătura dintre cunoștințele ce li se predau să fie în funcție de priceperea lor de a raționa, de a controla și cerceta. După părerea sa, tot tineretul națiunii trebuie să fie educat și instruit în șc. elem. pe seama societății, potrivit cu natura lui, să capete convingeri ferme, să-și însușească ideile umanismului și să-și dezvolte multilateral forțele.

În numeroasele sale lucrări, Wander a fundamentat ideea școlii unice și a unui sistem unic de înv. public, începînd cu grădinița de copii și terminînd cu școlile superioare, pentru copiii tuturor păturilor populației, indiferent de credință și rang, de starea socială și materială a părinților.

Wander a criticat cu asprime nivelul pregătirii învățătorilor, în special al celor de la sate, în art. „Offenes Sendschreiben an seine Excellenz den Königl. Preuss. Minister der Geistlichen, Unterrichts und Medicinae —

Scanned with OKEN Scanner

Angellgenheiten, Hrn., Dr. Eichhorn“ (1846), iar în art. scrise sub pseudonimul Arnold Salzmann — „Briefe von der Elbe über pädagogisch—politisch—religiöse Tagesfragen“ (1846) ş.a. — a arătat necesitatea ridicării nivelului de calificare pedag. şi de specialitate a învăţătorilor. El cerea ca învăţătorii să studieze temeinic fiziol., psih., lit., şt. nat., matem., metodica de predare a tuturor obiectelor, ist. şi teoria educaţiei şi propunea să se creeze facultăţi de ped. pe lîngă universităţi.

Wander socotea că organizarea învăţătorilor în uniuni şi asociaţii este un mijloc eficace de îmbunătăţire a stării materiale, sociale şi juridice a învăţătorilor.

Wander a scris numeroase manuale, lucrări pedag. şi politice. Timp de mai mulţi ani a condus reviste pedag. democratice.

Avînd în vedere meritele lui Wander, guvernul R.D. Germane a înfiinţat în 1954 medalii de bronz, argint şi aur care-i poartă numele.

WASHBURNE, Carlton (n.1889) — pedagog şi teoretician american, partizan al aşa-numitei „educaţii progresive“. În calitate de superintendent al şcolilor din oraşul Vinnetka (statul Illinois), a elaborat şi a aplicat unul dintre planurile de individualizare a muncii şcolare, aşa-numitul „plan Vinnetka“. Din 1949, Washburne este conducătorul cursurilor de aspirantură în ped. ale colegiului Brooklyn (New York). A scris „Better schools“, „Remarkers of mankind“ (1932).

WATSON, John (n. 1878) — psiholog american, reprezentant al psihologiei *behavioriste* în forma ei extremă, mecanicistă. Principiile de bază ale behaviorismului sînt formulate de Watson în cartea „Psihologia ca ştiinţă a comportamentului“ (1919), tradusă şi în lb. rusă în 1926.

WEITLING, Wilhelm (1808—1871) — remarcabil comunist utopist german, cunoscut militant al mişcării muncitoreşti din deceniile 4 şi 5 ale sec. XIX. În operele sale a prezentat un tablou utopic al vieţii oamenilor în soc. comunistă, în care acorda o mare importanţă problemelor organizării instrucţiei şi educaţiei tineretului. A elaborat un sistem de înv. bine închegat şi strîns legat de munca în prod., egal şi obligatoriu în prima etapă şi accesibil tuturor în etapele superioare. Opera principală a lui Weitling este „Garantien der Harmonie und Freiheit“ (1842).

WENZEL, Konstantin Nikolaevici (1857—1947) — pedagog rus, teoretician şi propagandist al doctrinei mic-burgheze a educaţiei libere. În lucrările sale a criticat cu severitate şc. prerevoluţionară, pentru formalismul şi anchilozarea ei, pentru înăbuşirea intereselor şi înclinaţiilor fireşti ale copiilor. Acestei şcoli Wenzel i-a opus „Casa copilului liber“ — o colectivitate liberă de copii, părinţi şi pedagogi, în care copiii se dezvoltă spontan. Wenzel nega dependenţa educaţiei de politică şi de stat, biologiza procesul de educ. şi înlătura anarhic cele mai importante elemente ale organizării muncii instructiv-educative (planurile de înv., programele, sistemul de înv. pe clase şi lecţii, orarul etc.). Era împotriva revoluţiei şi a expus o teorie utopică de transformare a orînduirii sociale pe calea educaţiei libere a „personalităţilor creatoare“.

WEST, Michel — metodist „colonial“ contemporan de lb. engl. din India. A elaborat metodica formării deprinderilor de a citi şi de a înţelege textele engleze de

către elevii şcolilor din India. Susţinea că limbile naţionale ale Indiei nu pot fi folosite în însuşirea culturii, ştiinţei şi tehnicii, că acest scop nu se poate atinge în India decît cu ajutorul limbii engleze şi, ca atare, în toate şcolile trebuie să se studieze lb. engl. În sistemul lui West, manualul juca rolul principal. El a elaborat materiale ajutătoare de lb. engl., cu ajutorul cărora elevii învăţau aprox. 3 500 cuvinte, alese cu grijă. Munca elevilor avea un caracter pur mecanic, imitativ şi intuitiv. West a elaborat, de asemenea, un sistem de învăţare a limbii orale, ale cărei deprinderi se formau pe baza unei liste de 1 000 cuvinte, strict necesare vorbirii. Lucrările cele mai importante ale lui West sînt: „Bilingualosm", 1926; „Learning to Read a Foreign Language. An Experimental Study", 1941; „On Learning to speak a Foreign Language", 1941.

WILLMANN, Otto (1839—1920) — pedagog german, adept al lui Herbart. Considera că funcţia principală a educaţiei este formarea voinţei celor educaţi. După Willmann, sarcina înv. este de a transmite valorile culturale şi de a dezvolta forţele spirituale ale omului. Ridicîndu-se împotriva teoriei educaţiei libere, Willmann afirma că educ. şi instr. sînt strîns legate de viaţa socială. Acorda o atenţie deosebită predării religiei şi istoriei. Lucrarea sa de căpetenie este „Didactica ca teorie a învăţămîntului în raport cu sociologia şi istoria învăţămîntului", vol. I—II (trad. rusă, M., 1904/08).

WITWICKI, Vladislav (1878—1948) — psiholog polonez. S-a ocupat de problemele psihologiei personalităţii şi în special de aspectele etice şi estetice ale comportării („Analiza psychologiczna ambicji", 1900; „Analiza psychologii", 1931; „Psychologia", 1925/27). Este autorul unor lucrări în domeniul psihologiei generale („Analiza psychologiczna pragnień jako podstawa etyki", 1905; „Z psychologii stosunków osobistych", 1907; „Rozmowa, z pesymista", 1946; „Wiadomości o stylach", 1934; „De foi des écoliers", 1939).

WOLF, Friedrich August (1759—1824) — pedagog german, unul dintre cei mai de seamă reprezentanţi ai neoumanismului. Datorită lucrărilor lui Wolf, fil. a început să fie considerată ca o ştiinţă de sine stătătoare. Wolf s-a străduit s-o transforme într-o ştiinţă unică şi atotcuprinzătoare despre antichitate. În centrul instrucţiei punea studierea lb. lat. Wolf arăta o exigenţă deosebită faţă de învăţător, ca educator al tineretului.

WOODWORTH, Calvin M. (1837—1914) — activist de seamă în domeniul înv. bazat pe muncă şi al instruirii tehnice în şc. americană de cultură generală. După expoziţia de la Filadelfia din 1876, a aplicat sistemul rusesc de instr. în producţie la Colegiul tehnologic al Universităţii din Washington şi la şc. superioară de lucru manual, organizată din iniţiativa lui. A propagat cu perseverenţă sistemul rusesc, arătînd că „ruşii au elaborat şi au experimentat cei dintîi ideea descompunerii mişcărilor de mînuire a uneltelor în elementele lor componente... că în mîinile ruşilor învăţarea proceselor de muncă cu unelte s-a transformat în ştiinţă" (referat prezentat la adunarea Asociaţiei de ştiinţe sociale din 16 mai 1878).

WUNDT, Wilhelm Max (1832—1920) — fiziolog german, psiholog şi filozof idealist, unul dintre întemeietorii psihologiei experimentale. La sfîrşitul deceniului 8 a

întemeiat la Leipzig un inst. de psih. experimentală. Wundt aplica însă metoda experimentală la un domeniu foarte restrîns de fenomene (în general, cercetările sale se reduceau la analiza reacţiilor psihice simple şi numai parţial s-au extins şi la emoţii).

În lucrările lui Wundt joacă un rol mult prea important apercepţia, interpretată idealist, cu ajutorul căreia încerca să lămurească o sferă foarte largă de fenomene psihice.

Opere: Prelegeri despre sufletul omului şi al animalelor, S. Pb., 1894; Bazele psihologiei fiziologice, fasc. 1—16, S.Pb., 1908—1914; Studii de psihologie, M., 1912; Sistem de filozofie, S. Pb., 1902.

WYNEKEN, Gustav (n. 1875) — pedagog german, unul dintre organizatorii „şcolilor noi" din Germania. Socotea că şc. trebuie să fie o comunitate liberă de educ., în care profesorii şi elevii să colaboreze.

În şcoala organizată de el în Wickersdorf se acorda o mare atenţie autoconducerii copiilor şi participării lor la viaţa gospodărească a comunităţii. Între mijloacele de educ., arta, muz., teatrul şcolar, arta plastică ocupau un rol de seamă. Wyneken era împotriva educaţiei religioase, ceea ce a servit ca motiv pentru îndepărtarea lui din munca pedag. Izolarea şcolii din Wickersdorf de mediul social împiedica pregătirea copiilor pentru viaţă, deşi aceasta era sarcina pe care şi-o propunea. Şc. întemeiată de el există şi astăzi.

Scanned with OKEN Scanner

Z

ZANKOV, Leonid Vladimirovici (n. 1901) — psiholog sovietic, prof., membru activ al Acad. de șt. pedag., autor al unor cercetări experimentale în domeniul memoriei și al dezvoltării ei la elevi. Se ocupă de studiul problemelor privitoare la îmbinarea expunerii verbale a profesorului cu materialul intuitiv în procesul de predare. A consacrat mai multe lucrări problemelor vorbirii la copiii normali și deficienți.

Bibl.: Psihologia copilului înapoiat mintal, M., 1939; Problemele vorbirii, ale tulburării și restabilirii ei, „Izvestia A.P.N. R.S.F.S.R.", seria 2, 1945; Memoria, M., 1949; Despre îmbinarea expunerii verbale a profesorului cu materialul intuitiv în procesul de predare, „Voprosî psihologhii", 1957, nr. 7.

ZARDABI MELIKOV, Gasanbek (1837—1907) — pedagog, învățat

azerbaidjan și propagator al culturii. Împreună cu Nahrimanov, a fost inițiatorul Congresului învățătorilor din Azerbaidjan, din anul 1906. Atribuia o deosebită importanță școlii laice și științelor naturii, precum și educației fizice, pe care o considera strîns legată de educ. intelectuală și morală.

ZAVADOVSKI, Piotr Vasilievici (1739—1812) — om politic și de stat rus, membru al Comisiei pentru înființarea de școli, cel dintîi ministru al instrucțiunii publice de la înființarea acestui minister (1802—1810). În această calitate, a frînat încercările epitropilor districtuali și ale altor lucrători în domeniul înv. de a se pune în aplicare cît mai repede măsurile cu caracter liberal enunțate de Alexandru I la începutul domniei, cu privire la crearea unei rețele de școli și de instituții de cultură.

ZAVIALOVA, Elisaveta Nikolaevna (1888—1952) — pedagog și defectolog sovietic. A desfășurat o activ. practică și de cercetare în domeniul educării și instruirii copiilor înapoiați mintal. A luat parte activă la congresele de defectologie. Autoarea unor manuale de lb. rusă pentru șc. ajutătoare.

ZEBROWSKA, Maria (n. 1900) — psiholog polonez, prof. la Univ. din Varșovia, autoarea următoarelor lucrări de psih. pedag. și psih. copilului: „Badania nad nieletnimi przestępcami" (1929), „Wpływ wojny na przestępczość nieletnich" (1947), „Zadania psychologii w sądownictwie" (1958),

Scanned with OKEN Scanner

precum şi a lucrărilor: „Psychologia rozwojowa" (coautoare şi redactor, 1957), „Problemy organizacyjne i naukówe studiów psychologicznych" (1952), „Badania nad poglądami młodzieży przy pomocy filma" (1958).

ZELENKO, Alexandr Ustinovici (1871—1953) — arhitect, pedagog, organizatorul unor instituţii extraşcolare pentru copii: cluburi, biblioteci, terenuri de joc, muzee şcolare ş.a. A fost prof. la cursurile pentru muncitori de la Precistensk (Moscova) şi la şcolile duminicale pentru muncitori. A ţinut lecţii despre bibliotecile pentru copii la univ. „Şaneavski" şi a activat în cluburile pentru copii ale societăţii „Munca şi odihna copiilor". Împreună cu Ş.T. Şaţki, a organizat clubul societăţii „Setlement" pentru preadolescenţi şi copii de muncitori. După Revoluţia din Octombrie, Zelenko şi-a desfăşurat activ. pedag. şi de cercetare ştiinţifică la Inst. pentru organizarea muncii extraşcolare. A fost membru al secţiei pedag. ştiinţifice a Consiliului ştiinţific de stat, şeful catedrei de învăţămînt politehnic a Institutului de calificare superioară din cadrul Comisariatului Poporului pentru Învăţămînt din R.S.F.S.R.

ZEMSTVELE ŞI ÎNVĂŢĂMÎNTUL PUBLIC. Reforma administrativă din 1864, introdusă de ţarism sub presiunea mişcării revoluţionare, lăsa pe seama administraţiilor locale judeţene şi guberniale sarcina de a se îngriji de instrucţiunea publică. Această grijă se limita la probleme organizatorico-economice. În zemstve, rolul conducător aparţinea nobilimii şi burgheziei. Cu toate acestea, activ. zemstvelor în domeniul instrucţiei a contribuit la dezv. înv. elem. de masă, la răspîndirea ştiinţei de carte printre populaţia rurală, la îmbunătăţirea calitativă a înv. în şc. Activişti de seamă în domeniul înv. public (Uşinski, Ulianov, Korf, Bunakov, Vahterov ş.a.) au participat activ la dezv. şcolilor de zemstvă. Între anii 1864 şi 1918, subvenţiile zemstvelor pentru şcoli au crescut considerabil. De ex., în anul 1879, subvenţiile zemstvelor s-au ridicat la 4 595 666 ruble, în vreme ce Min. Instrucţiunii Publice a alocat în acelaşi an, pentru şcolile de stat, numai cca. 1 000 000 ruble. Zemstvele elaborau planurile de înv. general, mai ales în perioada de avînt revoluţionar de după 1890 şi în perioada primei revoluţii ruseşti, organizau cursuri, congrese ale învăţătorilor, făceau încercări de a influenţa conţinutul înv., întocmeau noi programe, manuale şi alt material ajutător, înfiinţau seminarii particulare de învăţători. Înainte de Revoluţia din Octombrie, din cele 93 311 şcoli săteşti existente, aproape 30 000 erau ale zemstvelor. O dată cu trecerea puterii în mîna sovietelor, zemstvele au fost desfiinţate (1918), iar şcolile de zemstvă au fost reorganizate în şcoli bazate pe muncă.

ZEMŢOVA, Maria Ivanovna (n. 1903) — tiflopedagog sovietic, dr. în şt. pedag., autoarea cărţii „Căile de compensare a cecităţii în procesul muncii şi al activităţii de cunoaştere" (1956). Redactor al culegerilor: „Din experienţa instruirii şi educării copiilor nevăzători şi slabvăzători" (1954), „Particularităţile percepţiei la nevăzători şi compensarea lipsei de vedere cu ajutorul tiflotehnicii" („Izvestia A.P.N. R.S.F.S.R.", seria 90, 1957), „Pregătirea elevilor din şcolile de nevăzători pentru muncă" (1958).

ZENGHER, Grigori Eduardovici (1853—1919) — învăţat, filolog rus, dr. în filol. romanică, prof., ministrul instrucţiunii între anii 1902 şi 1904. Activ. sa ca ministru se caracterizează prin încercarea de a realiza o reformă a şcolilor medii, cu o oarecare atenuare a clasicismului. În timpul ministeriatului lui Zengher s-a elaborat şi un proiect de reformă a instituţiilor de înv. superior.

ZETKIN, Klara (1857—1933) — cunoscută luptătoare în mişcarea muncitorească germană şi internaţională, unul dintre întemeietorii Partidului Comunist din Germania, pedagog marxist. În rapoartele sale ţinute la congresele de la Manheim (1906) şi Nürnberg (1908), în broşuri (de pildă, „Problema şcolii şi clasa muncitoare") şi în art. publicate în rev. pentru femei „Gleichheit" („Egalitate"), Klara Zetkin a formulat şi a susţinut în mod consecvent dezideratele cele mai importante ale clasei muncitoare în domeniul educaţiei şi şcolii: continuitatea treptelor de înv., şc. elem. gratuită pentru toţi, curăţirea înv. de şovinism şi de dogmele bisericeşti. Demascînd pe oportunişti, Zetkin sublinia că numai revoluţia socialistă va pune înv. public în slujba oamenilor muncii. Căutînd să ajute mamele proletare ca să-şi educe copiii în mod corect, Zetkin dezvolta teoria marxistă a educaţiei în familie şi arăta că sarcina principală a familiei proletare constă în a forma la copii concepţia socialistă despre lume şi viaţă. Pornind de la indicaţiile lui Marx, Engels şi Lenin şi de la studierea în mod critic a pedagogiei burgheze, Zetkin a susţinut consecvent necesitatea participării tineretului muncitor la lupta proletariatului. Formulînd cele mai importante principii ale politicii şcolare a Partidului Comunist din Germania, Zetkin se sprijinea pe experienţa înaintată a înv. public din U.R.S.S., pe care a popularizat-o neîncetat. După părerea ei, înv. legat de munca în prod. este calea principală de dezv. a şcolii noi. În ultimele ei lucrări, Zetkin arăta că războaiele imperialiste au urmări dezastruoase asupra generaţiilor tinere, duc la decăderea culturii şi a înv. public.

ZIARE PEDAGOGICE — publicaţii cu intervale scurte de periodicitate (zilnice, din două în două zile, săptămînale), care oglindesc teoria şi practica înv. public. În Rusia prerevoluţionară se edita săptămînalul de ped. socială „Şkola i jizni", sub red. lui G.A. Falbork (1910—17), în care erau dezbătute probleme de ped. generală (teoretice şi practice), probleme organizatorice şi de legislaţie şcolară, activ. zemstvelor şi municipalităţilor în domeniul înv., viaţa şcolii de peste hotare, se recenza lit. de specialitate rusească şi străină.

Din oct. 1924, în U.R.S.S. apare la Moscova „*Ucițelskaia gazeta*" (între 1930 și 1936 avea denumirea „Za kommunisticeskoe obrazovanie"). Apare de trei ori pe săptămînă (1958) și este organul Min. Înv. din R.S.F.S.R. și al C.C. al Sindicatelor lucrătorilor din înv., al personalului instituțiilor de cercetări științifice din U.R.S.S. Se ocupă cu precădere de problemele educației și instrucției copiilor de vîrstă școlară. Ziare pentru profesori se editează și în republicile unionale. De ex., în R.S.S. Ucraineană se editează săptămînalul pedag. „Radianska osvita", în R.S.S. Bielorusă—„Nastaunițkaia gazeta" (săptămînal).

Ziare pedag. se editează, de asemenea, și în țările de democrație populară: în R.D. Germană, la Berlin — „Deutsche Lehrerzeitung"; în R.P. Bulgaria, la Sofia — „Ucitelsko delo"; în R.P. Polonă, la Varșovia — „Głos Nauczycielski"; în R.S. Cehoslovacă, la Praga — „Učitelské noviny"; în R.P. Romînă, la București — „Gazeta învățămîntului"; în R.P. Chineză, la Pekin —„Tziaoșibao"; în R.P.D. Coreeană, la Phenian —„Kevon sinmun" etc.

În țările capitaliste se editează de regulă suplimente pedag. la anumite ziare obișnuite.

ZIARE PENTRU COPII — publicații periodice care apar la intervale scurte, cotidian, din două în două zile, săptămînal și se adresează maselor de cititori de vîrstă școlară mijlocie. În U.R.S.S., sarcina acestor ziare este de a dezvolta și îndruma activ. a milioane de pionieri și școlari, de a fi organizator și agitator al colectivului de copii, de a-i educa în spirit comunist.

Primele ziare pentru copii au fost editate în 1924—1925 la Moscova („Școlnaia pravda"), la Leningrad („Leninskie iskrî"), în Ucraina („Iunîi lenineț") ș.a. Din luna martie a anului 1925, la Moscova începe să apară ziarul central al pionierilor, intitulat „*Pionerskaia pravda*".

Apariția și dezv. ziarelor pentru copii este strîns legată de dezv. rețelei de corespondenți-copii ai presei pentru copii. Atragerea a sute de mii de corespondenți la activ. ziaristică, la realizarea țelurilor promovate de ziare este un mijloc de antrenare a copiilor la viața socială, de educare în spirit comunist, deoarece ajută șc. și pe educatori în instruirea și educarea elevilor sovietici.

Formele și metodele de lucru ale ziarelor pentru copii sînt variate. Paralel cu dezbaterea problemelor privitoare la munca organizației de pionieri, ziarele inițiază concursuri, întreceri și jocuri prin corespondență și ajută la dezv. mișcării tinerilor tehnicieni, naturaliști și excursioniști. În paginile lor, ziarele organizează schimburi de experiență în muncă și publică art. scrise de oameni de stat și oameni de știință renumiți, de fruntași în prod. prin care aceștia se adresează școlarilor și pionierilor. Tot aici se publică și lit. beletristică pentru copii și materiale de știință popularizată, care ajută pe tinerii cititori să-și lărgească orizontul, să-și dezvolte curiozitatea științifică.

La începutul anului 1960, în U.R.S.S. existau 25 ziare pentru copii, cu un tiraj de 5 663 000 exemplare. Ziare pentru copii apar în toate republicile unionale, precum și în unele republici și regiuni autonome.

ZIEGLER, Theobald (1846—1918) — pedagog german și istoric al pedagogiei, filozof pozitivist. Plecînd de la principiul „este bun

ceea ce foloseşte societăţii", el cerea înlocuirea controlului exercitat de biserică prin controlul statului, limitarea volumului instrucţiei şcolare şi crearea unei şcoli unice.

Opere: Pedagogia generală, S.Pb., 1908; Orientare în istoria pedagogiei, Pb.—Kiev, 1911.

ZILELE LENINISTE ÎN ŞCOALĂ — acţiuni extraşcolare consacrate zilei de naştere a lui V.I. Lenin. Desfăşurarea acestor zile contribuie la studierea vieţii şi activităţii marelui conducător al celor ce muncesc şi trezeşte dorinţa de a-i urma exemplul.

Cu ocazia pregătirii zilelor leniniste se manifestă larg spiritul de independenţă al elevilor: se organizează conferinţe cu cititorii şi standuri de cărţi despre Lenin, excursii şi marşuri turistice prin locurile pe unde a trăit Lenin, vizionări colective de spectacole şi filme, se vizitează expoziţii de artă despre Lenin. Elevii văd în mod concret cum se traduc în viaţă ideile lui Lenin, cunoscînd, de ex., creşterea numărului întreprinderilor din oraşul şi raionul natal, realizările colhozului, electrificarea satului natal, succesele construcţiei culturale. Toate acestea se oglindesc în albume alcătuite de elevi, în jurnalele lor personale, în pliante pe teme ca: „În numele lui Lenin", „După poruncile lui Lenin" ş.a.m.d. În zilele leniniste au loc întîlniri cu oameni de seamă, consacrate acestor teme, se organizează trecerea în revistă a acţiunilor social-utile, ale căror rezultate se comunică la adunările festive pionereşti şi de comsomol şi se menţionează în gazetele de perete din şc.

În vederea zilelor leniniste, elevii învaţă, în cadrul echipelor artistice de amatori, versuri şi cîntece despre Lenin, pun în scenă piese, organizează expoziţii cu desene despre Vladimir Ilici. Elevii din cls. mari fac serate, iar pionierii jocuri şi adunări, unde se citesc amintiri şi povestiri despre Lenin, îşi dau concursul echipele artistice de amatori. În aceste zile se fac primiri festive în rîndurile pionierilor.

ZILLER, Tuiskon (1817—82) — pedagog german, discipol al lui Herbart. Sprijinindu-se pe doctrina acestuia, a elaborat teoria treptelor culturale, potrivit căreia dezv. copilului repetă dezv. culturii omenirii. A elaborat amănunţit teoria treptelor formale ale lecţiei, creată de Herbart. Fiind docent în fil. şi ped., a înfiinţat la Leipzig o şc. normală şi o şc. experimentală pe lîngă aceasta (1862). În 1868 a organizat „Verein für wissenschaftliche Pädagogik" (1856) (Societatea de pedagogie ştiinţifică). Operele lui mai importante sînt: „Einleitung in die Allgemeine Pädagogik" (1856), „Regierung der Kinder" (1857), „Grundlegung zur Lehre von erziehenden Unterricht" (1865).

ZINGHER, Aleksandr Vasilievici (1870—1934) — fizician rus, pedagog şi metodist de seamă. A activat aproape în toate organizaţiile pedag. care reuneau pe profesorii de fizică, inclusiv Societatea pedag. din Moscova şi Societatea pentru studierea şi răspîndirea fizicii. A fost redactorul primei rev. ruse de metodica fizicii, organizată din iniţiativa lui. Zingher este autorul binecunoscutelor manuale: „Fizica elementară" (editată de 20 ori din 1910 şi pînă-n 1931), „Mecanica" (1915), „Exerciţii şi probleme de fizică" (1913, ed. a 9-a, 1951).

ZIUA DE ŞCOALĂ — timpul cît stau elevii la şc. pentru diverse activităţi şcolare. În şc. sovietică, ziua de şc. cuprinde munca care se

Scanned with OKEN Scanner

efectuează în clasă, laboratoare, cabinete, ateliere şi pe terenul experimental şcolar, în întreprinderi, colhozuri şi sovhozuri. La şc. cu două schimburi, între schimburi se face o pauză de cel puţin o oră (pentru curăţenia şi aerisirea claselor). Pentru odihna copiilor şi din motive sanitare-igienice, între lecţii sînt recreaţii.

Durata zilei de şc. variază după ţări. În şcolile din Anglia, Franţa, Belgia şi S.U.A., la mijlocul zilei se face o pauză pentru prînz, care durează de la $1^1/_2$ pînă la 2 ore.

ZIUA INTERNAŢIONALĂ A COPILULUI — zi tradiţională de trecere în revistă a activităţii organizaţiilor progresiste şi democratice din întreaga lume pentru apărarea vieţii şi drepturilor copiilor. A fost instituită potrivit hotărîrilor Congresului al II-lea al Federaţiei Democrate Internaţionale a Femeilor (F.D.I.F.), la sesiunea de la Moscova a Consiliului F.D.I.F. (noiem. 1949). Începînd din 1950, se sărbătoreşte în fiecare an la 1 Iunie. Pînă în anul 1957 s-au creat comitete naţionale de ocrotire a copiilor în peste 30 ţări ale lumii. În iulie 1955, la iniţiativa F.D.I.F., s-a convocat la Lausanne primul Congres internaţional al mamelor pentru ocrotirea copiilor, care şi-a ales un comitet permanent. La organizarea Zilei internaţionale a copilului au luat parte activă F.M.T.D. şi organizaţiile naţionale care intră în componenţa acesteia.

ZIUA ÎNVĂŢĂTORULUI ŞI A PROFESORULUI — formă de activ. de masă cu învăţătorii (mai ales de la şcolile săteşti), îmbinînd repausul cultural cu îndeletniciri care le ridică nivelul ideologic-teoretic şi calificarea pedag. A fost instituită în perioada de după război, din iniţiativa sindicatului cadrelor didactice. De obicei, Ziua învăţătorului se organizează la centrul raional de către comitetul raional al sindicatului, împreună cu secţia raională de înv., în fiecare trimestru sau semestru şcolar şi se fixează într-o zi de repaus sau de sărbătoare. Pentru a satisface cît mai bine interesele participanţilor, uneori Ziua învăţătorului şi a profesorului se organizează pe specialităţi, de ex., pentru învăţătorii şcolii elem., pentru profesorii de lit. şi limbi, pentru profesorii de şt. nat. etc.

ZIUA PĂSĂRILOR ÎN ŞCOALĂ — sărbătoare tradiţională de primăvară a copiilor, consacrată trecerii în revistă a rezultatelor activităţii practice şcolare de ocrotire a păsărilor care apără de insecte şi de rozătoare recolta şi plantaţiile verzi. În această zi, elevii se adună purtînd placarde pe care sînt desenate păsări şi aşază căsuţe-cuiburi (pentru grauri, piţigoi etc.) în parcuri, grădini şi pe terenurile şcolare. Adesea, copiii fac ei înşişi aceste căsuţe, în atelierele şcolii. Seara, se organizează, de obicei, reuniuni, la care se face o dare de seamă asupra rezultatelor obţinute în ziua respectivă.

Ziua păsărilor constituie numai o parte din activ. planificată de ocrotire şi creştere a păsărilor. În timpul iernii, şcolarii hrănesc păsările în libertate, vara supraveghează căsuţele-cuiburi şi hrănirea puilor. Organizarea acestei sărbători de primăvară are importanţă culturală şi educativă, deoarece contribuie la lărgirea cunoştinţelor elevilor asupra naturii, făcîndu-i s-o îndrăgească.

ZIUA RECOLTEI ÎN ŞCOALĂ — sărbătoare tradiţională, organizată la începutul anului şcolar, pentru trecerea în revistă a rezultatelor activităţii brigăzilor de elevi în domeniul cultivării plan-

Scanned with OKEN Scanner

telor pe terenul experimental școlar și pe terenurile colhozurilor și sovhozurilor. Cu prilejul acestei sărbători, se pregătește o expoziție care oglindește succesele obținute în realizarea de recolte bogate și în cultivarea de soiuri pentru regiunea respectivă, ajutorul dat colhozurilor și sovhozurilor, rezultatele diferitelor experiențe etc. Elevii pregătesc dări de seamă, își pun la punct carnetele de însemnări, aleg exponatele pentru expoziție. La sărbătoare sînt invitați fruntașii în agric. ai colhozurilor și sovhozurilor locale.

Ziua recoltei începe, de obicei, cu o excursie la terenul experimental școlar, unde elevii prezintă plantele cultivate și povestesc despre munca desfășurată de ei. Apoi se vizitează expoziția. Excursia este condusă de elevi. După o trecere în revistă a realizărilor, urmează partea festivă, cu care prilej se face o scurtă dare de seamă, de obicei de către prof. de biol., asupra rezultatelor muncii întregului colectiv al școlii. După aceea iau cuvîntul fruntașii în agric. Echipele artistice ale școlii se produc în fața oaspeților, după care musafirii sînt ospătați cu produsele muncii elevilor.

Bibl.: *L. Drozdov, M. Teterina,* Tineri naturaliști, pregătiți-vă pentru Expoziția unională de agricultură, M., 1951; *S.V. Șciukin,* În ajutorul echipelor de tineri maiștri ai recoltelor bogate, M., 1949; *De același,* Pentru tinerii plantatori miciuriniști, M., 1952.

ZNAMENSKI, Piotr Alekseevici (n. 1878) — fizician metodist, prof., membru corespondent al Acad. de șt. pedag., unul dintre creatorii metodicii de predare a fizicii în șc. sovietică, autorul cărților „Metodica predării fizicii în școala medie“ (1934), „Lucrări de laborator în domeniul fizicii“ (1925—27), precum și al unei lucrări științifico-metodice. Decorat cu medalia „K.D. Ușinski“.

ZOLOTOV, Vasili Andreevici (1804—1882) — cunoscut luptător pentru răspîndirea științei de carte și a înv. elem. în Rusia. Autorul manualelor: „Tabele pentru învățarea mutuală a scris-cititului“ (1858), „Abecedar rus, cu îndrumări privitoare la felul cum trebuie să predăm“ (din 1856 au apărut 26 ed.), „Aritmetica pentru școlile elementare și sătești“ (din 1859 au apărut 8 ed.), „Istoria Rusiei în imagini“, în 6 fasc. (1863—67).

ZOOLOGIA ÎN ȘCOALĂ — parte a cursului școlar de biol. care cuprinde bazele cunoștințelor științifice despre structura și legile fundamentale ale vieții și dezvoltării organismelor animale. Se predă după cursul de bot. și precede cursurile de anat. și fiziol. omului, precum și de bazele darvinismului (biol. generală).

Zool. se învață cu scopul: *a)* de a face cunoscută elevilor marea diversitate a structurii și condițiilor de viață ale regnului animal, legile fundamentale ale vieții și dezvoltării lor, bazele biologice ale întreținerii, hrănirii și îngrijirii animalelor, precum și aplicarea cunoștințelor de zoologie în diferite ramuri ale economiei naționale, *b)* de a contribui la formarea bazelor naturalist-științifice ale concepției materialist-dialectice, străină de prejudecăți și superstiții religioase.

În concordanță cu aceste sarcini, cursul școlar de zool. cuprinde elemente de morfologie, fiziol., embriologie, sistematică, filogeneză, zootehnie. Elevii învață structura reprezentanților ai aproape tuturor tipurilor de animale (cu excepția spongierilor, viermiformilor și echinodermelor), funcțiile lor vitale (nutriția, res-

Scanned with OKEN Scanner

pirația, înmulțirea etc.), capătă primele noțiuni despre metabolism, despre funcțiile sistemului nervos și despre formele de legătură a animalelor cu mediul exterior (reflexe necondiționate-instincte, reflexe condiționate). Fiecare animal este studiat în funcție de mediul înconjurător, în unitate cu condițiile sale de viață. Elevii învață clasificarea regnului animal, precum și ist. dezvoltării lumii animale pe baza elementelor de anat. comparată, embriologie și paleontologie.

O deosebită atenție se acordă aplicării cunoștințelor de zoologie în practica economiei naționale. Pe baza unui material concret, elevii iau cunoștință de folosirea bogățiilor naturale și ocrotirea naturii (pești importanți pentru ind. și pescuit, piscicultură, popularea apelor cu pești; păsări importante pentru ind., ocrotirea și atragerea păsărilor; animale cu blana scumpă și ind. blănurilor, răspîndirea și aclimatizarea animalelor cu blană scumpă; legile de ocrotire a naturii, rezervații naturale), despre animale dăunătoare (dăunătorii plantelor agricole, agenții patogeni și transmițători de boli) și despre măsurile de combatere a acestora.

Programa prevede studierea animalelor crescute de om: viermi-de-mătase, albine, crapi, păsări domestice (găini, gîște, rațe, curci), mamifere agricole (cornute mari, porci, oi, cai), precum și scurte informații asupra creșterii animalelor sălbatice.

Sistemul de repartizare a materialului de studiu la zool. este ascendent: privirea generală asupra lumii animale începe cu organismele cele mai simple, monocelulare, și se termină cu studierea celor mai complexe, a mamiferelor. Înainte de aceasta, într-o scurtă introducere, se dau noțiuni preliminare despre varietatea lumii animale, despre zool. ca știință și importanța ei. În partea finală a cursului se explică etapele fundamentale ale dezvoltării regnului animal și se studiază mai amănunțit dezvoltarea vertebratelor. Tot aici se face și o scurtă expunere a originii omului.

În pred. zoologiei se folosesc metodele expunerii, conversației, în timpul cărora se folosesc animale vii și împăiate, tot felul de preparate în formol, colecții și planșe. De asemenea, se folosesc pe scară largă munca în laborator, excursiile în natură și în gospodării agricole, observațiile individuale în afara lecțiilor și experiențele elevilor la colțul naturii vii.

Pe terenul experimental școlar (sau în colhoz) se desfășoară munca practică de îngrijire a animalelor mici (găini, iepuri) sau a animalelor mari, tinere (viței, mînji), precum și de combatere a dăunătorilor plantelor agricole. Un rol important se acordă lecției-film. Ca bază materială pentru desfășurarea lecțiilor servesc: cabinetul biologic, colțul naturii vii, sectorul zoologic de păsări și iepuri al terenului experimental școlar, precum și (la școlile de la sate) fermele zootehnice din colhozuri și sovhozuri.

Bibl.: *A.A. Iahontov* și *E.A Flerova* Metodica predării zoologiei, M., 1956; *N.A. Rîkov*, Metodica predării zoologiei, L., 1957; *V.F. Natali*, Lucrări practice în clasă la zoologie în școala medie, partea I—II, M., 1953—1954; *S.V. Gherd*, Animalele vii în școală, L., 1954; *B.E. Raikov* și *M.N. Rimski-Korsakov*, Excursiile zoologice, L., 1956; *M.E Kunakov*, Lucrări practice în colhoz și pe terenurile școlare experimentale, M., 1956; *P.F. Zinnicenko*, Lucrările de laborator și lucrările în afară de clasă la zoologie, L., 1957; *A.A. Iahontov*, Excursia școlară într-o gospodărie zootehnică pe tema „Animalele agricole", M., 1958.

ZOOTEHNIA ÎN ŞCOALĂ — expunerea bazelor ştiinţifice ale hrănirii, întreţinerii, îngrijirii şi creşterii animalelor în cadrul predării bazelor ştiinţelor (biol., chimie, fiz., geogr., bazele producţiei agricole). Zootehnia ca ştiinţă se bazează pe legile biologice ale vieţii şi dezvoltării animalelor şi se spr jină pe legile economice de orga izare a întreprinderilor agrico e, constituind o importantă parte componentă a agronomiei, în înţelesul larg al acestui cuvînt (v. *Agronomia în şcoală*).

ZUEV, Vasili Fiodorovici (1754-94) — geograf şi naturalist, primul metodist rus de şt. nat., autorul manualului de şt. nat. pentru şcolile elem., „Elemente de istorie naturală" (1786), progresist pentru vremea aceea.

În prefaţa manualului se dau unele indicaţii metodice pentru învăţători.

Opere: Opere pedagogice, M., 1956.

ZVEAGHINŢEV, Evghenie Alekseevici (1869—1945) — activist de zemstvă în domeniul înv. public, organizatorul expoziţiei înv. public din oraşul Kursk, conducătorul secţiei de manuale din editura Sîtin. A făcut propagandă printre învăţători pentru studierea ţinutului natal. A studiat ist. Moscovei. Este autorul lucrărilor: „Viaţa poporului şi şcoala", ed. 1, 1912; „Zemstva şi şcoala elementară", 1914; „Studiul regiunii natale şi locale în şcoala elementară", 1919.

ZVORÎKIN, Boris Sergheevici (n. 1904) — prof. de fiz., membru corespondent al Acad. de şt. pedag., autorul unor lucrări de metodică şi constructor de aparate experimentale în domeniul fizicii (un metronom electric demonstrativ, un dispozitiv pentru unde cu disc pendulant, aparate pentru tema „oscilaţii şi unde electromagnetice", precum şi aparate cu caracter fizico-tehnic).

AUTORII ARTICOLELOR MAI IMPORTANTE*

Abas-Zade A. K. (Baku)
Adamovici E. A.
Afanasiev V. F.
Ahpolov M. T. (Orjonikidze)
Alpatov N. I. (Celeabinsk)
Andronov I. K.
Antropova M. V.
Aranskii V. S.
Ariskin I. T. (Tula)
Arțis I. S.

Babaev G. O. (Mahaci-Kala)
Babkov I. I. (Leningrad)
Bakeev M. K.
Bauman N. K.
Beloded I. K. (Kiev)
Berkman T. L.
Bernștein M. S.
Bîrsănescu Șt. (Romînia)
Blincevski F. L.
Bogdanov I. M.
Bojovici L. I.
Boldîrev N. I.
Borovițki P. I. (Leningrad)
Boskis R. M.
Bradis V. M. (Kalinin)
Brunovt E. P.
Budun A. S. (Orjonikidze)
Bugaiko F. F. (Kiev)
Bugaiko T. F. (Kiev)
Bulankin I. N. (Harkov)
Bulatov N. P.
Bușcik L. P.
Bușlea A. K. (Leningrad)

Cah Iosef (Cehoslovacia)
Ceanîșev I. I. (Ufa)
Ceavdarov S. H. (Kiev)
Cetveruhin N. F.
Cikuaseli I. G. (Tbilisi)
Ciugurian A. S. (Erevan)
Ciuvașev I. V.
Cremer I. (Romînia)

Danilov M. A.
Davîdov V. V.
Deineko M. M.
Diacikov A. I.
Djibladze G. N. (Tbilisi)
Dobiat T. (Polonia)
Dobromîslov V. A.
Dubov A. G.
Dulnev G. M.

Ekgolm I. K.
Elango A. I. (Tartu)
Elkin D. G. (Odesa)
Elkonin D. B.
Endre Zibolen (Ungaria)
Enescu N. S. (Romînia)
Esipov B. P.

Farfel V. S.
Fetisov A. I.
Fomicev A. P.
Frumov S. A.

Galkin I. S.
Ganelin Ș. I. (Leningrad)
Georgevici Jivoin (Iugoslavia)
Ghedvilas M. A. (Vilnius)
Gelmont A. M.

---

* În paranteză se indică locul de muncă al autorului (cu excepția celor din Moscova).

Gherd S. V. (Leningrad)
Ghibş I. A.
Gmurman V. E.
Golant E. I. (Leningrad)
Gorohov V. M. (Kazan)
Grigoriu B. (Romînia)
Grombah S. M.
Grivkov I. I.
Gruşnikov P. A.
Gurghenidze D. H. (Tbilisi)
Gurevici K. M.
Gurevici S. A.
Günther K. H. (R. D. Germană)
Gyula Simon (Ungaria)

Hancin V. S.
Hohendorf G. (R. D. Germană)
Holmogorţev P. K.
Hudoian S. K. (Erevan)

Iakobson P. M.
Iakovlev V. G.
Ilina A. V.
Ilinskaia O. I.
Ioffe R. B.
Iuskovici V. F.
Ivanov P. V. (Petrozavodsk)
Ivanov S. V. (Voronej)

Jimsran (R. P. Mongolă)
János Ravasz (Ungaria)
Jidelev M. A.
Jinkin N. I.

Kabanov A. N.
Kadîrov I. K. (Taşkent)
Kadjaia V. N. (Tbilisi)
Kantor I. M.
Karamian G. G. (Erevan)
Karpov I. V.
Kasvin G. A.
Kazanţev I. N.
Kazaheţian A. M. (Erevan)
Kekelidze M. S. (Tbilisi)
Kiknadze K. (Tbilisi)
Kim Thai Sen (R.P.D. Coreeană)
Kinkulkin A. T.
Klepikov V. Z.
Knabe G. S.
Kogan O. A.

Kolmakov P. K.
Komarovski B. B. (Baku)
Kondakov M. I.
Konobeevski N. P.
Korenevski E. I.
Korneiciuk T. D. (Ulianovsk)
Korolev F. F.
Korovkin F. P.
Korsunskaia V. M.
Kostin A. Z.
Kostiuk G. S. (Kiev)
Kovaleva T. G.
Kozîr I. V.
Kruteţki V. A.
Kudreaşev N. I.
Kukuşkina V. F.
Kuşkov N. G. (Leningrad)

Labunskaia G. V.
Lajos Orös (Ungaria)
Lapcinskaia V. P.
Laricev P. A.
Laszlo Felkai (Ungaria)
Leibengrub P. S.
Leites N. S.
Levin A. L. (Polonia)
Levina P. E.
Litvinov S. A. (Kiev)
Logvanova V. V.
Lokşin D. L.
Loncear Ljubo (Iugoslavia)
Lorkipanidze D. O. (Tbilisi)
Luria A. R.

Macearaşvili K. Ş. (Tbilisi)
Mamedov M. R. (Baku)
Manolache A. (Romînia)
Maruşevski M. (Polonia)
Mazurenko V. I.
Melamed B. M. (Odesa)
Melnikov M. I.
Mencinskaia N. A.
Mikelson R. M. (Riga)
Mirek V. F.
Mitiurov B. N. (Lvov)
Monoszon E. I.
Morozenko V. V.
Mostovoi A. T.
Movsisian A. H. (Erevan)
Mundorf Herda (R.D.G.)

Namitokov I. K. (Maikop)
Nazarov N. I.
Nazikean G. A. (Erevan)
Neceaev N. V.
Nejinski N. P. (Kiev)
Nguen Van Huen (R.D .Vietnam)
Nikorov A. N. (Ulan-Ude)
Nujdin I. F.
Nujin M. T. (Kazan)
Nusenbaum A. A.

Oboladze U. P. (Tbilisi)
Ogorodnikov I. T.
Ogrizovici Mihailo (Iugoslavia)

Padalko N. V.
Parmenov K. I.
Perel I. A
Perovski E. I.
Petrov A. K.
Petuhov N. N. (Leningrad)
Pevzner M. S.
Pint A. O.
Piskunov A. I.
Pcelko A. S.
Plotnikov P. I.
Polatov T. (Dușambe)
Polnî P. V. (Polonia)
Ponomarev I. A.
Pregrad Zlatko (Iugoslavia)
Priorov N. N.
Prozorov G. S. (Petrozavodsk)

Radjabov S. R. (Tașkent)
Ramișvili V. (Tbilisi)
Rau F. F.
Reșetiuc D. F. (Lvov)
Rîjova L. P.
Roșdestvenski N. S.
Rotenberg V. A.
Rudik P .A.
Rudnev P. V.

Sakulina N. P.
Salnikova G. P.
Samarin I. A. (Leningrad)
Samoilov I. I.
Samsons V. P. (Riga)
Sándor Nagy (Ungaria)
Santrosian M. A. (Erevan)
Seidov A. I. (Baku)
Seklée-Riou Fernanda (Franța)
Semenova V. N.
Sigua S. I. (Tbilisi)
Simakov P. I.
Sirotkin M. I. (Ceboksarî)
Sitdîkov A. S. (Alma-Ata)
Skatkin L. N.
Skatkin M. N.
Skrobov N. M.
Skvorțov N. V. (Gorki)
Smirnov A. A.
Smirnov V. Z.
Sokolov A. N.
Sokolov E. M.
Sokolov M. V.
Sokolova M. A.
Sokolovski I. A.
Sovetkin F. F.
Stanciu Stoian (Romînia)
Starikov N. V.
Stroev A. I.
Struminski V. I.
Suhodolski B. K. (Polonia)
Suhomlinski V. A. (R.S.S.U. Stanița Pavlîș)
Sundukov N. A.

Șabaeva M. F.
Șabalov S. M.
Șalaev V. F.
Șamahov F. F. (Tomsk)
Șațkaia V. N.
Șavarșean A. M. (Erevan)
Șcelovanov N. M.
Șciukin S. V.
Șevarev P. A.
Șevcenko I. N.
Șif J. I.
Șulkin M. A. (Polonia)
Șveț I. T. (Kiev)

Tanghean S. A.
Tavzișvili G. I. (Tbilisi)
Teodosici R. (Iugoslavia)
Terentev P. T. (Ceeboksarî)
Teșici M. Vladeta (Iugoslavia)
Tettamanti Béla (Ungaria)
Turgunov T. (Frunze)
Tutundjean O. M. (Erevan)

Țeitlin A. G.
Țîgankov G. P. (Groznîi)

Usova A. P.

Vaksberg A. I.
Valdgrad S. L.
Vaňa I. (Cehoslovacia)
Varlamkin V. I.
Vartuni L. M. (Erevan)
Veikșan V. A.
Veselov A. N. (Kursk)
Vetlughina N. A.
Volkova E. I.

Volkovski A. N.

Zaharov A. N.
Zakarin A. K. (Alma-Ata)
Zankov L. V.
Zaporojeț A. V.
Zbanduto S. F. (Odesa)
Zelenko G. I.
Zemțova M. I.
Zilberfarb I. I.
Zilberstein A. I. (Harkov)
Zincenko P. I. (Harkov)
Zinevici N. A.
Zîkov S. A.

Redactor responsabil : NICOLESCU NADIA
Tehnoredactor : BOGDAN VALENTIN

Dat la cules 22.X.1962. Bun de tipar 25.03.1964. Apărut 1964. Tiraj 17 000+145 leg. 1/1 perg. Hîrtie tip. II A 63 g/m², 16/54×84. Coli editoriale 68,501. Coli de tipar 52. A. 00975. C. Z. pentru bibliotecile mari 371.4R(03). C. Z. pentru bibliotecile mici 371.

Tiparul executat sub comanda nr. 30 828, la Combinatul Poligrafic „Casa Scînteii", București, R.P.R.

Scanned with OKEN Scanner